Tweede editie

logli
SAINT-GOBAIN

SINDS 1989

AL MEER DAN 35 JAAR INNOVATIE IN DIENST VAN DESIGN

Sinds 1989 streven wij ernaar om tegemoet te komen aan de behoeften van glasmakers, installateurs en ontwerpers en bieden wij geavanceerde oplossingen die maximaal comfort garanderen. Onze missie is het leveren van hoogtechnologische, duurzame, betrouwbare en hoogwaardige producten, ontworpen om de verwachtingen van elke klant te overtreffen.





INNOVATIE EN ONDERZOEK

ONZE TECHNOLOGISCHE AANPAK

Dankzij ons laboratorium en een team van gespecialiseerde ingenieurs zijn wij in staat oplossingen op maat te ontwerpen en te ontwikkelen voor glasmakers, installateurs, ontwerpers en binnenhuisarchitecten. Ons hooggekwalificeerde personeel biedt constante ondersteuning aan klanten met technisch advies en trainingen.

Actieve samenwerking met nationale en internationale universiteiten en onderzoeksinstituten, zoals TÜV, Politecnico di Milano, CSTB (Frankrijk), LSL (Duitsland), garandeert ons toegang tot gespecialiseerde vaardigheden en apparatuur bij de verificatie van systemen zoals glazen borstweringen, luifels, glazen deuren en scheidingswanden. Dit maakt maximale snelheid en efficiëntie mogelijk bij de ontwikkeling van nieuwe producten en bij de ondersteuning van klanten in het geval van ad-hoc laboratoriumtests.





Certificaten en testrapporten zijn van toepassing op producten die zijn geselecteerd op basis van het type en het beoogde gebruik.



HET MAGAZIJN EN DE WERKPLAATS

EFFICIËNTIE, BREED ASSORTIMENT EN ONMIDDELLIJKE BESCHIKBAARHEID

De kenmerken waarmee het merk Logli zich onderscheidt en die het uniek maken op de markt zijn de structuur, het personeel, het product en bovenal de service: met ruim 7.000 artikelen op voorraad garanderen wij onmiddellijke beschikbaarheid. Dit niet alleen voor de eenvoudigste accessoires, maar ook voor de meest complexe systemen. Dankzij belangrijke investeringen in 4 geautomatiseerde verticale magazijnen, met een geavanceerd logistiek management, kunnen we in Italië verzending van bestellingen binnen 24 uur en een snelle en tijdige levering garanderen.

DE ERVARING EN HET ONDERZOEK **VAN EEN WERELDWIJDE LEIDER**

16 maart 2018 staat symbool voor een van de cruciale momenten in onze geschiedenis: toetreding tot de prestigieuze Saint-Gobain-groep, een multinational met een geschiedenis van meer dan 360 jaar in het ontwerpen van duurzame bouwoplossingen. Deze belangrijke stap betekende een erkenning van de uitmuntendheid die het bedrijf heeft bereikt in de sector van technologische glasoplossingen.

In toekomstige innovatie zal voordeel worden gehaald uit de synergie met de andere merken van de groep, om vanuit technologisch oogpunt steeds geavanceerdere oplossingen te creëren.
De cultuur van Saint-Gobain, die ook de onze is geworden, is gebaseerd op een reeks waarden die zijn vervat in de Principes van Gedrag en Actie: respect voor mensen, legaliteit, milieu, gezondheid en veiligheid op het werk zijn slechts enkele van de fundamenten die de activiteiten van de groep en het voortdurende streven om leider in duurzaam bouwen te worden richting geven.

SAINT-GOBAIN | logli SAINT-GOBAIN



De groep ontwerpt, produceert en distribueert materialen voor veiligheid en wooncomfort, die in alle leefruimtes terug te vinden zijn: gebouwen, transport, infrastructuur en vele industriële toepassingen.



80 landen

100 TOP 100 van de meest vernieuwende bedrijven ter wereld

161 duizend werknemers

400 geregistreerde patenten per jaar

46,6 miljard € totale omzet 2024

450 miljoen € investeringen in R&S afgelopen jaar

Met 360 jaar geschiedenis biedt de groep een nieuwe generatie aan materialen en geïntegreerde oplossingen met als doel 'leefruimtes' comfortabeler en duurzamer te maken, om bij te dragen aan het welzijn van mensen en de bescherming van de planeet, en zichzelf te positioneren als mondiaal referentiepunt in het efficiënt gebruik van natuurlijke hulpbronnen, met respect voor het milieu.



In Italië is Saint-Gobain vertegenwoordigd in de sectoren van materiaal voor bouw, transport en industrie.

Ongeveer **2.100** werknemers

1,1 miljard € omzet 2024

42 werkplaatsen



Bouw

Nieuwe generaties materialen, voor 90% geproduceerd in ons land, ontworpen om uitmuntende woonruimtes te creëren en de kwaliteit van het dagelijks leven te verbeteren, dankzij oplossingen die zijn ontworpen om gebouwen te bouwen die efficiënter zijn in het gebruik van energie en om verbruik en vervuilende uitstoot te verminderen.



Transport

Productie en distributie over de hele wereld van **glas voor de sectoren automotive, lucht- en ruimtevaart, spoorwegen, scheepvaart** en **industriële voertuigen.**



Industrie

Een grote verscheidenheid aan oplossingen: **schuurmiddelen, keramische producten** voor de markt van glasovens en de staalindustrie, **technische tapes** die een uniek assortiment vormen met hoge prestaties, **chemische en speciale producten voor de bouw.**



DUURZAAMHEID VOOR SAINT-GOBAIN:
EEN GROEPSSTRATEGIE

In 2020 heeft de Saint-Gobain-groep de groepsmissie bekend gemaakt: "***Making the world a better home***". De ambitie is om ieders leven te verbeteren door van de planeet een rechtvaardigere, duurzamere, openere en inclusievere plek om te leven te maken. Samen met onze klanten en voor onze klanten **ontwerpen wij materialen en oplossingen die welzijn, wooncomfort en veiligheid garanderen, en tegelijkertijd zorgen we ervoor de planeet te respecteren**.
Onze missie is een oproep tot actie, een toekomstgerichte strategie die ons vraagt te innoveren met respect voor de eenheid tussen mens en natuur.

Saint-Gobain **heeft de ambitie om erkend te worden als wereldleider op het gebied van duurzaam bouwen**, waarbij het dagelijks leven van alle gebruikers van de geboden oplossingen wordt verbeterd. **Deze inzet heeft niet alleen betrekking op onze activiteiten en processen, maar omvat ook het op de markt brengen van oplossingen die actief bijdragen aan het bereiken van de decarbonisatiedoelstellingen van de sector**.

Leider zijn betekent het bevorderen van een systeemtransformatie door waarden, verplichtingen en acties te omarmen die richting geven aan verandering en een referentiepunt worden voor alle belanghebbenden.
De geografische spreiding van de groep maakt het mogelijk om oplossingen op maat aan te bieden voor de specifieke behoeften van lokale markten, op het gebied van bouwmethoden of -stijlen, systemen voor gebouwen, onderscheidende klimatologische kenmerken, zowel voor de renovatie van bestaande gebouwen als voor nieuwe gebouwen.

MAKING THE WORLD A BETTER HOME

Better for the people, better for the planet

Wij als Saint-Gobain omarmen onze sociale en ecologische verantwoordelijkheid als een kans om samen met onze stakeholders waarde te creëren. Door het creëren van relaties van wederzijds vertrouwen geloven wij dat we het bewustzijn over duurzaamheidskwesties kunnen vergroten en positieve cirkels kunnen creëren voor het langetermijntraject van het bedrijf.

BETTER FOR THE PEOPLE

Voor werknemers, medewerkers, leveranciers en partners betekent dit het doen groeien van de 'bedrijfscultuur' door solide bestuur, **aandacht voor gezondheid en veiligheid, voortdurende training en het creëren van een inclusieve werkomgeving**.
Voor de lokale gemeenschappen zetten we ons in door solidariteitsinitiatieven te ondersteunen **via de Saint-Gobain Foundation** en we ondersteunen jonge talenten door het promoten van de **Architecture Student Contest**, een jaarlijkse wedstrijd voor studenten van architectuur- en bouwkundefaculteiten van over de hele wereld.

BETTER FOR THE PLANET

De bouw is een van de sectoren die de toekomst van de planeet meer dan andere kan beïnvloeden. **Daarom vormen bouw en duurzaamheid een onafscheidelijke combinatie**.
Onze producties hebben een impact op het milieu door uitstoot, energieverbruik, onttrekking van water en gebruik van natuurlijke hulpbronnen. **De waardepropositie van de groep wordt gevormd door duurzame en efficiënte producten en bouwmethoden, ontworpen om de impact op het milieu in productieprocessen te minimaliseren. De technische ontwikkeling is erop gericht om de prestaties gedurende de gehele levenscyclus van de gebouwen te maximaliseren, wat een aanzienlijke bijdrage levert aan de decarbonisatie- en circolariteitsdoelstellingen van de sector.** Saint-Gobain Italia is ISO 14001:2015 en ISO 9001:2015 gecertificeerd.

onze inzet voor het milieu

Bijdragen die onze materialen kunnen leveren aan de verschillende duurzaamheidscertificeringen.

Terugdringen van energieverbruik en vervuilende uitstoot is een van de belangrijkste doelstellingen van Saint-Gobain, dat innovatieve oplossingen ontwikkelt, produceert en distribueert om energie-efficiëntere gebouwen te creëren. Het creëren van een **passieve behuizing**, die helpt om geen energie te verspillen, is de economisch meest duurzame oplossing om de efficiëntie van gebouwen te verhogen.

Veel van onze producten bevatten gerecycled materiaal: we streven er voortdurend naar om de hoeveelheid daarvan te vergroten en zo bij te dragen aan het verminderen van het verbruik van grondstoffen en de met hun levenscyclus samenhangende milieueffecten.

De Saint-Gobain-groep heeft verschillende projecten ontwikkeld die als doel hebben **afval te valoriseren**, het energieverbruik te verminderen en kleinere hoeveelheden grondstoffen te gebruiken.

Er wordt veel belang gehecht aan de levenscyclusanalyse van het product (LCA – Life Cycle Assessment): deze studie evalueert de materiaal- en energiestromen die verband houden met de verschillende levensfasen van een product (winning van grondstoffen, productie, gebruik, definitieve afvoer). Het doel van de analyse is om de milieueffecten te evalueren die verband houden met de verschillende fasen van de levenscyclus van een product, om de productieprocessen te optimaliseren vanuit het oogpunt van ecologische duurzaamheid.

Nauw verbonden met de levenscyclusanalyse is het behalen van de EPD-certificering® (Environmental Product Declaration). Het doel van de Environmental Product Declaration is het kenbaar maken van de milieu-informatie uit de LCA-studie, in een format en op basis van gemeenschappelijke en vooraf gedefinieerde regels, de PCR (Product Category Rules). Veel producten van de Saint-Gobain-groep zijn voorzien van deze certificering.

De wijdverspreide aanwezigheid van Saint-Gobain in het hele land, met productie-eenheden en logistieke centra in heel Italië, beperkt het wegtransport en daarmee de vervuilende uitstoot, waardoor de verspreiding van **nul-kilometer materialen** wordt bevorderd.

Saint-Gobain wil een verantwoordelijke en gevoelige houding ten opzichte van het milieu bevorderen en heeft daarom besloten zich als lid aan te sluiten bij de vereniging GBC Italia.

ecologische duurzaamheidsnormen

De norm **LEED V4.1**, die een aanvulling is op de reeds bestaande norm LEED v4, is gebaseerd op een systeem van basisvoorwaarden en punten voor het ontwerp, de constructie en het beheer van duurzame gebouwen en gebieden.

Het **BREEAM**-systeem (Building Research Establishment Environmental Assessment Method) is gebaseerd op de beoordeling van het ontwerp, de bouw en het gebruik van een gebouw.

Het **WELL**-protocol heeft als doel aspecten die verband houden met de gezondheid en het welzijn van mensen te integreren in de ontwerp- en bouwfasen van gebouwen.

Met de inwerkingtreding van de nieuwe aanbestedingswet zijn de **CAM** bijgewerkt met het ministerieel besluit (D.M.) van 23 juni 2022, voor de gunning van ontwerp en werkzaamheden voor nieuw bouwen, renovatie en onderhoud van openbare gebouwen.




logli
SAINT-GOBAIN

GEACTUALISEERDE COLLECTIE 2026

6 DELEN

1770 PAGINA'S

De serie bestaat uit 6 delen waarin het gehele assortiment glasoplossingen van Logli is opgenomen. Een collectie die is ontworpen om een compleet en gedetailleerd overzicht te bieden van alle items in het aanbod van Logli. Elk deel gaat dieper in op een specifieke productfamilie en biedt technische informatie gecombineerd met praktische toepassingen.

Een ideaal overzicht voor wie op zoek is naar glasoplossingen van de hoogste kwaliteit.

Alle delen kunnen worden gedownload door de QR-code te scannen

Alle **oplossingen van Logli** in **één** bundel

Deel **1**
BORSTWERINGEN

Deel **2**
BUITENTOEPASSINGEN

Deel **3**
BINNENTOEPASSINGEN

Deel **4** Geactualiseerd
DOUCHES

Deel **5** Geactualiseerd
INRICHTING

Deel **6** Geactualiseerd
ACCESSOIRES VOOR GLASBEWERKING




CATALOGO
PARAPETTI
Profili DEFENDER
Fissaggi puntuali
Montanti
Corrimano
logli
logli
SAINT-GOBAIN

AFWERKINGEN



/1
Chroom



/2
Goud



/3
Geborsteld nikkel



/4
Brons

/5
Wit



/6
Mat zwart



/7
Mat chroom



/8
Geborsteld staal



/9
Staal voor bewerking (CNC)



/10
Onbewerkt aluminium



/15
Glanzend staal



/24
RVS-look



/45
Matte aluminiumlook



/56
Grijs



/65
Zwart



/66
Champagne-aluminium



/67
Geborsteld donkerbrons aluminium



/73
Glanzend zwart nikkel



/83
PVD geborsteld staal



/88
Geborsteld aluminium RVS-look



/89
Verzinkt ijzer



/90
Aluminium voor bewerking



/91
Glanzend aluminium

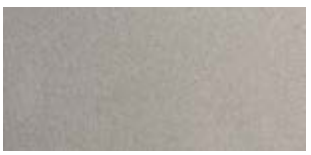

/92
Mat nikkel



/93
Messing-gecoat



/94
Geborsteld chroom



/95
Nikkel-gecoat



/97
Mat aluminium



/99
Geborsteld goud



/R2
RAL9005 zwart

/R6
RAL9016 verkeerswit



/R13
RAL7016 antracietgrijs



/R25
RAL Rubigo

/RAL
RAL9010 zuiver wit

CATALOGUS

BORSTWERINGEN

logli
SAINT-GOBAIN

BORSTWERINGEN



BORSTWERINGEN MET PROFIEL DEFENDER



DEFENDER 810
Pag. 44



DEFENDER XP - PICO
Pag. 84



DEFENDER 1212
Pag. 100

BORSTWERINGEN MET PUNTBEVESTIGINGEN



PUNTBEVESTIGINGEN
Pag. 173



DUBBELE PUNTBEVESTIGINGEN VOOR BORSTWERINGEN
Pag. 191

BORSTWERINGEN MET STIJLEN



STIJLEN VOOR PUNTBEVESTIGINGEN
Pag. 201



STIJLEN VOOR KLEMMEN
Pag. 207

ACCESSOIRES VOOR BORSTWERINGEN



HANDRELING
Pag. 215



AFWERKINGSPROFIEL
Pag. 230



LED
Pag. 233

Glazen borstweringen

Jouw venster op de wereld





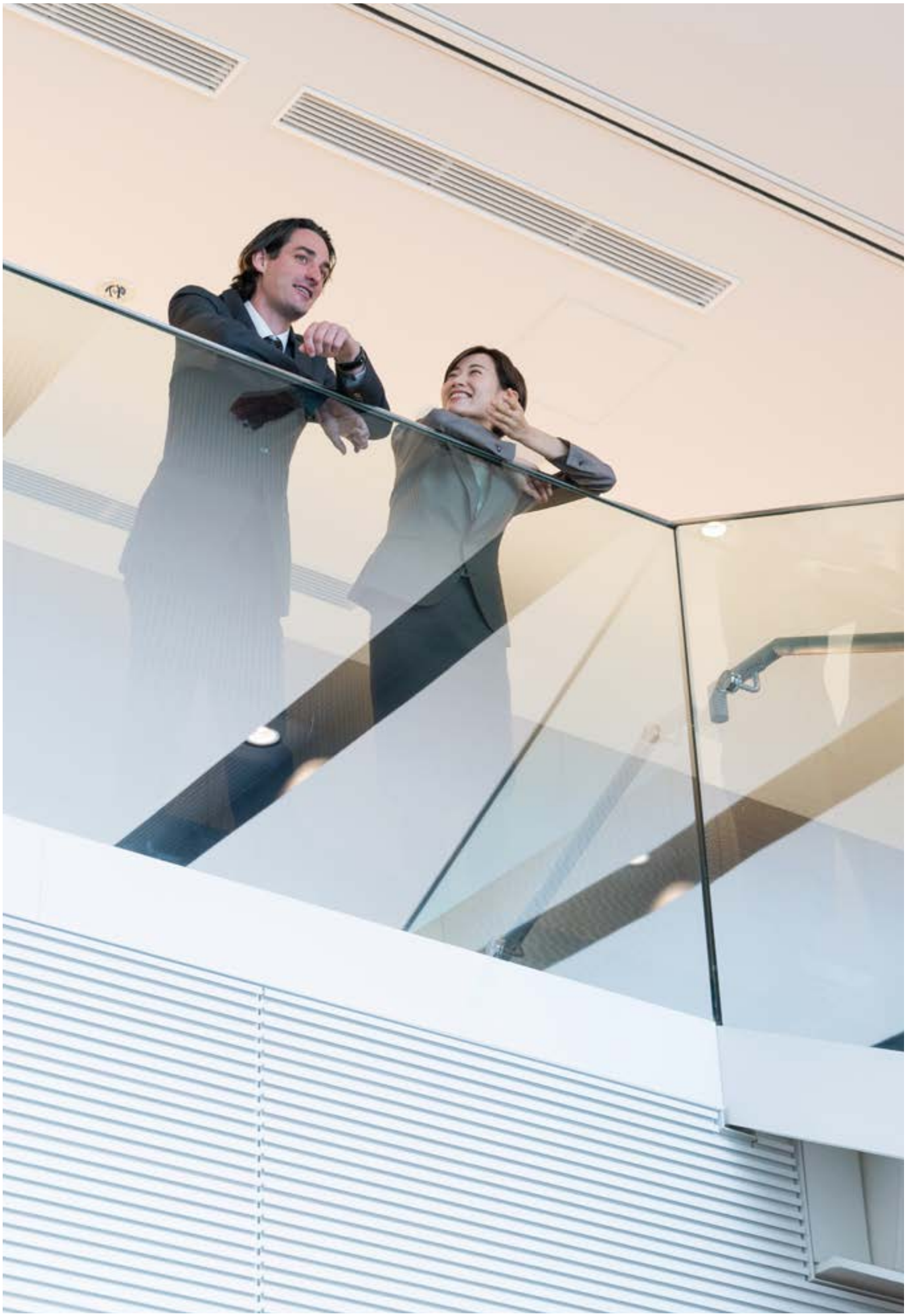

Geef de schoonheid en veiligheid van Logli's borstweringssystemen de ruimte

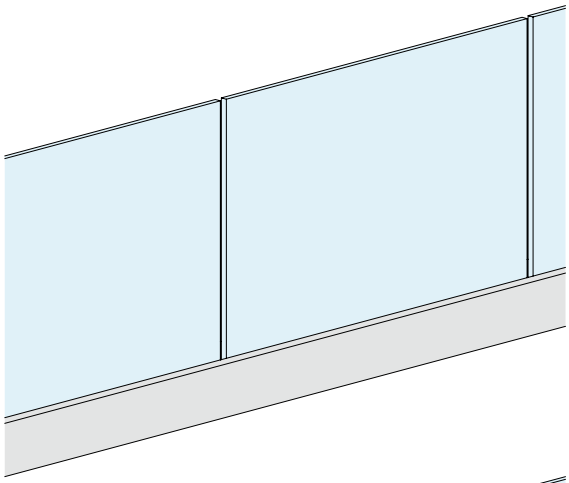

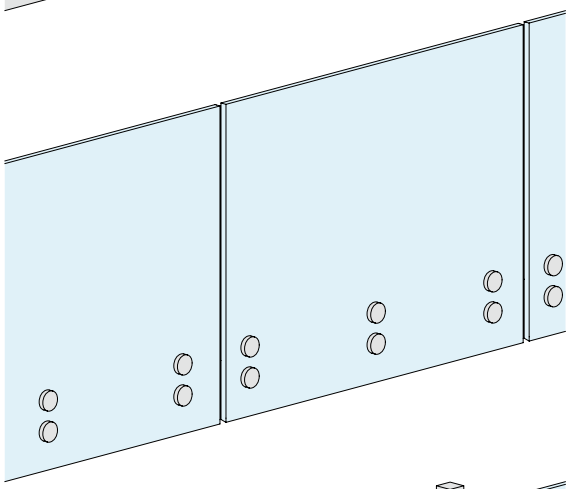

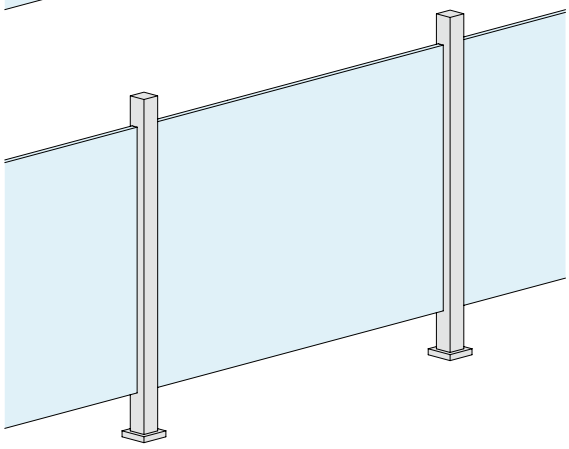

VEELZIJDIGHEID VAN HET ASSORTIMENT VOOR ALLE TYPEN INSTALLATIES

Onze series borstweringen zijn onderverdeeld in verschillende typen zodat je het meest geschikte model voor je project kunt kiezen.

EEN DESIGN DAT ESTHETIEK EN FUNCTIONALITEIT VERENIGT

Minimale systemen verkrijgbaar in vele afwerkingen aanpasbaar voor elke behoefte.

BORSTWERING MET HORIZONTALE KLEMMING



/6 /97 /R25 /RAL

BORSTWERINGEN MET PUNTBEVESTIGINGEN



/8 /9 /15 /97 /R2 /RAL

BORSTWERINGEN MET STIJLEN



/8 /9 /15

Speciale en RAL-afwerkingen op aanvraag.

Productietijden voor op aanvraag gelakte afwerkingen moeten van geval tot geval worden beoordeeld. Houd rekening met productietijden en minimale bestelhoeveelheden voor geanodiseerde afwerkingen.

SNEL, NIET ALLEEN BIJ DE INSTALLATIE

We proberen zelfs aan de meest dringende verzoeken te voldoen, dankzij de grote voorraad beschikbaar materiaal en snelle verzendingen.

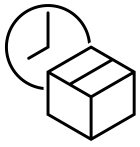

VEILIGHEID ALS PRIORITEIT, SYSTEMEN DIE ELKE UITDAGING AANKUNNEN.





Testrapporten en berekeningen altijd bijgewerkt met de laatste regelgeving.
Certificaten en testrapporten zijn van toepassing op producten die zijn geselecteerd op basis van het type en het beoogde gebruik.

AVIS TECHNIQUE CCFAT
Defender
n. 2.1/16-1724_V3 pubblicato il 18/09/2019

ABP Allgemeines bauaufsichtliches Prüfzeugnis
DIN 18008 , DIN EN 1990 , DIN EN 1991

British Standard BS 6180:2011

TEST REPORT Politecnico di Milano

UNI 11678:2017

NTC 2018

cstc.be
Recherche • Développe • Informe
Getest door CSTC
Testrapport CAR-19-268

LUCIDEON
194077 (QT56891/1/AS)Ref. 1/Supp1

GINGER CEBTP Test Report

Cahier 3034-V3 CSTB

SIA 261

NBN B 03-004

VOORTDURENDE ONDERSTEUNING VAN DE SELECTIE TOT DE MONTAGE

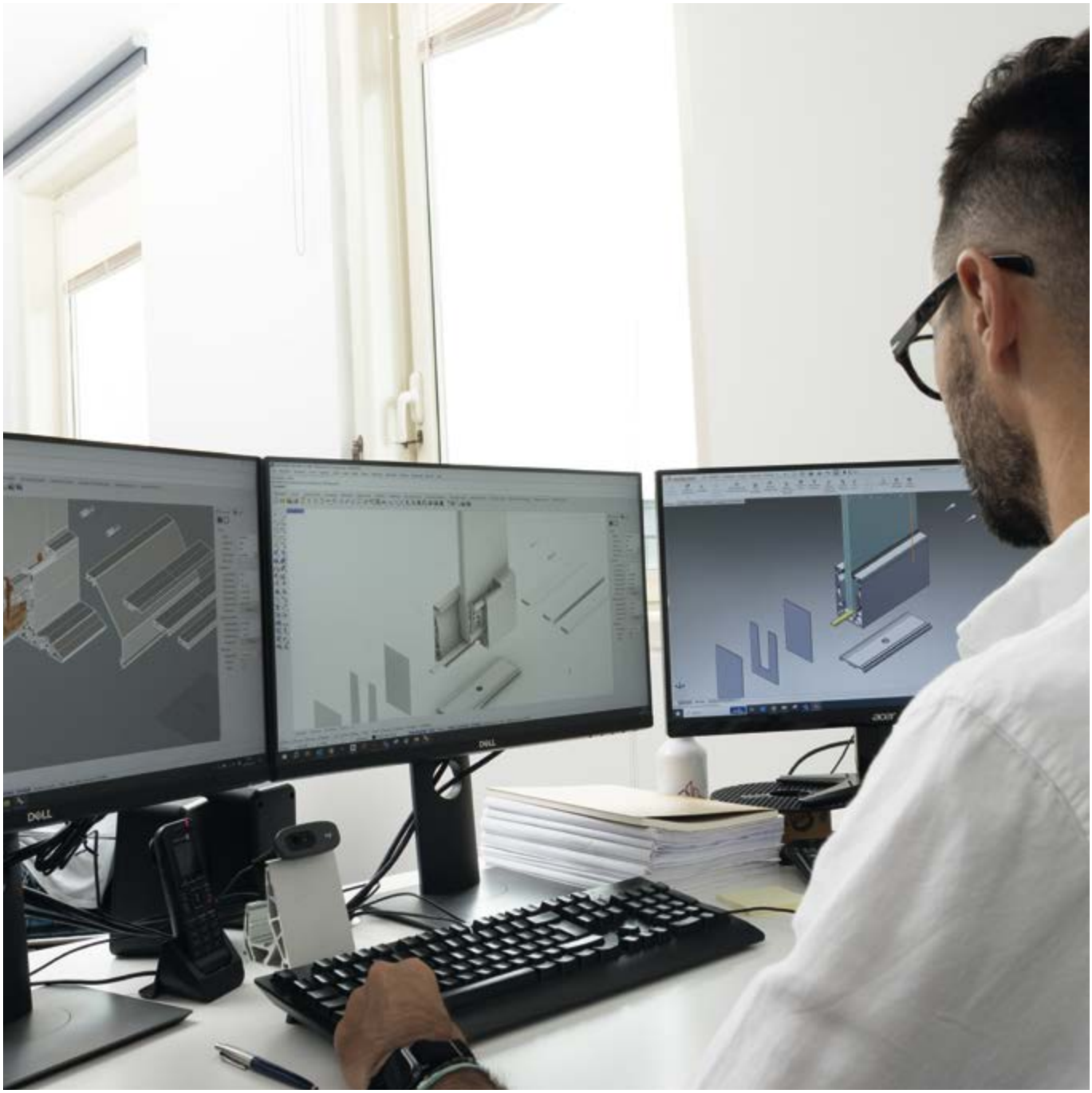

Als je kiest voor een borstweringsysteem van Logli sta je er nooit alleen voor. Onze filosofie is gericht op ondersteuning in elke fase van het proces.
DE KRACHT VAN TRADITIE,
DE POTENTIE VAN INNOVATIE.
De borstweringsystemen van Logli Saint-Gobain worden voortdurend bijgewerkt om de prestaties te verbeteren en een altijd innovatief product te garanderen.

Verbind je met de omgeving

Een glazen borstwering uit het Logli-assortiment laat u volop genieten van het panorama dat u omringt.





BELANGRIJKSTE TECHNISCHE VEREISTEN AAN EEN GLAZEN BORSTWERING.

MINIMALE HOOGTE H

In de meeste gevallen is de minimaal vereiste beschermingshoogte 100 cm. Het is echter niet ongebruikelijk dat door lokale regelgeving of bijzondere vereisten moet worden voldaan aan hogere limieten, met een minimale hoogte tussen 110 en 120 cm.



TRAPPEN

De beschermingshoogte H wordt gemeten vanaf de rand van het loopvlak en is minimaal 90 cm.



STIJFHEID

Veiligheid in "uitzonderlijke" situaties is fundamenteel, maar zeker niet minder belangrijk is de perceptie van veiligheid, gekoppeld aan het gedrag van de borstwering bij dagelijks gebruik!

Het is gemakkelijk te begrijpen hoe een flexibel of wankel systeem als "onveilig" kan worden ervaren, waardoor het comfort en de bruikbaarheid van de ruimtes aanzienlijk worden verminderd.

DEFENDER-systemen zijn altijd toonaangevend geweest in het combineren van stijfheid en weerstand, voor een combinatie van maximaal welzijn en maximale veiligheid: ook hierom, als alle andere factoren gelijk blijven, adviseren wij altijd het gebruik van stijve tussenlagen in de in onze systemen te installeren glaslagen.



WEERSTAND

De mechanische weerstand van een borstwering wordt uitgedrukt als belasting per breedte-eenheid. Deze ontwerpbelasting kan variëren afhankelijk van de normen en het beoogde gebruik: in het algemeen, als de mogelijkheid van grote drukte bestaat, moet de weerstand die door het systeem wordt gegarandeerd groter zijn.

Naast de belasting kunnen controles op bestendigheid tegen stoten van zware of harde voorwerpen nodig zijn. Als hier niet goed rekening mee wordt gehouden, kunnen dergelijke acties plaatselijk de platen of systemen beschadigen, waardoor de algehele veiligheid in gevaar komt.

Een ander niet te onderschatten aspect: de winddruk.
Voor hoge borstweringen of borstweringen die sterk zijn blootgesteld aan windvlagen kan de stuwkracht van de wind het maatgevende element worden.



OPSTAPMOGELIJKHEID

De beschermingshoogte moet worden gemeten vanaf het eerste bruikbare oppervlak.

Het is belangrijk om na te gaan of er risico's verbonden zijn aan draagvlakken dicht bij de borstwering, vaak beschouwd in breedtes van 5 tot 30 cm, of aan de aanwezigheid van treden of verhoogde vaste oppervlakken.

Dergelijke elementen moeten worden geëvalueerd om na te gaan of ze kunnen worden gebruikt om makkelijker over de barrière heen te gaan: als dat het geval is, is het raadzaam om de hoogte te vergroten.



GEEN DOORGANG

Om de veiligheid zowel aan de bovenkant als de onderkant van de borstwering te waarborgen, is het noodzakelijk te voorkomen dat voorwerpen door de verschillende elementen van de barrière vallen: op elk punt moet minimaal een bolvormig object met een diameter van 10 cm worden geblokkeerd.



Raadpleeg de verzameling tabellen om het meest geschikte systeem voor de te maken installatie te identificeren, op basis van de eisen die worden gesteld door de technische normen: de essentiële gegevens worden op een eenvoudige en beknopte manier gepresenteerd, maar ze ontheffen ontwerpers en installateurs niet van de verplichting om de volledige tekst van de normen en de technische documentatie van de systemen te raadplegen. Deze kan worden gedownload van onze website of is beschikbaar bij de technische dienst van de klantenservice van Logli Saint-Gobain.

Hieronder vindt u een lijst met wetten, normen en technische documenten die worden gebruikt om de resultaten van onze tests samen te vatten:

EUROPESE normen (geldig voor alle landen van de Europese Unie)
CPR 305 - Verordening bouwproducten
EN 12150 - Thermisch gehard natronkalk veiligheidsglas
EN 12543 - Gelaagd glas en gelaagd veiligheidsglas
EN 12600 - Slingerproef, stootbelastingproef en classificatie voor vlakglas
EN 13200 - Toeschouwersaccommodaties
EN 14179 - Heat Soaked thermisch gehard natronkalk-veiligheidsglas
EN 16612 - Bepaling van de weerstand van vlakglas tegen laterale belasting, door middel van berekening
EN 16613 - Bepaling van mechanische eigenschappen van de tussenlaag

ITALIË
NTC 2018 - Technische normen voor de bouw (ministerieel besluit 17 januari 2018)
UNI 7697 - Veiligheidscriteria voor glastoepassingen
UNI 10809 - Leuningen, balustrades of geprefabriceerde borstweringen, afmetingen, prestaties en testen
UNI 11678 - Testmethoden voor glazen vulelementen met valbeveiligingsfunctie

FRANKRIJK
NF P 06-001 - Bedrijfsbelastingen voor gebouwen
NF P 01-012 - Dimensionering van borstweringen
NF P 01-013 - Weerstandstests op borstweringen
Cahier 3034 du CSTB - Testprocedure voor glazen borstweringen die aan de basis zijn verankerd

DUITSLAND
DIN 1990 en DIN 1990/NA - Grondbeginselen van de bouwkunde en nationale bijlage
DIN 1991-1 - Belastingen op constructies
DIN 18008 - Ontwerp- en constructienormen voor glas in de bouw

BELGIË
NBN B 03-004 - Borstweringen in gebouwen

ZWITSERLAND
SIA 261 - Opgelegde belasting op de structuren
SIA 358 - Leuningen en balustraden
SIGAB 004 - Eisen voor glazen onderdelen in balustraden

NEDERLAND
NEN 2608 - Vlakglas voor gebouwen, eisen en bepalingsmethode
BRL 4107 - Richtlijn voor de beoordeling van balustraden

VERENIGD KONINKRIJK
BS 6180 - Barrières in en rond gebouwen
Approved Document K - Val-, botsings- en stootbeveiliging

Documento Básico SE-AE - Bouwkundige veiligheid



Defender: borstwering met horizontale klemming

Laten we glas de ruimte geven

Een compleet assortiment profielen voor glazen borstweringen voor de beste prestaties gecombineerd met elegantie en ruimte voor de schoonheid van glas.

Sinds de introductie in 2014 heeft het DEFENDER-assortiment de gunst van glasprofessionals weten te winnen vanwege de elegantie, functionaliteit en veiligheid.
Onze systemen zijn tegenwoordig het antwoord op elke installatievereiste en elk type installatie, dankzij een proces van onderzoek en voortdurende verbetering en met het gebruik van steeds geavanceerdere technologieën.

DEFENDER staat synoniem voor veiligheid, schoonheid en kwaliteit.



Overzicht van het Defender-assortiment

Serie:	Voor glas:	Model:	Montage:	Instelling:
DEFENDER 810	16.7 / 21.5 20.7 / 21.5	*LM* *DK* *FR* *SP*	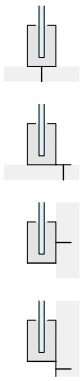	 Bilateraal
DEFENDER 810 ENKELZIJDIG VERSTELBAAR	16.7 / 21.5 20.7 / 21.5	*MR* *MF*	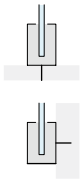	 Enkelzijdig
DEFENDER XP	12.7 / 13.5 15 16.7 / 17.5			 Bilateraal
DEFENDER PICO	12.7 / 13.5 15 16.7 / 17.5			 Vast
DEFENDER 1212	24.7 / 25.5	*LM* *DK* *FR* *SP*	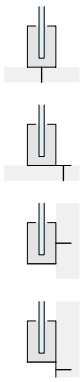	 Bilateraal

DEFENDER 810

Het overzicht binnen handbereik

Met de verschillende montagemogelijkheden past het DEFENDER 810-assortiment zich perfect aan elke installatievereiste in openbare of residentiële omgevingen aan: een minimaal profiel dat zich onderscheidt door veelzijdigheid en uitzonderlijke prestaties.

Alle aluminiumprofielen zijn beschermd met 20 micron anodisatie of HPQ-lak voor hoge duurzaamheid, zelfs in agressieve omgevingen*. De draagprofielen worden voorgeboord geleverd met een afstand tussen de boringen van 200 mm, klaar voor montage. Op aanvraag is er de mogelijkheid om profielen te maken met extra boringen of sneden op maat, voor elk project. Met de voorgemonteerde klemmen in hoogwaardige composietkunststoffen kan het glas gemakkelijk en snel vastgezet worden, voor een maximale veiligheid en superieure duurzaamheid. Bovendien kunt u dankzij het nieuwe modulaire concept van de blokkeersystemen glas van verschillende diktes installeren zonder veranderingen aan het systeem. Hellingaanpassing van het glas en het vastzetten van de positie wordt aan beide zijden van het systeem uitgevoerd.

Beschikbare afwerkingsafdekkingen:

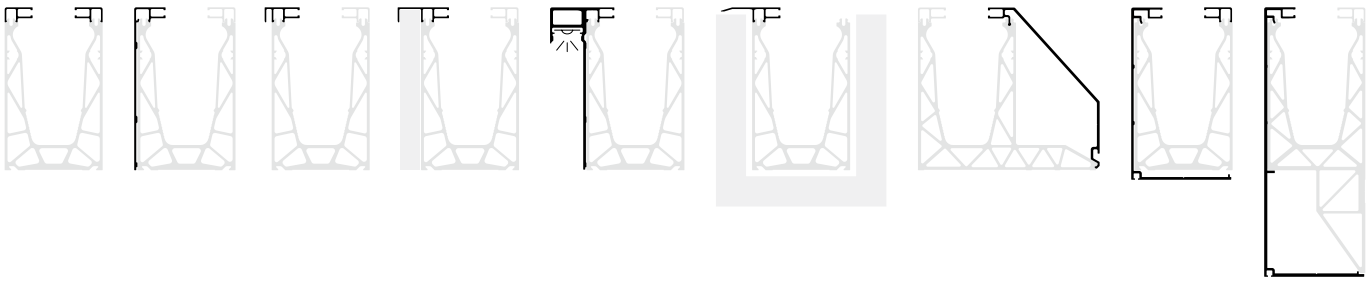

KIT DEFENDER 810LM

VLOERMONTAGE

Afwerking: /6 /10 /97 /R25 /RAL

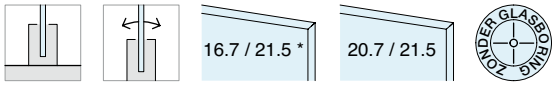

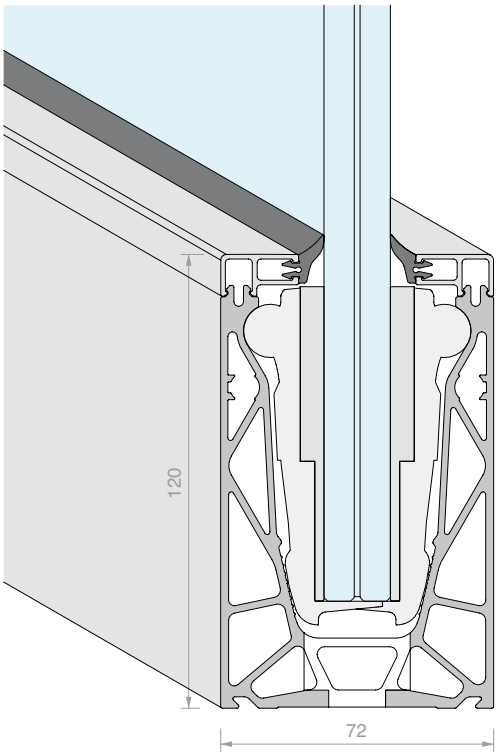

KIT DEFENDER 810DK

VLOERMONTAGE MET ZIJSTEUN

Afwerking: /97

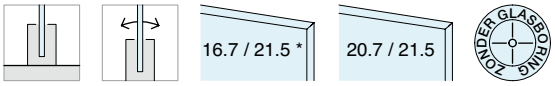

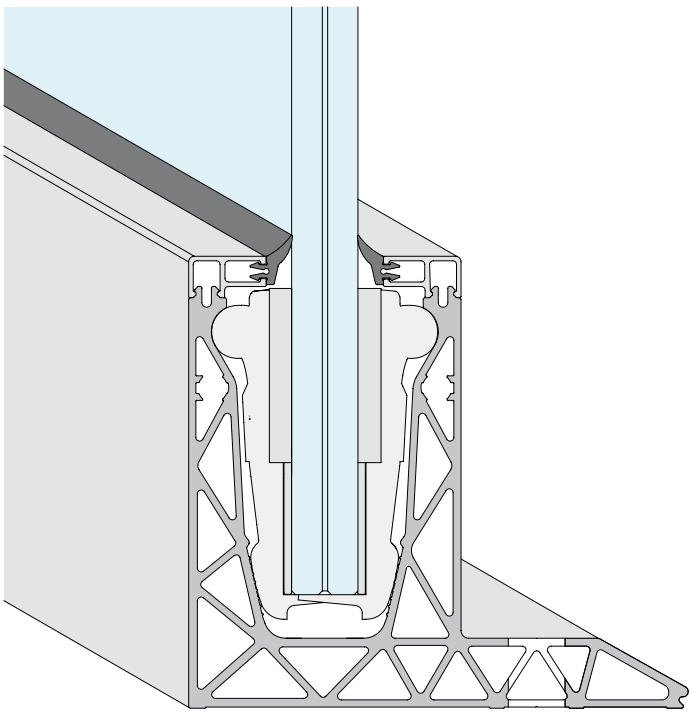

Alle Defender-kits zijn uit voorraad leverbaar in 3 maten:

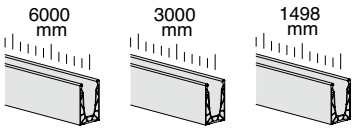

Optionele afvoerprofielen:

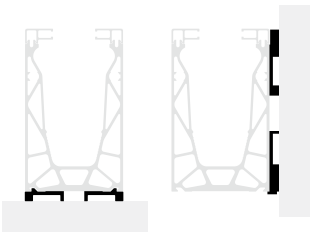

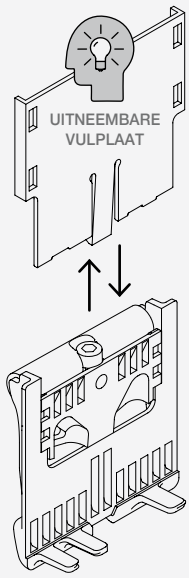

*CONFIGUREERBARE KLEMMEN voor DEFENDER810

De DEFENDER810-klemmen maken een dubbele configuratie mogelijk: voor 8+8 mm glas met gebruik van vulplaten, voor 10+10 mm glas zonder gebruik van vulplaten.

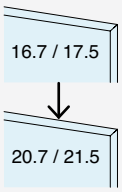

DF1721

Dit model klem is al geconfigureerd voor 8+8 mm glas, met gebruik van vulplaten.

Omkeerbaarheid van de configuratie
De klem is omkeerbaar wanneer de vulplaten worden verwijderd en is dan geschikt voor 10+10 mm glas.

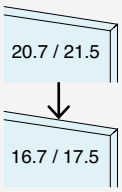

DF2121

Dit model klem is al geconfigureerd voor 10+10 mm glas, zonder gebruik van vulplaten.

Omkeerbaarheid van de configuratie
De klem is omkeerbaar: vulplaten kunnen afzonderlijk besteld worden en na montage is de klem geschikt voor 8+8 mm glas.


DF1721


DF2121

KIT DEFENDER 810FR

ZIJMONTAGE

Afwerking: /6 /10 /97 /R25 /RAL

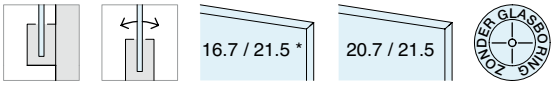

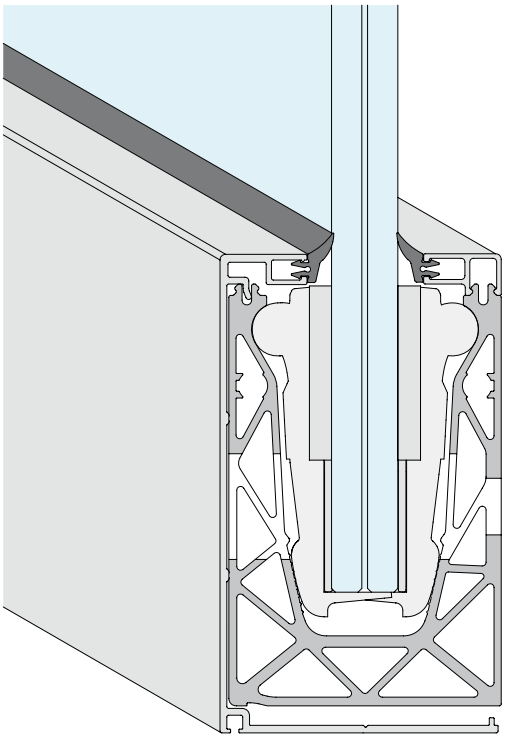

KIT DEFENDER 810SP

ZIJMONTAGE MET STEUN AAN DE BASIS

Afwerking: /97

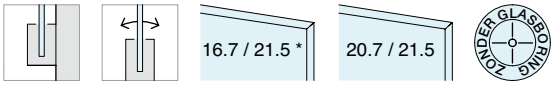

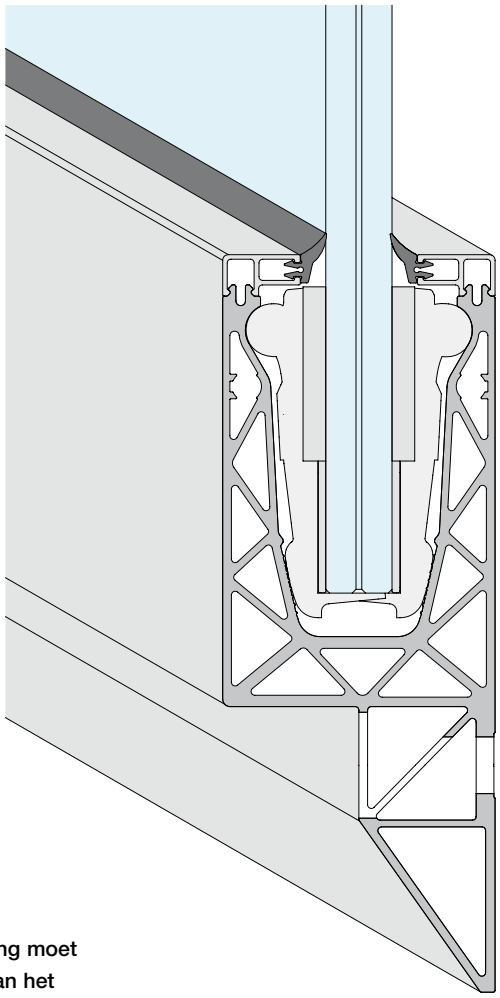

***de onbewerkte geleverde profielen zijn niet beschermd, de bescherming moet worden verzekerd door middel van geschikte technieken, afhankelijk van het beoogde gebruik.**

DEFENDER 810 ENKELZIJDIG VERSTELBAAR

Verstelling binnen handbereik

Het DEFENDER-assortiment is uitgebreid met het innovatieve enkelzijdige verstel- en bevestigingssysteem: een onmisbare nieuwe bondgenoot in de meest complexe montagesituaties, vooral waar toegang tot beide zijden van het systeem niet eenvoudig is. Het nieuwe profiel blijft niet alleen minimaal, net als de rest van het assortiment, maar zorgt er zelfs voor dat de prestaties van het glas worden verbeterd dankzij de doorlopende steundichting aan de buitenzijde.

Alle aluminiumprofielen zijn beschermd met 20 micron anodisatie of HPQ-lak voor hoge duurzaamheid, zelfs in agressieve omgevingen*. De draagprofielen worden voorgeboord geleverd met een afstand tussen de boringen van 200 mm, zodat ze klaar zijn voor montage. Op aanvraag is er de mogelijkheid om profielen te maken met extra boringen of sneden op maat, voor elk project. Het innovatieve systeem voor het plaatsen en verstellen van het glas bestaat uit voorgemonteerde klemmen van zeer hoogwaardige composietkunststoffen. De klemmen zijn voorzien van een mechanisme met een mobiele ring waarmee het glas vanaf de binnenzijde versteld kan worden. Bovendien kunt u dankzij het nieuwe modulaire concept van de blokkeersystemen glas van verschillende diktes installeren zonder veranderingen aan het systeem.

Beschikbare afwerkingsafdekkingen:

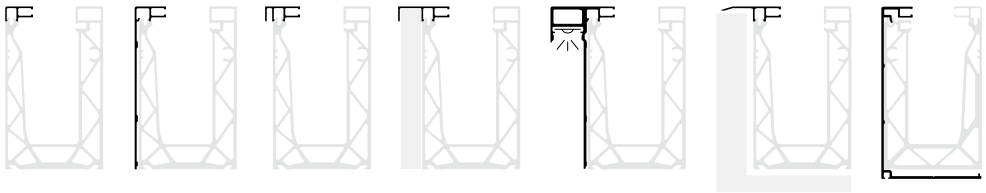

KIT DEFENDER 810MR

VLOERMONTAGE

Afwerking: /6 /10 /97 /R25 /RAL

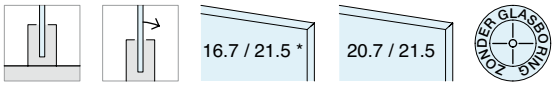

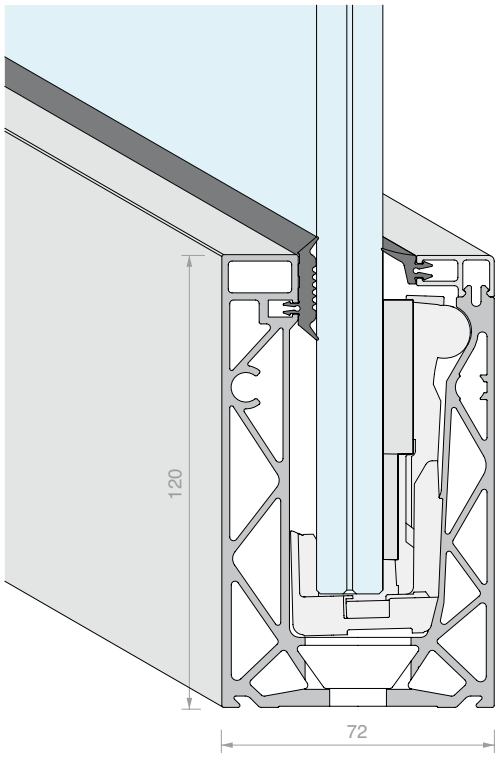

Alle Defender-kits zijn uit voorraad leverbaar in 3 maten:

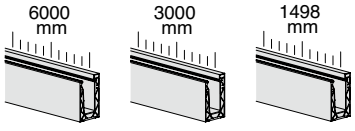

Optionele afvoerprofielen:

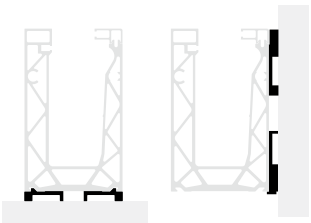

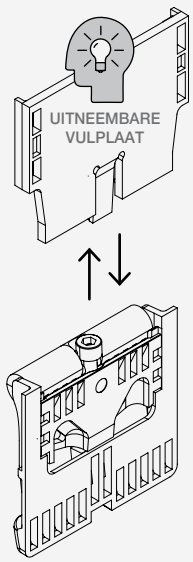

*CONFIGUREERBARE KLEMMEN voor DEFENDER810MR

De DEFENDER810MR-klemmen maken een dubbele configuratie mogelijk: voor 8+8 mm glas met gebruik van een vulplaat, voor 10+10 mm glas zonder gebruik van de vulplaat.

Set klemmen geleverd met stelgereedschap DFUT01

16.7 / 17.5

20.7 / 21.5

DF1721MR

Dit model klem is al geconfigureerd voor 8+8 mm glas, met gebruik van vulplaten.

Omkeerbaarheid van de configuratie
De klem is omkeerbaar wanneer de vulplaat wordt verwijderd en is dan geschikt voor 10+10 mm glas.

20.7 / 21.5

16.7 / 17.5

DF2121MR

Dit model klem is al geconfigureerd voor 10+10 mm glas, zonder gebruik van vulplaten.

Omkeerbaarheid van de configuratie
De klem is omkeerbaar: de vulplaat kan afzonderlijk besteld worden en na montage is de klem geschikt voor 8+8 mm glas.


DF1721MR


DF2121MR

KIT DEFENDER 810MF

ZIJMONTAGE

Afwerking: /6 /10 /97 /R25 /RAL

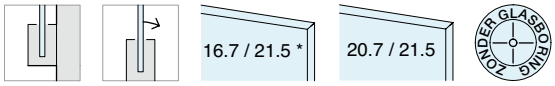

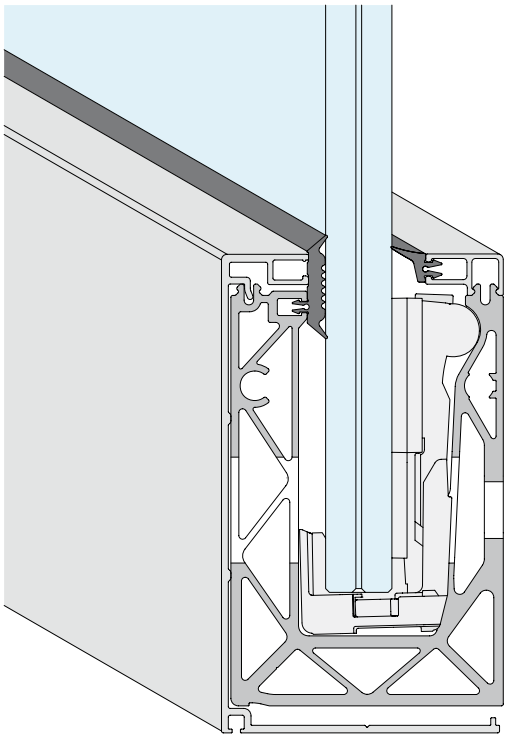

***de onbewerkte geleverde profielen zijn niet beschermd, de bescherming moet worden verzekerd door middel van geschikte technieken, afhankelijk van het beoogde gebruik.**

DEFENDER XP en PICO

De kleinste, de sterkste

Het assortiment XP en PICO biedt alle veiligheid van de DEFENDER-lijn, in het klein. Ideaal voor toepassing op lage wanden, voor scheidingswanden op volledige hoogte en voor alle situaties waarin de belastingen lager zijn dan de typische waarden die vereist zijn voor borstweringen.

Alle aluminiumprofielen zijn beschermd met 20 micron anodisatie of HPQ-lak voor hoge duurzaamheid, zelfs in agressieve omgevingen*. De draagprofielen worden voorgeboord geleverd met een afstand tussen de boringen van 200 mm, zodat ze klaar zijn voor montage. Op aanvraag is er de mogelijkheid om profielen te maken met extra boringen of sneden op maat, voor elk project.

Klemmen van hoogwaardige kunststoffen voor een superieure duurzaamheid en veiligheid: klaar voor gebruik voor nog sneller installeren. XP-serie met tweezijdige glasverstelling. PICO-serie met eenzijdige installatie zonder verstelling.

Beschikbare afwerkingsafdekkingen:

KIT DEFENDER XP

VLOERMONTAGE

Afwerking: /6 /10 /97 /R25 /RAL

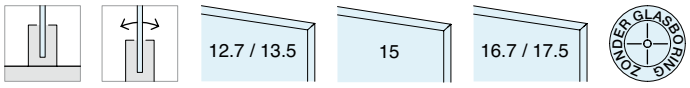

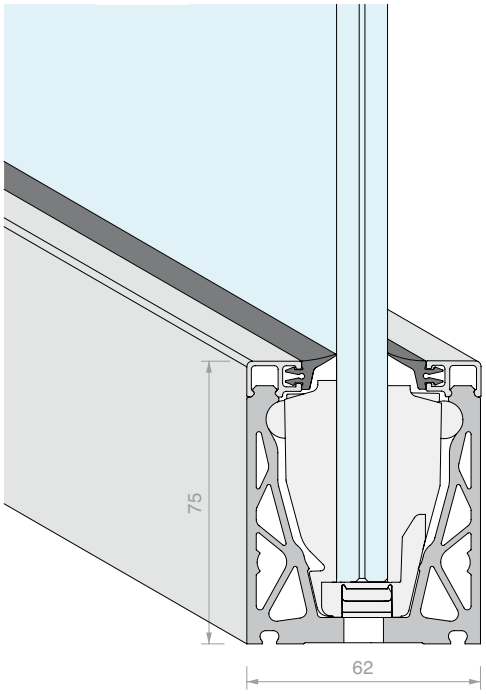

Alle Defender-kits zijn uit voorraad leverbaar in 3 maten:

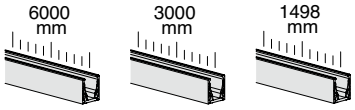



KLEMMEN DEFENDER XP
TWEEZIJDIG VERSTELBAAR
Materiaal: POM, Grivory, Roestvrij staal



KLEMMEN DEFENDER PICO
EENZIJDIG
Materiaal: POM, Aluminium (DFP17) of Grivory, Roestvrij staal

KIT DEFENDER PICO
VLOERMONTAGE
Afwerking: /6 /10 /97 /R25 /RAL

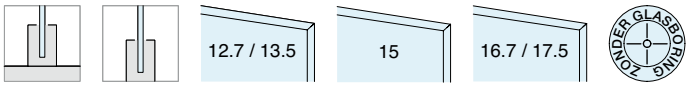

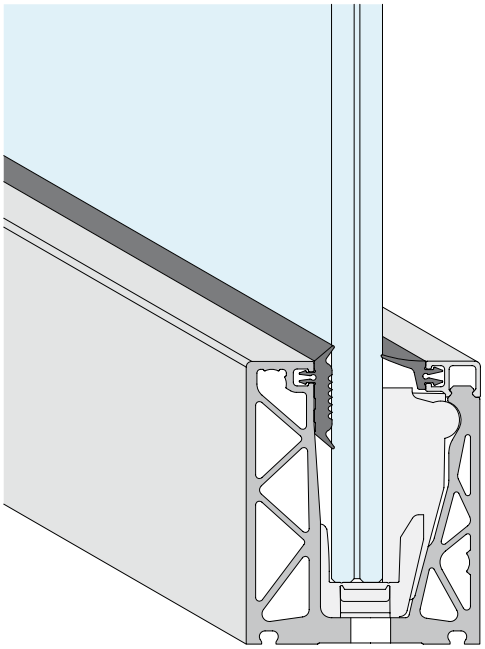

***de onbewerkte geleverde profielen zijn niet beschermd, de bescherming moet worden verzekerd door middel van geschikte technieken, afhankelijk van het beoogde gebruik.**

DEFENDER 1212

Pure kracht voor de extreemste oplossingen

Het DEFENDER 1212-assortiment is speciaal ontworpen om aan de hoogste prestatie-eisen te voldoen; door de mogelijkheid dikke, stijve en resistente glasplaten te installeren, bereiken deze systemen zeer hoge bedrijfsbelastingen. De uitzonderlijke eigenschappen maken deze profielen bijzonder geschikt voor gebruik in tribunes van stadions, drukke plaatsen of voor ruiten op grote hoogte in buitengebieden die worden blootgesteld aan sterke windstoten.

Alle aluminiumprofielen zijn beschermd met 20 micron anodisatie of HPQ-lak voor hoge duurzaamheid, zelfs in agressieve omgevingen*. De draagprofielen worden voorgeboord geleverd met een afstand tussen de boringen van 200 mm, zodat ze klaar zijn voor montage. Op aanvraag is er de mogelijkheid om profielen te maken met extra boringen of sneden op maat, voor elk project.

Met de voorgemonteerde klemmen in hoogwaardige composietkunststoffen kan het glas gemakkelijk en snel vastgezet worden, voor een maximale veiligheid en superieure duurzaamheid. Hellingaanpassing van het glas en het vastzetten van de positie wordt aan beide zijden uitgevoerd.

Beschikbare afwerkingsafdekkingen:

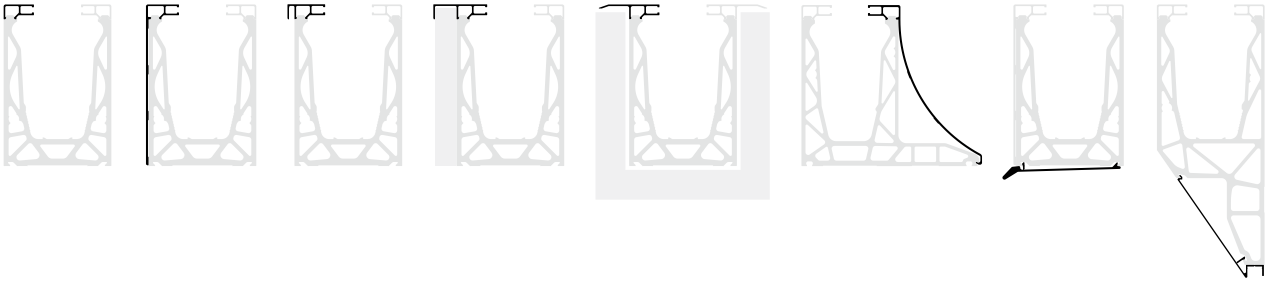

KIT DEFENDER 1212LM

VLOERMONTAGE

Afwerking: /97

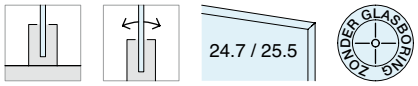

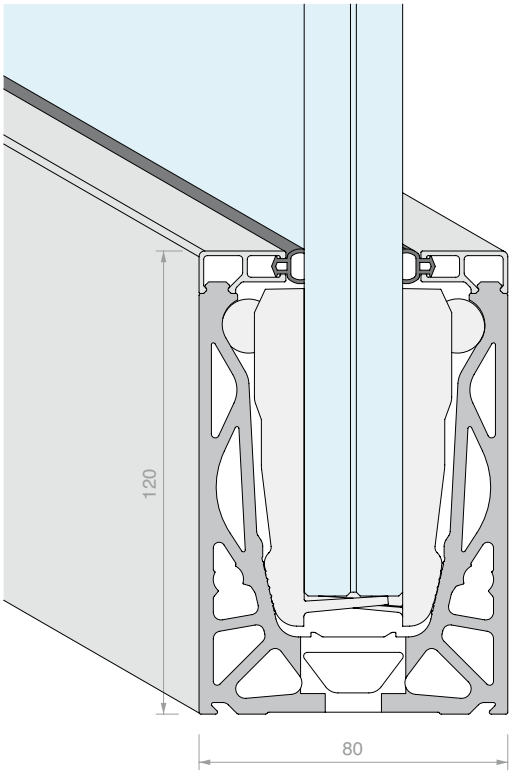

KIT DEFENDER 1212DK

VLOERMONTAGE MET ZIJSTEUN

Afwerking: /97

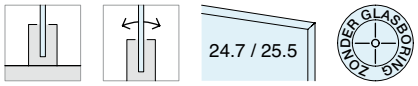

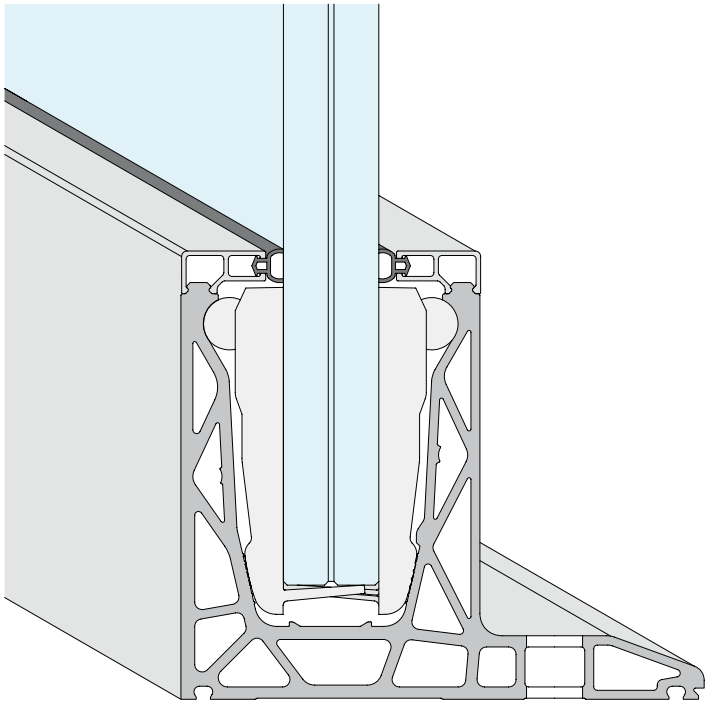

Alle Defender-kits zijn uit voorraad leverbaar in 3 maten:

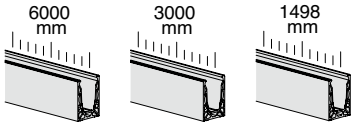

Optionele afvoerprofielen:

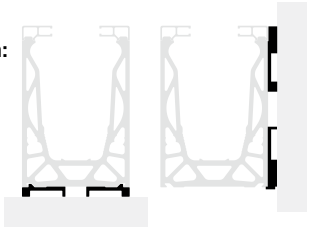



KLEMMEN DEFENDER 1212
TWEEZIJDIG VERSTELBAAR
Materiaal: POM, Aluminium, Roestvrij staal, TPE

KIT DEFENDER 1212FR
ZIJMONTAGE
Afwerking: /97

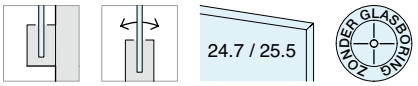

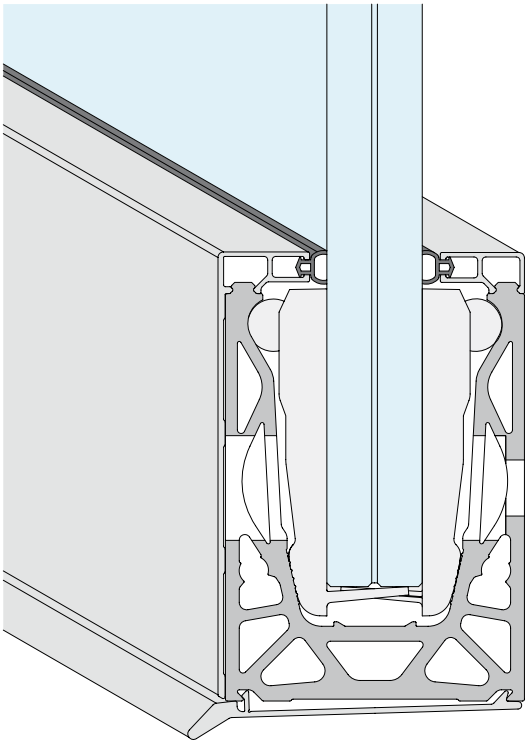

KIT DEFENDER 1212SP
ZIJMONTAGE MET STEUN AAN DE BASIS
Afwerking: /97

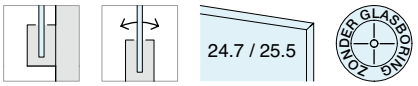

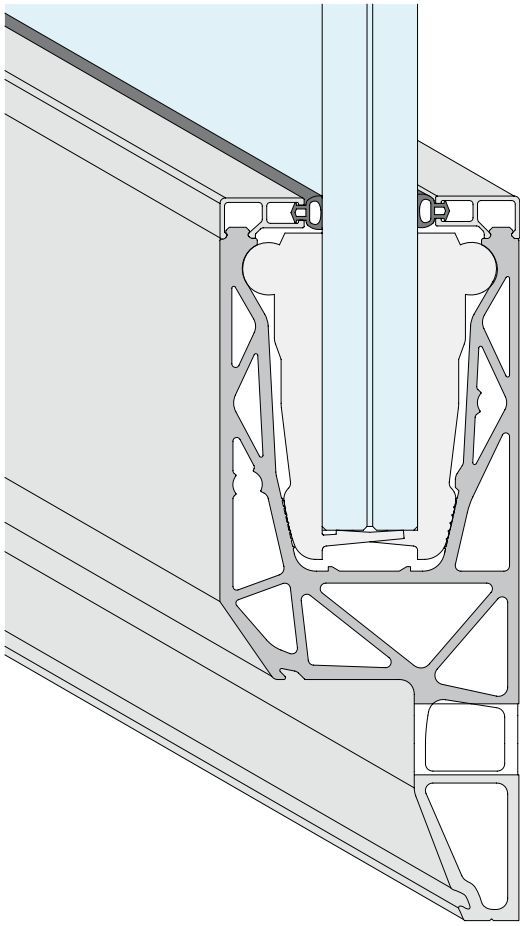

***de onbewerkte geleverde profielen zijn niet beschermd, de bescherming moet worden verzekerd door middel van geschikte technieken, afhankelijk van het beoogde gebruik.**





KIT DEFENDER 810LM

VLOERMONTAGE

GECONFIGUREERD VOOR 8+8 MM GLAS

Materiaal: Aluminium

Afwerking: /6 /10 /97 /R25 /RAL

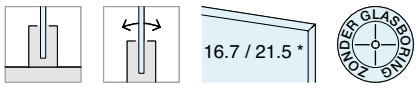

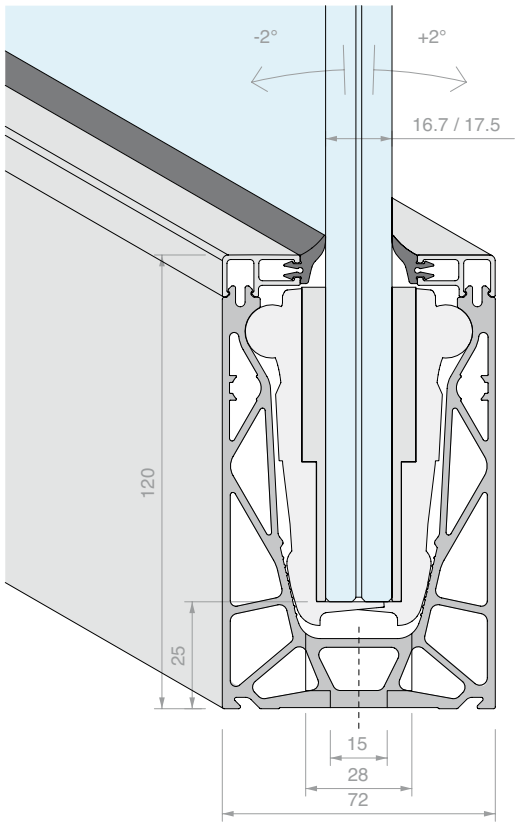

6000 mm

Inhoud van de kit:

Art.	Omschrijving	Aantal
DFP88G01.03	Dichtingsprofiel met lip	4 st.
DF100.60	Klipsbaar afwerkingsprofiel boven	2 st.
DF1721	Klemmen 810 voor 8+8 mm glas	24 st.
DF810LM.60	Vloerprofiel	1 st.

Art.	Lengte	Aantal
DF810LM17KIT.60	**6000** mm	1 st.

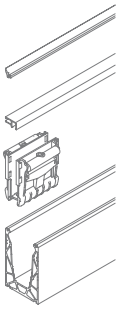

3000 mm

Inhoud van de kit:

Art.	Omschrijving	Aantal
DFP88G01.03	Dichtingsprofiel met lip	2 st.
DF100.30	Klipsbaar afwerkingsprofiel boven	2 st.
DF1721	Klemmen 810 voor 8+8 mm glas	12 st.
DF810LM.30	Vloerprofiel	1 st.

Art.	Lengte	Aantal
DF810LM17KIT.30	**3000** mm	1 st.

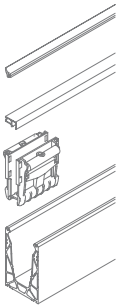

1498 mm

Inhoud van de kit:

Art.	Omschrijving	Aantal
DFP88G01.03	Dichtingsprofiel met lip	1 st.
DF100.15	Klipsbaar afwerkingsprofiel boven	2 st.
DF1721	Klemmen 810 voor 8+8 mm glas	6 st.
DF810LM.15	Vloerprofiel	1 st.

Art.	Lengte	Aantal
DF810LM17KIT.15	**1498** mm	1 st.

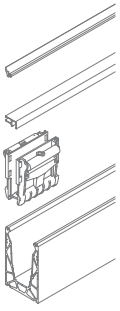

*CONFIGUREERBARE KLEMMEN voor DEFENDER810

De DEFENDER810-klemmen maken een dubbele configuratie mogelijk: voor 8+8 mm glas met gebruik van vulplaten, voor 10+10 mm glas zonder gebruik van vulplaten.

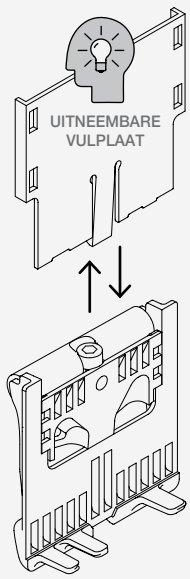

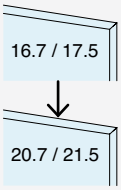

DF1721

Dit model klem is al geconfigureerd voor 8+8 mm glas, met gebruik van vulplaten.

Omkeerbaarheid van de configuratie

De klem is omkeerbaar wanneer de vulplaten worden verwijderd en is dan geschikt voor 10+10 mm glas.

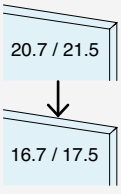

DF2121

Dit model klem is al geconfigureerd voor 10+10 mm glas, zonder gebruik van vulplaten.

Omkeerbaarheid van de configuratie

De klem is omkeerbaar: vulplaten kunnen afzonderlijk besteld worden en na montage is de klem geschikt voor 8+8 mm glas.

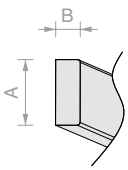

LEDAFMETINGEN

A = max. 12 mm
B = max. 5 mm

IP > 65
sticker met plakzijde achter

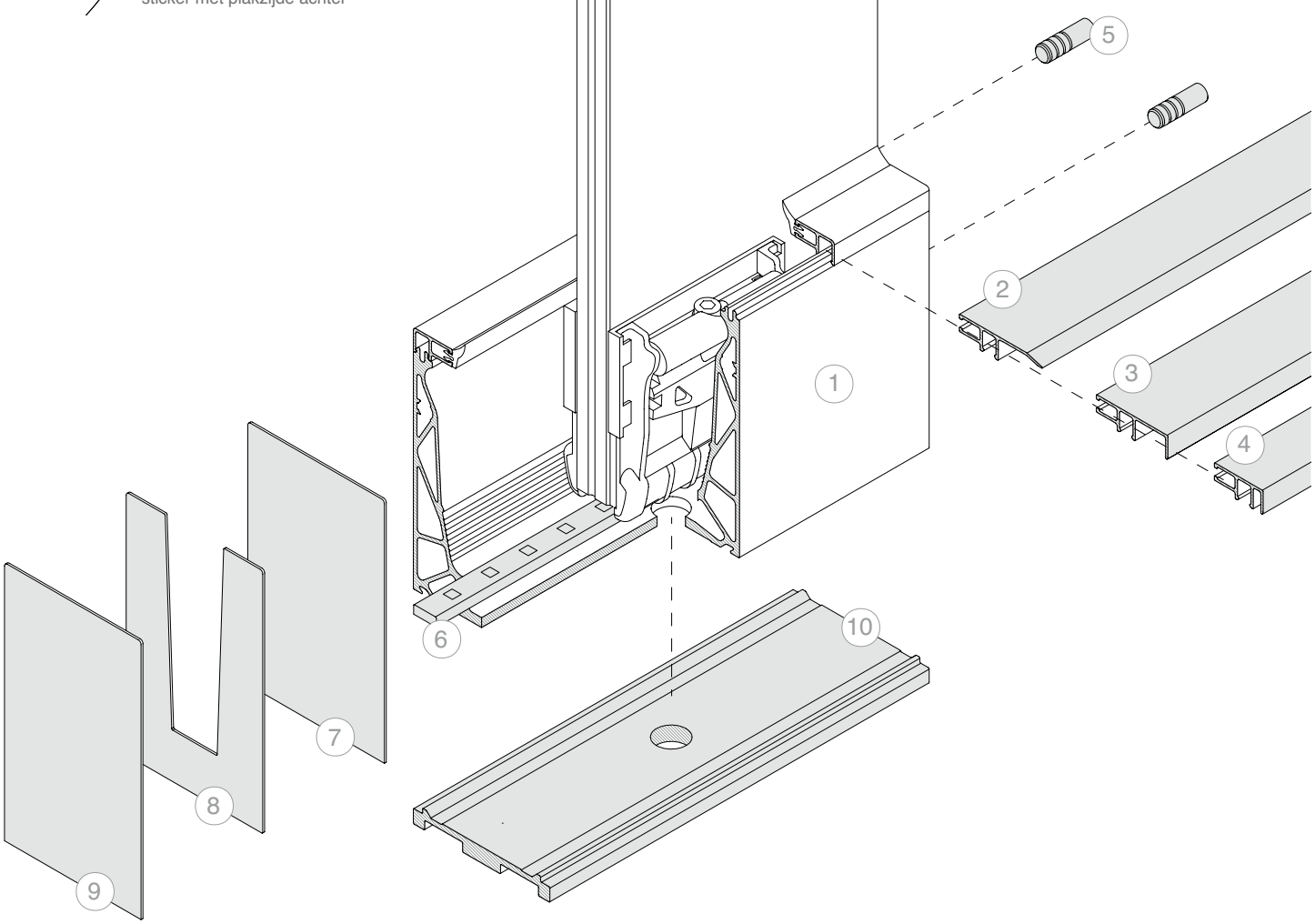

N.	Art.
1	**DF810LM17KIT**

Optioneel:

N.	Art.	Omschrijving
2	**DF101**	Klipsbaar profiel voetlijst
3	**DF216**	Profiel voor plaatsing frontale cover met max. dikte 16 mm
4	**DF204**	Profiel voor plaatsing frontale cover met max. dikte 4 mm
5	**DF25**	2 centreerstiften
6	**LED**	Ledstrip voor buitengebruik
7	**DF12072AL**	Gesloten eindkap
8	**DF2TPAL**	Eindkap met V-opening
9	**DF12772AL**	Gesloten eindkap met profiel DFA72
10	**DFA72**	Waterafvoerprofiel

LEDINFO p. 150

TECH-NISCHE INFO p. 154

AFSTAND TUSSEN BORINGEN

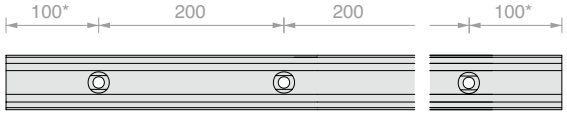

* de positie van de eerste en de laatste boring is slechts een indicatie, voor specifieke verzoeken kunt u contact opnemen met de klantenservice.

KIT DEFENDER 810LM

VLOERMONTAGE

GECONFIGUREERD VOOR 10+10 MM GLAS

Materiaal: Aluminium

Afwerking: /6 /10 /97 /R25 /RAL



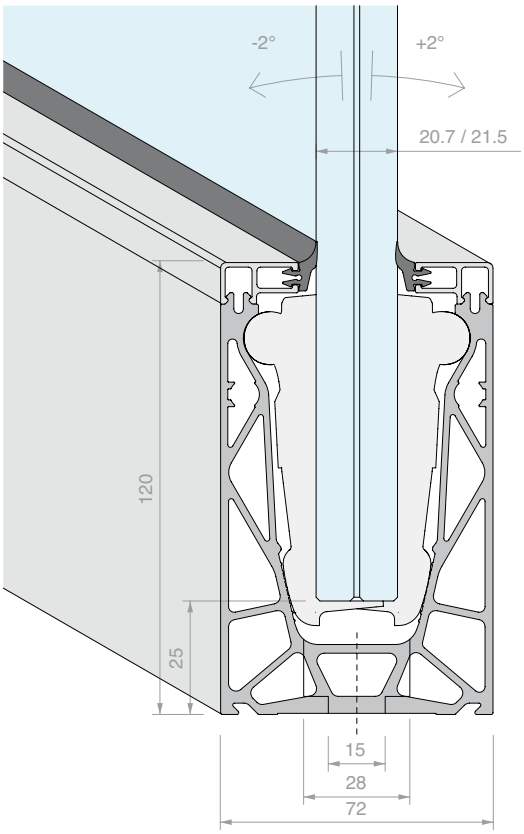

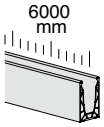

Inhoud van de kit:

Art.	Omschrijving	Aantal
DFP88G01.03	Dichtingsprofiel met lip	4 st.
DF100.60	Klipsbaar afwerkingsprofiel boven	2 st.
DF2121	Klemmen 810 voor 10+10 mm glas	24 st.
DF810LM.60	Vloerprofiel	1 st.

Art.	Lengte	Aantal
DF810LM21KIT.60	**6000** mm	1 st.

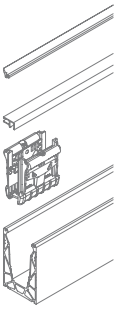

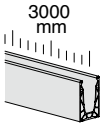

Inhoud van de kit:

Art.	Omschrijving	Aantal
DFP88G01.03	Dichtingsprofiel met lip	2 st.
DF100.30	Klipsbaar afwerkingsprofiel boven	2 st.
DF2121	Klemmen 810 voor 10+10 mm glas	12 st.
DF810LM.30	Vloerprofiel	1 st.

Art.	Lengte	Aantal
DF810LM21KIT.30	**3000** mm	1 st.

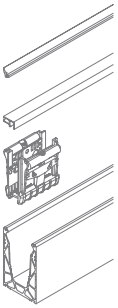

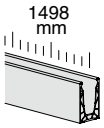

Inhoud van de kit:

Art.	Omschrijving	Aantal
DFP88G01.03	Dichtingsprofiel met lip	1 st.
DF100.15	Klipsbaar afwerkingsprofiel boven	2 st.
DF2121	Klemmen 810 voor 10+10 mm glas	6 st.
DF810LM.15	Vloerprofiel	1 st.

Art.	Lengte	Aantal
DF810LM21KIT.15	**1498** mm	1 st.

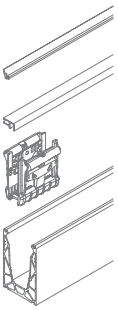

CONFIGUREERBARE KLEMMEN voor DEFENDER810

De DEFENDER810-klemmen maken een dubbele configuratie mogelijk: voor 8+8 mm glas met gebruik van vulplaten, voor 10+10 mm glas zonder gebruik van vulplaten.

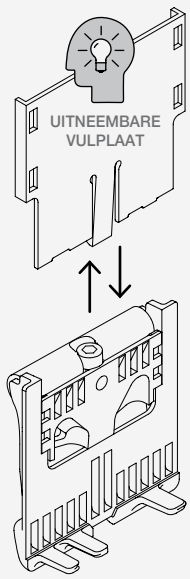

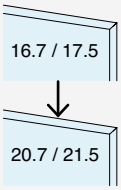

DF1721

Dit model klem is al geconfigureerd voor 8+8 mm glas, met gebruik van vulplaten.

Omkeerbaarheid van de configuratie
De klem is omkeerbaar wanneer de vulplaten worden verwijderd en is dan geschikt voor 10+10 mm glas.

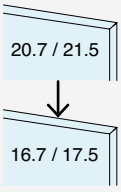

DF2121

Dit model klem is al geconfigureerd voor 10+10 mm glas, zonder gebruik van vulplaten.

Omkeerbaarheid van de configuratie
De klem is omkeerbaar: vulplaten kunnen afzonderlijk besteld worden en na montage is de klem geschikt voor 8+8 mm glas.

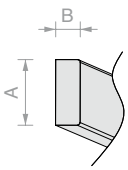

LEDAFMETINGEN

A = max. 12 mm
B = max. 5 mm

IP > 65
sticker met plakzijde achter

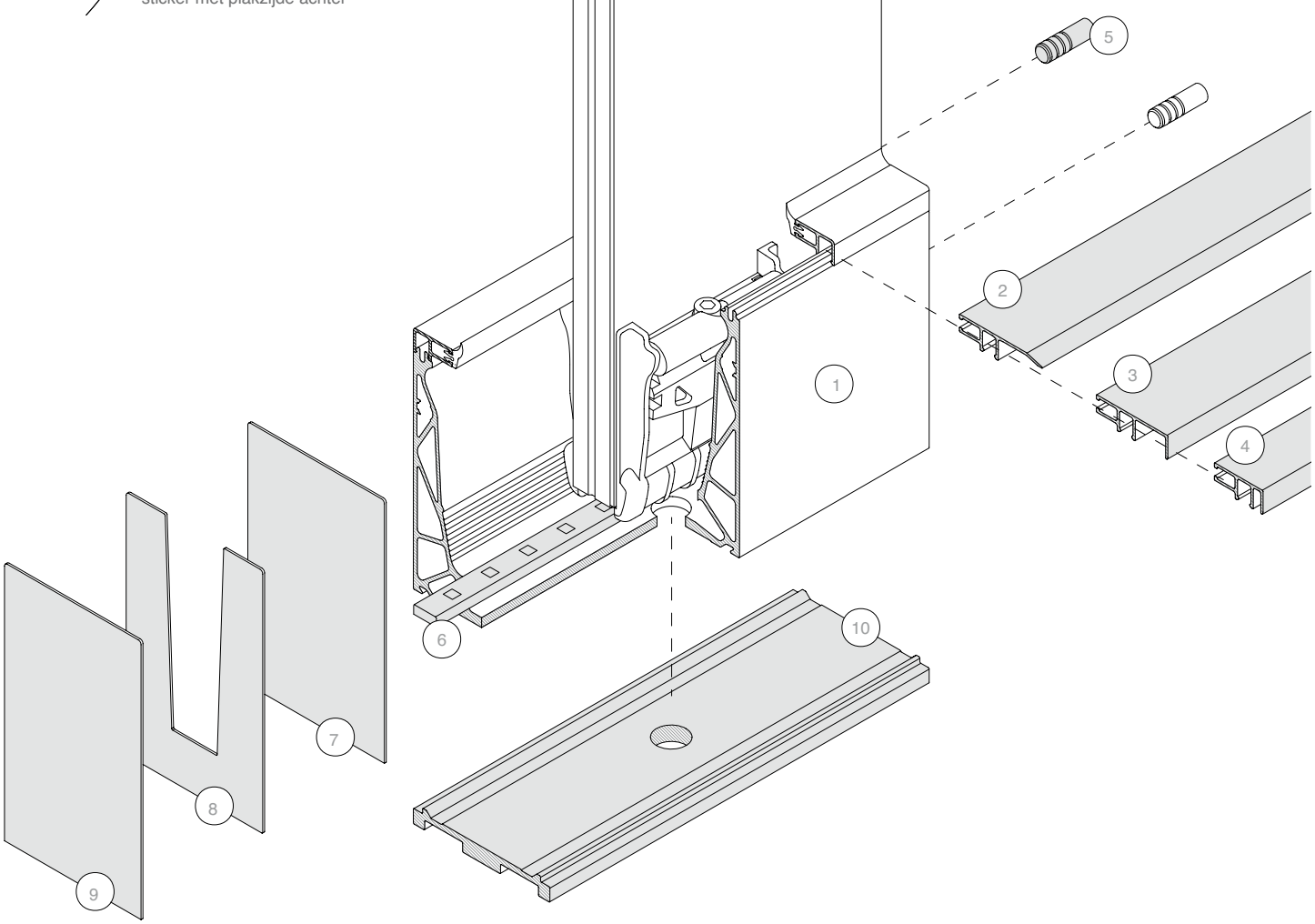

LEDINFO p. 150

TECH-NISCHE INFO p. 154

AFSTAND TUSSEN BORINGEN

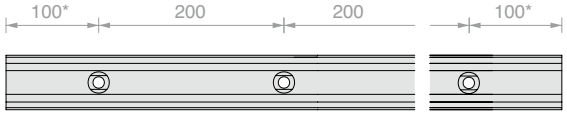

* de positie van de eerste en de laatste boring is slechts een indicatie, voor specifieke verzoeken kunt u contact opnemen met de klantenservice.

N.	Art.
1	**DF810LM21KIT**

Optioneel:

N.	Art.	Omschrijving
2	**DF101**	Klipsbaar profiel voetlijst
3	**DF216**	Profiel voor plaatsing frontale cover met max. dikte 16 mm
4	**DF204**	Profiel voor plaatsing frontale cover met max. dikte 4 mm
5	**DF25**	2 centreerstiften
6	**LED**	Ledstrip voor buitengebruik
7	**DF12072AL**	Gesloten eindkap
8	**DF2TPAL**	Eindkap met V-opening
9	**DF12772AL**	Gesloten eindkap met profiel DFA72
10	**DFA72**	Waterafvoerprofiel

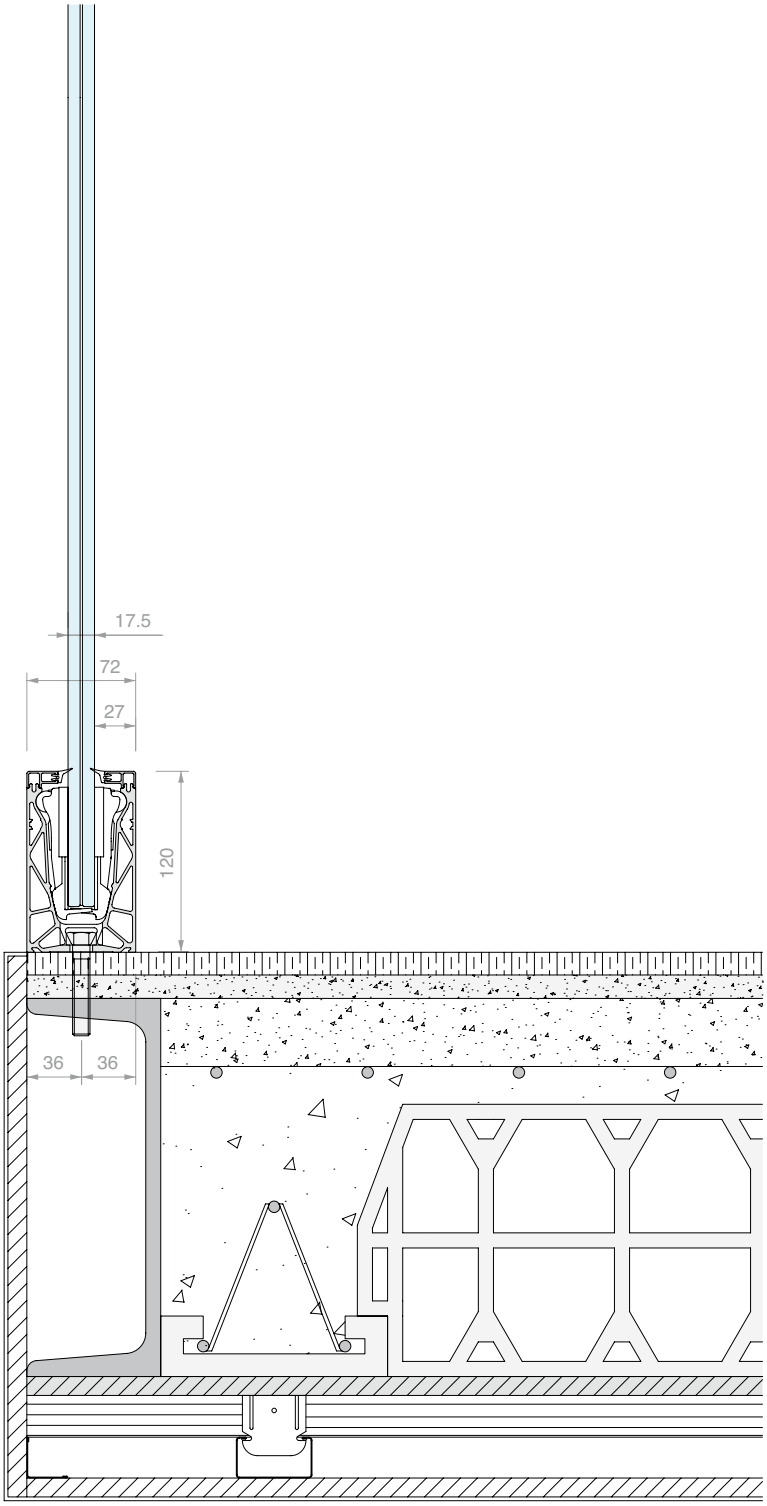
17.5
72
27
120
36
36



KIT DEFENDER 810MR

VLOERMONTAGE

GECONFIGUREERD VOOR 8+8 MM GLAS

Materiaal: Aluminium

Afwerking: /6 /10 /97 /R25 /RAL

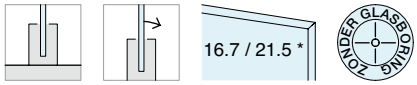

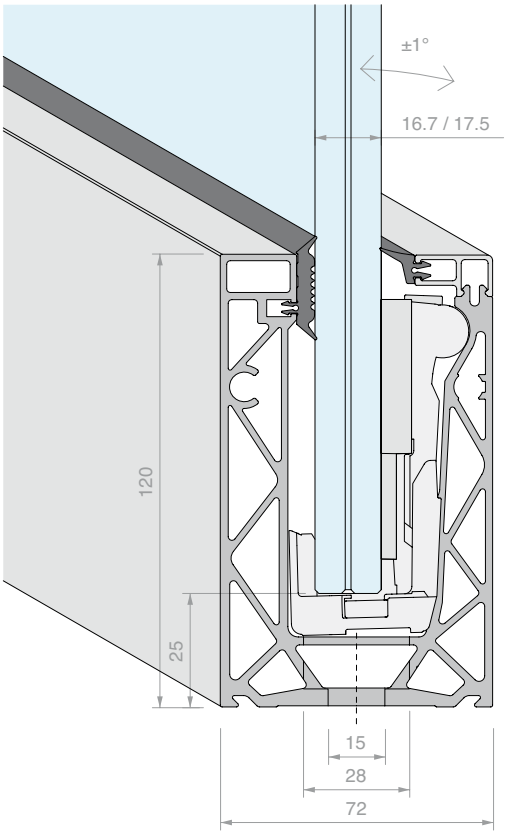

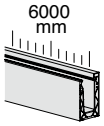

Inhoud van de kit:

Art.	Omschrijving	Aantal
DFP88G01.03	Dichtingsprofiel met lip	2 st.
DFPG03.03	Plat dichtingsprofiel	2 st.
DF100.60	Klipsbaar afwerkingsprofiel boven	1 st.
DF1721MR	Klemmen 810 voor 8+8 mm glas	24 st.
DF810MR.60	Enkelzijdig vloerprofiel	1 st.

Art.	Lengte	Aantal
DF810MR17KIT.60	**6000** mm	1 st.

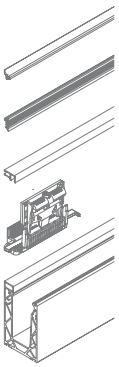

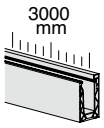

Inhoud van de kit:

Art.	Omschrijving	Aantal
DFP88G01.03	Dichtingsprofiel met lip	1 st.
DFPG03.03	Plat dichtingsprofiel	1 st.
DF100.30	Klipsbaar afwerkingsprofiel boven	1 st.
DF1721MR	Klemmen 810 voor 8+8 mm glas	12 st.
DF810MR.30	Enkelzijdig vloerprofiel	1 st.

Art.	Lengte	Aantal
DF810MR17KIT.30	**3000** mm	1 st.

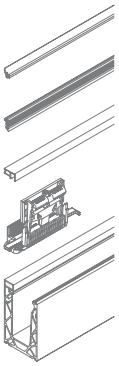

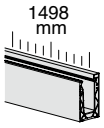

Inhoud van de kit:

Art.	Omschrijving	Aantal
DFP88G01	Dichtingsprofiel met lip	1.5 m
DFPG03	Plat dichtingsprofiel	1.5 m
DF100.15	Klipsbaar afwerkingsprofiel boven	1 st.
DF1721MR	Klemmen 810 voor 8+8 mm glas	6 st.
DF810MR.15	Enkelzijdig vloerprofiel	1 st.

Art.	Lengte	Aantal
DF810MR17KIT.15	**1498** mm	1 st.

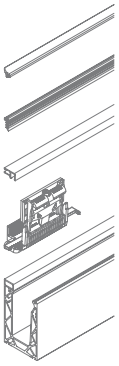

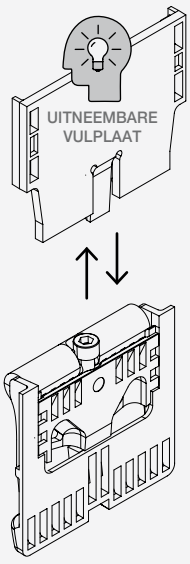

*CONFIGUREERBARE KLEMMEN voor DEFENDER810MR

De DEFENDER810MR-klemmen maken een dubbele configuratie mogelijk: voor 8+8 mm glas met gebruik van een vulplaat, voor 10+10 mm glas zonder gebruik van de vulplaat.

Set klemmen geleverd met stelgereedschap DFUT01

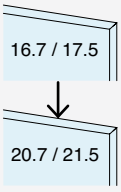

DF1721MR

Dit model klem is al geconfigureerd voor 8+8 mm glas, met gebruik van vulplaten.

Omkeerbaarheid van de configuratie
De klem is omkeerbaar wanneer de vulplaat wordt verwijderd en is dan geschikt voor 10+10 mm glas.

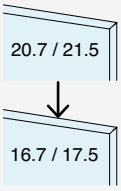

DF2121MR

Dit model klem is al geconfigureerd voor 10+10 mm glas, zonder gebruik van vulplaten.

Omkeerbaarheid van de configuratie
De klem is omkeerbaar: de vulplaat kan afzonderlijk besteld worden en na montage is de klem geschikt voor 8+8 mm glas.

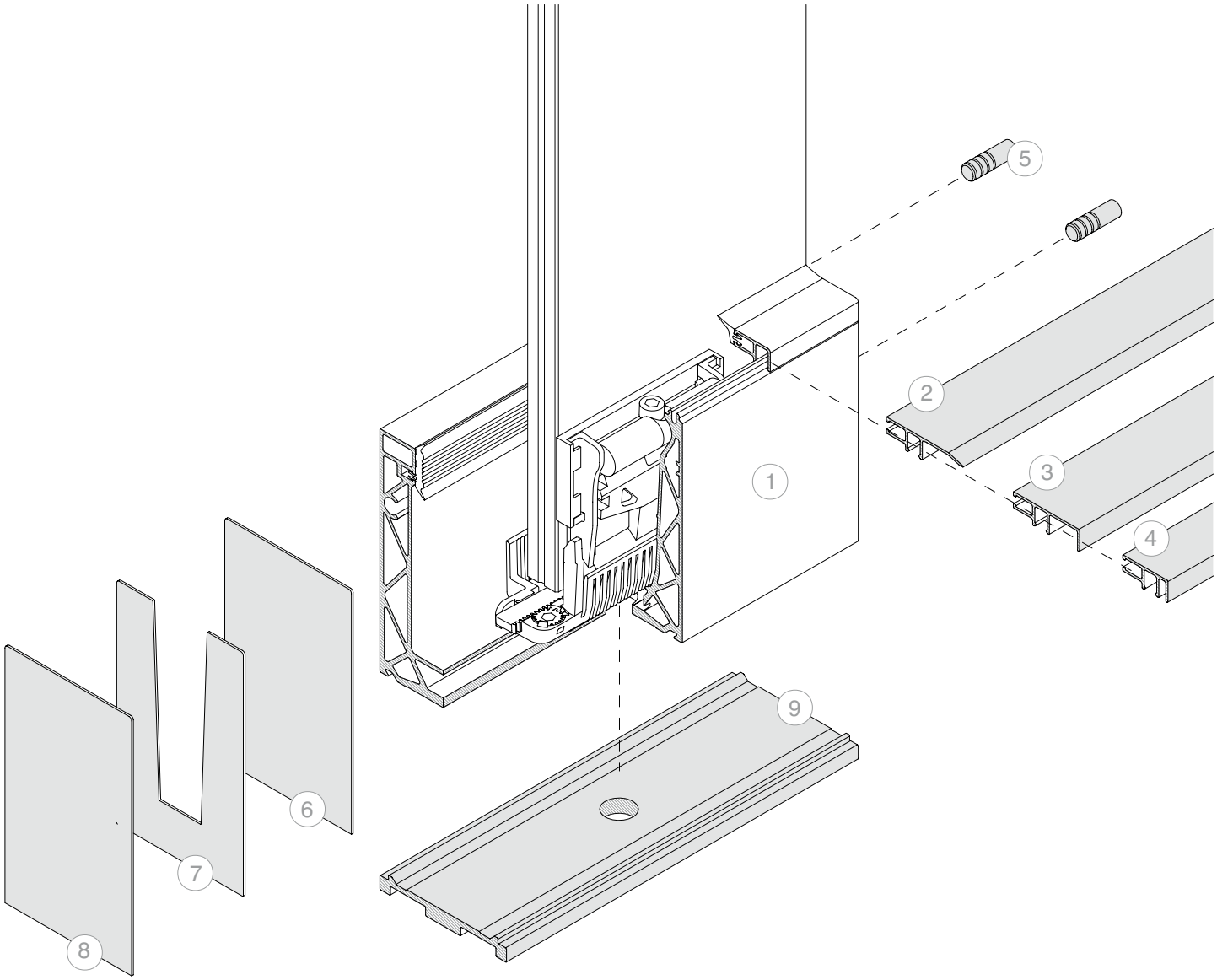

N.	Art.
1	**DF810MR17KIT**

Optioneel:

N.	Art.	Omschrijving
2	**DF101**	Klipsbaar profiel voetlijst
3	**DF216**	Profiel voor plaatsing frontale cover met max. dikte 16 mm
4	**DF204**	Profiel voor plaatsing frontale cover met max. dikte 4 mm
5	**DF25**	2 centreerstiften
6	**DF12072AL**	Gesloten eindkap
7	**DF2TPAL**	Eindkap met V-opening
8	**DF12772AL**	Gesloten eindkap met profiel DFA72
9	**DFA72**	Waterafvoerprofiel

TECH-NISCHE INFO p. 154

Opmerking: Systeem niet compatibel met LED-strips in het kanaal

AFSTAND TUSSEN BORINGEN

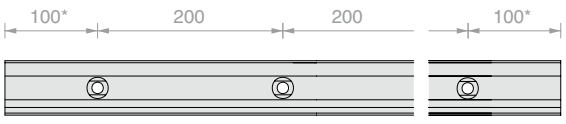

* de positie van de eerste en de laatste boring is slechts een indicatie, voor specifieke verzoeken kunt u contact opnemen met de klantenservice.

KIT DEFENDER 810MR

VLOERMONTAGE

GECONFIGUREERD VOOR 10+10 MM GLAS

Materiaal: Aluminium

Afwerking: /6 /10 /97 /R25 /RAL



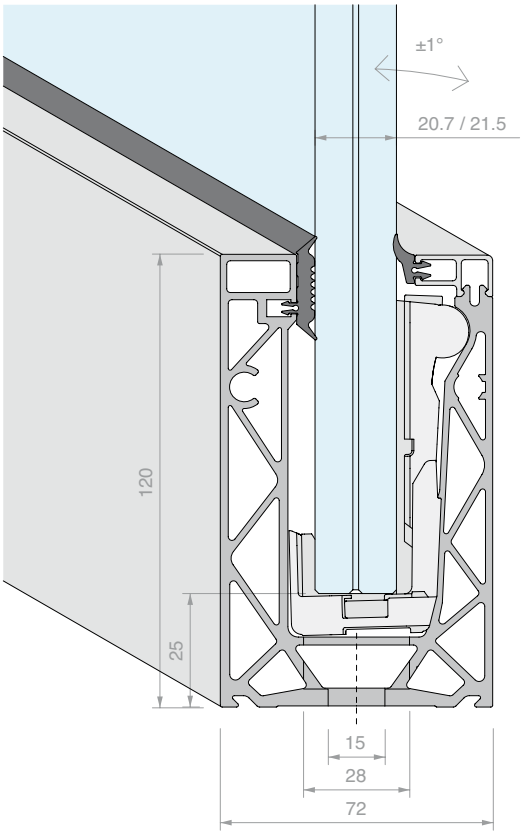

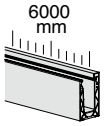

Inhoud van de kit:

Art.	Omschrijving	Aantal
DFP88G01.03	Dichtingsprofiel met lip	2 st.
DFPG03.03	Plat dichtingsprofiel	2 st.
DF100.60	Klipsbaar afwerkingsprofiel boven	1 st.
DF2121MR	Klemmen 810 voor 10+10 mm glas	24 st.
DF810MR.60	Enkelzijdig vloerprofiel	1 st.

Art.	Lengte	Aantal
DF810MR21KIT.60	**6000** mm	1 st.

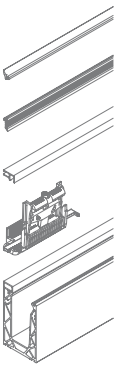

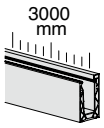

Inhoud van de kit:

Art.	Omschrijving	Aantal
DFP88G01.03	Dichtingsprofiel met lip	1 st.
DFPG03.03	Plat dichtingsprofiel	1 st.
DF100.30	Klipsbaar afwerkingsprofiel boven	1 st.
DF2121MR	Klemmen 810 voor 10+10 mm glas	12 st.
DF810MR.30	Enkelzijdig vloerprofiel	1 st.

Art.	Lengte	Aantal
DF810MR21KIT.30	**3000** mm	1 st.

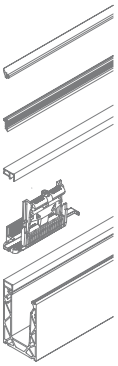

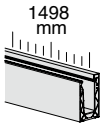

Inhoud van de kit:

Art.	Omschrijving	Aantal
DFP88G01	Dichtingsprofiel met lip	1.5 m
DFPG03	Plat dichtingsprofiel	1.5 m
DF100.15	Klipsbaar afwerkingsprofiel boven	1 st.
DF2121MR	Klemmen 810 voor 10+10 mm glas	6 st.
DF810MR.15	Enkelzijdig vloerprofiel	1 st.

Art.	Lengte	Aantal
DF810MR21KIT.15	**1498** mm	1 st.

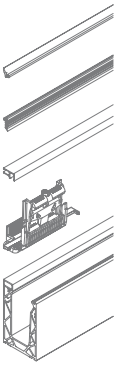

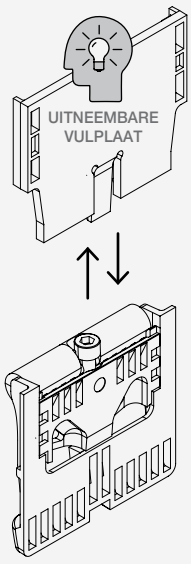

CONFIGUREERBARE KLEMMEN voor DEFENDER810MR

De DEFENDER810MR-klemmen maken een dubbele configuratie mogelijk: voor 8+8 mm glas met gebruik van een vulplaat, voor 10+10 mm glas zonder gebruik van de vulplaat.

Set klemmen geleverd met stelgereedschap DFUT01

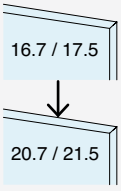

DF1721MR

Dit model klem is al geconfigureerd voor 8+8 mm glas, met gebruik van vulplaten.

Omkeerbaarheid van de configuratie
De klem is omkeerbaar wanneer de vulplaat wordt verwijderd en is dan geschikt voor 10+10 mm glas.

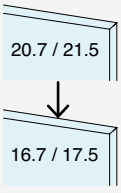

DF2121MR

Dit model klem is al geconfigureerd voor 10+10 mm glas, zonder gebruik van vulplaten.

Omkeerbaarheid van de configuratie
De klem is omkeerbaar: de vulplaat kan afzonderlijk besteld worden en na montage is de klem geschikt voor 8+8 mm glas.

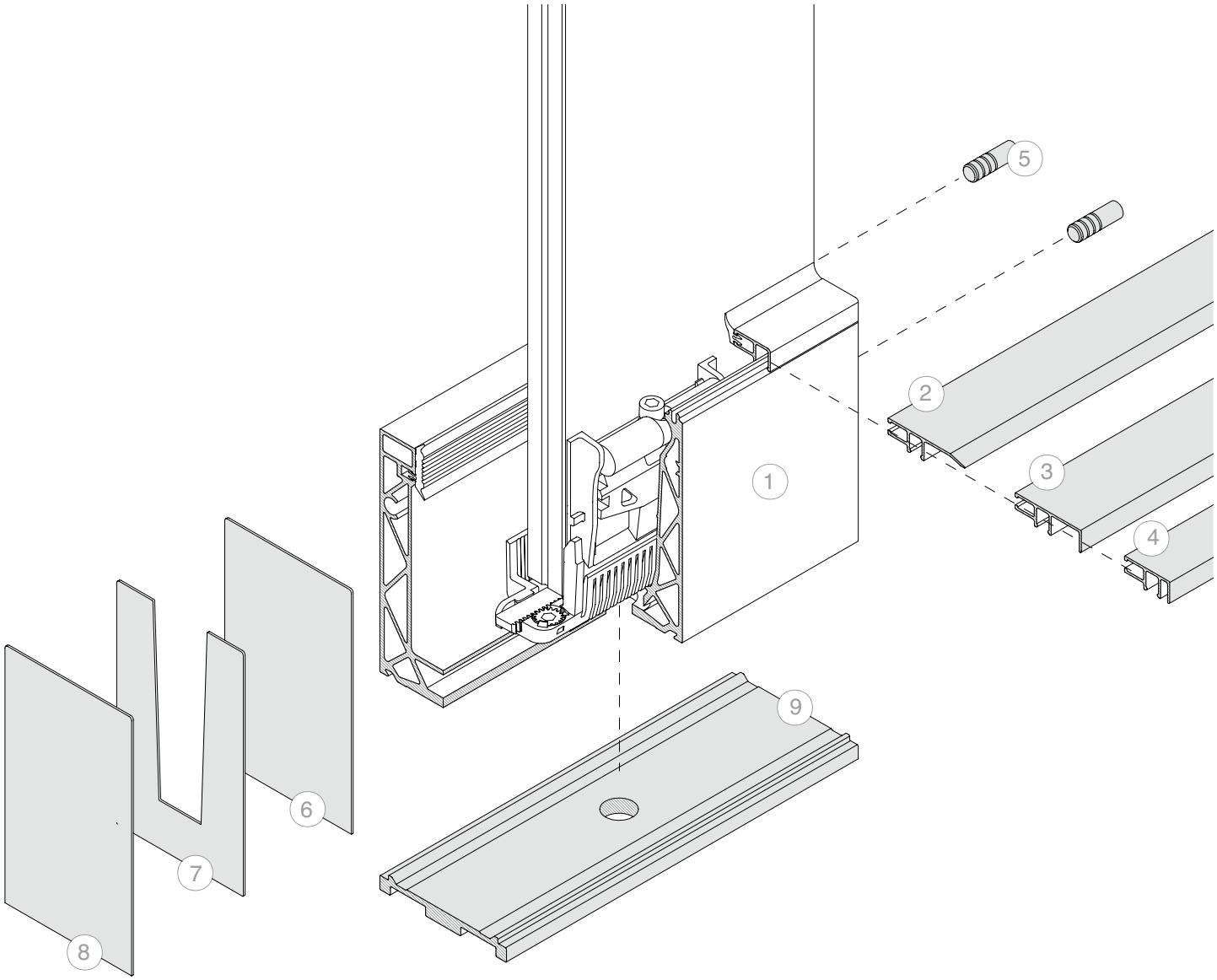

TECH-NISCHE INFO
p. 154

Opmerking: Systeem niet compatibel met LED-strips in het kanaal

AFSTAND TUSSEN BORINGEN

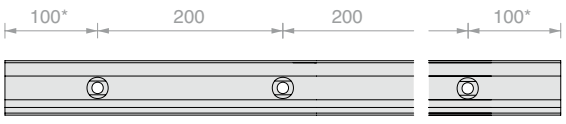

* de positie van de eerste en de laatste boring is slechts een indicatie, voor specifieke verzoeken kunt u contact opnemen met de klantenservice.

N.	Art.	
1	**DF810MR21KIT**	

Optioneel:

N.	Art.	Omschrijving
2	**DF101**	Klipsbaar profiel voetlijst
3	**DF216**	Profiel voor plaatsing frontale cover met max. dikte 16 mm
4	**DF204**	Profiel voor plaatsing frontale cover met max. dikte 4 mm
5	**DF25**	2 centreerstiften
6	**DF12072AL**	Gesloten eindkap
7	**DF2TPAL**	Eindkap met V-opening
8	**DF12772AL**	Gesloten eindkap met profiel DFA72
9	**DFA72**	Waterafvoerprofiel

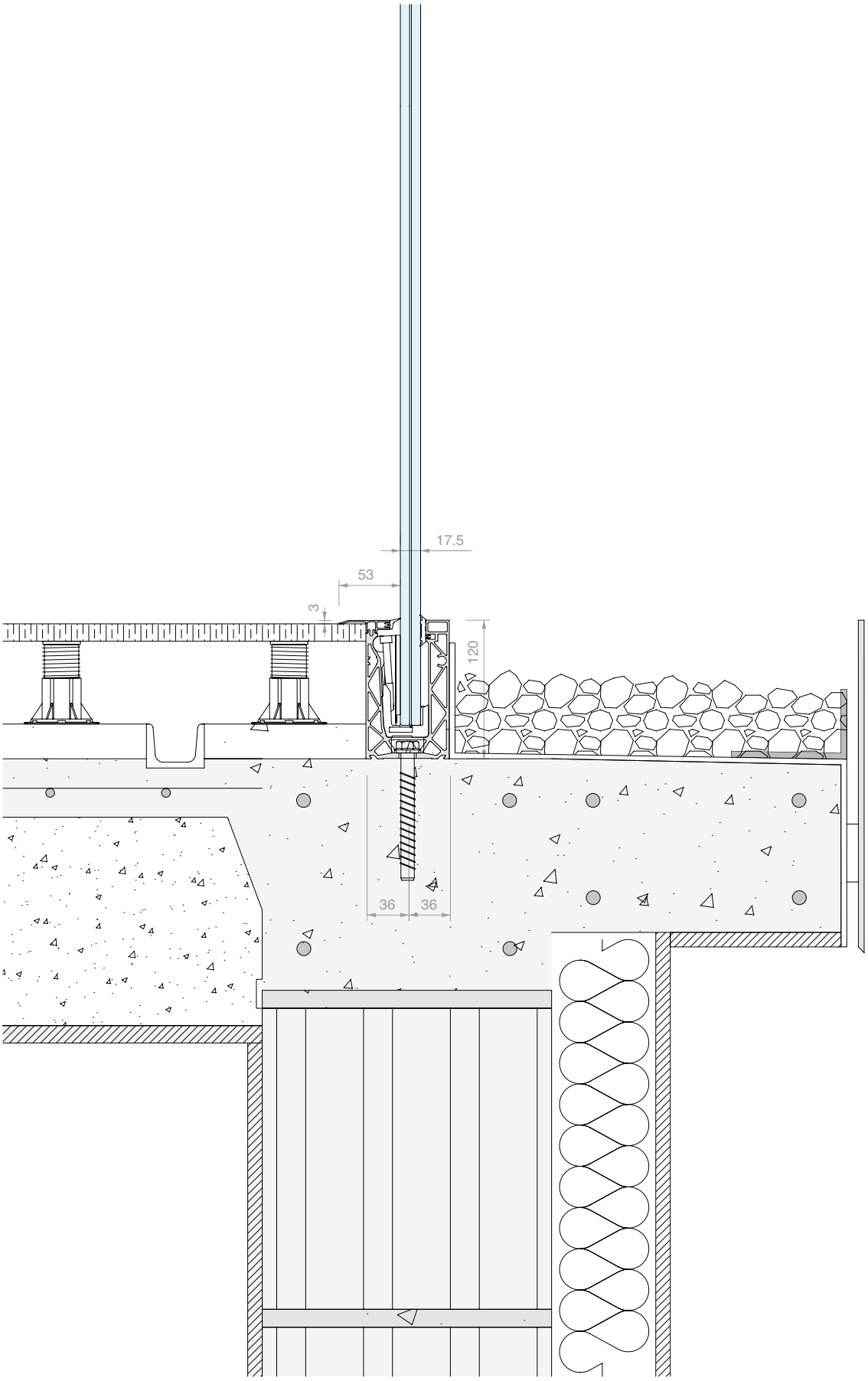
17.5
53
3
120
36
36







KIT DEFENDER 810DK

VLOERMONTAGE MET ZIJSTEUN
GECONFIGUREERD VOOR 8+8 MM GLAS
Materiaal: Aluminium
Afwerking: /97

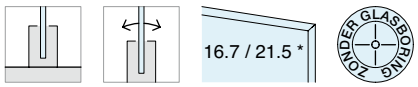

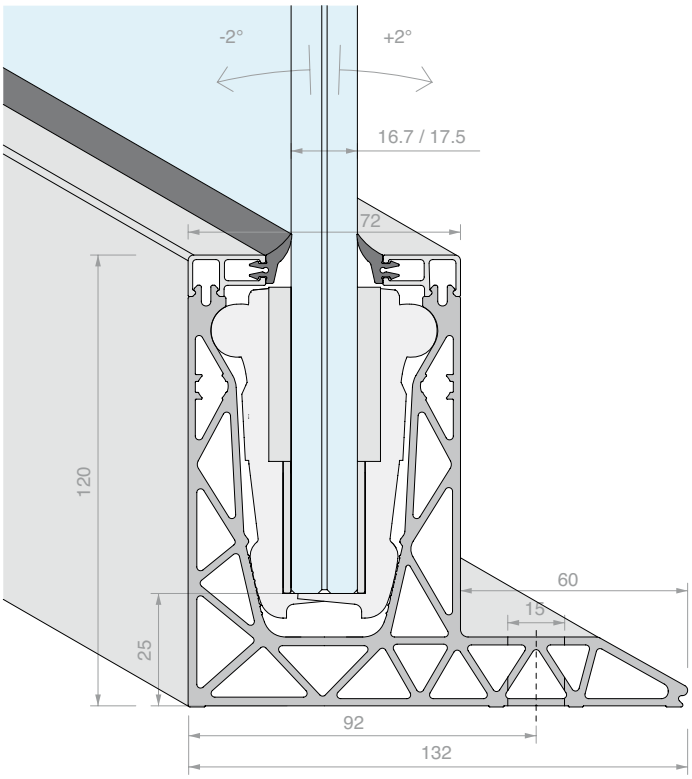

6000 mm

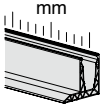

Inhoud van de kit:

Art.	Omschrijving	Aantal
DFP88G01.03	Dichtingsprofiel met lip	4 st.
DF100.60	Klipsbaar afwerkingsprofiel boven	2 st.
DF1721	Klemmen 810 voor 8+8 mm glas	24 st.
DF810DK.60	Vloerprofiel met zijsteun	1 st.

Art.	Lengte	Aantal
DF810DK17KIT.60	**6000** mm	1 st.

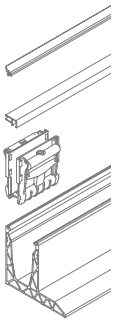

3000 mm

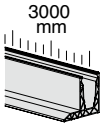

Inhoud van de kit:

Art.	Omschrijving	Aantal
DFP88G01.03	Dichtingsprofiel met lip	2 st.
DF100.30	Klipsbaar afwerkingsprofiel boven	2 st.
DF1721	Klemmen 810 voor 8+8 mm glas	12 st.
DF810DK.30	Vloerprofiel met zijsteun	1 st.

Art.	Lengte	Aantal
DF810DK17KIT.30	**3000** mm	1 st.

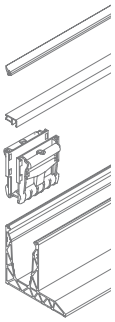

*CONFIGUREERBARE KLEMMEN voor DEFENDER810

De DEFENDER810-klemmen maken een dubbele configuratie mogelijk: voor 8+8 mm glas met gebruik van vulplaten, voor 10+10 mm glas zonder gebruik van vulplaten.

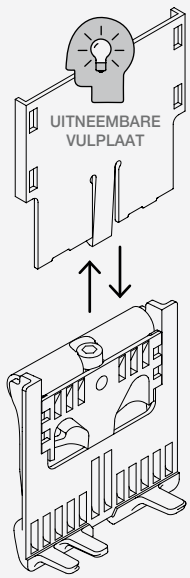

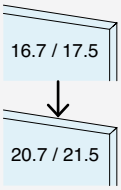

DF1721
Dit model klem is al geconfigureerd voor 8+8 mm glas, met gebruik van vulplaten.

Omkeerbaarheid van de configuratie
De klem is omkeerbaar wanneer de vulplaten worden verwijderd en is dan geschikt voor 10+10 mm glas.

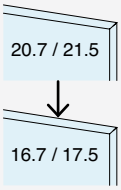

DF2121
Dit model klem is al geconfigureerd voor 10+10 mm glas, zonder gebruik van vulplaten.

Omkeerbaarheid van de configuratie
De klem is omkeerbaar: vulplaten kunnen afzonderlijk besteld worden en na montage is de klem geschikt voor 8+8 mm glas.

1498 mm

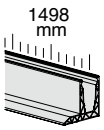

Inhoud van de kit:

Art.	Omschrijving	Aantal
DFP88G01.03	Dichtingsprofiel met lip	1 st.
DF100.15	Klipsbaar afwerkingsprofiel boven	2 st.
DF1721	Klemmen 810 voor 8+8 mm glas	6 st.
DF810DK.15	Vloerprofiel met zijsteun	1 st.

Art.	Lengte	Aantal
DF810DK17KIT.15	**1498** mm	1 st.

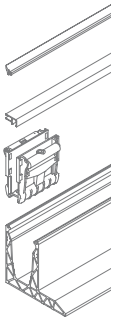

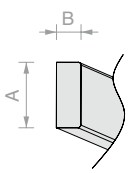

LEDAFMETINGEN

A = max. 12 mm
B = max. 5 mm

IP > 65
sticker met plakzijde achter

N.	Art.
1	**DF810DK17KIT**

Optioneel:

N.	Art.	Omschrijving
2	**DF101**	Klipsbaar profiel voetlijst
3	**DF216**	Profiel voor plaatsing frontale cover met max. dikte 16 mm
4	**DF204**	Profiel voor plaatsing frontale cover met max. dikte 4 mm
5	**DF25**	2 centreerstiften
6	**LED**	Ledstrip voor buitengebruik
7	**DFDKTP08**	Gesloten eindkap
8	**DFDKTP10**	Eindkap met V-opening
9	**DFDKTP29**	Gesloten eindkap met DFDK07
10	**DFDKTP31**	Eindkap met V-opening met DFDK07
11	**DFDK07**	Schuin aflopend klipsbaar afwerkingsprofiel

LEDINFO p. 150

TECH-NISCHE INFO p. 154

AFSTAND TUSSEN BORINGEN

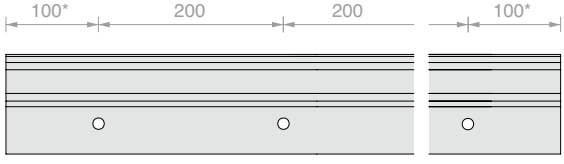

* de positie van de eerste en de laatste boring is slechts een indicatie, voor specifieke verzoeken kunt u contact opnemen met de klantenservice.

KIT DEFENDER 810DK

VLOERMONTAGE MET ZIJSTEUN

GECONFIGUREERD VOOR 10+10 MM GLAS

Materiaal: Aluminium

Afwerking: /97



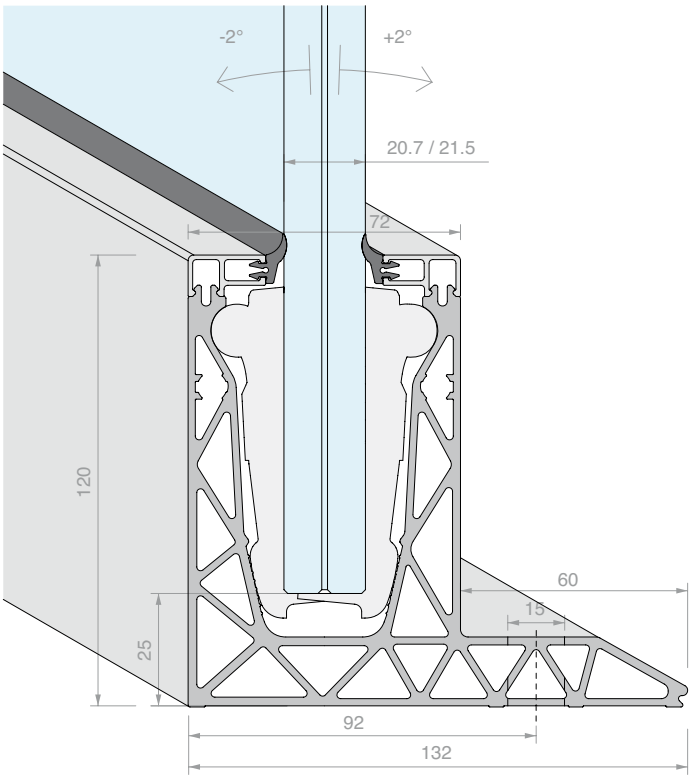

6000 mm

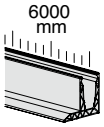

Inhoud van de kit:

Art.	Omschrijving	Aantal
DFP88G01.03	Dichtingsprofiel met lip	4 st.
DF100.60	Klipsbaar afwerkingsprofiel boven	2 st.
DF2121	Klemmen 810 voor 10+10 mm glas	24 st.
DF810DK.60	Vloerprofiel met zijsteun	1 st.

Art.	Lengte	Aantal
DF810DK21KIT.60	**6000** mm	1 st.

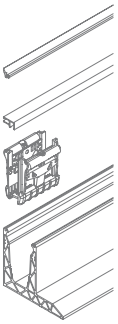

3000 mm

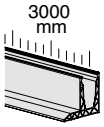

Inhoud van de kit:

Art.	Omschrijving	Aantal
DFP88G01.03	Dichtingsprofiel met lip	2 st.
DF100.30	Klipsbaar afwerkingsprofiel boven	2 st.
DF2121	Klemmen 810 voor 10+10 mm glas	12 st.
DF810DK.30	Vloerprofiel met zijsteun	1 st.

Art.	Lengte	Aantal
DF810DK21KIT.30	**3000** mm	1 st.

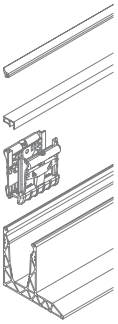

CONFIGUREERBARE KLEMMEN voor DEFENDER810

De DEFENDER810-klemmen maken een dubbele configuratie mogelijk: voor 8+8 mm glas met gebruik van vulplaten, voor 10+10 mm glas zonder gebruik van vulplaten.

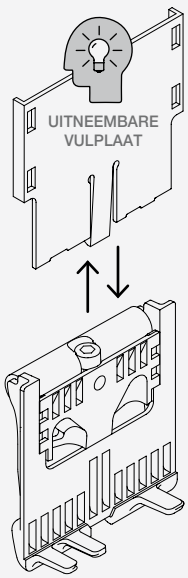

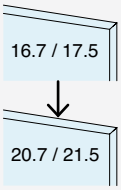

DF1721

Dit model klem is al geconfigureerd voor 8+8 mm glas, met gebruik van vulplaten.

Omkeerbaarheid van de configuratie
De klem is omkeerbaar wanneer de vulplaten worden verwijderd en is dan geschikt voor 10+10 mm glas.

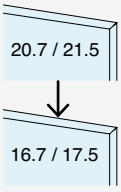

DF2121

Dit model klem is al geconfigureerd voor 10+10 mm glas, zonder gebruik van vulplaten.

Omkeerbaarheid van de configuratie
De klem is omkeerbaar: vulplaten kunnen afzonderlijk besteld worden en na montage is de klem geschikt voor 8+8 mm glas.

1498 mm

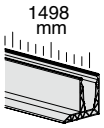

Inhoud van de kit:

Art.	Omschrijving	Aantal
DFP88G01.03	Dichtingsprofiel met lip	1 st.
DF100.15	Klipsbaar afwerkingsprofiel boven	2 st.
DF2121	Klemmen 810 voor 10+10 mm glas	6 st.
DF810DK.15	Vloerprofiel met zijsteun	1 st.

Art.	Lengte	Aantal
DF810DK21KIT.15	**1498** mm	1 st.

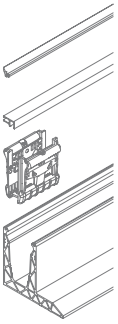

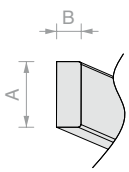

LEDAFMETINGEN

A = max. 12 mm
B = max. 5 mm

IP > 65
sticker met plakzijde achter

N.	Art.
1	**DF810DK21KIT**

Optioneel:

N.	Art.	Omschrijving
2	**DF101**	Klipsbaar profiel voetlijst
3	**DF216**	Profiel voor plaatsing frontale cover met max. dikte 16 mm
4	**DF204**	Profiel voor plaatsing frontale cover met max. dikte 4 mm
5	**DF25**	2 centreerstiften
6	**LED**	Ledstrip voor buitengebruik
7	**DFDKTP08**	Gesloten eindkap
8	**DFDKTP10**	Eindkap met V-opening
9	**DFDKTP29**	Gesloten eindkap met DFDK07
10	**DFDKTP31**	Eindkap met V-opening met DFDK07
11	**DFDK07**	Schuin aflopend klipsbaar afwerkingsprofiel

LEDINFO p. 150

TECH-NISCHE INFO p. 154

AFSTAND TUSSEN BORINGEN

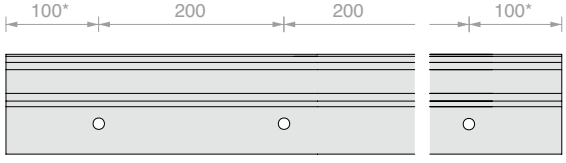

* de positie van de eerste en de laatste boring is slechts een indicatie, voor specifieke verzoeken kunt u contact opnemen met de klantenservice.





KIT DEFENDER 810FR

ZIJMONTAGE

GECONFIGUREERD VOOR 8+8 MM GLAS

Materiaal: Aluminium

Afwerking: /6 /10 /97 /R25 /RAL

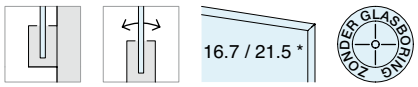

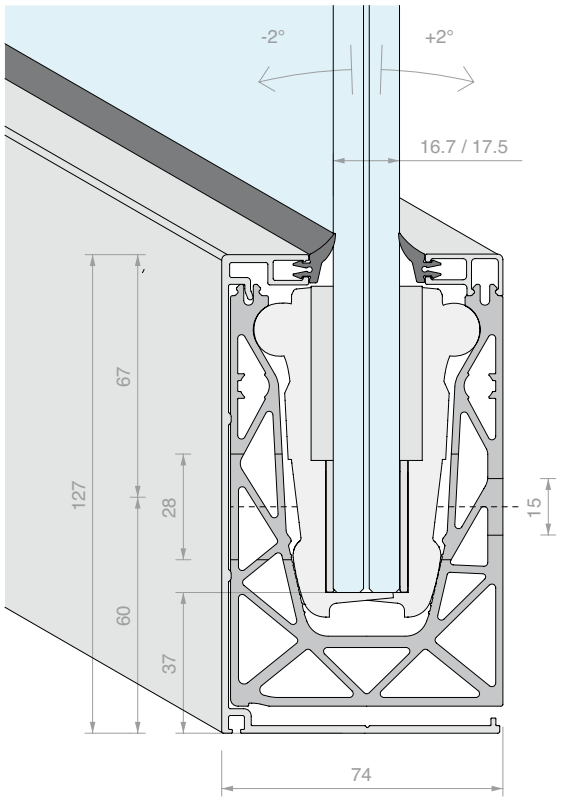

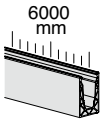

Inhoud van de kit:

Art.	Omschrijving	Aantal
DFP88G01.03	Dichtingsprofiel met lip	4 st.
DFS15.60	Afwerkingsprofiel met druppelprofiel	1 st.
DF100.60	Klipsbaar afwerkingsprofiel boven	1 st.
DF1721	Klemmen 810 voor 8+8 mm glas	24 st.
DF810FR.60	Zijprofiel	1 st.

Art.	Lengte	Aantal
DF810FR17KIT.60	**6000** mm	1 st.

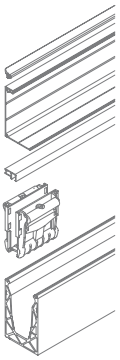

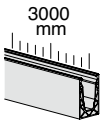

Inhoud van de kit:

Art.	Omschrijving	Aantal
DFP88G01.03	Dichtingsprofiel met lip	2 st.
DFS15.30	Afwerkingsprofiel met druppelprofiel	1 st.
DF100.30	Klipsbaar afwerkingsprofiel boven	1 st.
DF1721	Klemmen 810 voor 8+8 mm glas	12 st.
DF810FR.30	Zijprofiel	1 st.

Art.	Lengte	Aantal
DF810FR17KIT.30	**3000** mm	1 st.

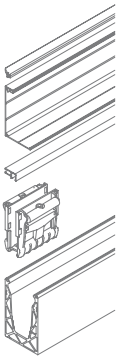

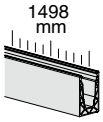

Inhoud van de kit:

Art.	Omschrijving	Aantal
DFP88G01.03	Dichtingsprofiel met lip	1 st.
DFS15.15	Afwerkingsprofiel met druppelprofiel	1 st.
DF100.15	Klipsbaar afwerkingsprofiel boven	1 st.
DF1721	Klemmen 810 voor 8+8 mm glas	6 st.
DF810FR.15	Zijprofiel	1 st.

Art.	Lengte	Aantal
DF810FR17KIT.15	**1498** mm	1 st.

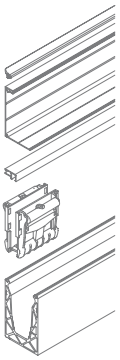

*CONFIGUREERBARE KLEMMEN voor DEFENDER810

De DEFENDER810-klemmen maken een dubbele configuratie mogelijk: voor 8+8 mm glas met gebruik van vulplaten, voor 10+10 mm glas zonder gebruik van vulplaten.

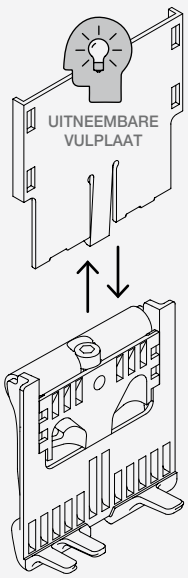

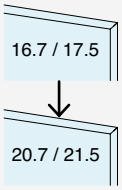

DF1721

Dit model klem is al geconfigureerd voor 8+8 mm glas, met gebruik van vulplaten.

Omkeerbaarheid van de configuratie

De klem is omkeerbaar wanneer de vulplaten worden verwijderd en is dan geschikt voor 10+10 mm glas.

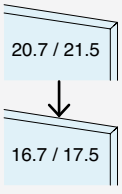

DF2121

Dit model klem is al geconfigureerd voor 10+10 mm glas, zonder gebruik van vulplaten.

Omkeerbaarheid van de configuratie

De klem is omkeerbaar: vulplaten kunnen afzonderlijk besteld worden en na montage is de klem geschikt voor 8+8 mm glas.

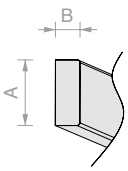

LEDAFMETINGEN

A = max. 12 mm
B = max. 5 mm

IP > 65
sticker met plakzijde achter

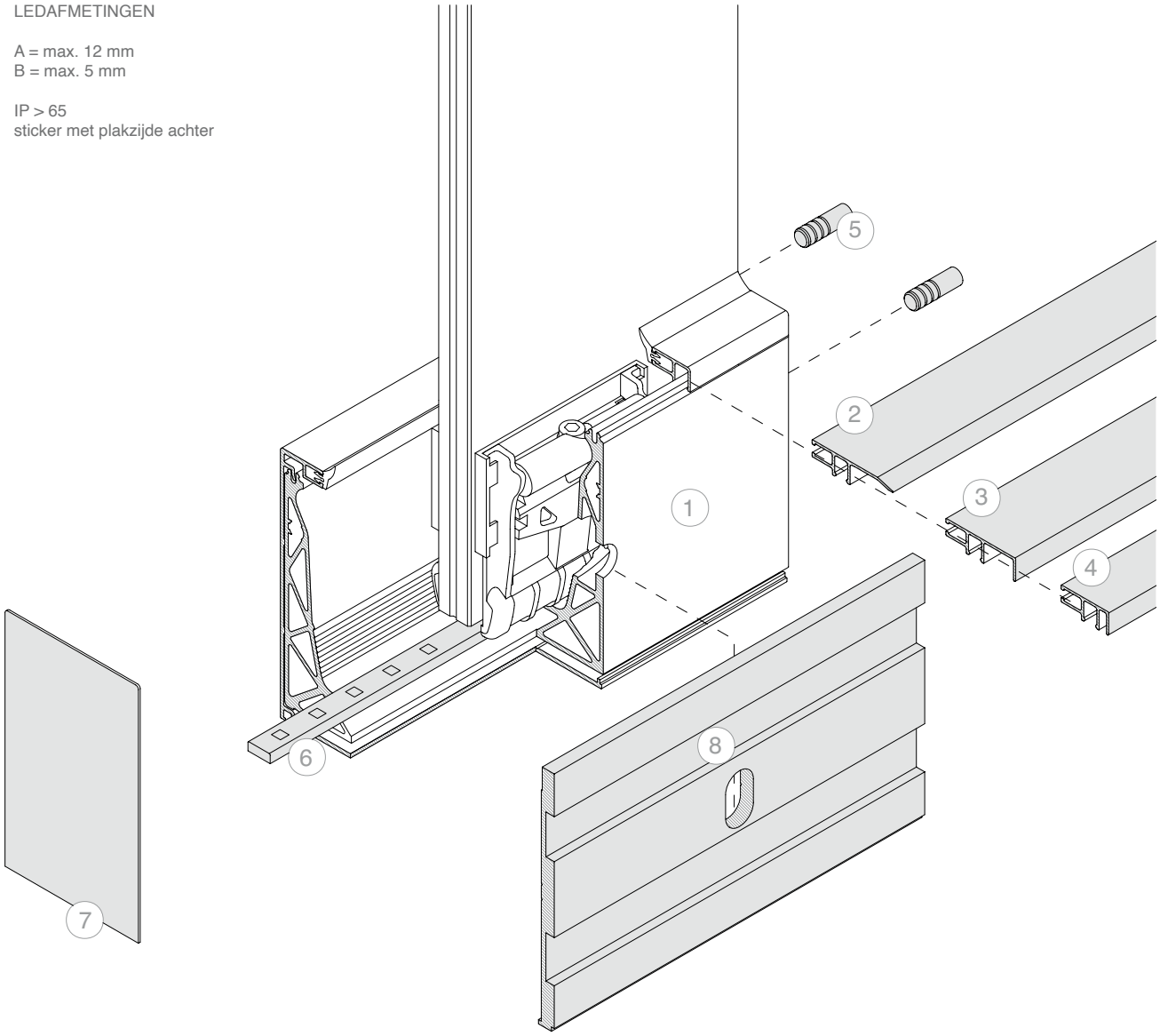

LEDINFO p. 150

TECH-NISCHE INFO p. 154

AFSTAND TUSSEN BORINGEN

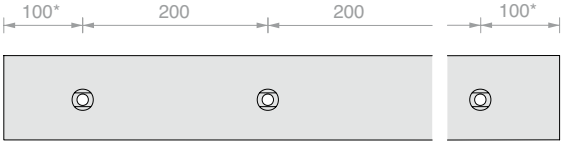

* de positie van de eerste en de laatste boring is slechts een indicatie, voor specifieke verzoeken kunt u contact opnemen met de klantenservice.

N.	Art.
1	**DF810FR17KIT**

Optioneel:

N.	Art.	Omschrijving
2	**DF101**	Klipsbaar profiel voetlijst
3	**DF216**	Profiel voor plaatsing frontale cover met max. dikte 16 mm
4	**DF204**	Profiel voor plaatsing frontale cover met max. dikte 4 mm
5	**DF25**	2 centreerstiften
6	**LED**	Ledstrip voor buitengebruik
7	**DF12774AL**	Gesloten eindkap
8	**DFSA121**	Zijprofiel voor waterafvoer

KIT DEFENDER 810FR

ZIJMONTAGE

GECONFIGUREERD VOOR 10+10 MM GLAS

Materiaal: Aluminium

Afwerking: /6 /10 /97 /R25 /RAL



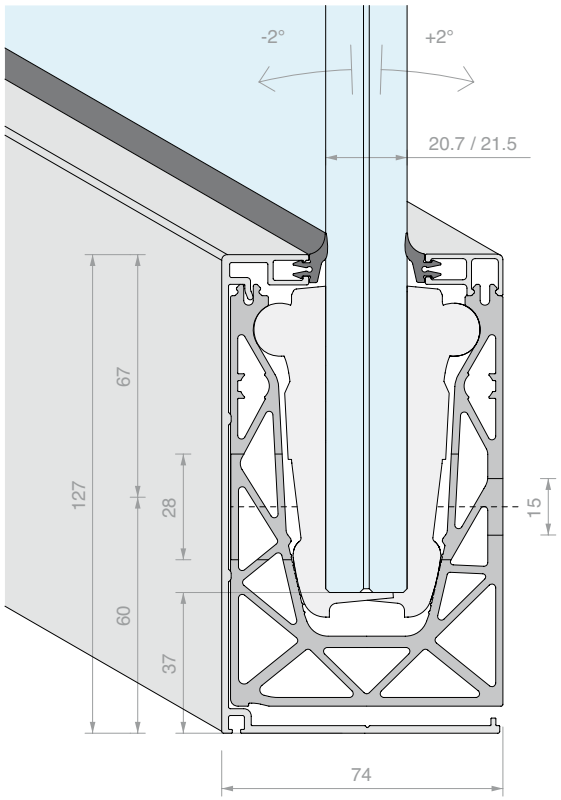

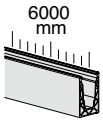

Inhoud van de kit:

Art.	Omschrijving	Aantal
DFP88G01.03	Dichtingsprofiel met lip	4 st.
DFS15.60	Afwerkingsprofiel met druppelprofiel	1 st.
DF100.60	Klipsbaar afwerkingsprofiel boven	1 st.
DF2121	Klemmen 810 voor 10+10 mm glas	24 st.
DF810FR.60	Zijprofiel	1 st.

Art.	Lengte	Aantal
DF810FR21KIT.60	**6000** mm	1 st.

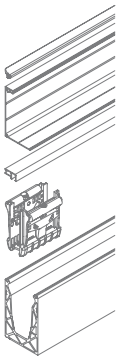

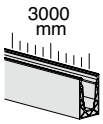

Inhoud van de kit:

Art.	Omschrijving	Aantal
DFP88G01.03	Dichtingsprofiel met lip	2 st.
DFS15.30	Afwerkingsprofiel met druppelprofiel	1 st.
DF100.30	Klipsbaar afwerkingsprofiel boven	1 st.
DF2121	Klemmen 810 voor 10+10 mm glas	12 st.
DF810FR.30	Zijprofiel	1 st.

Art.	Lengte	Aantal
DF810FR21KIT.30	**3000** mm	1 st.

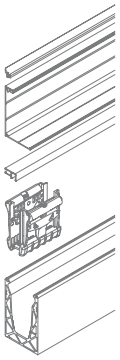

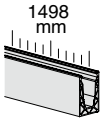

Inhoud van de kit:

Art.	Omschrijving	Aantal
DFP88G01.03	Dichtingsprofiel met lip	1 st.
DFS15.15	Afwerkingsprofiel met druppelprofiel	1 st.
DF100.15	Klipsbaar afwerkingsprofiel boven	1 st.
DF2121	Klemmen 810 voor 10+10 mm glas	6 st.
DF810FR.15	Zijprofiel	1 st.

Art.	Lengte	Aantal
DF810FR21KIT.15	**1498** mm	1 st.

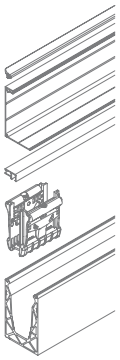

CONFIGUREERBARE KLEMMEN voor DEFENDER810

De DEFENDER810-klemmen maken een dubbele configuratie mogelijk: voor 8+8 mm glas met gebruik van vulplaten, voor 10+10 mm glas zonder gebruik van vulplaten.

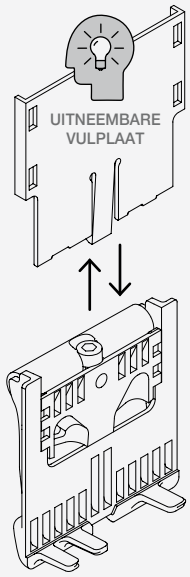

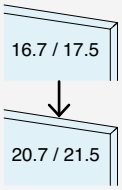

DF1721

Dit model klem is al geconfigureerd voor 8+8 mm glas, met gebruik van vulplaten.

Omkeerbaarheid van de configuratie

De klem is omkeerbaar wanneer de vulplaten worden verwijderd en is dan geschikt voor 10+10 mm glas.

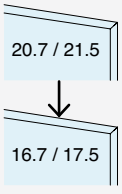

DF2121

Dit model klem is al geconfigureerd voor 10+10 mm glas, zonder gebruik van vulplaten.

Omkeerbaarheid van de configuratie

De klem is omkeerbaar: vulplaten kunnen afzonderlijk besteld worden en na montage is de klem geschikt voor 8+8 mm glas.

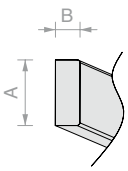

LEDAFMETINGEN

A = max. 12 mm
B = max. 5 mm

IP > 65
sticker met plakzijde achter

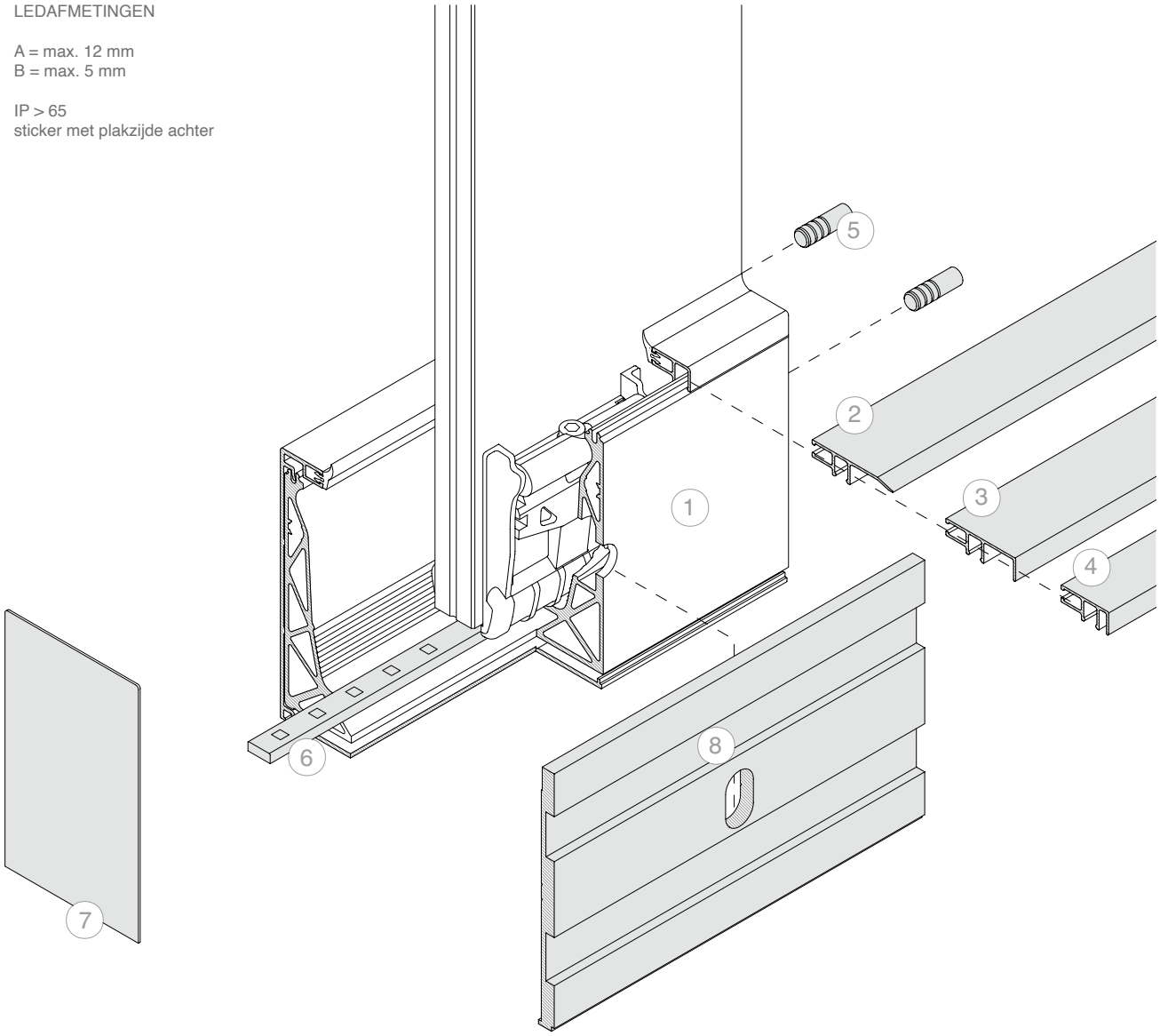

LEDINFO p. 150

TECH-NISCHE INFO p. 154

AFSTAND TUSSEN BORINGEN

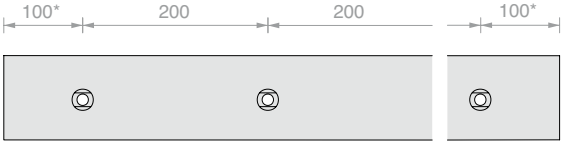

* de positie van de eerste en de laatste boring is slechts een indicatie, voor specifieke verzoeken kunt u contact opnemen met de klantenservice.

N.	Art.	
1	**DF810FR21KIT**	

Optioneel:

N.	Art.	Omschrijving
2	**DF101**	Klipsbaar profiel voetlijst
3	**DF216**	Profiel voor plaatsing frontale cover met max. dikte 16 mm
4	**DF204**	Profiel voor plaatsing frontale cover met max. dikte 4 mm
5	**DF25**	2 centreerstiften
6	**LED**	Ledstrip voor buitengebruik
7	**DF12774AL**	Gesloten eindkap
8	**DFSA121**	Zijprofiel voor waterafvoer

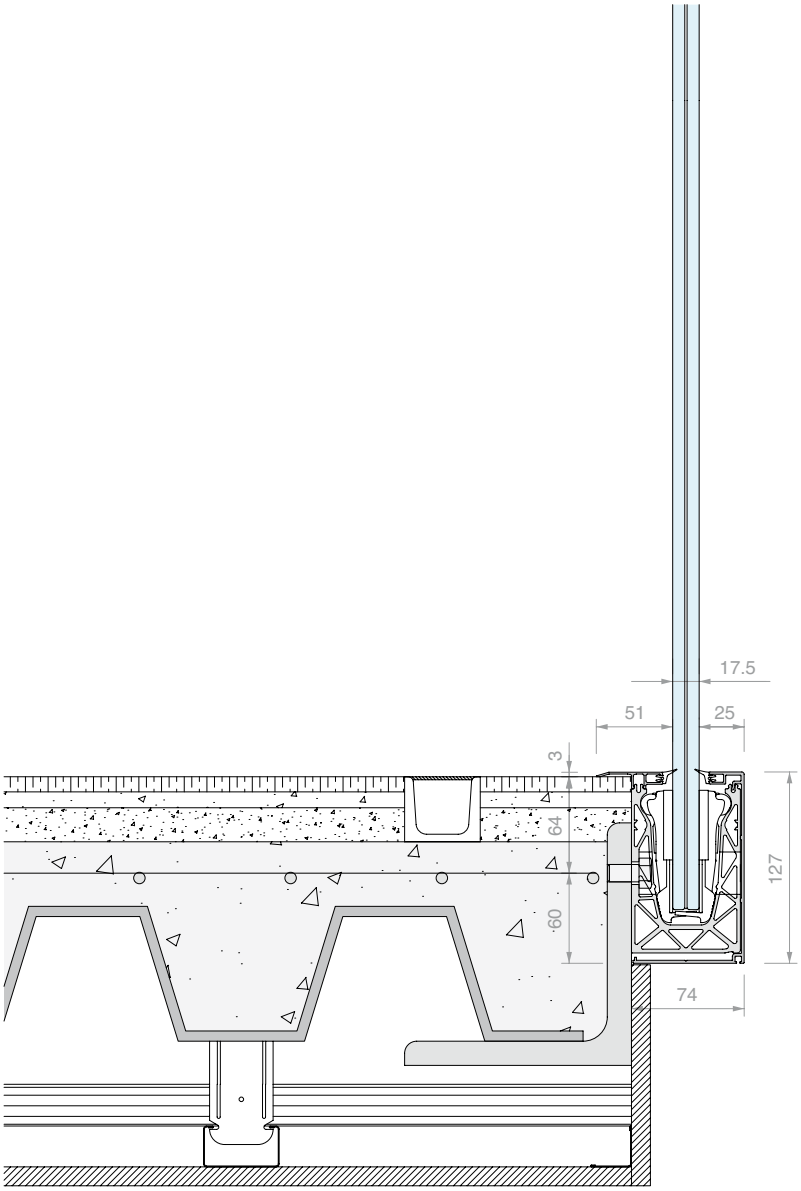
17.5
51
25
3
64
60
127
74



KIT DEFENDER 810MF

ZIJMONTAGE

GECONFIGUREERD VOOR 8+8 MM GLAS

Materiaal: Aluminium

Afwerking: /6 /10 /97 /R25 /RAL

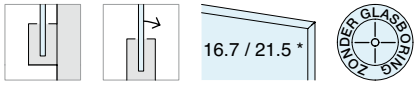

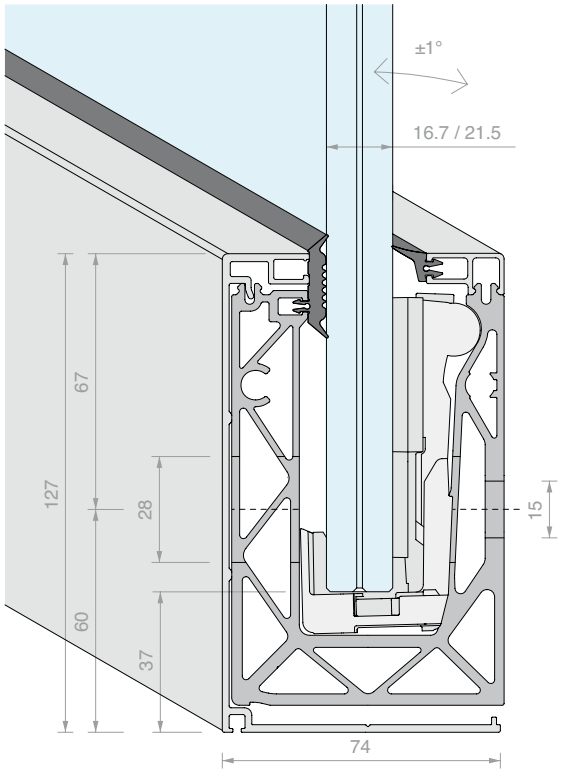

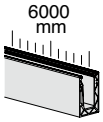

Inhoud van de kit:

Art.	Omschrijving	Aantal
DFP88G01.03	Dichtingsprofiel met lip	2 st.
DFPG03.03	Plat dichtingsprofiel	2 st.
DFS15.60	Afwerkingsprofiel met druppelprofiel	1 st.
DF100.60	Klipsbaar afwerkingsprofiel boven	1 st.
DF1721MR	Klemmen 810 voor 8+8 mm glas	24 st.
DF810MF.60	Enkelzijdig zijprofiel	1 st.

Art.	Lengte	Aantal
DF810MF17KIT.60	**6000** mm	1 st.

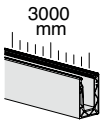

Inhoud van de kit:

Art.	Omschrijving	Aantal
DFP88G01.03	Dichtingsprofiel met lip	1 st.
DFPG03.03	Plat dichtingsprofiel	1 st.
DFS15.30	Afwerkingsprofiel met druppelprofiel	1 st.
DF100.30	Klipsbaar afwerkingsprofiel boven	1 st.
DF1721MR	Klemmen 810 voor 8+8 mm glas	12 st.
DF810MF.30	Enkelzijdig zijprofiel	1 st.

Art.	Lengte	Aantal
DF810MF17KIT.30	**3000** mm	1 st.

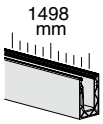

Inhoud van de kit:

Art.	Omschrijving	Aantal
DFP88G01	Dichtingsprofiel met lip	1.5 m
DFPG03	Plat dichtingsprofiel	1.5 m
DFS15.15	Afwerkingsprofiel met druppelprofiel	1 st.
DF100.15	Klipsbaar afwerkingsprofiel boven	1 st.
DF1721MR	Klemmen 810 voor 8+8 mm glas	6 st.
DF810MF.15	Enkelzijdig zijprofiel	1 st.

Art.	Lengte	Aantal
DF810MF17KIT.15	**1498** mm	1 st.

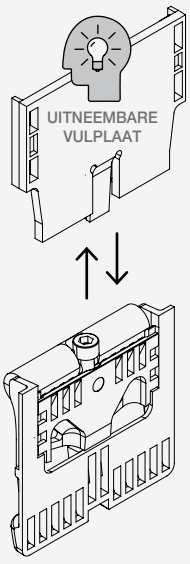

*CONFIGUREERBARE KLEMMEN voor DEFENDER810MR

De DEFENDER810MR-klemmen maken een dubbele configuratie mogelijk: voor 8+8 mm glas met gebruik van een vulplaat, voor 10+10 mm glas zonder gebruik van de vulplaat.

Set klemmen geleverd met stelgereedschap DFUT01

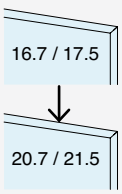

DF1721MR

Dit model klem is al geconfigureerd voor 8+8 mm glas, met gebruik van vulplaten.

Omkeerbaarheid van de configuratie
De klem is omkeerbaar wanneer de vulplaat wordt verwijderd en is dan geschikt voor 10+10 mm glas.

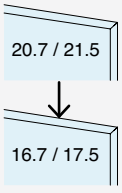

DF2121MR

Dit model klem is al geconfigureerd voor 10+10 mm glas, zonder gebruik van vulplaten.

Omkeerbaarheid van de configuratie
De klem is omkeerbaar: de vulplaat kan afzonderlijk besteld worden en na montage is de klem geschikt voor 8+8 mm glas.

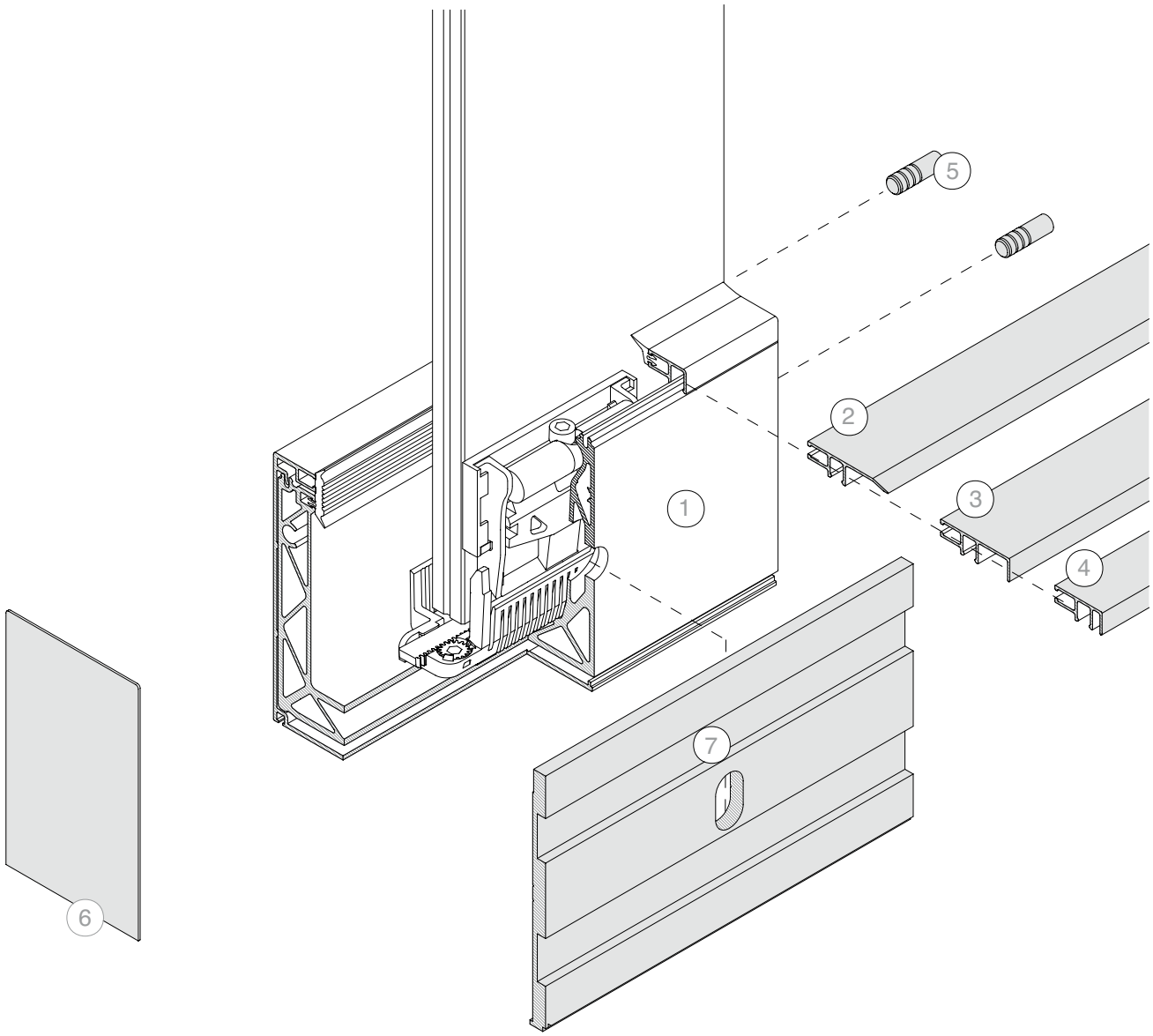

TECH-NISCHE INFO p. 154

Opmerking: Systeem niet compatibel met LED-strips in het kanaal

AFSTAND TUSSEN BORINGEN

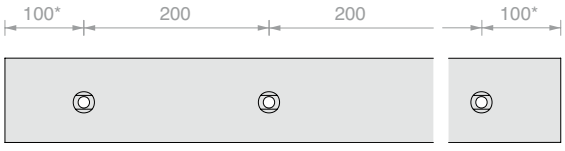

* de positie van de eerste en de laatste boring is slechts een indicatie, voor specifieke verzoeken kunt u contact opnemen met de klantenservice.

N.	Art.
1	**DF810MF17KIT**

Optioneel:

N.	Art.	Omschrijving
2	**DF101**	Klipsbaar profiel voetlijst
3	**DF216**	Profiel voor plaatsing frontale cover met max. dikte 16 mm
4	**DF204**	Profiel voor plaatsing frontale cover met max. dikte 4 mm
5	**DF25**	2 centreerstiften
6	**DF12774AL**	Gesloten eindkap
7	**DFSA121**	Zijprofiel voor waterafvoer

KIT DEFENDER 810MF

ZIJMONTAGE

GECONFIGUREERD VOOR 10+10 MM GLAS

Materiaal: Aluminium

Afwerking: /6 /10 /97 /R25 /RAL



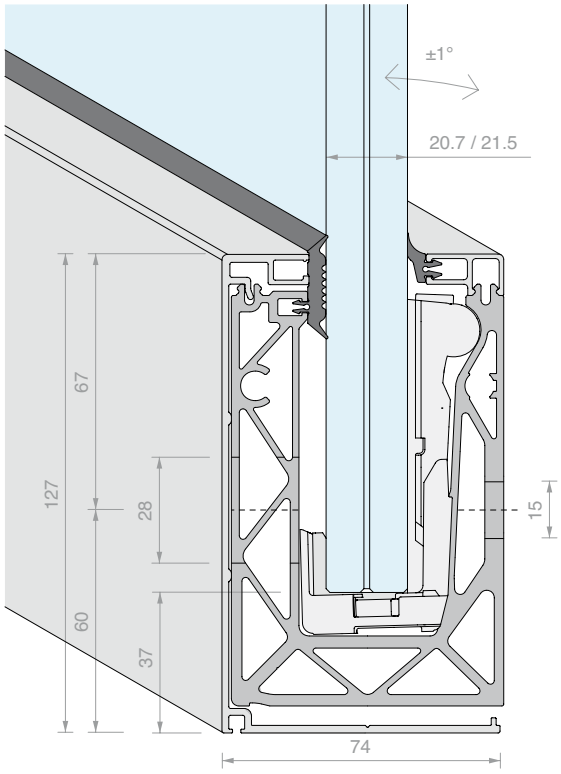

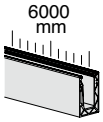

Inhoud van de kit:

Art.	Omschrijving	Aantal
DFP88G01.03	Dichtingsprofiel met lip	2 st.
DFPG03.03	Plat dichtingsprofiel	2 st.
DFS15.60	Afwerkingsprofiel met druppelprofiel	1 st.
DF100.60	Klipsbaar afwerkingsprofiel boven	1 st.
DF2121MR	Klemmen 810 voor 10+10 mm glas	24 st.
DF810MF.60	Enkelzijdig zijprofiel	1 st.

Art.	Lengte	Aantal
DF810MF21KIT.60	**6000** mm	1 st.

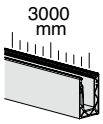

Inhoud van de kit:

Art.	Omschrijving	Aantal
DFP88G01.03	Dichtingsprofiel met lip	1 st.
DFPG03.03	Plat dichtingsprofiel	1 st.
DFS15.30	Afwerkingsprofiel met druppelprofiel	1 st.
DF100.30	Klipsbaar afwerkingsprofiel boven	1 st.
DF2121MR	Klemmen 810 voor 10+10 mm glas	12 st.
DF810MF.30	Enkelzijdig zijprofiel	1 st.

Art.	Lengte	Aantal
DF810MF21KIT.30	**3000** mm	1 st.

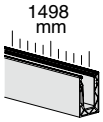

Inhoud van de kit:

Art.	Omschrijving	Aantal
DFP88G01	Dichtingsprofiel met lip	1.5 m
DFPG03	Plat dichtingsprofiel	1.5 m
DFS15.15	Afwerkingsprofiel met druppelprofiel	1 st.
DF100.15	Klipsbaar afwerkingsprofiel boven	1 st.
DF2121MR	Klemmen 810 voor 10+10 mm glas	6 st.
DF810MF.15	Enkelzijdig zijprofiel	1 st.

Art.	Lengte	Aantal
DF810MF21KIT.15	**1498** mm	1 st.

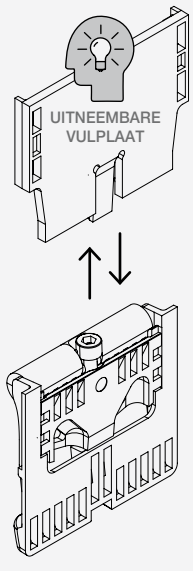

CONFIGUREERBARE KLEMMEN voor DEFENDER810MR

De DEFENDER810MR-klemmen maken een dubbele configuratie mogelijk: voor 8+8 mm glas met gebruik van een vulplaat, voor 10+10 mm glas zonder gebruik van de vulplaat.

Set klemmen geleverd met stelgereedschap DFUT01

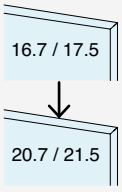

DF1721MR

Dit model klem is al geconfigureerd voor 8+8 mm glas, met gebruik van vulplaten.

Omkeerbaarheid van de configuratie
De klem is omkeerbaar wanneer de vulplaat wordt verwijderd en is dan geschikt voor 10+10 mm glas.

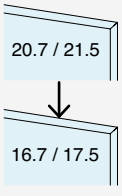

DF2121MR

Dit model klem is al geconfigureerd voor 10+10 mm glas, zonder gebruik van vulplaten.

Omkeerbaarheid van de configuratie
De klem is omkeerbaar: de vulplaat kan afzonderlijk besteld worden en na montage is de klem geschikt voor 8+8 mm glas.

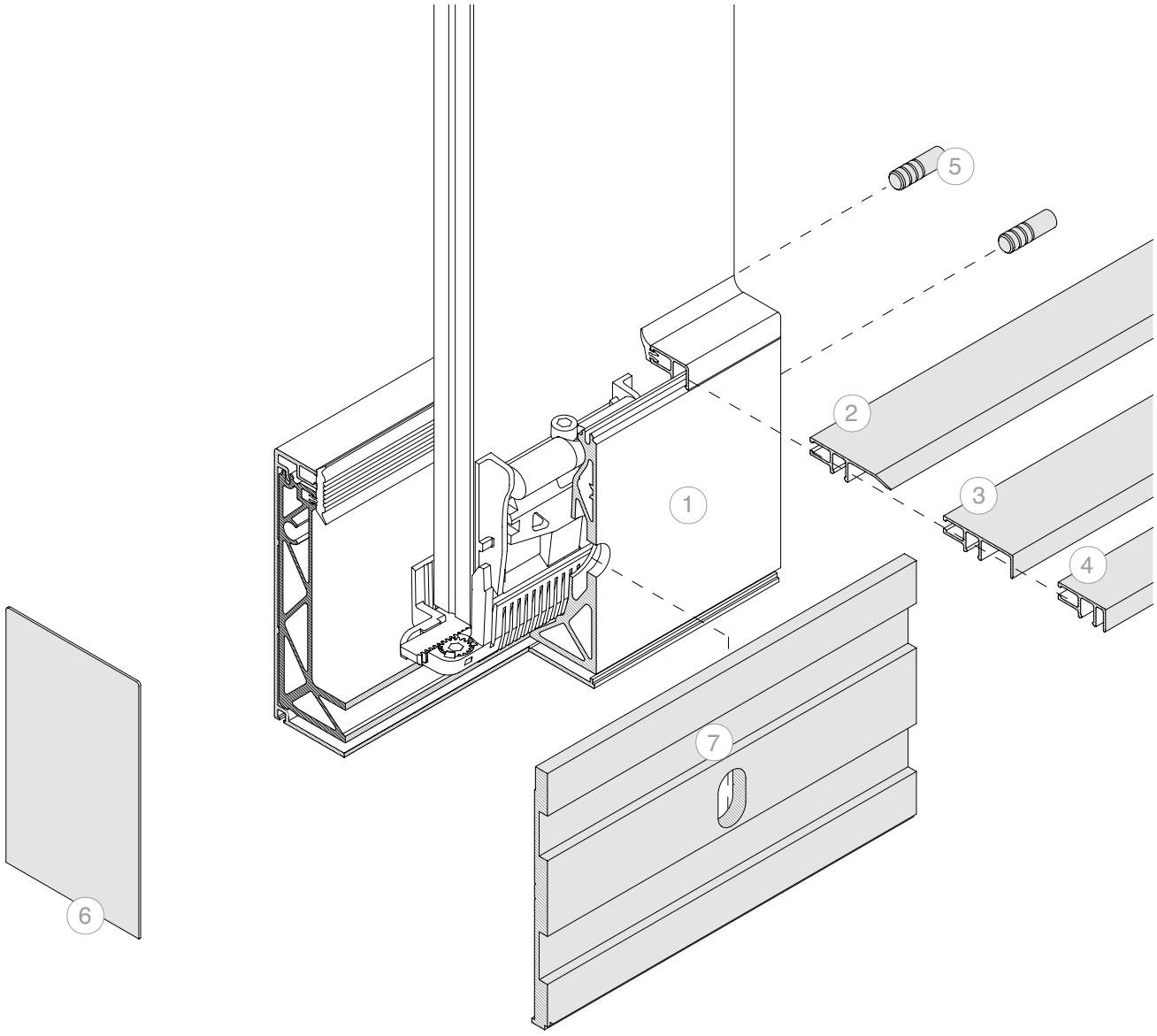

TECH-
NISCHE
INFO
p. 154

Opmerking: Systeem niet compatibel met LED-strips in het kanaal

AFSTAND TUSSEN BORINGEN

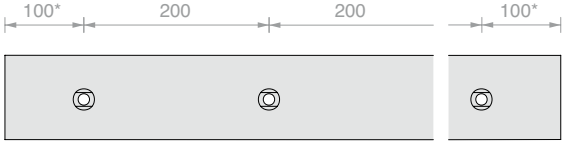

* de positie van de eerste en de laatste boring is slechts een indicatie, voor specifieke verzoeken kunt u contact opnemen met de klantenservice.

N.	Art.	
1	**DF810MF21KIT**	

Optioneel:

N.	Art.	Omschrijving
2	**DF101**	Klipsbaar profiel voetlijst
3	**DF216**	Profiel voor plaatsing frontale cover met max. dikte 16 mm
4	**DF204**	Profiel voor plaatsing frontale cover met max. dikte 4 mm
5	**DF25**	2 centreerstiften
6	**DF12774AL**	Gesloten eindkap
7	**DFSA121**	Zijprofiel voor waterafvoer





KIT DEFENDER 810SP

ZIJMONTAGE MET STEUN AAN DE BASIS
GECONFIGUREERD VOOR 8+8 MM GLAS
Materiaal: Aluminium
Afwerking: /97

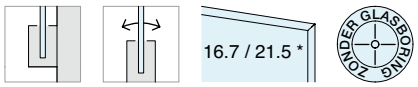

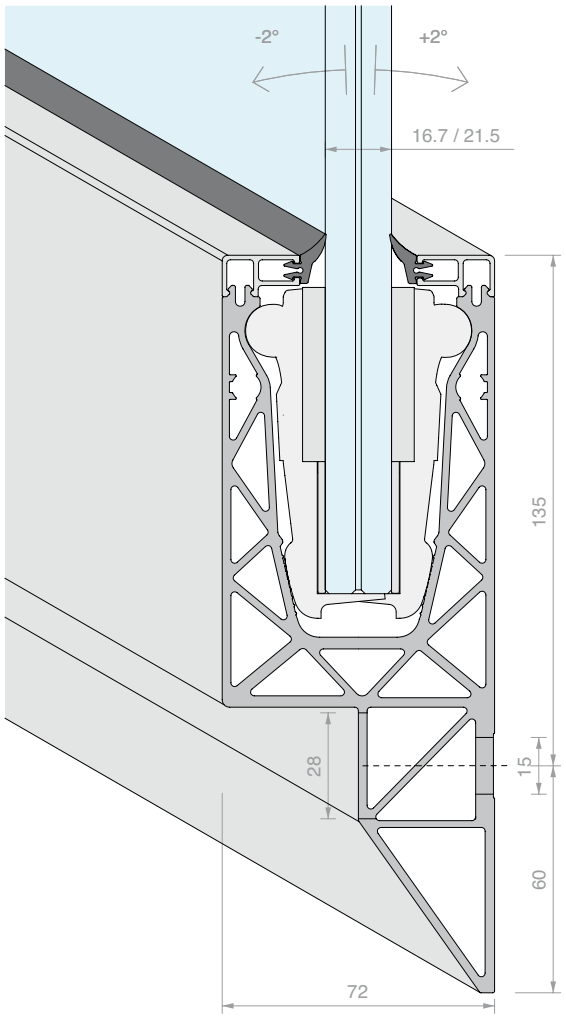

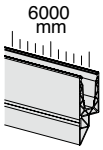

Inhoud van de kit:

Art.	Omschrijving	Aantal
DFP88G01.03	Dichtingsprofiel met lip	4 st.
DF100.60	Klipsbaar afwerkingsprofiel boven	2 st.
DF1721	Klemmen 810 voor 8+8 mm glas	24 st.
DF810SP.60	Zijprofiel met steun aan de basis	1 st.

Art.	Lengte	Aantal
DF810SP17KIT.60	**6000** mm	1 st.

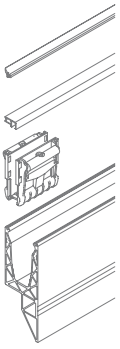

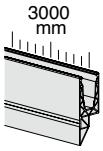

Inhoud van de kit:

Art.	Omschrijving	Aantal
DFP88G01.03	Dichtingsprofiel met lip	2 st.
DF100.30	Klipsbaar afwerkingsprofiel boven	2 st.
DF1721	Klemmen 810 voor 8+8 mm glas	12 st.
DF810SP.30	Zijprofiel met steun aan de basis	1 st.

Art.	Lengte	Aantal
DF810SP17KIT.30	**3000** mm	1 st.

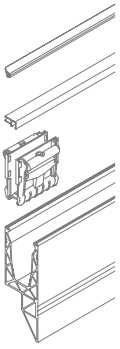

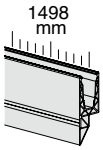

Inhoud van de kit:

Art.	Omschrijving	Aantal
DFP88G01.03	Dichtingsprofiel met lip	1 st.
DF100.15	Klipsbaar afwerkingsprofiel boven	2 st.
DF1721	Klemmen 810 voor 8+8 mm glas	6 st.
DF810SP.15	Zijprofiel met steun aan de basis	1 st.

Art.	Lengte	Aantal
DF810SP17KIT.15	**1498** mm	1 st.

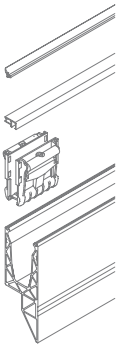

*CONFIGUREERBARE KLEMMEN voor DEFENDER810

De DEFENDER810-klemmen maken een dubbele configuratie mogelijk: voor 8+8 mm glas met gebruik van vulplaten, voor 10+10 mm glas zonder gebruik van vulplaten.

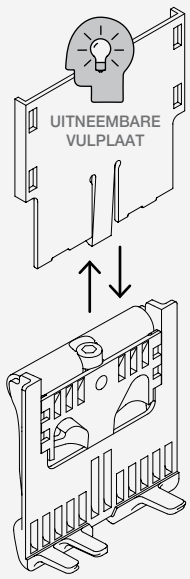

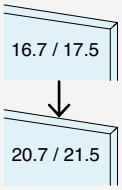

DF1721
Dit model klem is al geconfigureerd voor 8+8 mm glas, met gebruik van vulplaten.

Omkeerbaarheid van de configuratie
De klem is omkeerbaar wanneer de vulplaten worden verwijderd en is dan geschikt voor 10+10 mm glas.

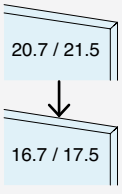

DF2121
Dit model klem is al geconfigureerd voor 10+10 mm glas, zonder gebruik van vulplaten.

Omkeerbaarheid van de configuratie
De klem is omkeerbaar: vulplaten kunnen afzonderlijk besteld worden en na montage is de klem geschikt voor 8+8 mm glas.

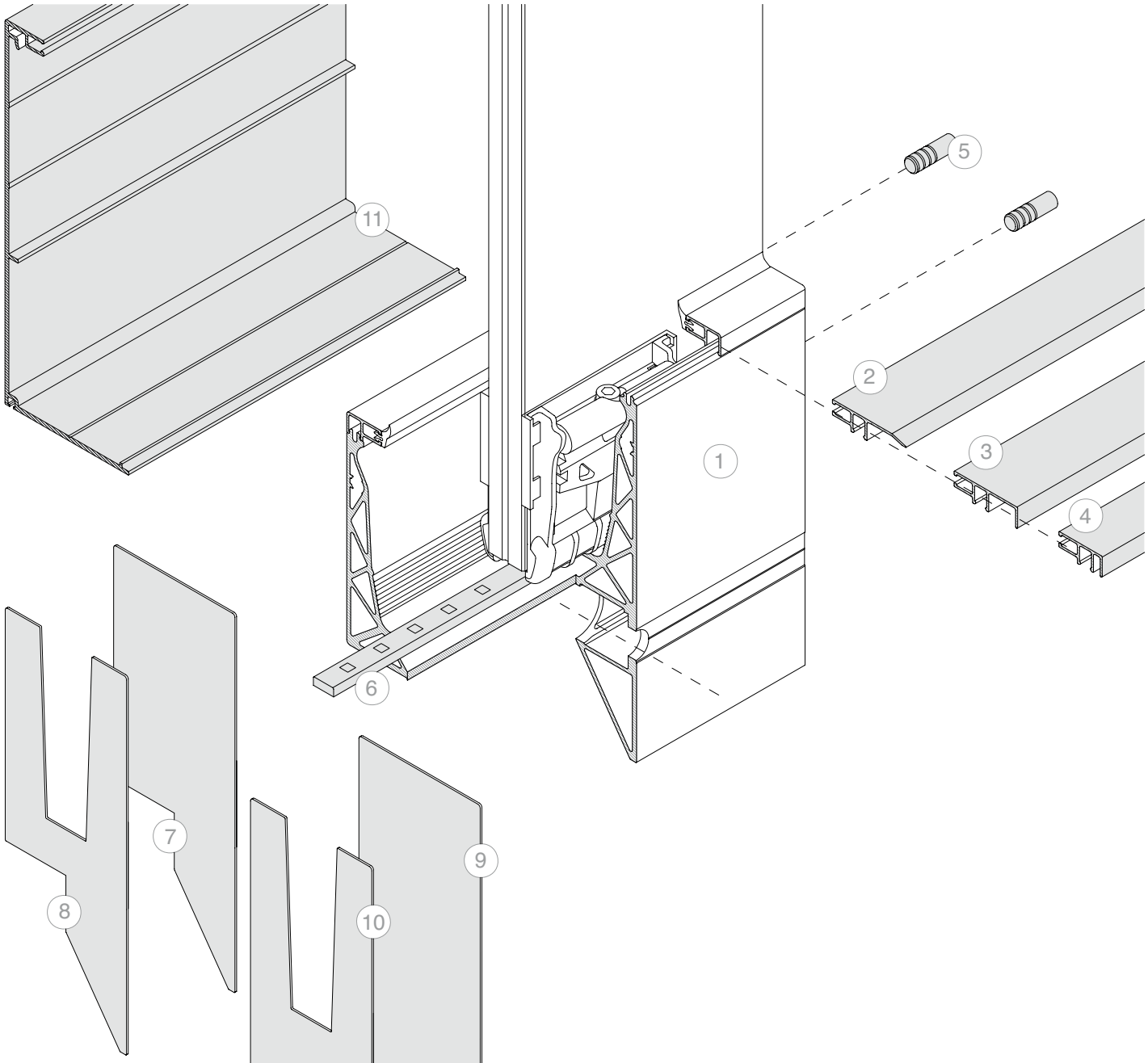

LEDINFO p. 150

TECH-NISCHE INFO p. 154

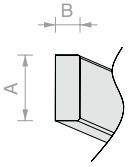

LEDAFMETINGEN

A = max. 12 mm
B = max. 5 mm

IP > 65
sticker met plakzijde achter

AFSTAND TUSSEN BORINGEN

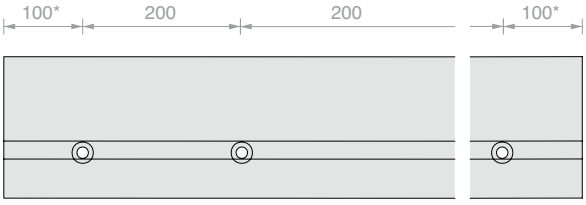

* de positie van de eerste en de laatste boring is slechts een indicatie, voor specifieke verzoeken kunt u contact opnemen met de klantenservice.

N.	Art.	
1	**DF810SP17KIT**	

Optioneel:

N.	Art.	Omschrijving
2	**DF101**	Klipsbaar profiel voetlijst
3	**DF216**	Profiel voor plaatsing frontale cover met max. dikte 16 mm
4	**DF204**	Profiel voor plaatsing frontale cover met max. dikte 4 mm
5	**DF25**	2 centreerstiften
6	**LED**	Ledstrip voor buitengebruik
7	**DFSPTP08**	Gesloten eindkap
8	**DFSPTP10**	Eindkap met V-opening
9	**DFSPTP12**	Gesloten eindkap met DFS17
10	**DFSPTP14**	Eindkap met V-opening met DFS17
10	**DFS17**	Afwerkingsprofiel voor DF810SP7

KIT DEFENDER 810SP

ZIJMONTAGE MET STEUN AAN DE BASIS
GECONFIGUREERD VOOR 10+10 MM GLAS
Materiaal: Aluminium
Afwerking: /97



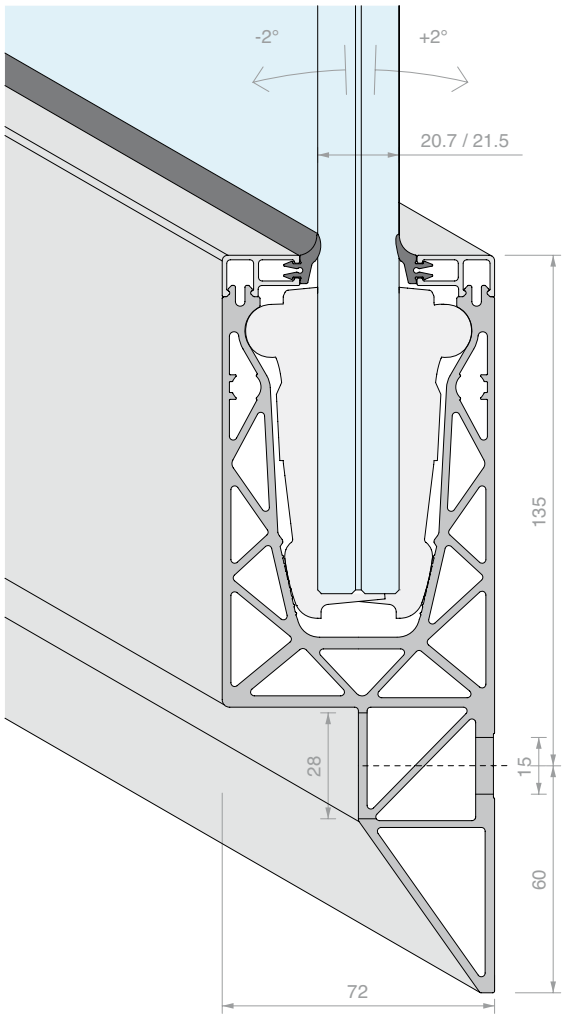

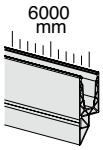

Inhoud van de kit:

Art.	Omschrijving	Aantal
DFP88G01.03	Dichtingsprofiel met lip	4 st.
DF100.60	Klipsbaar afwerkingsprofiel boven	2 st.
DF2121	Klemmen 810 voor 10+10 mm glas	24 st.
DF810SP.60	Zijprofiel met steun aan de basis	1 st.

Art.	Lengte	Aantal
DF810SP21KIT.60	**6000** mm	1 st.

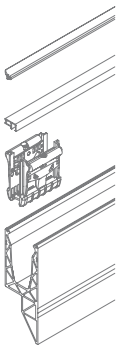

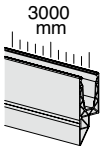

Inhoud van de kit:

Art.	Omschrijving	Aantal
DFP88G01.03	Dichtingsprofiel met lip	2 st.
DF100.30	Klipsbaar afwerkingsprofiel boven	2 st.
DF2121	Klemmen 810 voor 10+10 mm glas	12 st.
DF810SP.30	Zijprofiel met steun aan de basis	1 st.

Art.	Lengte	Aantal
DF810SP21KIT.30	**3000** mm	1 st.

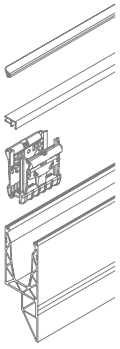

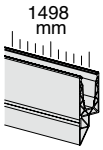

Inhoud van de kit:

Art.	Omschrijving	Aantal
DFP88G01.03	Dichtingsprofiel met lip	1 st.
DF100.15	Klipsbaar afwerkingsprofiel boven	2 st.
DF2121	Klemmen 810 voor 10+10 mm glas	6 st.
DF810SP.15	Zijprofiel met steun aan de basis	1 st.

Art.	Lengte	Aantal
DF810SP21KIT.15	**1498** mm	1 st.

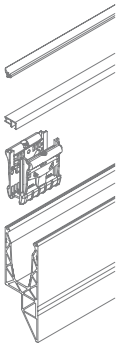

CONFIGUREERBARE KLEMMEN voor DEFENDER810

De DEFENDER810-klemmen maken een dubbele configuratie mogelijk: voor 8+8 mm glas met gebruik van vulplaten, voor 10+10 mm glas zonder gebruik van vulplaten.

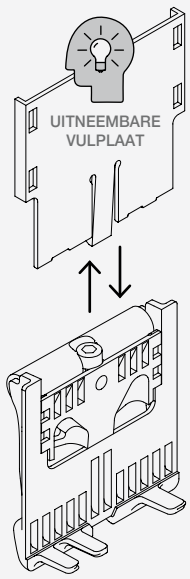

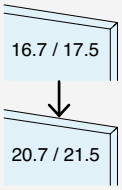

DF1721
Dit model klem is al geconfigureerd voor 8+8 mm glas, met gebruik van vulplaten.

Omkeerbaarheid van de configuratie
De klem is omkeerbaar wanneer de vulplaten worden verwijderd en is dan geschikt voor 10+10 mm glas.

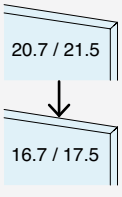

DF2121
Dit model klem is al geconfigureerd voor 10+10 mm glas, zonder gebruik van vulplaten.

Omkeerbaarheid van de configuratie
De klem is omkeerbaar: vulplaten kunnen afzonderlijk besteld worden en na montage is de klem geschikt voor 8+8 mm glas.

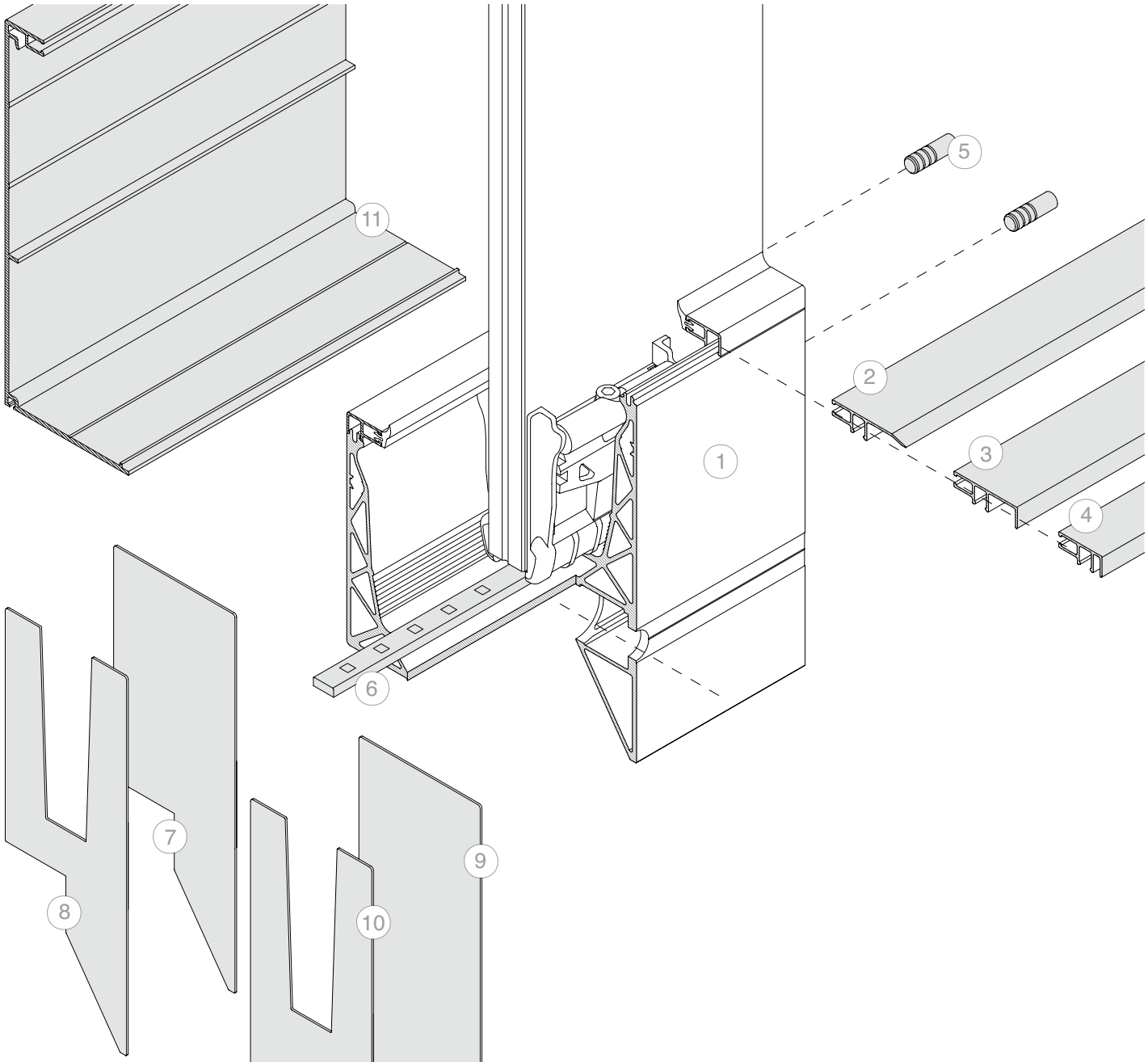

LEDINFO p. 150

TECH-NISCHE INFO p. 154

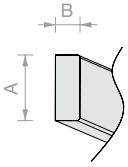

LEDAFMETINGEN

A = max. 12 mm
B = max. 5 mm

IP > 65
sticker met plakzijde achter

AFSTAND TUSSEN BORINGEN

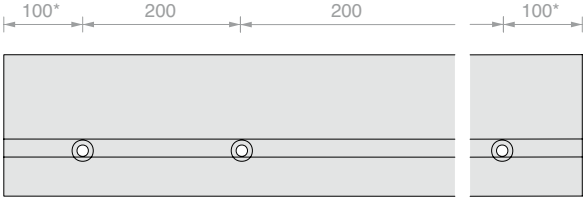

* de positie van de eerste en de laatste boring is slechts een indicatie, voor specifieke verzoeken kunt u contact opnemen met de klantenservice.

N.	Art.
1	**DF810SP21KIT**

Optioneel:

N.	Art.	Omschrijving
2	**DF101**	Klipsbaar profiel voetlijst
3	**DF216**	Profiel voor plaatsing frontale cover met max. dikte 16 mm
4	**DF204**	Profiel voor plaatsing frontale cover met max. dikte 4 mm
5	**DF25**	2 centreerstiften
6	**LED**	Ledstrip voor buitengebruik
7	**DFSPTP08**	Gesloten eindkap
8	**DFSPTP10**	Eindkap met V-opening
9	**DFSPTP12**	Gesloten eindkap met DFS17
10	**DFSPTP14**	Eindkap met V-opening met DFS17
10	**DFS17**	Afwerkingsprofiel voor DF810SP7

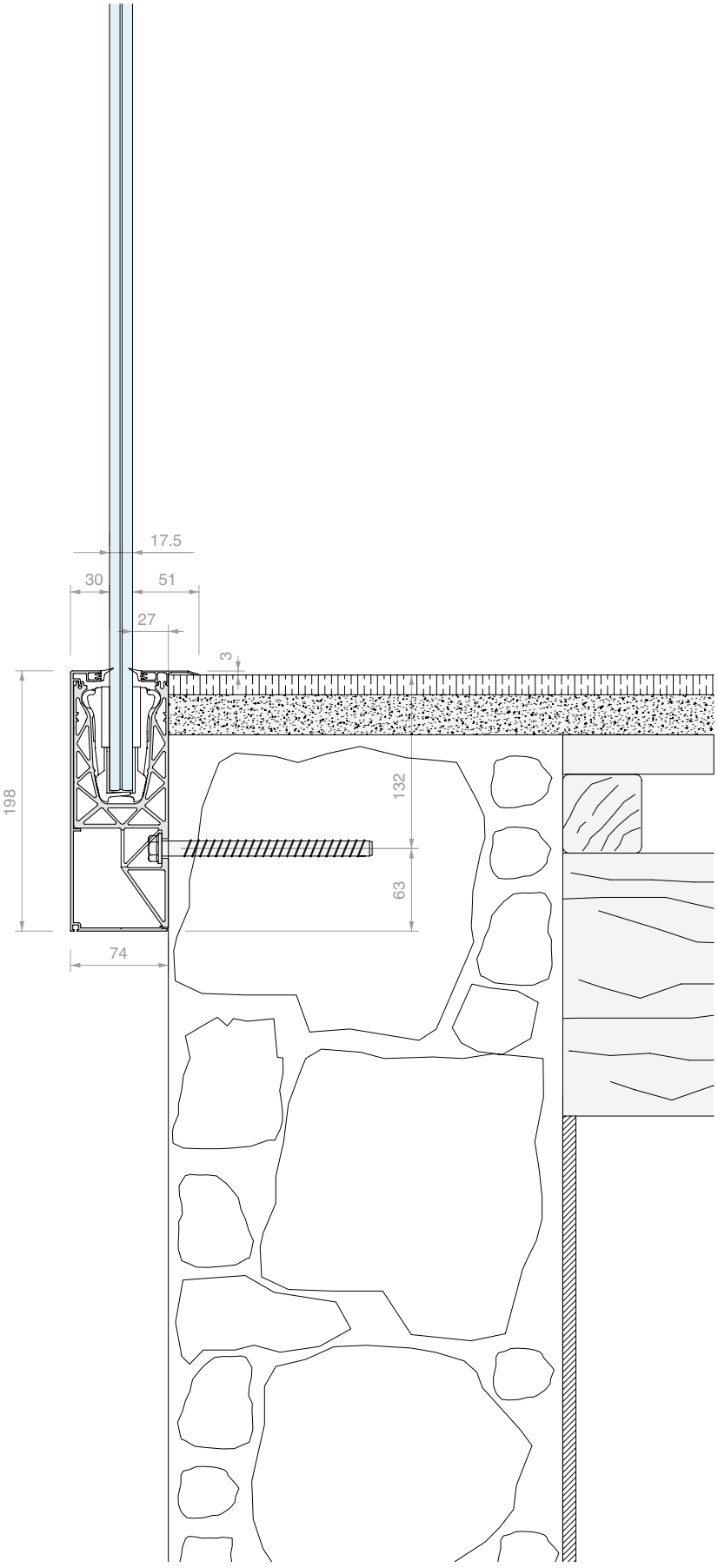
17.5
30
51
27
3
198
132
63
74




D'OLIVO
D'OLIVO


D'OLIVO

KIT DEFENDER XP

VLOERMONTAGE

GECONFIGUREERD VOOR 6+6 MM GLAS

Materiaal: Aluminium

Afwerking: /6 /10 /97 /R25 /RAL

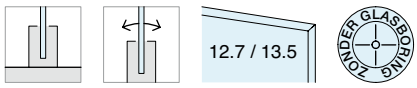

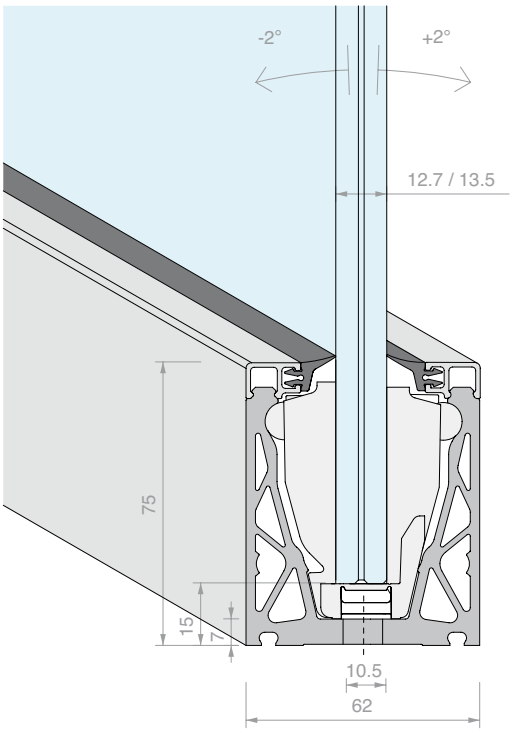

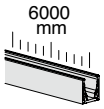

Inhoud van de kit:

Art.	Omschrijving	Aantal
DFP15G01.03	Dichtingsprofiel met lip	2 st.
DFP88G01.03	Dichtingsprofiel met lip	2 st.
DFP100.60	Klipsbaar afwerkingsprofiel boven	2 st.
DFXP135	Klemmen XP voor 6+6 mm glas	24 st.
DFXP88.60	Vloerprofiel	1 st.

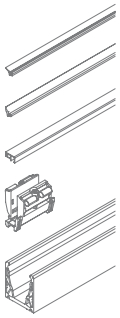

Art.	Lengte	Aantal
DF66XPKIT.60	**6000** mm	1 st.

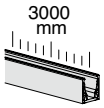

Inhoud van de kit:

Art.	Omschrijving	Aantal
DFP15G01.03	Dichtingsprofiel met lip	1 st.
DFP88G01.03	Dichtingsprofiel met lip	1 st.
DFP100.30	Klipsbaar afwerkingsprofiel boven	2 st.
DFXP135	Klemmen XP voor 6+6 mm glas	12 st.
DFXP88.30	Vloerprofiel	1 st.

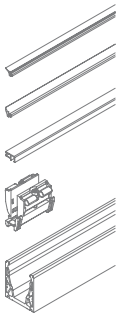

Art.	Lengte	Aantal
DF66XPKIT.30	**3000** mm	1 st.

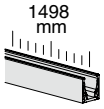

Inhoud van de kit:

Art.	Omschrijving	Aantal
DFP15G01	Dichtingsprofiel met lip	1.5 m
DFP88G01	Dichtingsprofiel met lip	1.5 m
DFP100.15	Klipsbaar afwerkingsprofiel boven	2 st.
DFXP135	Klemmen XP voor 6+6 mm glas	6 st.
DFXP88.15	Vloerprofiel	1 st.

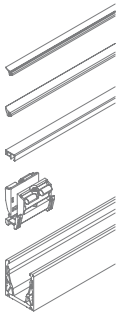

Art.	Lengte	Aantal
DF66XPKIT.15	**6000** mm	1 st.

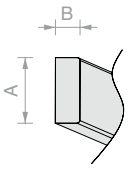

LEDAFMETINGEN

A = max. 12 mm
B = max. 5 mm

IP > 65
sticker met plakzijde achter

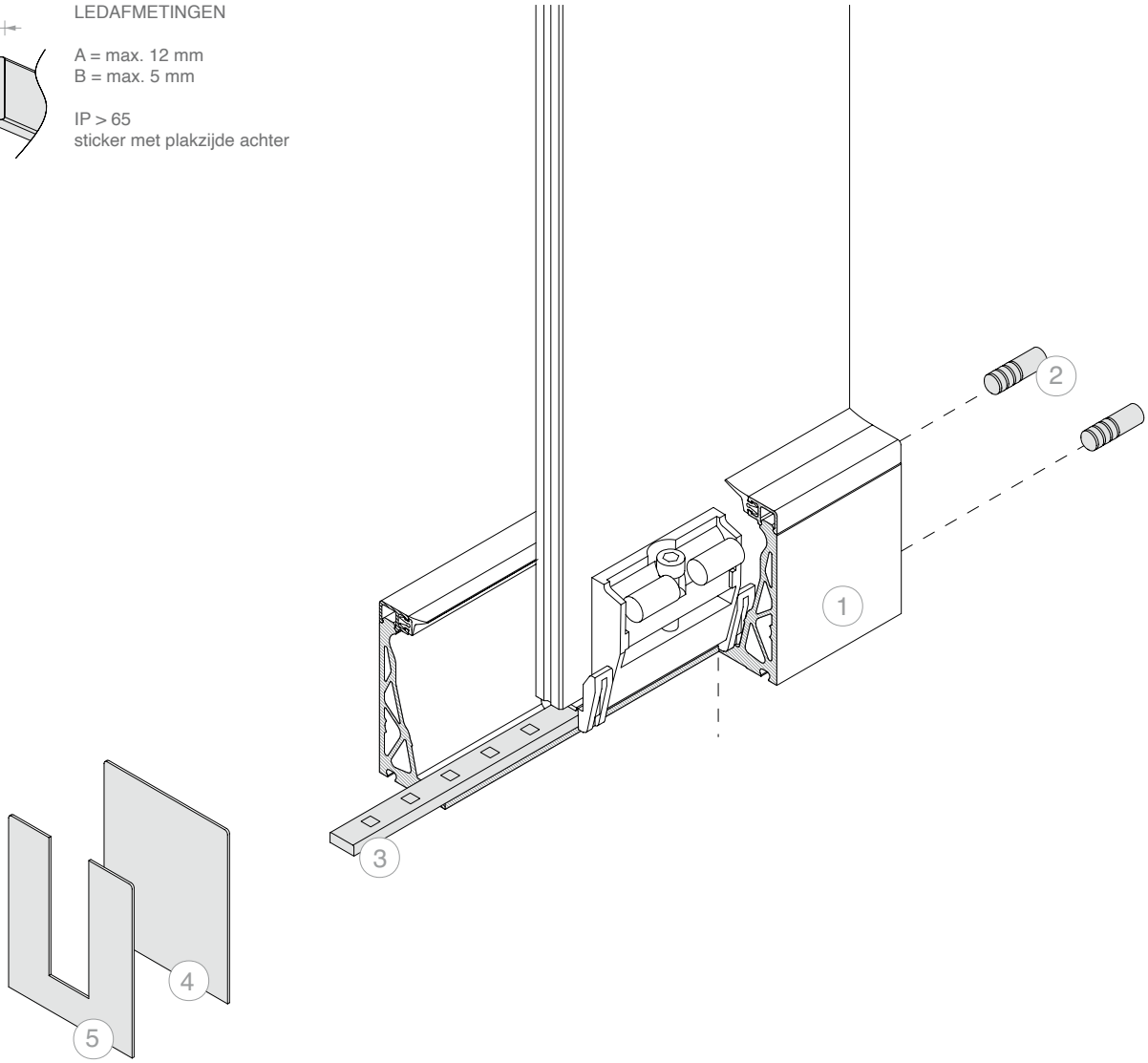

LEDINFO p. 150

TECH-NISCHE INFO p. 154

Opmerking: Systeem compatibel met LED-strips aan de onderkant van het kanaal, alleen in de versie voor 8+8 mm glas

AFSTAND TUSSEN BORINGEN

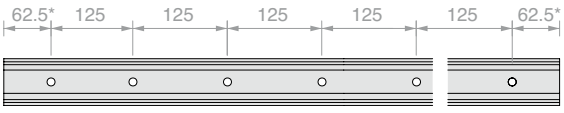

* de positie van de eerste en de laatste boring is slechts een indicatie, voor specifieke verzoeken kunt u contact opnemen met de klantenservice.

N.	Art.
1	**DF66XPKIT**

Optioneel:

N.	Art.	Omschrijving
2	**DF25**	2 centreerstiften
3	**LED**	Ledstrip voor buitengebruik
4	**DFP7562**	Gesloten eindkap
5	**DFP7562U**	Eindkap met U-opening

KIT DEFENDER XP

VLOERMONTAGE

GECONFIGUREERD VOOR 15 MM GLAS

Materiaal: Aluminium

Afwerking: /6 /10 /97 /R25 /RAL

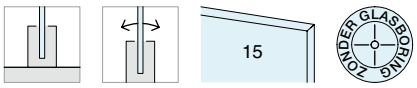

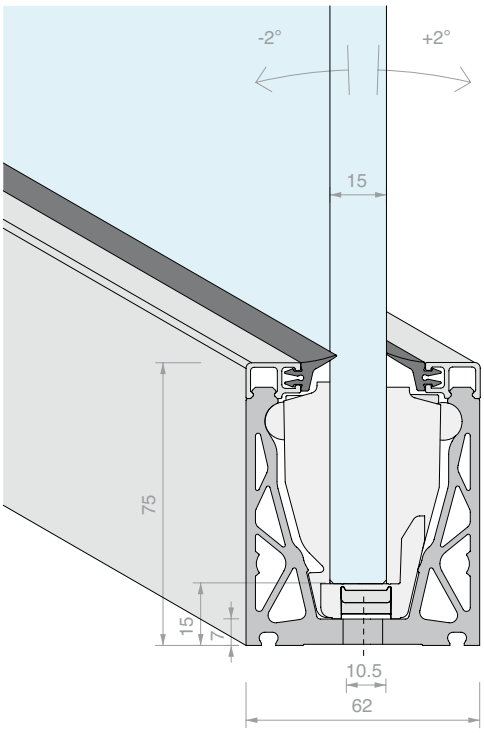

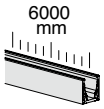

Inhoud van de kit:

Art.	Omschrijving	Aantal
DFP15G01.03	Dichtingsprofiel met lip	2 st.
DFP88G01.03	Dichtingsprofiel met lip	2 st.
DFP100.60	Klipsbaar afwerkingsprofiel boven	2 st.
DFXP150	Klemmen XP voor 15 mm glas	24 st.
DFXP88.60	Vloerprofiel	1 st.

Art.	Lengte	Aantal
DF15XPKIT.60	**6000** mm	1 st.

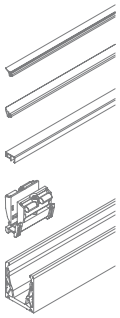

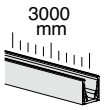

Inhoud van de kit:

Art.	Omschrijving	Aantal
DFP15G01.03	Dichtingsprofiel met lip	1 st.
DFP88G01.03	Dichtingsprofiel met lip	1 st.
DFP100.30	Klipsbaar afwerkingsprofiel boven	2 st.
DFXP150	Klemmen XP voor 15 mm glas	12 st.
DFXP88.30	Vloerprofiel	1 st.

Art.	Lengte	Aantal
DF15XPKIT.30	**3000** mm	1 st.

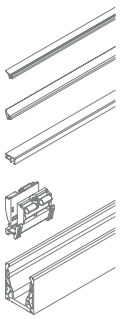

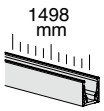

Inhoud van de kit:

Art.	Omschrijving	Aantal
DFP15G01	Dichtingsprofiel met lip	1.5 m
DFP88G01	Dichtingsprofiel met lip	1.5 m
DFP100.15	Klipsbaar afwerkingsprofiel boven	2 st.
DFXP150	Klemmen XP voor 15 mm glas	6 st.
DFXP88.15	Vloerprofiel	1 st.

Art.	Lengte	Aantal
DF15XPKIT.15	**6000** mm	1 st.

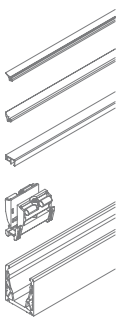

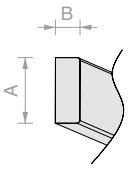

LEDAFMETINGEN

A = max. 12 mm
B = max. 5 mm

IP > 65
sticker met plakzijde achter

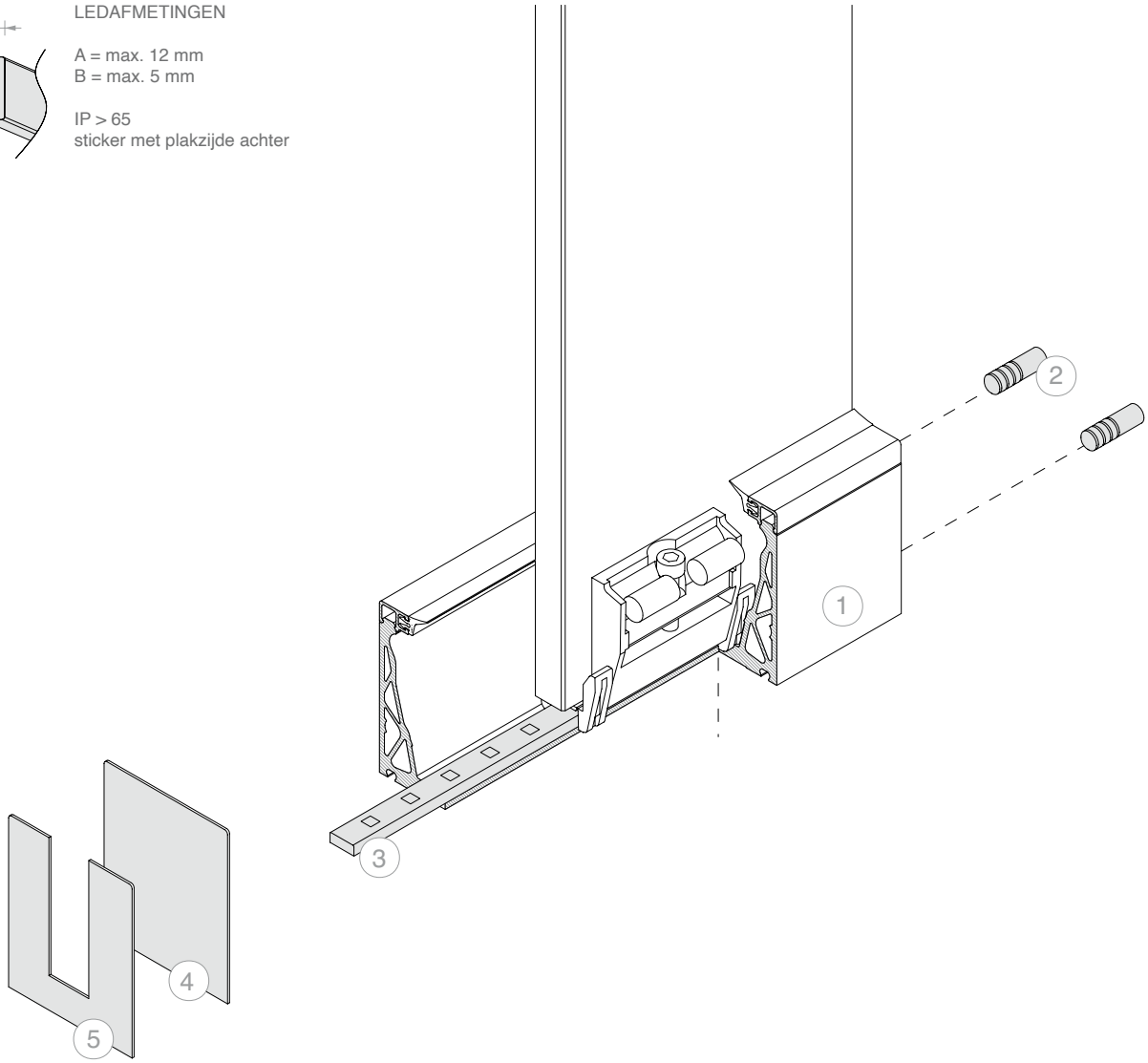

LEDINFO p. 150

TECH-NISCHE INFO p. 154

Opmerking: Systeem compatibel met LED-strips aan de onderkant van het kanaal, alleen in de versie voor 8+8 mm glas

AFSTAND TUSSEN BORINGEN

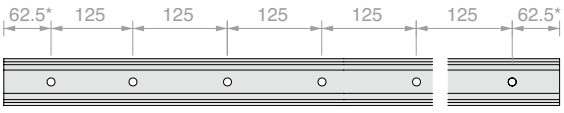

* de positie van de eerste en de laatste boring is slechts een indicatie, voor specifieke verzoeken kunt u contact opnemen met de klantenservice.

N.	Art.
1	**DF15XPKIT**

Optioneel:

N.	Art.	Omschrijving
2	**DF25**	2 centreerstiften
3	**LED**	Ledstrip voor buitengebruik
4	**DFP7562**	Gesloten eindkap
5	**DFP7562U**	Eindkap met U-opening

KIT DEFENDER XP

VLOERMONTAGE
GECONFIGUREERD VOOR 8+8 MM GLAS
Materiaal: Aluminium
Afwerking: /6 /10 /97 /R25 /RAL

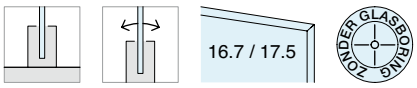

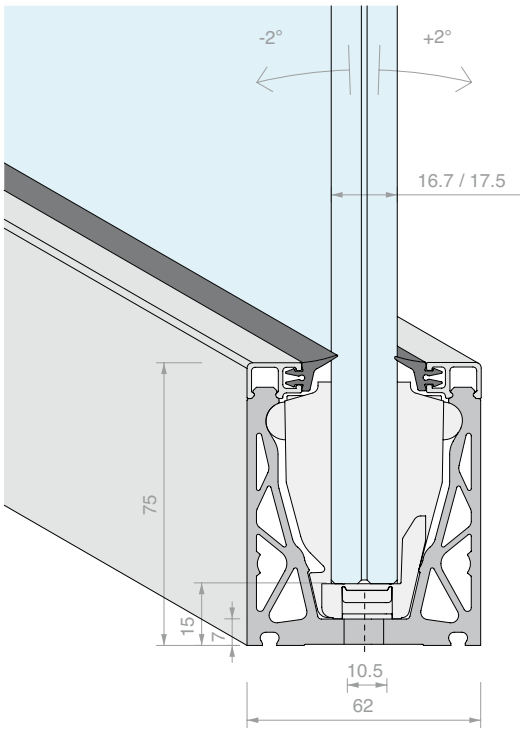

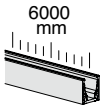

Inhoud van de kit:

Art.	Omschrijving	Aantal
DFP88G01.03	Dichtingsprofiel met lip	4 st.
DFP100.60	Klipsbaar afwerkingsprofiel boven	2 st.
DFXP175	Klemmen XP voor 8+8 mm glas	24 st.
DFXP88.60	Vloerprofiel	1 st.

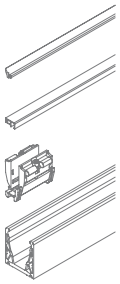

Art.	Lengte	Aantal
DF88XPKIT.60	**6000** mm	1 st.

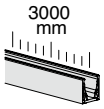

Inhoud van de kit:

Art.	Omschrijving	Aantal
DFP88G01.03	Dichtingsprofiel met lip	2 st.
DFP100.30	Klipsbaar afwerkingsprofiel boven	2 st.
DFXP175	Klemmen XP voor 8+8 mm glas	12 st.
DFXP88.30	Vloerprofiel	1 st.

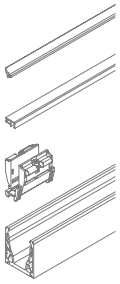

Art.	Lengte	Aantal
DF88XPKIT.30	**3000** mm	1 st.

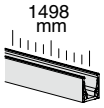

Inhoud van de kit:

Art.	Omschrijving	Aantal
DFP88G01.03	Dichtingsprofiel met lip	1 st.
DFP100.15	Klipsbaar afwerkingsprofiel boven	2 st.
DFXP175	Klemmen XP voor 8+8 mm glas	6 st.
DFXP88.15	Vloerprofiel	1 st.

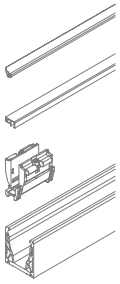

Art.	Lengte	Aantal
DF88XPKIT.15	**6000** mm	1 st.

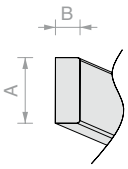

LEDAFMETINGEN

A = max. 12 mm
B = max. 5 mm

IP > 65
sticker met plakzijde achter

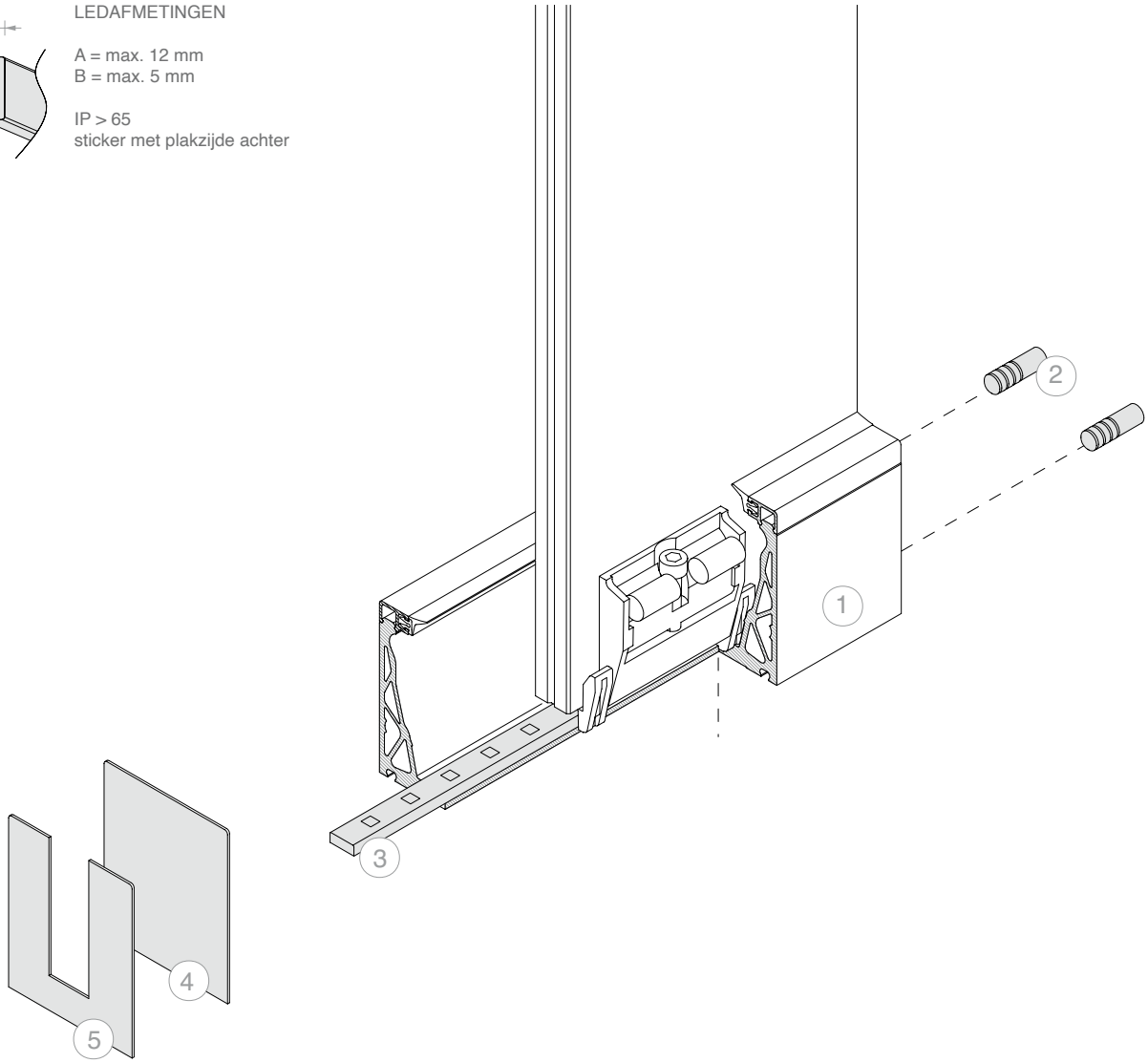

LEDINFO p. 150

TECH-NISCHE INFO p. 154

Opmerking: Systeem compatibel met LED-strips aan de onderkant van het kanaal, alleen in de versie voor 8+8 mm glas

AFSTAND TUSSEN BORINGEN

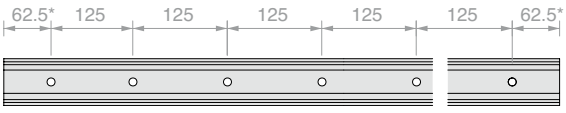

* de positie van de eerste en de laatste boring is slechts een indicatie, voor specifieke verzoeken kunt u contact opnemen met de klantenservice.

N.	Art.
1	**DF88XPKIT**

Optioneel:

N.	Art.	Omschrijving
2	**DF25**	2 centreerstiften
3	**LED**	Ledstrip voor buitengebruik
4	**DFP7562**	Gesloten eindkap
5	**DFP7562U**	Eindkap met U-opening

KIT DEFENDER PICO

VLOERMONTAGE

GECONFIGUREERD VOOR 6+6 MM GLAS

Materiaal: Aluminium

Afwerking: /6 /10 /97 /R25 /RAL

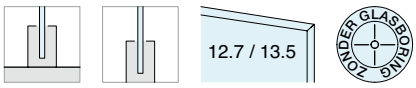

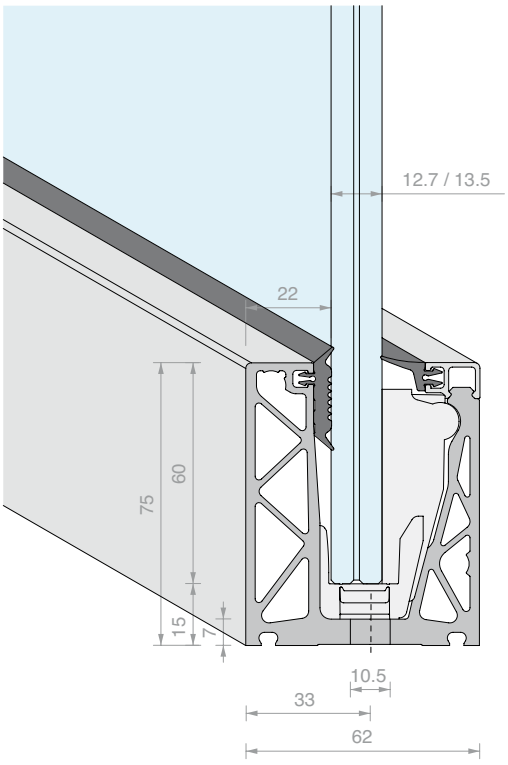

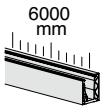

Inhoud van de kit:

Art.	Omschrijving	Aantal
DFP15G01.03	Dichtingsprofiel met lip	2 st.
DFPG03.03	Plat dichtingsprofiel	2 st.
DFP100.60	Klipsbaar afwerkingsprofiel boven	1 st.
DFP135	Klemmen PICO voor 6+6 mm glas	24 st.
DFP88.60	Vloerprofiel	1 st.

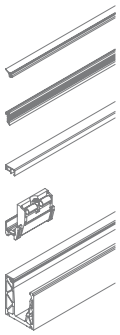

Art.	Lengte	Aantal
DF66PICOKIT.60	**6000** mm	1 st.

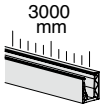

Inhoud van de kit:

Art.	Omschrijving	Aantal
DFP15G01.03	Dichtingsprofiel met lip	1 st.
DFPG03.03	Plat dichtingsprofiel	1 st.
DFP100.30	Klipsbaar afwerkingsprofiel boven	1 st.
DFP135	Klemmen PICO voor 6+6 mm glas	12 st.
DFP88.30	Vloerprofiel	1 st.

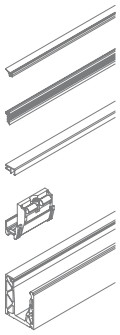

Art.	Lengte	Aantal
DF66PICOKIT.30	**3000** mm	1 st.

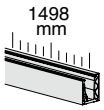

Inhoud van de kit:

Art.	Omschrijving	Aantal
DFP15G01	Dichtingsprofiel met lip	1.5 m
DFPG03	Plat dichtingsprofiel	1.5 m
DFP100.15	Klipsbaar afwerkingsprofiel boven	1 st.
DFP135	Klemmen PICO voor 6+6 mm glas	6 st.
DFP88.15	Vloerprofiel	1 st.

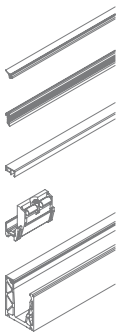

Art.	Lengte	Aantal
DF66PICOKIT.15	**1498** mm	1 st.

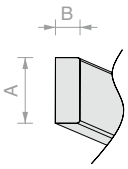

LEDAFMETINGEN

A = max. 12 mm
B = max. 5 mm

IP > 65
sticker met plakzijde achter

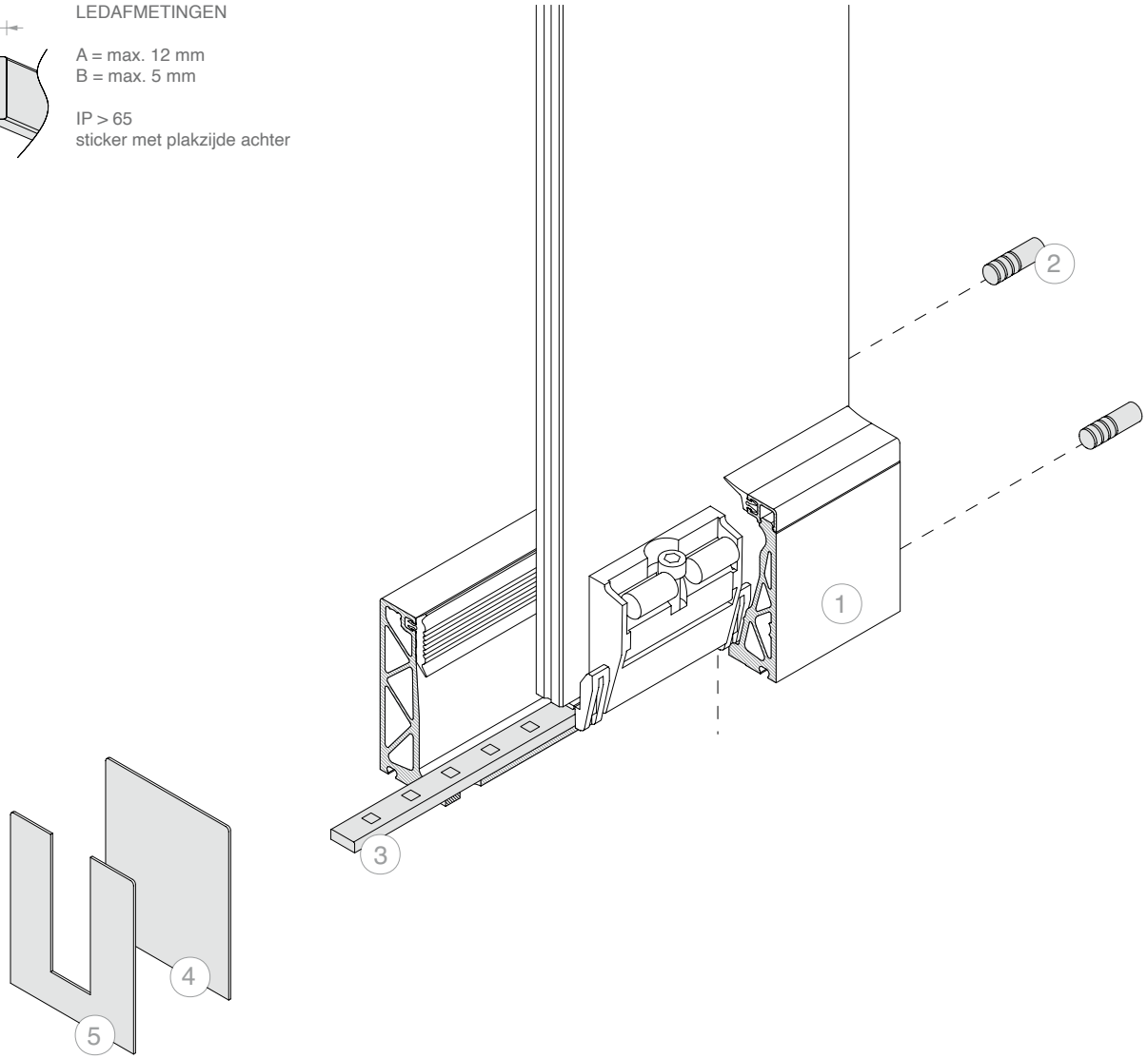

LEDINFO p. 150

TECH-NISCHE INFO p. 154

Opmerking: Systeem compatibel met LED-strips aan de onderkant van het kanaal, alleen in de versie voor 8+8 mm glas

AFSTAND TUSSEN BORINGEN

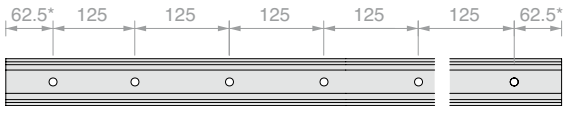

* de positie van de eerste en de laatste boring is slechts een indicatie, voor specifieke verzoeken kunt u contact opnemen met de klantenservice.

N.	Art.
1	**DF66PICOKIT**

Optioneel:

N.	Art.	Omschrijving
2	**DF25**	2 centreerstiften
3	**LED**	Ledstrip voor buitengebruik
4	**DFP7562**	Gesloten eindkap
5	**DFP7562U**	Eindkap met U-opening

KIT DEFENDER PICO

VLOERMONTAGE

GECONFIGUREERD VOOR 15 MM GLAS

Materiaal: Aluminium

Afwerking: /6 /10 /97 /R25 /RAL

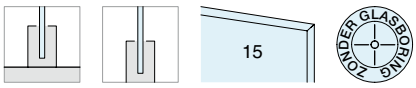

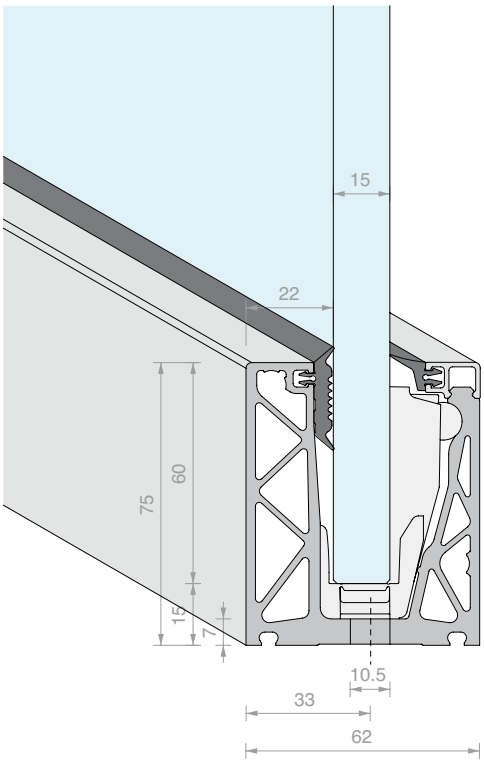

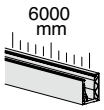

Inhoud van de kit:

Art.	Omschrijving	Aantal
DFP15G01.03	Dichtingsprofiel met lip	2 st.
DFPG03.03	Plat dichtingsprofiel	2 st.
DFP100.60	Klipsbaar afwerkingsprofiel boven	1 st.
DFP150	Klemmen PICO voor 15 mm glas	24 st.
DFP88.60	Vloerprofiel	1 st.

Art.	Lengte	Aantal
DF15PICOKIT.60	**6000** mm	1 st.

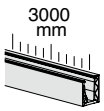

Inhoud van de kit:

Art.	Omschrijving	Aantal
DFP15G01.03	Dichtingsprofiel met lip	1 st.
DFPG03.03	Plat dichtingsprofiel	1 st.
DFP100.30	Klipsbaar afwerkingsprofiel boven	1 st.
DFP150	Klemmen PICO voor 15 mm glas	12 st.
DFP88.30	Vloerprofiel	1 st.

Art.	Lengte	Aantal
DF15PICOKIT.30	**3000** mm	1 st.

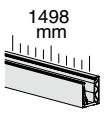

Inhoud van de kit:

Art.	Omschrijving	Aantal
DFP15G01	Dichtingsprofiel met lip	1.5 m
DFPG03	Plat dichtingsprofiel	1.5 m
DFP100.15	Klipsbaar afwerkingsprofiel boven	1 st.
DFP150	Klemmen PICO voor 15 mm glas	6 st.
DFP88.15	Vloerprofiel	1 st.

Art.	Lengte	Aantal
DF15PICOKIT.15	**1498** mm	1 st.

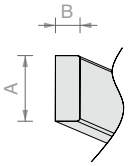

LEDAFMETINGEN

A = max. 12 mm
B = max. 5 mm

IP > 65
sticker met plakzijde achter

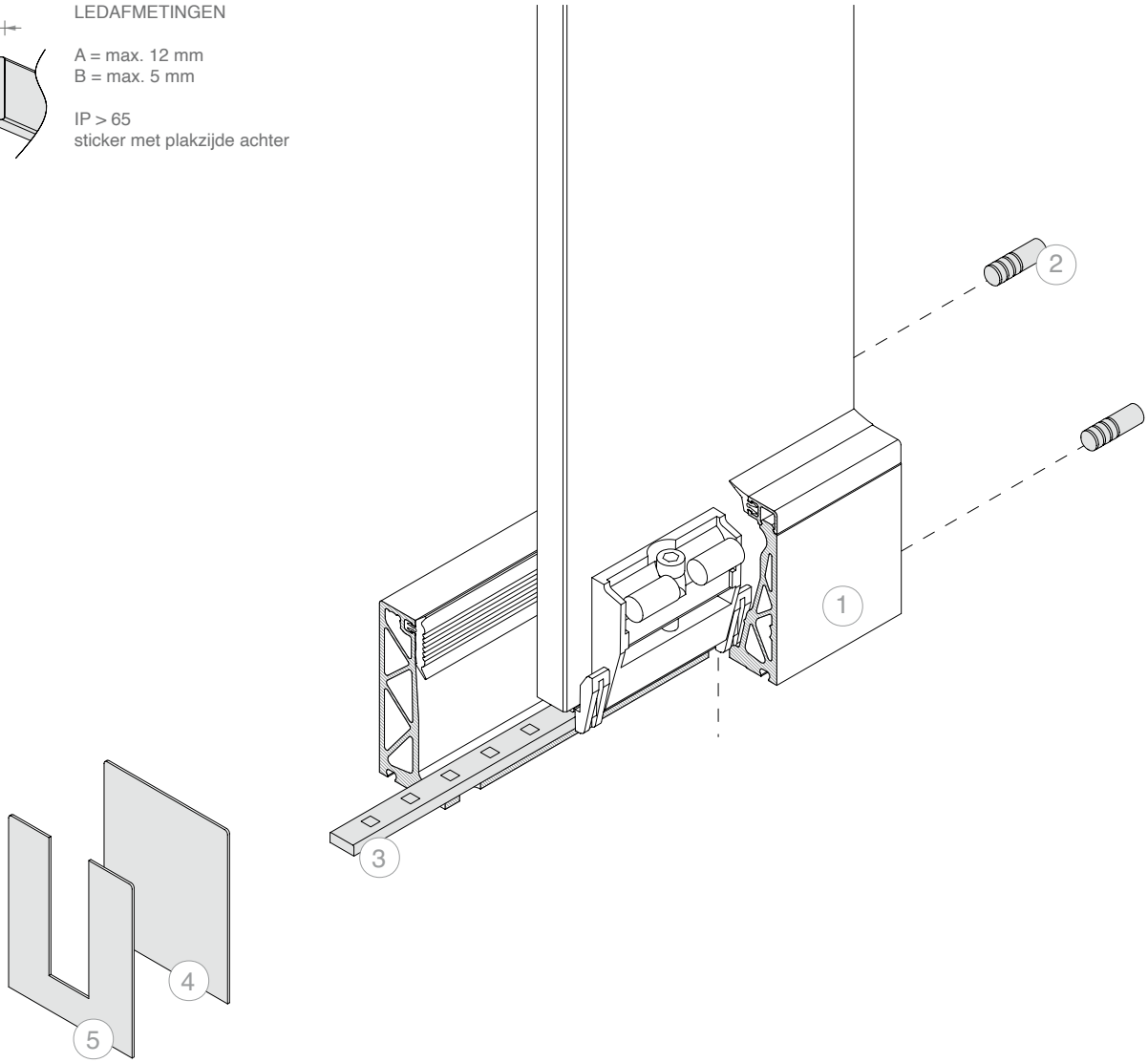

LEDINFO p. 150

TECH-NISCHE INFO p. 154

Opmerking: Systeem compatibel met LED-strips aan de onderkant van het kanaal, alleen in de versie voor 8+8 mm glas

AFSTAND TUSSEN BORINGEN

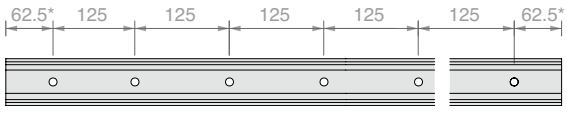

* de positie van de eerste en de laatste boring is slechts een indicatie, voor specifieke verzoeken kunt u contact opnemen met de klantenservice.

N.	Art.
1	**DF15PICOKIT**

Optioneel:

N.	Art.	Omschrijving
2	**DF25**	2 centreerstiften
3	**LED**	Ledstrip voor buitengebruik
4	**DFP7562**	Gesloten eindkap
5	**DFP7562U**	Eindkap met U-opening

KIT DEFENDER PICO

VLOERMONTAGE

GECONFIGUREERD VOOR 8+8 MM GLAS

Materiaal: Aluminium

Afwerking: /6 /10 /97 /R25 /RAL

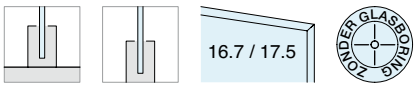

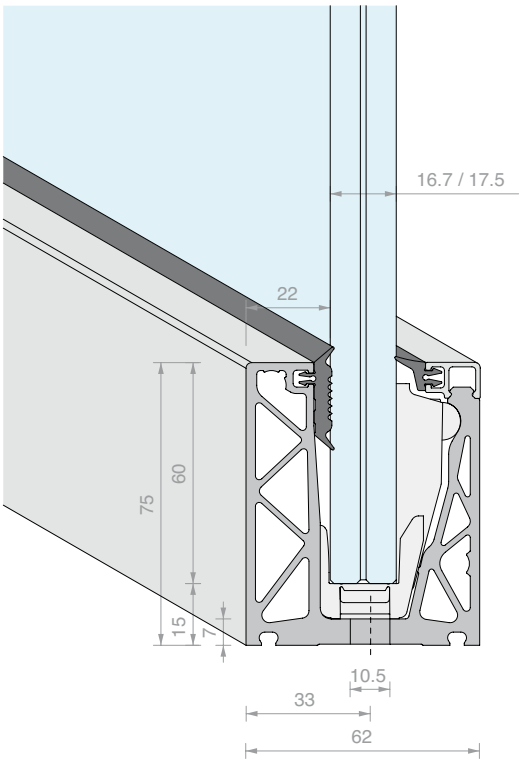

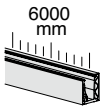

Inhoud van de kit:

Art.	Omschrijving	Aantal
DFP88G01.03	Dichtingsprofiel met lip	2 st.
DFPG03.03	Plat dichtingsprofiel	2 st.
DFP100.60	Klipsbaar afwerkingsprofiel boven	1 st.
DFP175	Klemmen PICO voor 8+8 mm glas	24 st.
DFP88.60	Vloerprofiel	1 st.

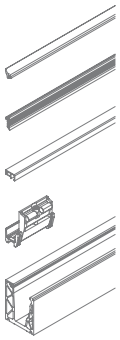

Art.	Lengte	Aantal
DF88PICOKIT.60	**6000** mm	1 st.

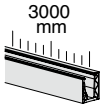

Inhoud van de kit:

Art.	Omschrijving	Aantal
DFP88G01.03	Dichtingsprofiel met lip	1 st.
DFPG03.03	Plat dichtingsprofiel	1 st.
DFP100.30	Klipsbaar afwerkingsprofiel boven	1 st.
DFP175	Klemmen PICO voor 8+8 mm glas	12 st.
DFP88.30	Vloerprofiel	1 st.

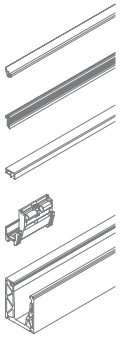

Art.	Lengte	Aantal
DF88PICOKIT.30	**3000** mm	1 st.

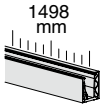

Inhoud van de kit:

Art.	Omschrijving	Aantal
DFP88G01	Dichtingsprofiel met lip	1.5 m
DFPG03	Plat dichtingsprofiel	1.5 m
DFP100.15	Klipsbaar afwerkingsprofiel boven	1 st.
DFP175	Klemmen PICO voor 8+8 mm glas	6 st.
DFP88.15	Vloerprofiel	1 st.

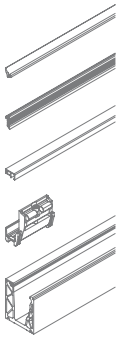

Art.	Lengte	Aantal
DF88PICOKIT.15	**1498** mm	1 st.

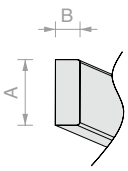

LEDAFMETINGEN

A = max. 12 mm
B = max. 5 mm

IP > 65
sticker met plakzijde achter

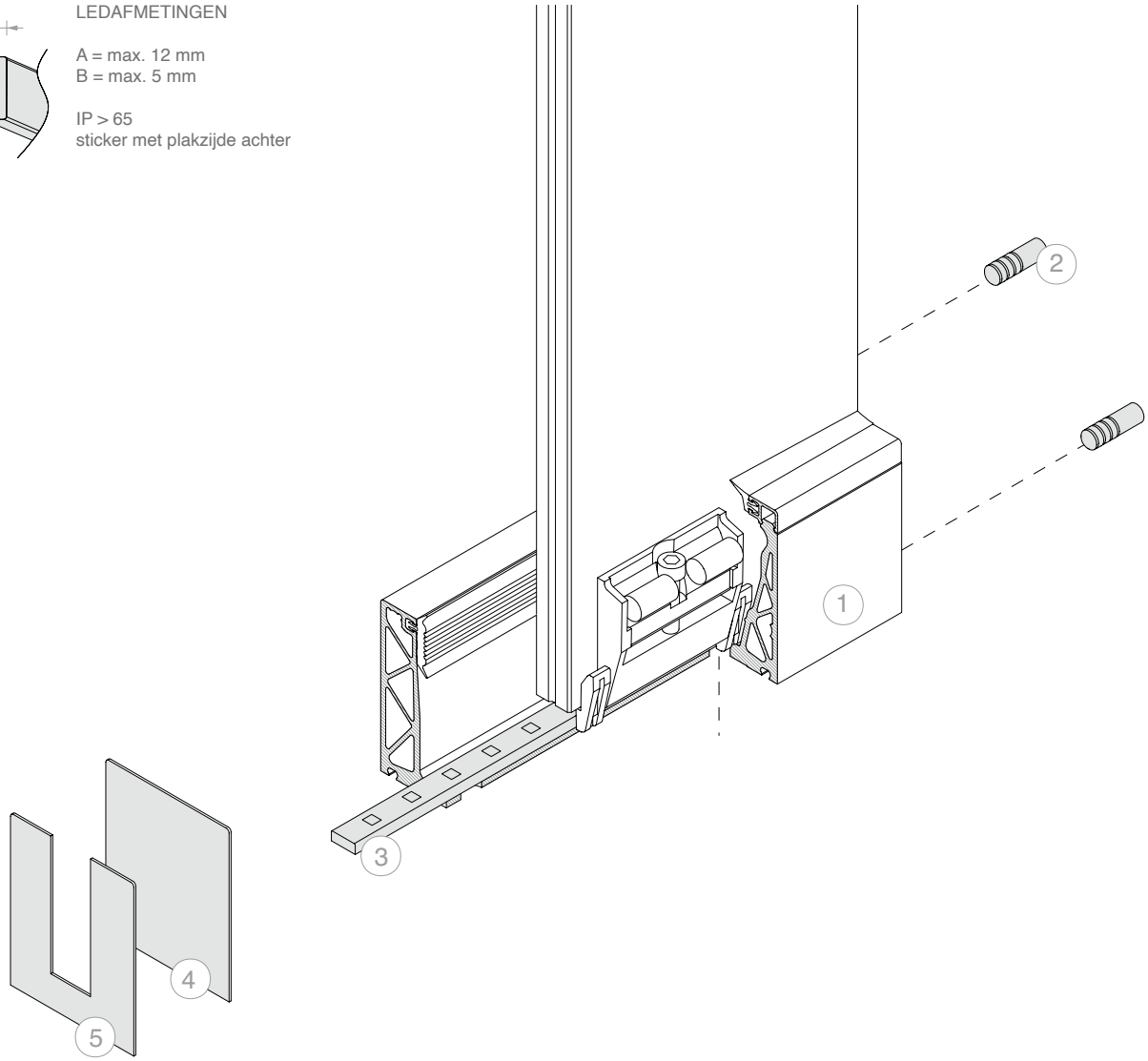

LEDINFO p. 150

TECH-NISCHE INFO p. 154

Opmerking: Systeem compatibel met LED-strips aan de onderkant van het kanaal, alleen in de versie voor 8+8 mm glas

AFSTAND TUSSEN BORINGEN

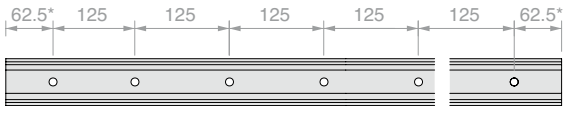

* de positie van de eerste en de laatste boring is slechts een indicatie, voor specifieke verzoeken kunt u contact opnemen met de klantenservice.

N.	Art.
1	**DF88PICOKIT**

Optioneel:

N.	Art.	Omschrijving
2	**DF25**	2 centreerstiften
3	**LED**	Ledstrip voor buitengebruik
4	**DFP7562**	Gesloten eindkap
5	**DFP7562U**	Eindkap met U-opening

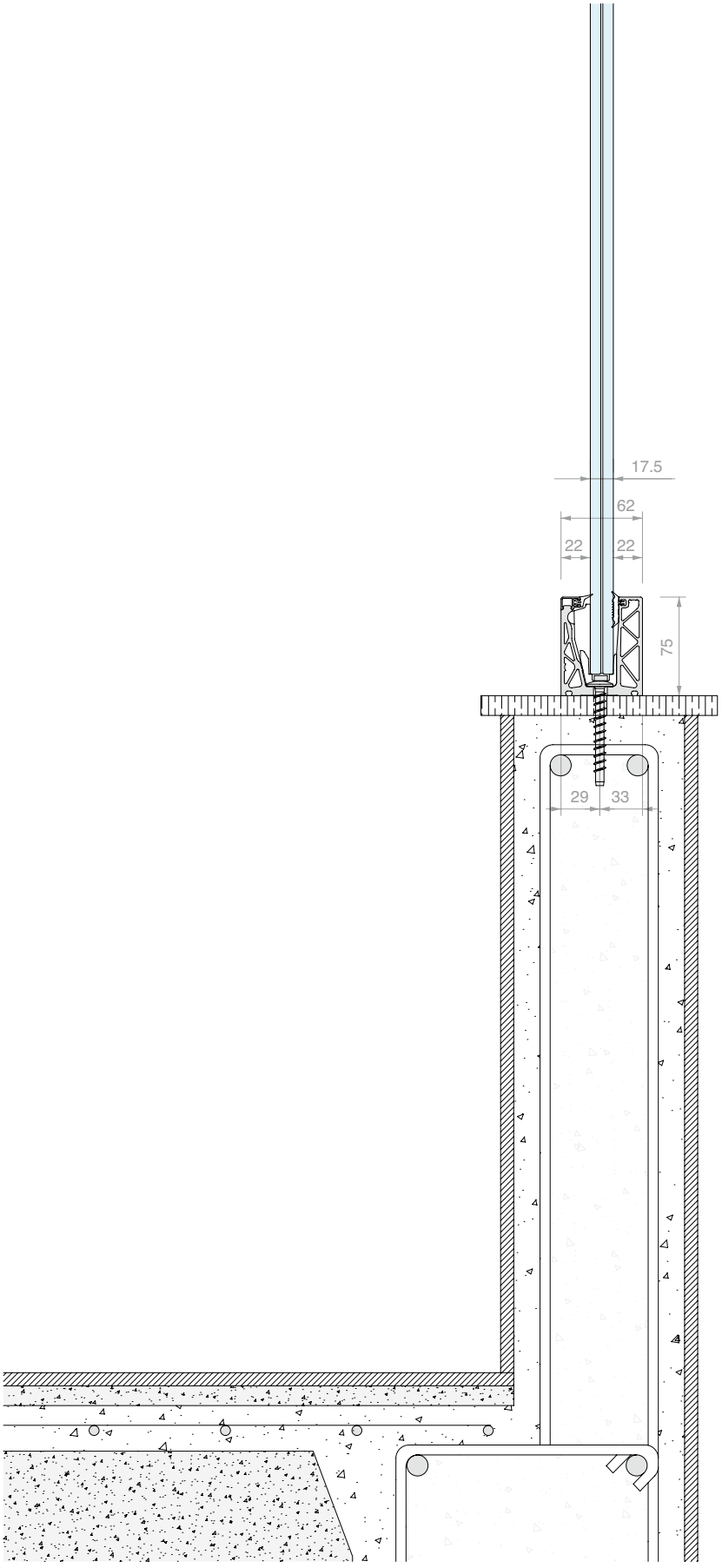
17.5
62
22
22
75
29
33







KIT DEFENDER 1212LM

VLOERMONTAGE

GECONFIGUREERD VOOR 12+12 MM GLAS

Materiaal: Aluminium

Afwerking: /97

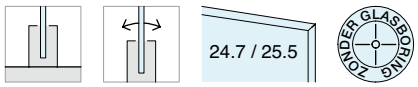

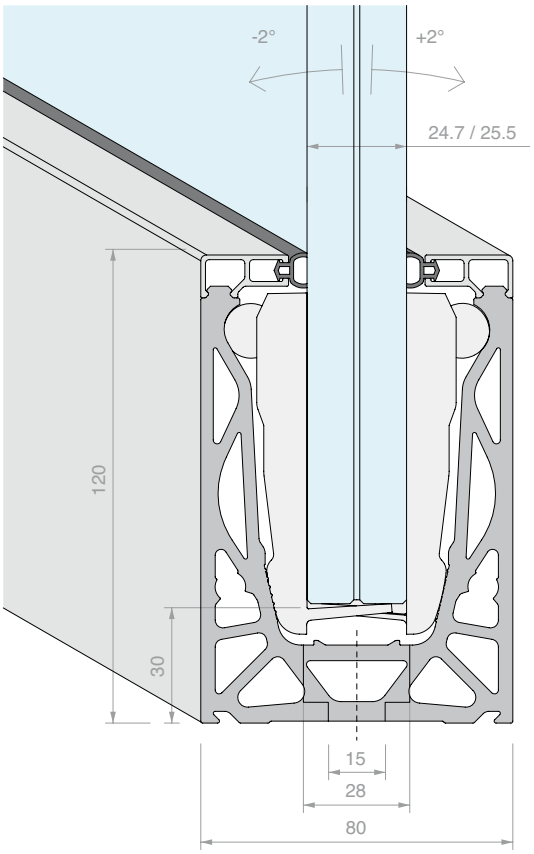

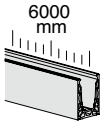

Inhoud van de kit:

Art.	Omschrijving	Aantal
DF1010	Ballondichting	12 m
DF105.60	Klipsbaar afwerkingsprofiel boven	2 st.
DF1212255	Klemmen voor 12+12 mm glas	24 st.
DF1012LM.60	Vloerprofiel	1 st.

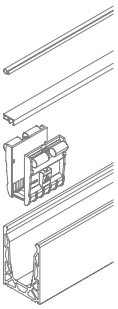

Art.	Lengte	Aantal
DF1212LMKIT.60	**6000** mm	1 st.

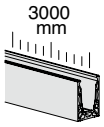

Inhoud van de kit:

Art.	Omschrijving	Aantal
DF1010	Ballondichting	6 m
DF105.30	Klipsbaar afwerkingsprofiel boven	2 st.
DF1212255	Klemmen voor 12+12 mm glas	12 st.
DF1012LM.30	Vloerprofiel	1 st.

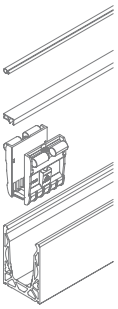

Art.	Lengte	Aantal
DF1212LMKIT.30	**3000** mm	1 st.

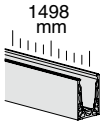

Inhoud van de kit:

Art.	Omschrijving	Aantal
DF1010	Ballondichting	3 m
DF105.15	Klipsbaar afwerkingsprofiel boven	2 st.
DF1212255	Klemmen voor 12+12 mm glas	6 st.
DF1012LM.15	Vloerprofiel	1 st.

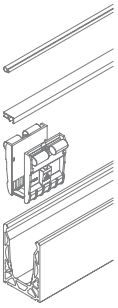

Art.	Lengte	Aantal
DF1212LMKIT.15	**1498** mm	1 st.

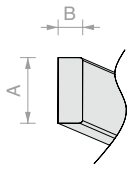

LEDAFMETINGEN

A = max. 12 mm
B = max. 5 mm

IP > 65
sticker met plakzijde achter

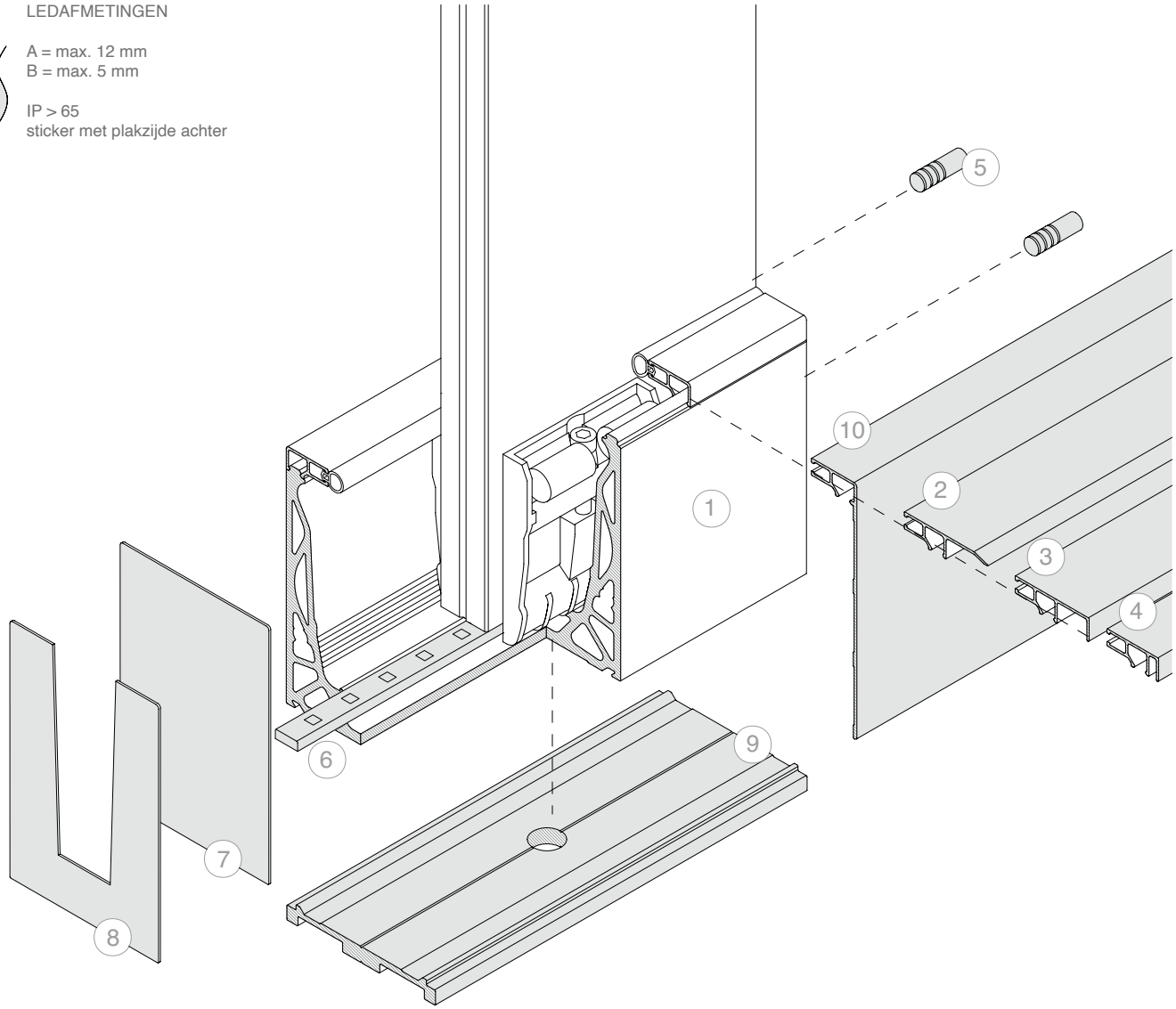

N.	Art.
1	**DF1212LMKIT**

Optioneel:

N.	Art.	Omschrijving
2	**DF8801**	Klipsbaar profiel voetlijst
3	**DF116**	Profiel voor plaatsing frontale cover met max. dikte 16 mm
4	**DF104**	Profiel voor plaatsing frontale cover met max. dikte 4 mm
5	**DF25**	2 centreerstiften
6	**LED**	Ledstrip voor buitengebruik
7	**DF12080**	Gesloten eindkap
8	**DF4TP**	Eindkap met V-opening
9	**DFA80**	Waterafvoerprofiel
10	**DF8803**	Afwerkingsprofiel

LEDINFO p. 150

TECH-NISCHE INFO p. 154

AFSTAND TUSSEN BORINGEN

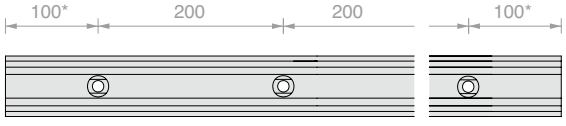

* de positie van de eerste en de laatste boring is slechts een indicatie, voor specifieke verzoeken kunt u contact opnemen met de klantenservice.





KIT DEFENDER 1212DK

VLOERMONTAGE MET ZIJSTEUN
GECONFIGUREERD VOOR 12+12 MM GLAS
Materiaal: Aluminium
Afwerking: /97

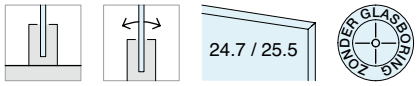

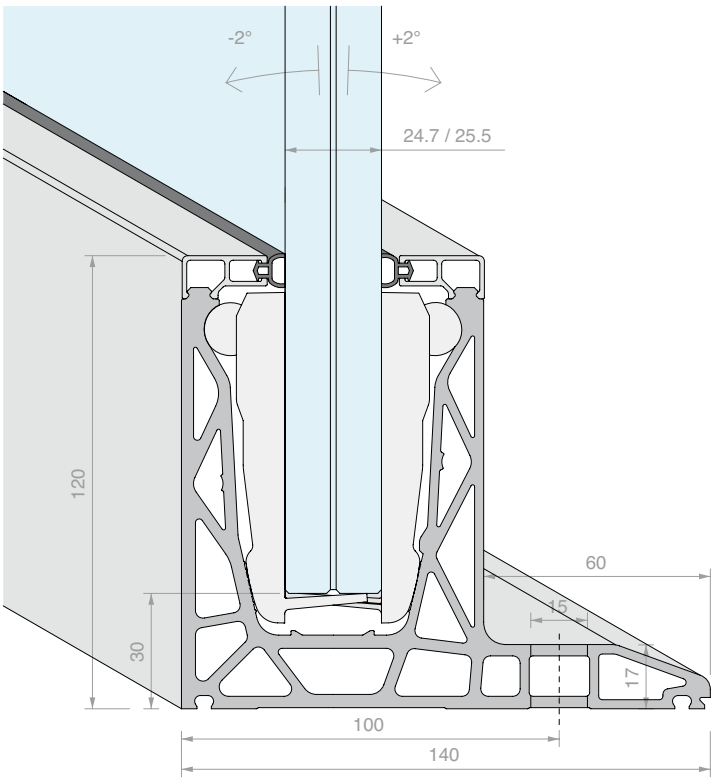

6000 mm

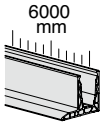

Inhoud van de kit:

Art.	Omschrijving	Aantal
DF1010	Ballondichting	12 m
DF105.60	Klipsbaar afwerkingsprofiel boven	2 st.
DF1212255	Klemmen voor 12+12 mm glas	24 st.
DF1012DK.60	Vloerprofiel met zijsteun	1 st.

Art.	Lengte	Aantal
DF1212DKKIT.60	**6000** mm	1 st.

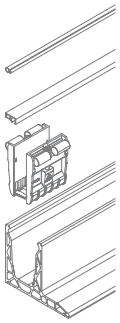

3000 mm

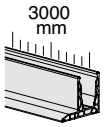

Inhoud van de kit:

Art.	Omschrijving	Aantal
DF1010	Ballondichting	6 m
DF105.30	Klipsbaar afwerkingsprofiel boven	2 st.
DF1212255	Klemmen voor 12+12 mm glas	12 st.
DF1012DK.30	Vloerprofiel met zijsteun	1 st.

Art.	Lengte	Aantal
DF1212DKKIT.30	**3000** mm	1 st.

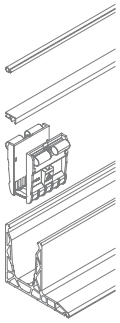

1498 mm

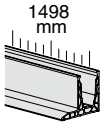

Inhoud van de kit:

Art.	Omschrijving	Aantal
DF1010	Ballondichting	3 m
DF105.15	Klipsbaar afwerkingsprofiel boven	2 st.
DF1212255	Klemmen voor 12+12 mm glas	6 st.
DF1012DK.15	Vloerprofiel met zijsteun	1 st.

Art.	Lengte	Aantal
DF1212DKKIT.15	**1498** mm	1 st.

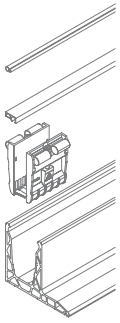

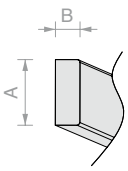

LEDAFMETINGEN

A = max. 12 mm
B = max. 5 mm

IP > 65
sticker met plakzijde achter

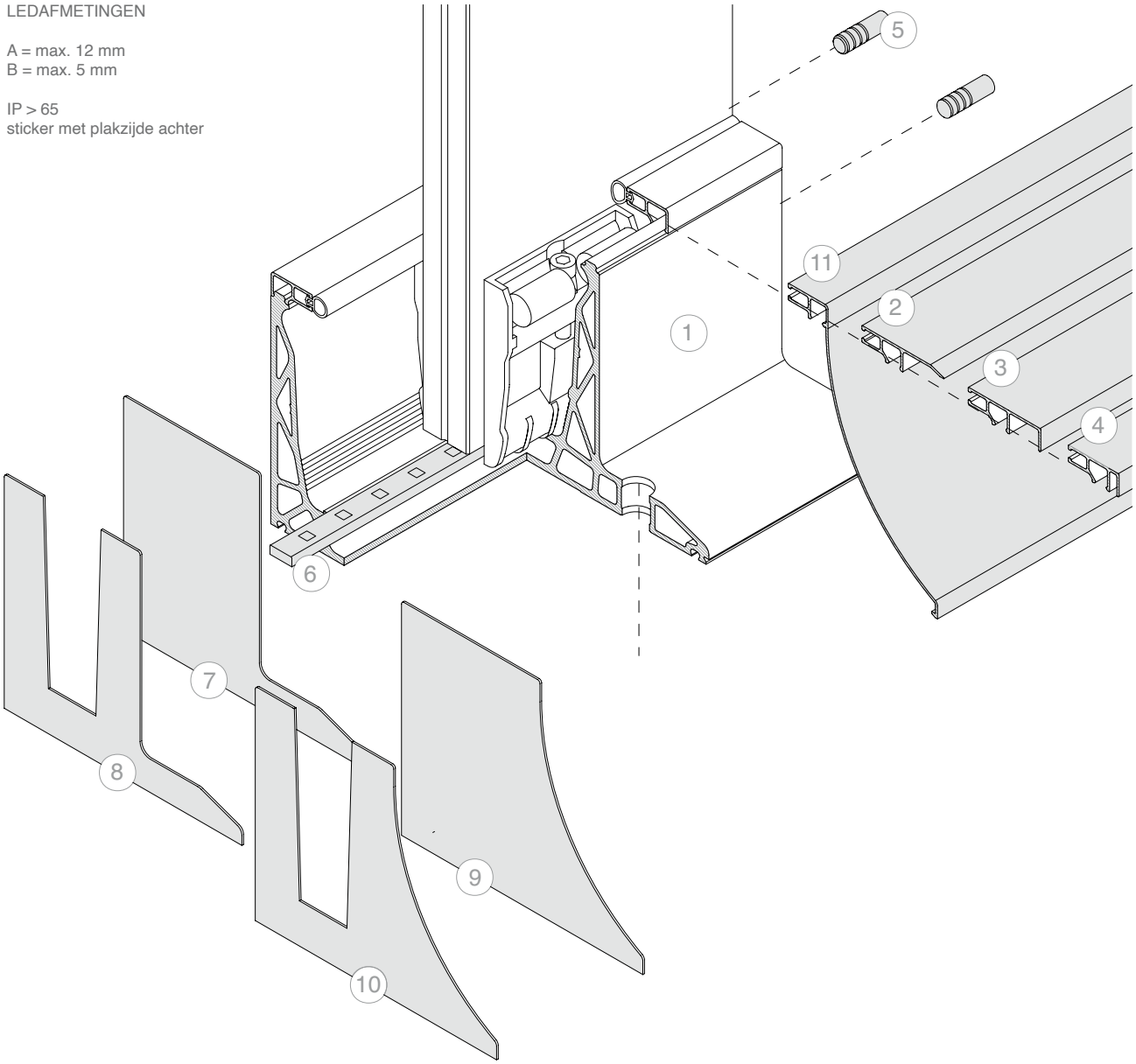

N.	Art.
1	**DF1212DKKIT**

Optioneel:

N.	Art.	Omschrijving
2	**DF8801**	Klipsbaar profiel voetlijst
3	**DF116**	Profiel voor plaatsing frontale cover met max. dikte 16 mm
4	**DF104**	Profiel voor plaatsing frontale cover met max. dikte 4 mm
5	**DF25**	2 centreerstiften
6	**LED**	Ledstrip voor buitengebruik
7	**DFDKTP17**	Gesloten eindkap
8	**DFDKTP21**	Eindkap met V-opening
9	**DFDKTP23**	Gesloten eindkap voor DFDK05
10	**DFDKTP27**	Eindkap met V-opening voor DFDK05
11	**DFDK05**	Schuin aflopend klipsbaar afwerkingsprofiel

LEDINFO p. 150

TECH-NISCHE INFO p. 154

AFSTAND TUSSEN BORINGEN

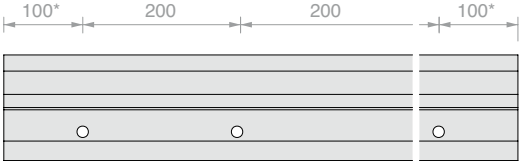

* de positie van de eerste en de laatste boring is slechts een indicatie, voor specifieke verzoeken kunt u contact opnemen met de klantenservice.

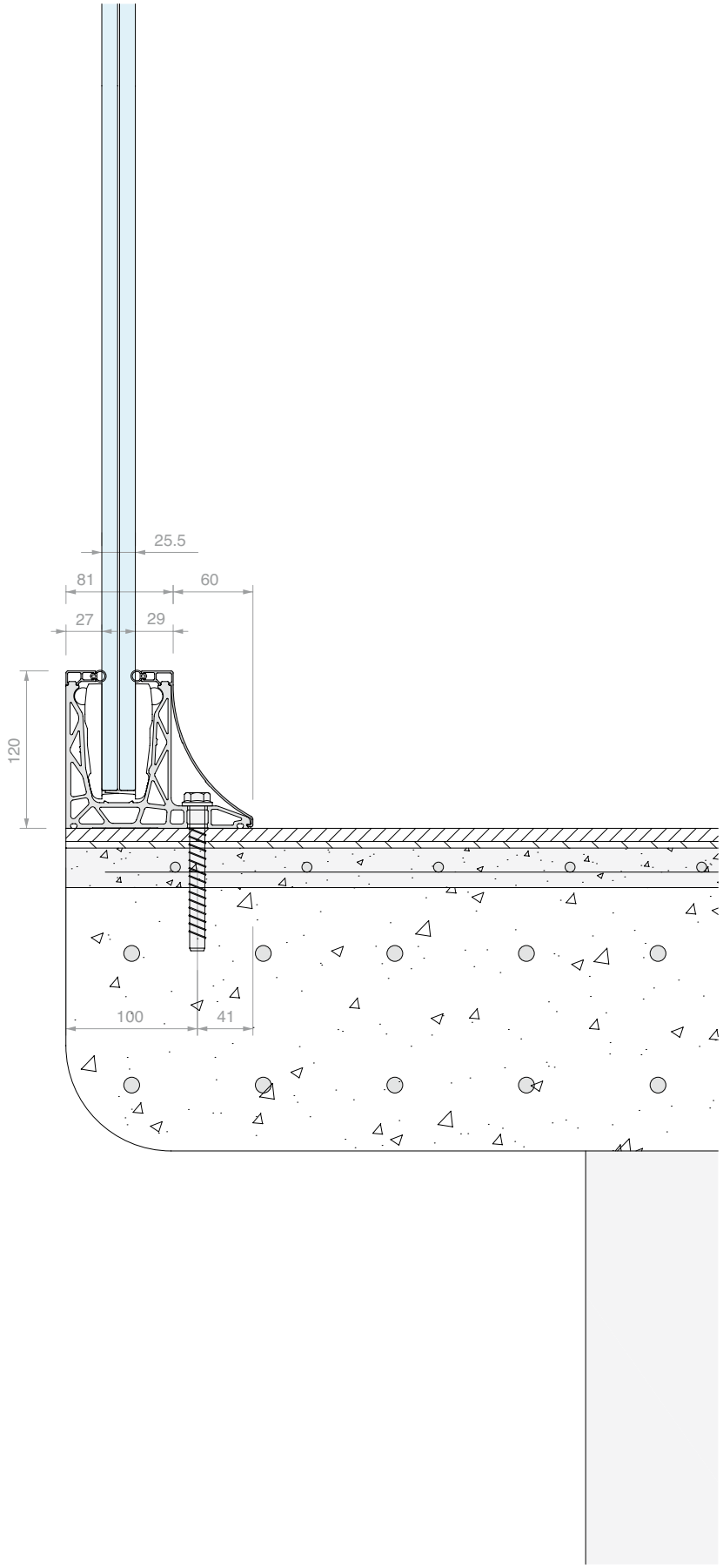
25.5
81
60
27
29
120
100
41

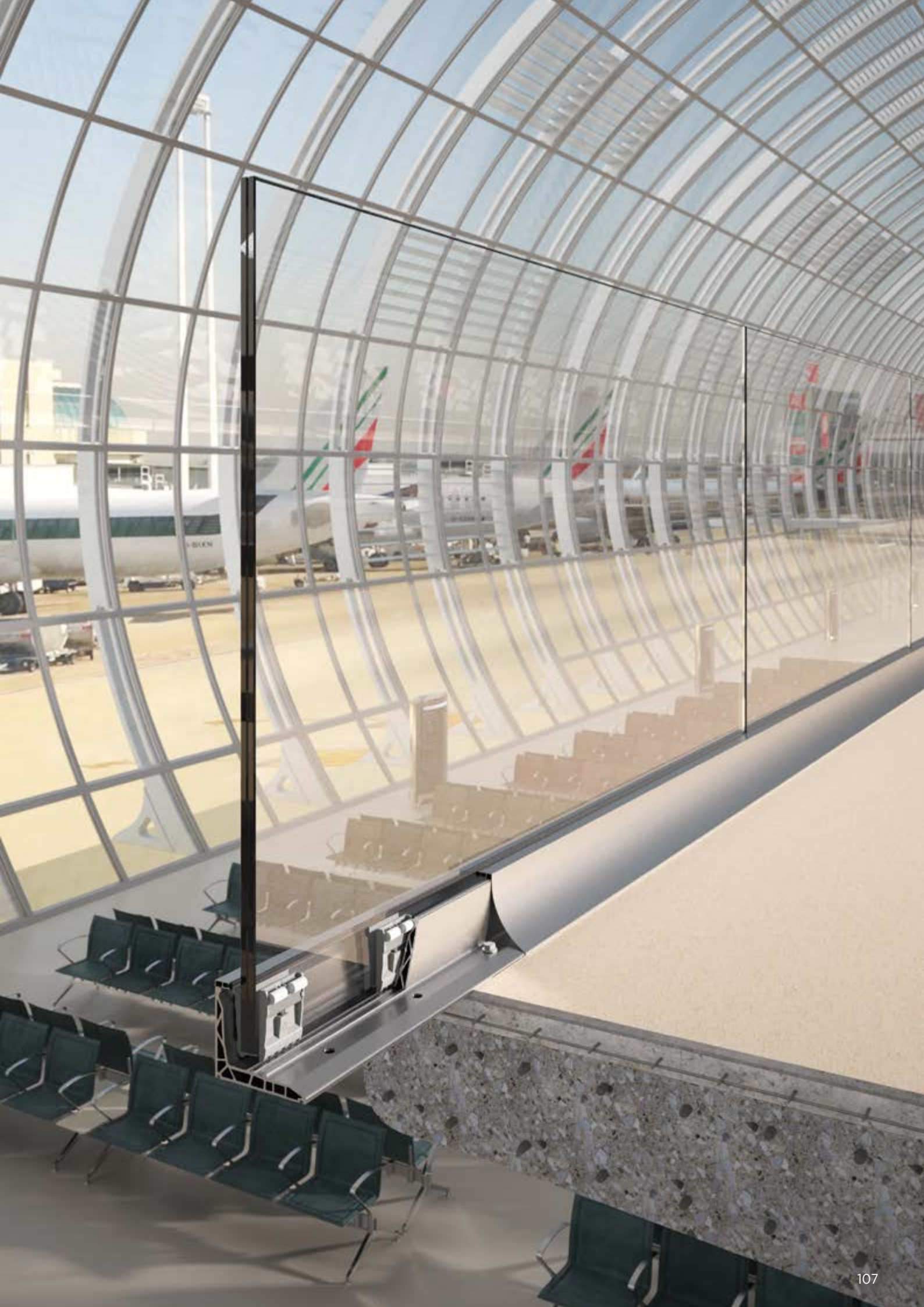





KIT DEFENDER 1212FR

ZIJMONTAGE

GECONFIGUREERD VOOR 12+12 MM GLAS

Materiaal: Aluminium

Afwerking: /97

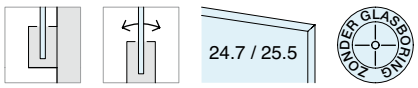

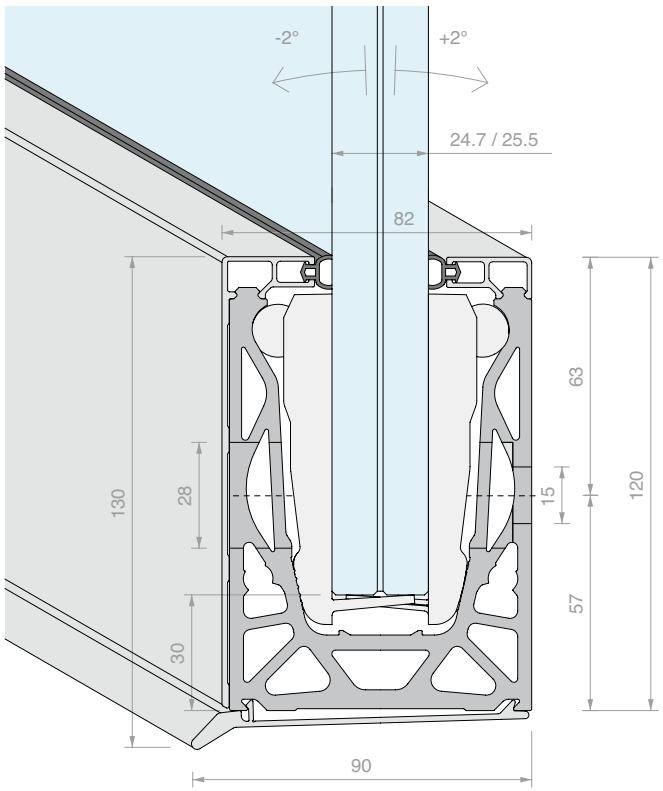

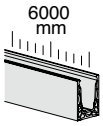

Inhoud van de kit:

Art.	Omschrijving	Aantal
DF1010	Ballondichting	12 m
DF8803.60	Klipsbaar afwerkingsprofiel	1 st.
DFS09.60	Klipsbaar afwerkingsprofiel onder	1 st.
DF105.60	Klipsbaar afwerkingsprofiel boven	1 st.
DF1212255	Klemmen voor 12+12 mm glas	24 st.
DF1012FR.60	Zijprofiel	1 st.

Art.	Lengte	Aantal
DF1212FRKIT.60	**6000** mm	1 st.

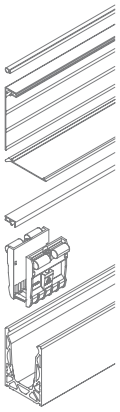

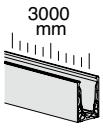

Inhoud van de kit:

Art.	Omschrijving	Aantal
DF1010	Ballondichting	6 m
DF8803.30	Klipsbaar afwerkingsprofiel	1 st.
DFS09.30	Klipsbaar afwerkingsprofiel onder	1 st.
DF105.30	Klipsbaar afwerkingsprofiel boven	1 st.
DF1212255	Klemmen voor 12+12 mm glas	12 st.
DF1012FR.30	Zijprofiel	1 st.

Art.	Lengte	Aantal
DF1212FRKIT.30	**3000** mm	1 st.

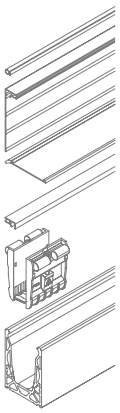

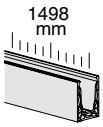

Inhoud van de kit:

Art.	Omschrijving	Aantal
DF1010	Ballondichting	3 m
DF8803.15	Klipsbaar afwerkingsprofiel	1 st.
DFS09.15	Klipsbaar afwerkingsprofiel onder	1 st.
DF105.15	Klipsbaar afwerkingsprofiel boven	1 st.
DF1212255	Klemmen voor 12+12 mm glas	6 st.
DF1012FR.15	Zijprofiel	1 st.

Art.	Lengte	Aantal
DF1212FRKIT.15	**1498** mm	1 st.

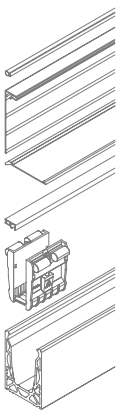

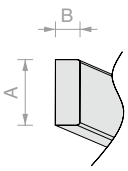

LEDAFMETINGEN

A = max. 12 mm
B = max. 5 mm

IP > 65
sticker met plakzijde achter

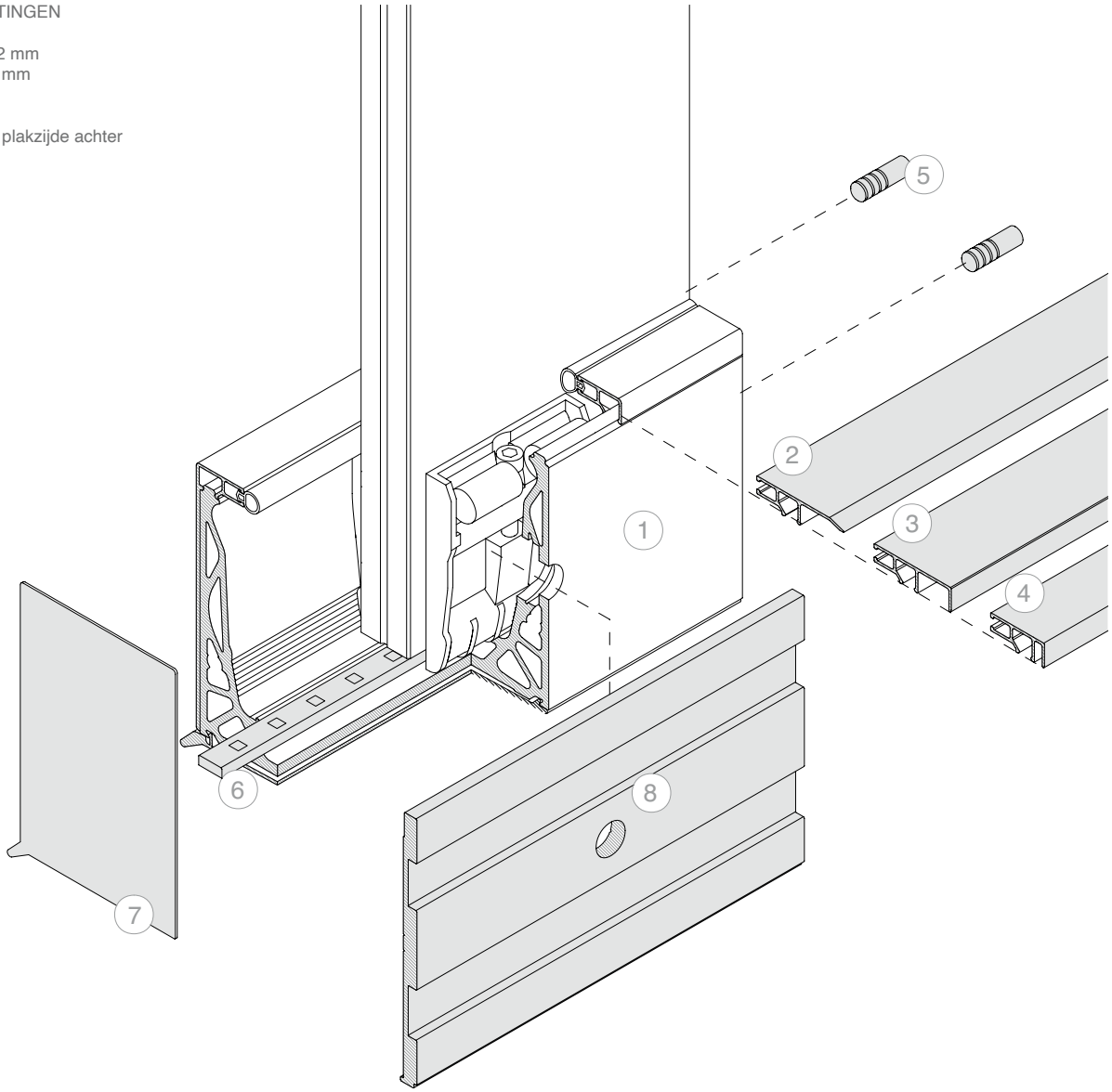

LEDINFO p. 150

TECH-NISCHE INFO p. 154

AFSTAND TUSSEN BORINGEN

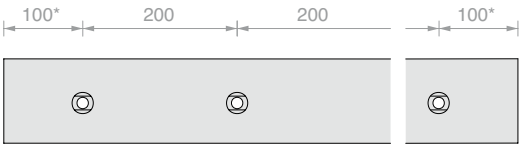

* de positie van de eerste en de laatste boring is slechts een indicatie, voor specifieke verzoeken kunt u contact opnemen met de klantenservice.

N.	Art.
1	**DF1212FRKIT**

Optioneel:

N.	Art.	Omschrijving
2	**DF8801**	Klipsbaar profiel voetlijst
3	**DF116**	Profiel voor plaatsing frontale cover met max. dikte 16 mm
4	**DF104**	Profiel voor plaatsing frontale cover met max. dikte 4 mm
5	**DF25**	2 centreerstiften
6	**LED**	Ledstrip voor buitengebruik
7	**DFS13083**	Gesloten eindkap
8	**DFSA121**	Waterafvoerprofiel





KIT DEFENDER 1212SP

ZIJMONTAGE MET STEUN AAN DE BASIS
GECONFIGUREERD VOOR 12+12 MM GLAS
Materiaal: Aluminium
Afwerking: /97

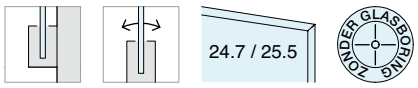

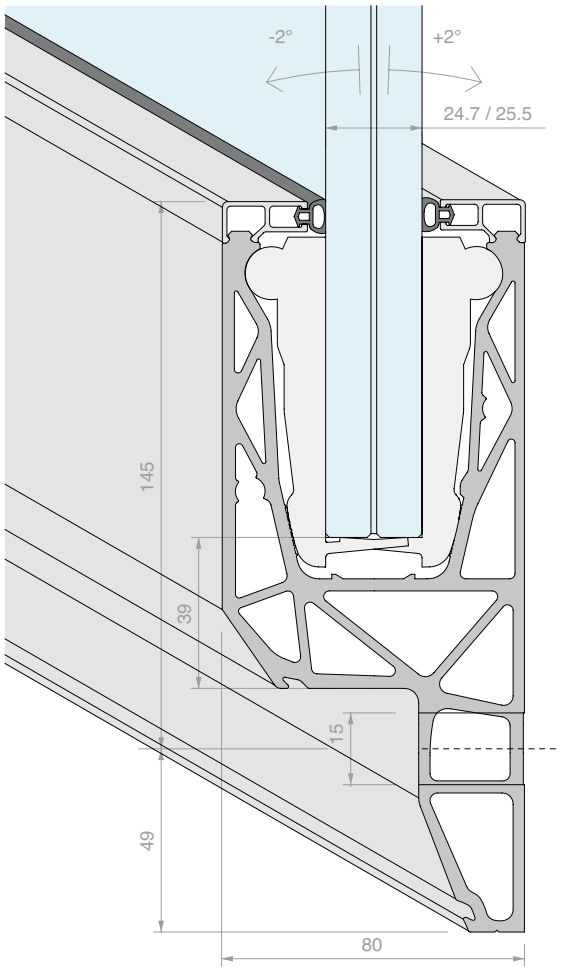

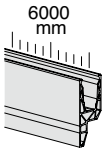

Inhoud van de kit:

Art.	Omschrijving	Aantal
DF1010	Ballondichting	12 m
DF105.60	Klipsbaar afwerkingsprofiel boven	2 st.
DF1212255	Klemmen voor 12+12 mm glas	24 st.
DF1012SP.60	Zijprofiel met steun aan de basis	1 st.

Art.	Lengte	Aantal
DF1212SPKIT.60	**6000** mm	1 st.

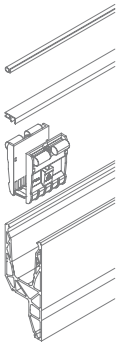

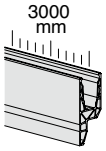

Inhoud van de kit:

Art.	Omschrijving	Aantal
DF1010	Ballondichting	6 m
DF105.30	Klipsbaar afwerkingsprofiel boven	2 st.
DF1212255	Klemmen voor 12+12 mm glas	12 st.
DF1012SP.30	Zijprofiel met steun aan de basis	1 st.

Art.	Lengte	Aantal
DF1212SPKIT.30	**3000** mm	1 st.

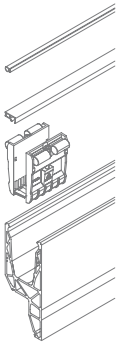

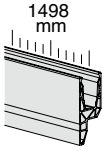

Inhoud van de kit:

Art.	Omschrijving	Aantal
DF1010	Ballondichting	3 m
DF105.15	Klipsbaar afwerkingsprofiel boven	2 st.
DF1212255	Klemmen voor 12+12 mm glas	6 st.
DF1012SP.15	Zijprofiel met steun aan de basis	1 st.

Art.	Lengte	Aantal
DF1212SPKIT.15	**1498** mm	1 st.

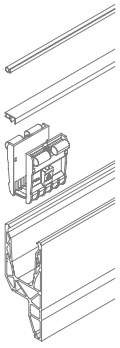

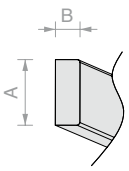

LEDAFMETINGEN

A = max. 12 mm
B = max. 5 mm

IP > 65
sticker met plakzijde achter

N.	Art.
1	**DF1212SPKIT**

Optioneel:

N.	Art.	Omschrijving
2	**DF8801**	Klipsbaar profiel voetlijst
3	**DF116**	Profiel voor plaatsing frontale cover met max. dikte 16 mm
4	**DF104**	Profiel voor plaatsing frontale cover met max. dikte 4 mm
5	**DF25**	2 centreerstiften
6	**LED**	Ledstrip voor buitengebruik
7	**DFSPTP17**	Gesloten eindkap
8	**DFSPTP21**	Eindkap met V-opening
9	**DFSPTP23**	Gesloten eindkap voor DFS11
10	**DFSPTP27**	Eindkap met V-opening voor DFS11
11	**DF8803**	Klipsbaar afwerkingsprofiel
12	**DFS11**	Schuin aflopend klipsbaar afwerkingsprofiel

LEDINFO p. 150

TECH-NISCHE INFO p. 154

AFSTAND TUSSEN BORINGEN

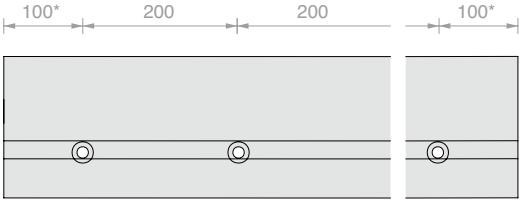

* de positie van de eerste en de laatste boring is slechts een indicatie, voor specifieke verzoeken kunt u contact opnemen met de klantenservice.







VLOERPROFIEL DEFENDER 810

Materiaal: Aluminium (6063-T6)

Afwerking: /6 /10 /97 /R25 /RAL

* de positie van de eerste en de laatste boring is slechts een indicatie, voor specifieke verzoeken kunt u contact opnemen met de klantenservice.

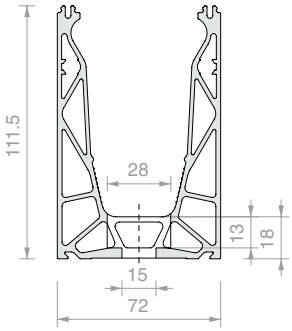

AFSTAND TUSSEN BORINGEN

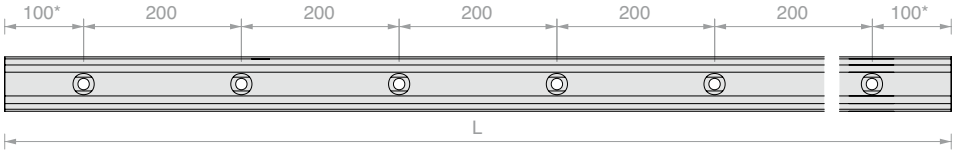

Art.	L	Aantal
DF810LM.60	**6000** mm	1 st.
DF810LM.30	**3000** mm	1 st.
DF810LM.15	**1498** mm	1 st.



VLOERPROFIEL DEFENDER 810 ENKELZIJDIG

Materiaal: Aluminium (6063-T6)

Afwerking: /6 /10 /97 /R25 /RAL

* de positie van de eerste en de laatste boring is slechts een indicatie, voor specifieke verzoeken kunt u contact opnemen met de klantenservice.

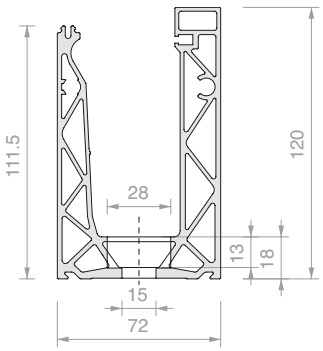

AFSTAND TUSSEN BORINGEN

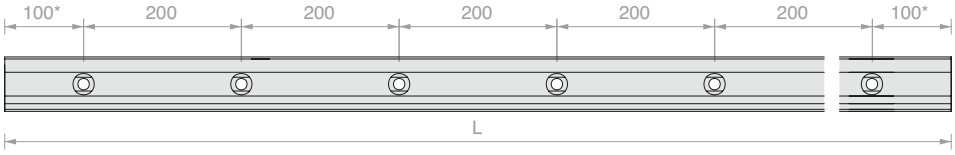

Art.	L	Aantal
DF810MR.60	**6000** mm	1 st.
DF810MR.30	**3000** mm	1 st.
DF810MR.15	**1498** mm	1 st.



VLOERPROFIEL DEFENDER 810 MET ZIJSTEUN

Materiaal: Aluminium (6063-T6)

Afwerking: /97

* de positie van de eerste en de laatste boring is slechts een indicatie, voor specifieke verzoeken kunt u contact opnemen met de klantenservice.

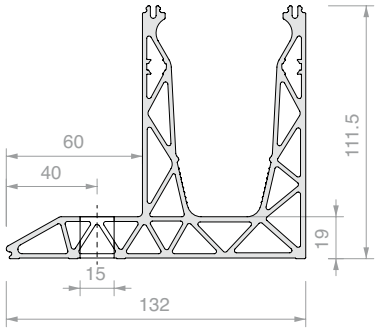

AFSTAND TUSSEN BORINGEN

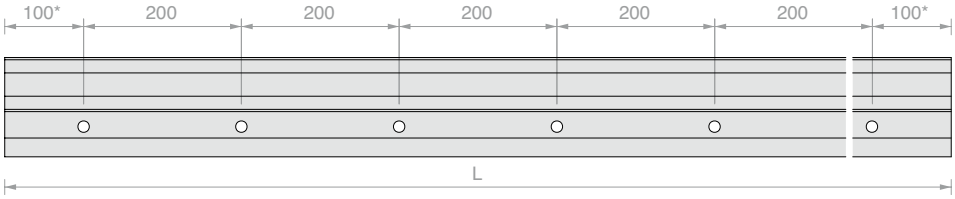

Art.	L	Aantal
DF810DK.60	**6000** mm	1 st.
DF810DK.30	**3000** mm	1 st.
DF810DK.15	**1498** mm	1 st.



ZIJPROFIEL DEFENDER 810

Materiaal: Aluminium (6063-T6)

Afwerking: /10 /97

* de positie van de eerste en de laatste boring is slechts een indicatie, voor specifieke verzoeken kunt u contact opnemen met de klantenservice.

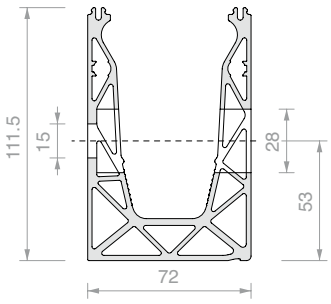

AFSTAND TUSSEN BORINGEN

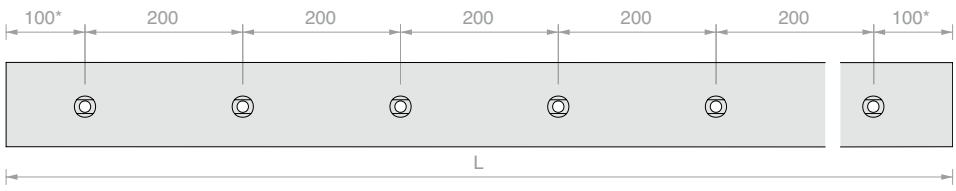

Art.	L	Aantal
DF810FR.60	**6000** mm	1 st.
DF810FR.30	**3000** mm	1 st.
DF810FR.15	**1498** mm	1 st.



ZIJPROFIEL DEFENDER 810 ENKELZIJDIG

Materiaal: Aluminium (6063-T6)

Afwerking: /10 /97

* de positie van de eerste en de laatste boring is slechts een indicatie, voor specifieke verzoeken kunt u contact opnemen met de klantenservice.

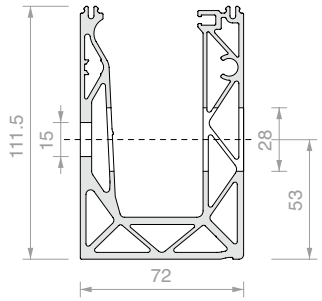

AFSTAND TUSSEN BORINGEN

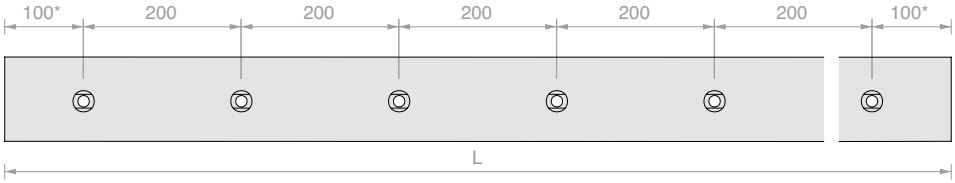

Art.	L	Aantal
DF810MF.60	**6000** mm	1 st.
DF810MF.30	**3000** mm	1 st.
DF810MF.15	**1498** mm	1 st.



ZIJPROFIEL DEFENDER 810 MET STEUN AAN DE BASIS

Materiaal: Aluminium (6063-T6)

Afwerking: /97

* de positie van de eerste en de laatste boring is slechts een indicatie, voor specifieke verzoeken kunt u contact opnemen met de klantenservice.

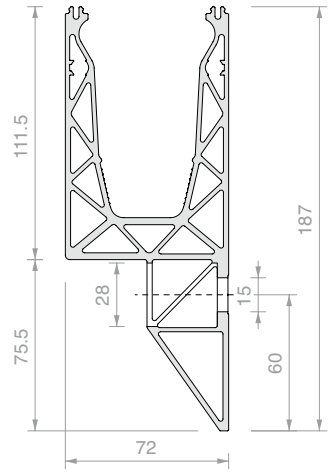

AFSTAND TUSSEN BORINGEN

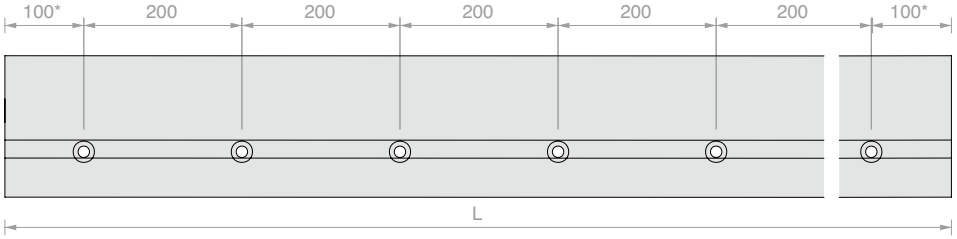

Art.	L	Aantal
DF810SP.60	**6000** mm	1 st.
DF810SP.30	**3000** mm	1 st.
DF810SP.15	**1498** mm	1 st.



VLOERPROFIEL DEFENDER XP

Materiaal: Aluminium (6063-T6)

Afwerking: /6 /10 /97 /R25 /RAL

* de positie van de eerste en de laatste boring is slechts een indicatie, voor specifieke verzoeken kunt u contact opnemen met de klantenservice.

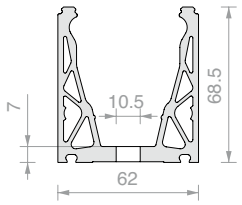

AFSTAND TUSSEN BORINGEN

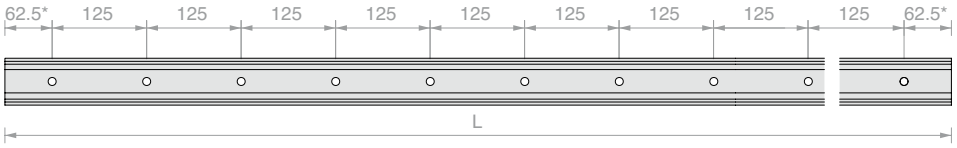

Art.	L	Aantal
DFXP88.60	**6000** mm	1 st.
DFXP88.30	**3000** mm	1 st.
DFXP88.15	**1498** mm	1 st.



VLOERPROFIEL DEFENDER PICO ENKELZIJDIG

Materiaal: Aluminium (6063-T6)

Afwerking: /6 /10 /97 /R25 /RAL

* de positie van de eerste en de laatste boring is slechts een indicatie, voor specifieke verzoeken kunt u contact opnemen met de klantenservice.

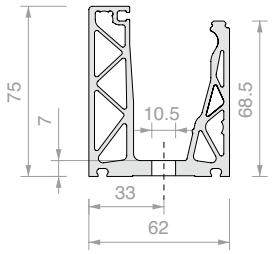

AFSTAND TUSSEN BORINGEN

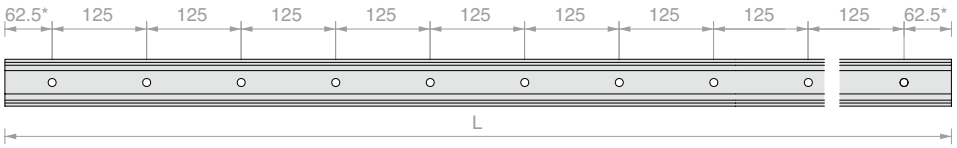

Art.	L	Aantal
DFP88.60	**6000** mm	1 st.
DFP88.30	**3000** mm	1 st.
DFP88.15	**1498** mm	1 st.



VLOERPROFIEL DEFENDER 1212

Materiaal: Aluminium (6063-T6)

Afwerking: /97

* de positie van de eerste en de laatste boring is slechts een indicatie, voor specifieke verzoeken kunt u contact opnemen met de klantenservice.

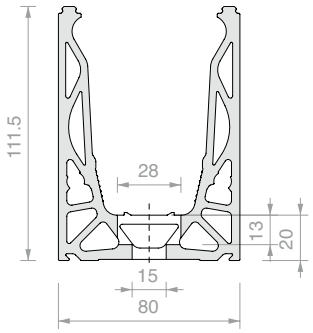

AFSTAND TUSSEN BORINGEN

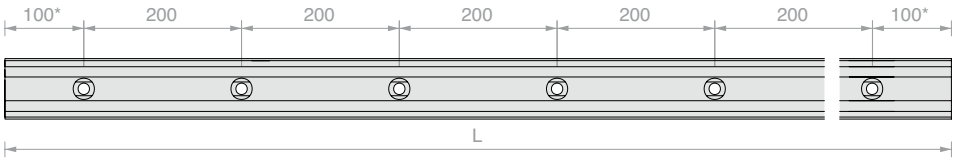

Art.	L	Aantal
DF1012LM.60	**6000** mm	1 st.
DF1012LM.30	**3000** mm	1 st.
DF1012LM.15	**1498** mm	1 st.



VLOERPROFIEL DEFENDER 1212 MET ZIJSTEUN

Materiaal: Aluminium (6063-T6)

Afwerking: /97

* de positie van de eerste en de laatste boring is slechts een indicatie, voor specifieke verzoeken kunt u contact opnemen met de klantenservice.

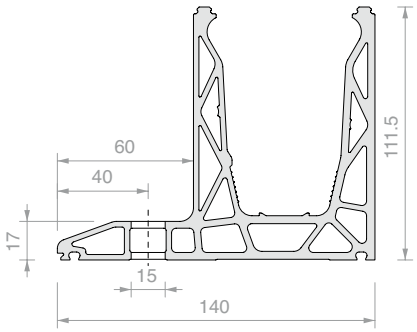

AFSTAND TUSSEN BORINGEN

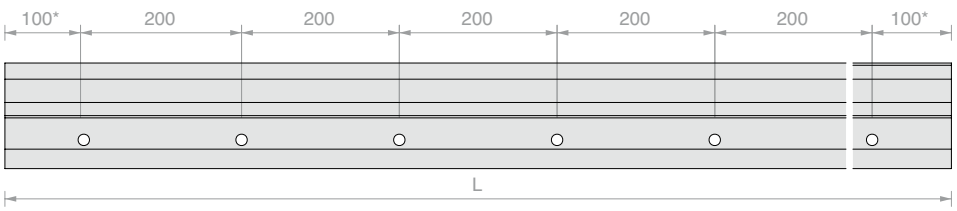

Art.	L	Aantal
DF1012DK.60	**6000** mm	1 st.
DF1012DK.30	**3000** mm	1 st.
DF1012DK.15	**1498** mm	1 st.



ZIJPROFIEL DEFENDER 1212

Materiaal: Aluminium (6063-T6)

Afwerking: /97

* de positie van de eerste en de laatste boring is slechts een indicatie, voor specifieke verzoeken kunt u contact opnemen met de klantenservice.

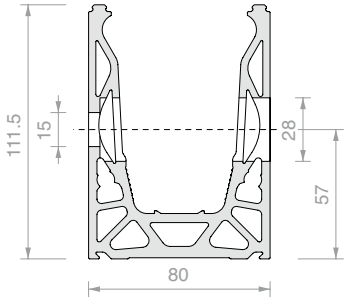

AFSTAND TUSSEN BORINGEN

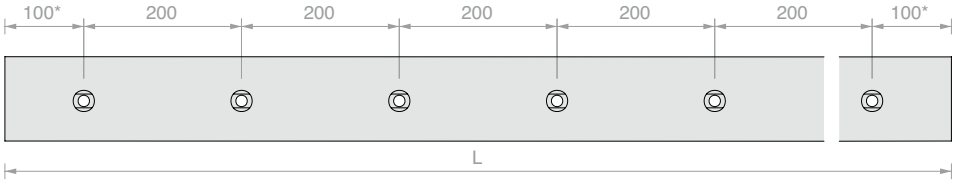

Art.	L	Aantal
DF1012FR.60	**6000** mm	1 st.
DF1012FR.30	**3000** mm	1 st.
DF1012FR.15	**1498** mm	1 st.



ZIJPROFIEL DEFENDER 1212 MET STEUN AAN DE BASIS

Materiaal: Aluminium (6063-T6)

Afwerking: /97

* de positie van de eerste en de laatste boring is slechts een indicatie, voor specifieke verzoeken kunt u contact opnemen met de klantenservice.

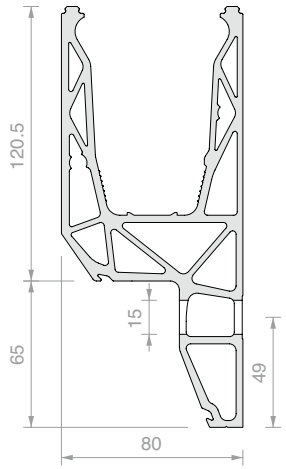

AFSTAND TUSSEN BORINGEN

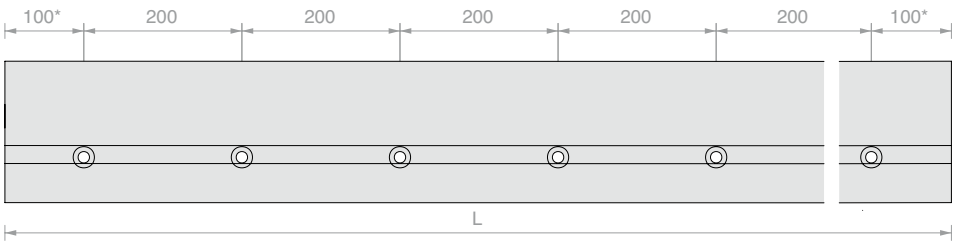

Art.	L	Aantal
DF1012SP.60	**6000** mm	1 st.
DF1012SP.30	**3000** mm	1 st.
DF1012SP.15	**1498** mm	1 st.



BEWERKING VOOR WATERAFVOERSLEUVEN OP PROFIEL DF810LM - DF810MR - DF1012LM

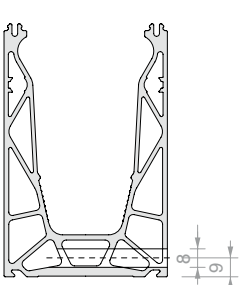

DF810LM

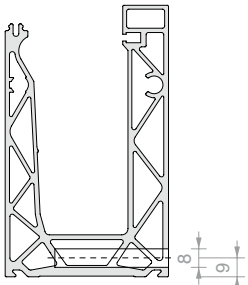

DF810MR

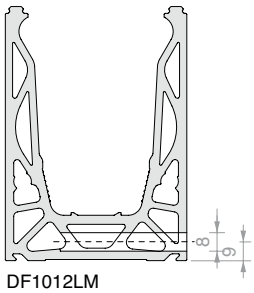

DF1012LM

AFSTAND TUSSEN SLEUVEN

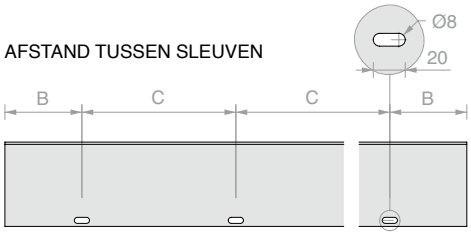

Art.	B	C	Aantal sleuven	Aantal
DFFOROAS9	**600** mm	**600** mm	**9**	1 st.
DFFOROAS4	**600** mm	**600** mm	**4**	1 st.
DFFOROAS2	**449** mm	**600** mm	**2**	1 st.
DFFOROAS	**-**	**-**	**Extra sleuf**	1 st.



BEWERKING VOOR WATERAFVOERBORINGEN OP PROFIEL DF810FR - DF810MF - DF1012FR

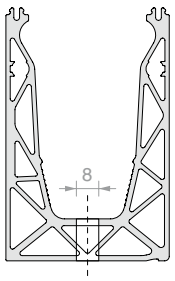

DF810FR

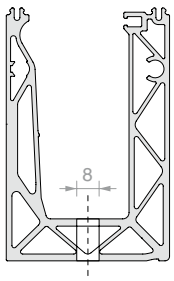

DF810MF

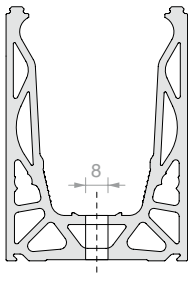

DF1012FR

AFSTAND TUSSEN BORINGEN

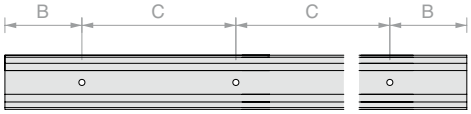

Art.	B	C	Aantal boringen	Aantal
DFFORODR9	**600** mm	**600** mm	**9**	1 st.
DFFORODR4	**600** mm	**600** mm	**4**	1 st.
DFFORODR2	**449** mm	**600** mm	**2**	1 st.
DFFORODR	**-**	**-**	**Extra boring**	1 st.



BEWERKING VOOR WATERAFVOERBORINGEN EN -SLEUVEN OP PROFIEL DF810DK - DF1012DK

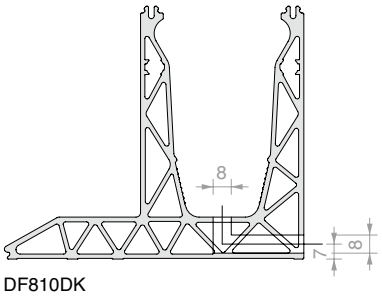

DF810DK

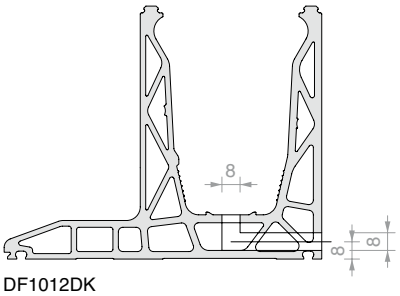

DF1012DK

AFSTAND TUSSEN SLEUVEN

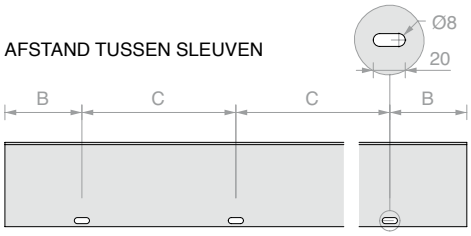

Art.	B	C	Aantal sleuven en boringen	Aantal
DFFORODRAS9	**600** mm	**600** mm	**9**	1 st.
DFFORODRAS4	**600** mm	**600** mm	**4**	1 st.
DFFORODRAS2	**449** mm	**600** mm	**2**	1 st.
DFFORODRAS	**-**	**-**	**Extra boringen en sleuven**	1 st.



BEWERKING VOOR WATERAFVOERSLEUVEN OP PROFIEL DFXP88 - DFP88

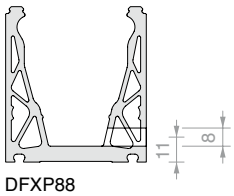

DFXP88

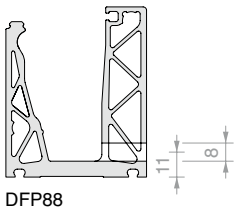

DFP88

AFSTAND TUSSEN SLEUVEN

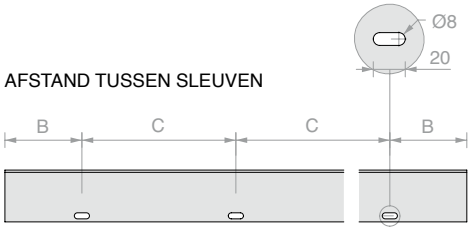

Art.	B	C	Aantal sleuven	Aantal
DFFOROAS9	**600** mm	**600** mm	**9**	1 st.
DFFOROAS4	**600** mm	**600** mm	**4**	1 st.
DFFOROAS2	**449** mm	**600** mm	**2**	1 st.
DFFOROAS	**-**	**-**	**Extra sleuf**	1 st.



BEWERKING VOOR WATERAFVOERBORINGEN EN -SLEUVEN OP PROFIEL DF810SP - DF1012SP

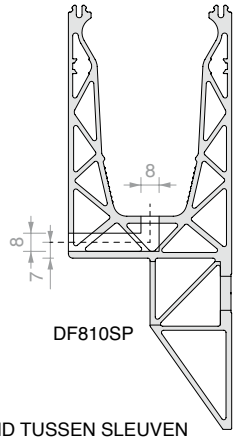

DF810SP

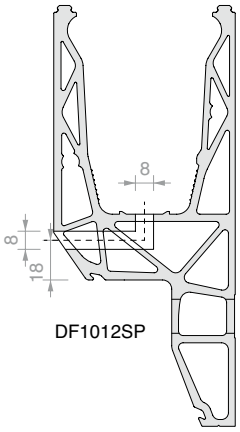

DF1012SP

AFSTAND TUSSEN SLEUVEN

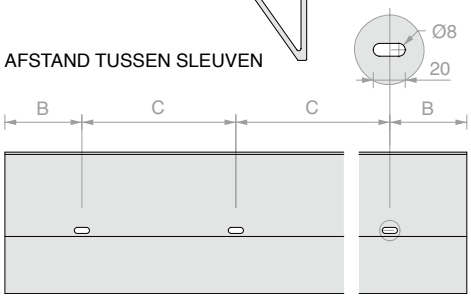

Art.	B	C	Aantal sleuven en boringen	Aantal
DFFORODRAS9	**600** mm	**600** mm	**9**	1 st.
DFFORODRAS4	**600** mm	**600** mm	**4**	1 st.
DFFORODRAS2	**449** mm	**600** mm	**2**	1 st.
DFFORODRAS	**-**	**-**	**Extra boringen en sleuven**	1 st.



BEWERKING VOOR EXTRA BORING VOOR VERANKERING OP DEFENDER-PROFIELEN

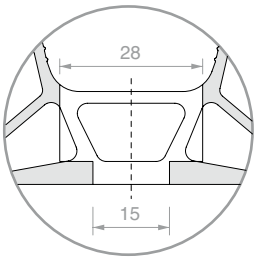

DFFORO2815

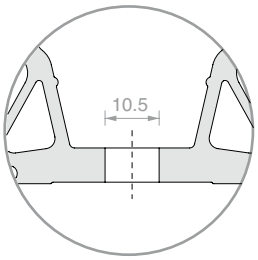

DFFORO10

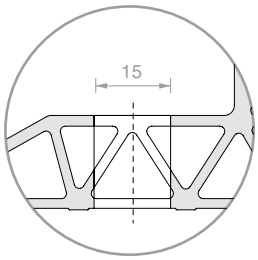

DFFORO15

Art.	Voor profielen	Aantal
DFFORO2815	DF810LM - DF810MR - DF810FR - DF810MF - DF810SP - DF1012LM - DF1012FR	1 st.
DFFORO10	DFXP88 - DFP88	1 st.
DFFORO15	DF810DK - DF1012DK - DF1012SP	1 st.



KLEMMEN DEFENDER 810
TWEEZIJDIG VERSTELBAAR

Materiaal: POM, Roestvrij staal

Klem geconfigureerd voor 8+8 mm glas, met vulplaat DFAD17

Wanneer de vulplaten DFAD17 worden verwijderd is de klem geschikt voor 10+10 mm glas.

Art.	Voor glas	Aantal	Aantal
DF1721KIT6	Van **16.7** tot **21.5** mm	**6** klemmen	1 st.
DF1721	Van **16.7** tot **21.5** mm	**1** klem	1 st.



Klem geconfigureerd voor 10+10 mm glas, zonder vulplaten DFAD17

Art.	Voor glas	Aantal	Aantal
DF2121KIT6	Van **20.7** tot **21.5** mm	**6** klemmen	1 st.
DF2121	Van **20.7** tot **21.5** mm	**1** klem	1 st.

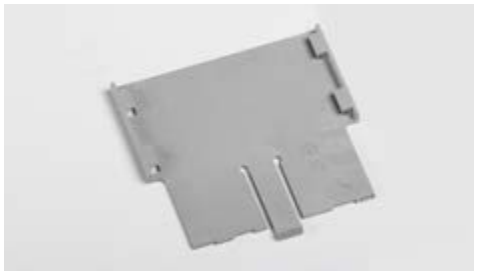

1 VULPLAAT DEFENDER 810 VOOR TWEEZIJDIGE KLEM

Materiaal: POM

Art.	Voor glas	Aantal
DFAD17	Van **16.7** tot **17.5** mm	1 st.



EENZIJDIG VERSTELBARE KLEMMEN DEFENDER 810MR

Materiaal: POM, Roestvrij staal

Klem geconfigureerd voor 8+8 mm glas, met vulplaat DFAD17MR

Wanneer de vulplaat DFAD17MR wordt verwijderd is de klem geschikt voor 10+10 mm glas.

Art.	Voor glas	Aantal	Aantal
DF1721MRKIT3	Van **16.7** tot **21.5** mm	**3** klemmen	1 st.
DF1721MR	Van **16.7** tot **21.5** mm	**1** klem	1 st.



Klem geconfigureerd voor 10+10 mm glas, zonder vulplaat DFAD17MR

Art.	Voor glas	Aantal	Aantal
DF2121MRKIT3	Van **20.7** tot **21.5** mm	**3** klemmen	1 st.
DF2121MR	Van **20.7** tot **21.5** mm	**1** klem	1 st.



1 VULPLAAT DEFENDER 810MR VOOR ENKELZIJDIGE KLEM

Materiaal: POM

Art.	Voor glas	Aantal
DFAD17MR	Van **16.7** tot **17.5** mm	1 st.



STELGEREEDSCHAP DEFENDER 810MR VOOR ENKELZIJDIGE KLEM

Materiaal: POM

Art.	Aantal
DFUT01	1 st.



TWEEZIJDIG VERSTELBARE KLEMMEN DEFENDER XP

Materiaal: POM, Grivory, Roestvrij staal

Art.	Voor glas	Aantal	Aantal
DFXP66KIT12	Van **12.7** tot **13.5** mm	**12** klemmen	1 st.
DFXP15KIT12	**15** mm	**12** klemmen	1 st.
DFXP88KIT12	Van **16.7** tot **17.5** mm	**12** klemmen	1 st.
DFXP135	Van **12.7** tot **13.5** mm	**1** klem	1 st.
DFXP150	**15** mm	**1** klem	1 st.
DFXP175	Van **16.7** tot **17.5** mm	**1** klem	1 st.



EENZIJDIGE KLEMMEN DEFENDER PICO

Materiaal: POM, Aluminium (DFP17) of Grivory, Roestvrij staal

Art.	Voor glas	Aantal	Aantal
DFP66KIT12	Van **12.7** tot **13.5** mm	**12** klemmen	1 st.
DFP15KIT12	**15** mm	**12** klemmen	1 st.
DFP88KIT12	Van **16.7** tot **17.5** mm	**12** klemmen	1 st.
DFP135	Van **12.7** tot **13.5** mm	**1** klem	1 st.
DFP150	**15** mm	**1** klem	1 st.
DFP175	Van **16.7** tot **17.5** mm	**1** klem	1 st.



TWEEZIJDIG VERSTELBARE KLEMMEN DEFENDER 1212 MET ZWARTE BALLONDICHTING

Materiaal: POM, Aluminium, Roestvrij staal, TPE

Art.	Voor glas	Aantal	Aantal
DF1212KIT12	Van **24.7** tot **25.5** mm	**12** klemmen + **6** m dichting	1 st.



TWEEZIJDIG VERSTELBARE KLEM DEFENDER 1212

Materiaal: POM, Aluminium, Roestvrij staal, TPE

Art.	Voor glas	Aantal	Aantal
DF1212255	Van **24.7** tot **25.5** mm	**1** klem	1 st.



DICHTING MET KORTE LIP

Materiaal: TPE

Afwerking: /6 /97

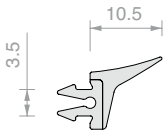

Art.	Verpakking	Aantal
DFP88G01		1 m
DFP88G01.03	Profiel 3 m	1 st.
DFP88G01.60	Rol 60 m	1 st.



PLATTE DICHTING

Materiaal: TPE

Afwerking: /6 /97

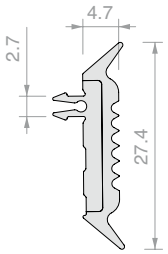

Art.	Verpakking	Aantal
DFPG03		1 m
DFPG03.03	Profiel 3 m	1 st.
DFPG03.60	Rol 60 m	1 st.



DICHTING MET LANGE LIP

Materiaal: TPE

Afwerking: /6 /97

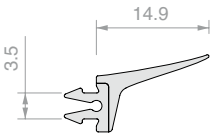

Art.	Voor glas	Verpakking	Aantal
DFP15G01	**12.7** mm / **13.5** mm / **15** mm		1 st.
DFP15G01.03	**12.7** mm / **13.5** mm / **15** mm	Profiel 3 m	1 st.
DFP15G01.60	**12.7** mm / **13.5** mm / **15** mm	Rol 60 m	1 st.



BALLONDICHTING

Materiaal: TPE

Afwerking: /6 /56

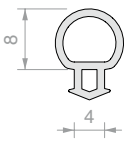

Art.	Voor glas	Verpakking	Aantal
DF1010	Van **16.7** tot **25.5** mm	1 st.	
DF1010.60	Van **16.7** tot **25.5** mm	Rol 60 m	1 st.



KLIPSBAAR AFWERKINGSPROFIEL BOVEN VOOR DEFENDER 810

Materiaal: Aluminium

Afwerking: /6 /10 /97 /R25 /RAL

NB: aanbrengen met behulp van silicone over de volledige lengte van het profiel is raadzaam.

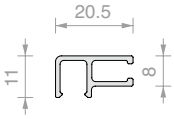

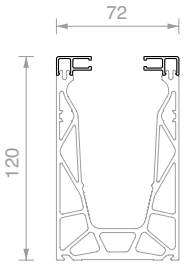

Art.	Lengte	Aantal
DF100.60	**6000** mm	1 st.
DF100.30	**3000** mm	1 st.
DF100.15	**1498** mm	1 st.



SCHUIN AFLOPEND KLIPSBAAR AFWERKINGSPROFIEL MET DRUPPELPROFIEL VOOR DEFENDER 810DK

Materiaal: Aluminium

Afwerking: /97

NB: aanbrengen met behulp van silicone over de volledige lengte van het profiel is raadzaam.

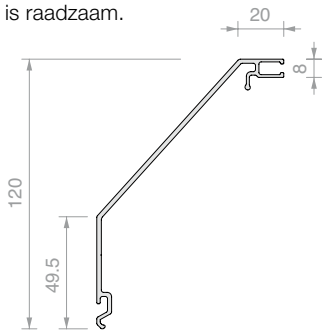

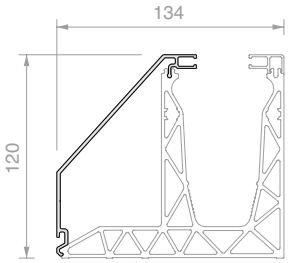

Art.	Lengte	Aantal
DFDK07.60	**6000** mm	1 st.
DFDK07.30	**3000** mm	1 st.
DFDK07.15	**1498** mm	1 st.



KLIPSBAAR AFWERKINGSPROFIEL LATERAAL EN ONDER MET DRUPPELPROFIEL VOOR DEFENDER 810FR, 810MF

Materiaal: Aluminium

Afwerking: /6 /10 /97 /R25 /RAL

NB: aanbrengen met behulp van silicone over de volledige lengte van het profiel is raadzaam.

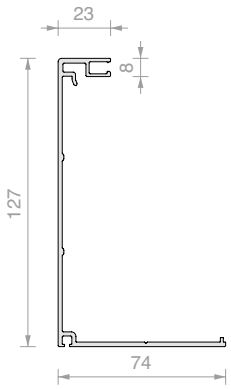

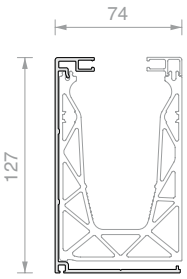

Art.	Lengte	Aantal
DFS15.60	**6000** mm	1 st.
DFS15.30	**3000** mm	1 st.
DFS15.15	**1498** mm	1 st.



KLIPSBAAR AFWERKINGSPROFIEL LATERAAL VOOR DEFENDER-ASSORTIMENT 810

Materiaal: Aluminium

Afwerking: /6 /10 /97 /R25 /RAL

NB: aanbrengen met behulp van silicone over de volledige lengte van het profiel is raadzaam.

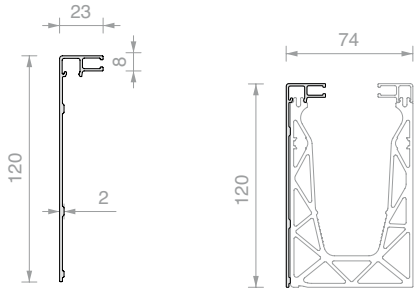

Art.	Lengte	Aantal
DFS03.60	**6000** mm	1 st.
DFS03.30	**3000** mm	1 st.
DFS03.15	**1498** mm	1 st.



KLIPSBAAR AFWERKINGSPROFIEL LATERAAL EN ONDER MET DRUPPELPROFIEL VOOR DEFENDER 810SP

Materiaal: Aluminium

Afwerking: /97

NB: aanbrengen met behulp van silicone over de volledige lengte van het profiel is raadzaam.

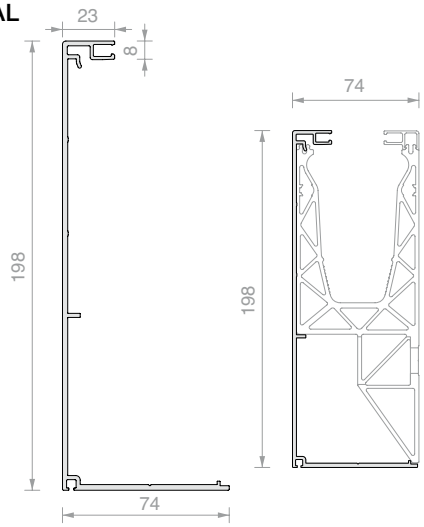

Art.	Lengte	Aantal
DFS17.60	**6000** mm	1 st.
DFS17.30	**3000** mm	1 st.
DFS17.15	**1498** mm	1 st.



KLIPSBAAR AFWERKINGSPROFIEL VOETLIJST VOOR DEFENDER 810

Materiaal: Aluminium

Afwerking: /6 /10 /97 /R25 /RAL

NB: aanbrengen met behulp van silicone over de volledige lengte van het profiel is raadzaam.

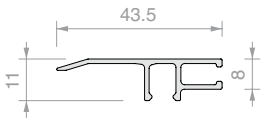

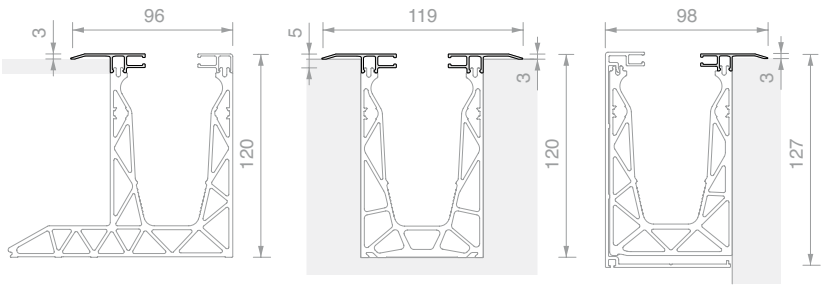

Art.	Lengte	Aantal
DF101.60	**6000** mm	1 st.
DF101.30	**3000** mm	1 st.
DF101.15	**1498** mm	1 st.



KLIPSBAAR AFWERKINGSPROFIEL VOOR PLAATSING COVER MET MAX. DIKTE 4 mm VOOR DEFENDER 810

Materiaal: Aluminium

Afwerking: /6 /10 /97 /R25 /RAL

NB: aanbrengen met behulp van silicone over de volledige lengte van het profiel is raadzaam.



Art.	Lengte	Aantal
DF204.60	**6000** mm	1 st.
DF204.30	**3000** mm	1 st.
DF204.15	**1498** mm	1 st.



KLIPSBAAR AFWERKINGSPROFIEL VOOR PLAATSING COVER MET MAX. DIKTE 16 mm VOOR DEFENDER 810

Materiaal: Aluminium

Afwerking: /6 /10 /97 /R25 /RAL

NB: aanbrengen met behulp van silicone over de volledige lengte van het profiel is raadzaam.

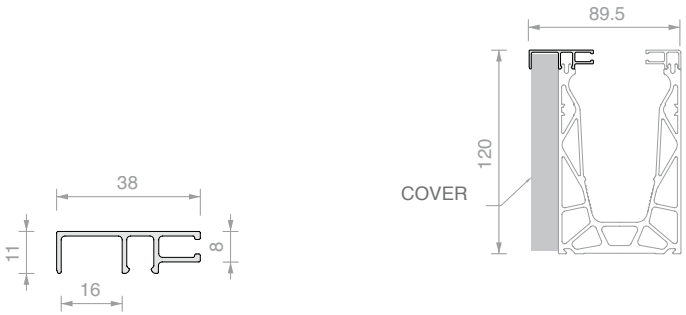

Art.	Lengte	Aantal
DF216.60	**6000** mm	1 st.
DF216.30	**3000** mm	1 st.
DF216.15	**1498** mm	1 st.



FRONTAAL KLIPSBAAR AFWERKINGSPROFIEL VOOR PLAATSING LED VOOR DEFENDER 810

Materiaal: Aluminium

Afwerking: /6 /10 /97 /R25 /RAL

NB: geleverd met 2 zelfborende schroeven art. PENLVIT
Aanbrengen met behulp van silicone over de volledige lengte van het profiel is raadzaam.

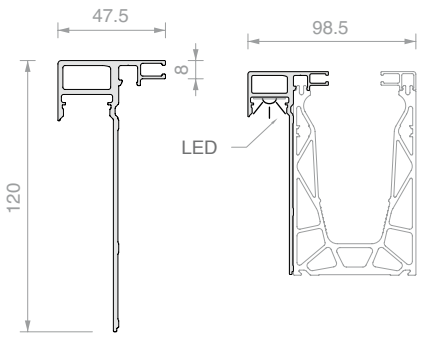

Art.	Lengte	Aantal
DF147L.60	**6000** mm	1 st.
DF147L.30	**3000** mm	1 st.
DF147L.15	**1498** mm	1 st.



KLIPSBAAR AFWERKINGSPROFIEL BOVEN VOOR DEFENDER XP / PICO

Materiaal: Aluminium

Afwerking: /6 /10 /97 /R25 /RAL

NB: aanbrengen met behulp van silicone over de volledige lengte van het profiel is raadzaam.

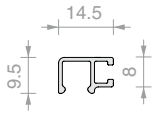

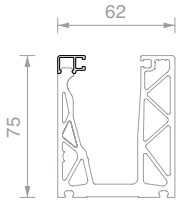

Art.	Lengte	Aantal
DFP100.60	**6000** mm	1 st.
DFP100.30	**3000** mm	1 st.
DFP100.15	**1498** mm	1 st.



KLIPSBAAR AFWERKINGSPROFIEL BOVEN VOOR DEFENDER 1212

Materiaal: Aluminium

Afwerking: /97

NB: aanbrengen met behulp van silicone over de volledige lengte van het profiel is raadzaam.

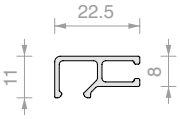

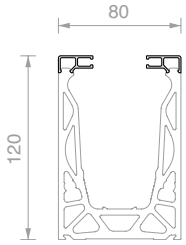

Art.	Lengte	Aantal
DF105.60	**6000** mm	1 st.
DF105.30	**3000** mm	1 st.
DF105.15	**1498** mm	1 st.



SCHUIN AFLOPEND KLIPSBAAR AFWERKINGSPROFIEL VOOR DEFENDER 1212DK

Materiaal: Aluminium

Afwerking: /97

NB: aanbrengen met behulp van silicone over de volledige lengte van het profiel is raadzaam.

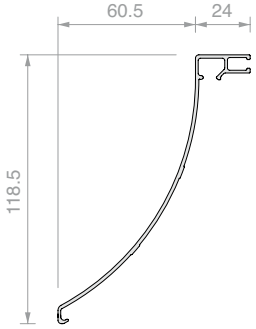

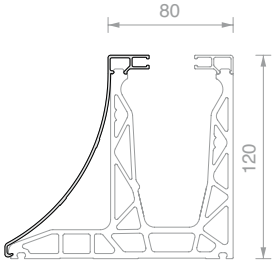

Art.	Lengte	Aantal
DFDK05.60	**6000** mm	1 st.
DFDK05.30	**3000** mm	1 st.
DFDK05.15	**1498** mm	1 st.



LATERAAL KLIPSBAAR AFWERKINGSPROFIEL VOOR DEFENDER 1212

Materiaal: Aluminium
Afwerking: /97
NB: aanbrengen met behulp van silicone over de volledige lengte van het profiel is raadzaam.

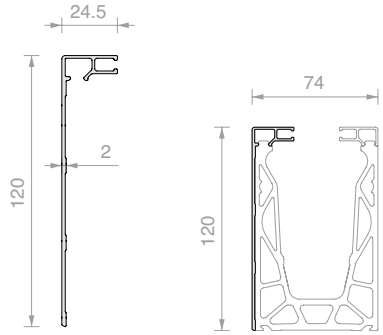

Art.	Lengte	Aantal
DF8803.60	**6000** mm	1 st.
DF8803.30	**3000** mm	1 st.
DF8803.15	**1498** mm	1 st.



KLIPSBAAR AFWERKINGSPROFIEL ONDER MET DRUPPELPROFIEL VOOR DEFENDER 1212FR

Materiaal: Aluminium
Afwerking: /97
NB: aanbrengen met behulp van silicone over de volledige lengte van het profiel is raadzaam.



Art.	Lengte	Aantal
DFS09.60	**6000** mm	1 st.
DFS09.30	**3000** mm	1 st.
DFS09.15	**1498** mm	1 st.



SCHUIN AFLOPEND KLIPSBAAR AFWERKINGSPROFIEL ONDER VOOR DEFENDER 1212SP

Materiaal: Aluminium
Afwerking: /97
NB: aanbrengen met behulp van silicone over de volledige lengte van het profiel is raadzaam.

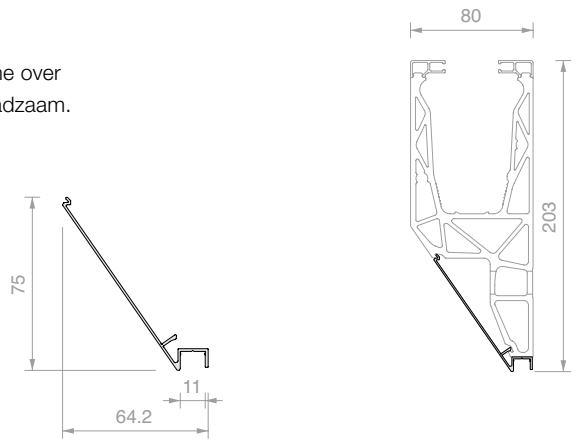

Art.	Lengte	Aantal
DFS11.60	**6000** mm	1 st.
DFS11.30	**3000** mm	1 st.
DFS11.15	**1498** mm	1 st.



KLIPSBAAR AFWERKINGSPROFIEL VOETLIJST VOOR DEFENDER 1212

Materiaal: Aluminium

Afwerking: /97

NB: aanbrengen met behulp van silicone over de volledige lengte van het profiel is raadzaam.

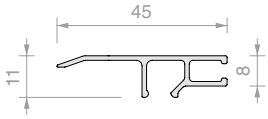

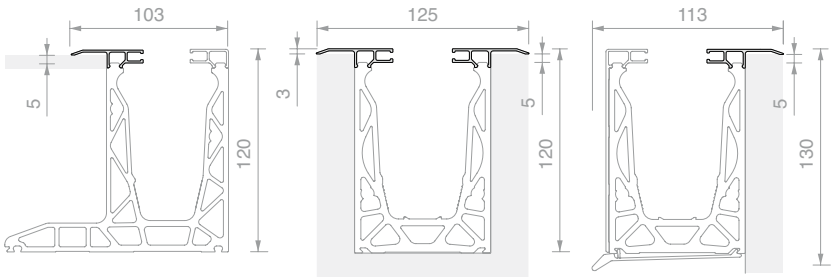

Art.	Lengte	Aantal
DF8801.60	**6000** mm	1 st.
DF8801.30	**3000** mm	1 st.
DF8801.15	**1498** mm	1 st.



KLIPSBAAR AFWERKINGSPROFIEL VOOR PLAATSING FRONTALE COVER MET MAX. DIKTE 4 mm VOOR DEFENDER 1212

Materiaal: Aluminium

Afwerking: /97

NB: aanbrengen met behulp van silicone over de volledige lengte van het profiel is raadzaam.

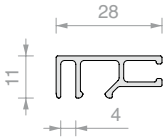

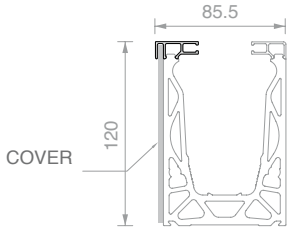

Art.	Lengte	Aantal
DF104.60	**6000** mm	1 st.
DF104.30	**3000** mm	1 st.
DF104.15	**1498** mm	1 st.



KLIPSBAAR AFWERKINGSPROFIEL VOOR PLAATSING FRONTALE COVER MET MAX. DIKTE 16 mm VOOR DEFENDER 1212

Materiaal: Aluminium

Afwerking: /97

NB: aanbrengen met behulp van silicone over de volledige lengte van het profiel is raadzaam.

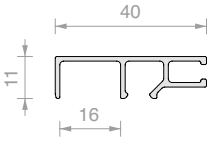

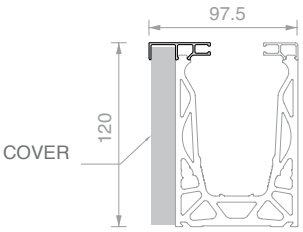

Art.	Lengte	Aantal
DF116.60	**6000** mm	1 st.
DF116.30	**3000** mm	1 st.
DF116.15	**1498** mm	1 st.



WATERAFVOERPROFIEL VOOR DEFENDER 810LM / 810MR

Materiaal: Aluminium

Afwerking: /10 /97 /R25

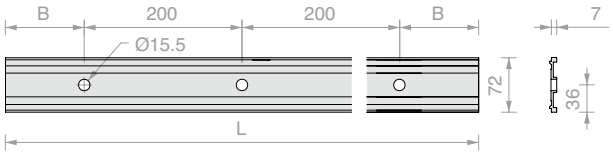

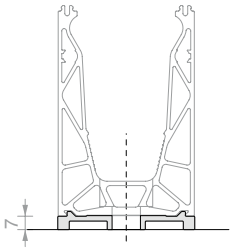

Art.	L	B	Aantal boringen	Aantal
DFA7260	**6000** mm	**100** mm	**30**	1 st.
DFA7230	**3000** mm	**100** mm	**15**	1 st.
DFA72054	**540** mm	**70** mm	**3**	1 st.



WATERAFVOERPROFIEL VOOR DEFENDER 810FR / 810MF / 1212FR

Materiaal: Aluminium

Afwerking: /10 /97 /R25

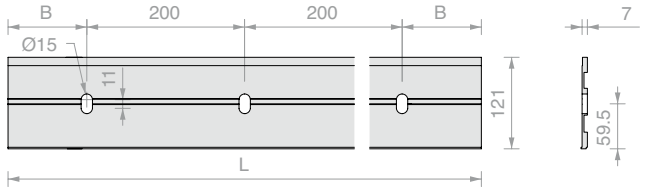

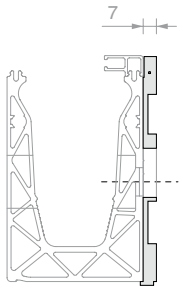

Art.	L	B	Aantal sleuven	Aantal
DFSA12160	**6000** mm	**100** mm	**30**	1 st.
DFSA12130	**3000** mm	**100** mm	**15**	1 st.
DFSA121054	**540** mm	**70** mm	**3**	1 st.



WATERAFVOERPROFIEL VOOR DEFENDER 1212LM

Materiaal: Aluminium

Afwerking: /97

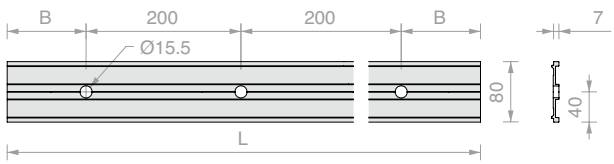

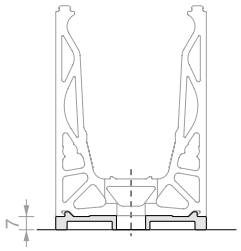

Art.	L	B	Aantal boringen	Aantal
DFA8060	**6000** mm	**100** mm	**30**	1 st.
DFA8030	**3000** mm	**100** mm	**15**	1 st.
DFA80054	**540** mm	**70** mm	**3**	1 st.







ROOSTER VOOR WATERAFVOERPROFIELEN VOOR DEFENDER

Materiaal: POM

Rooster voor DFA- en DFSA-profielen om doorgang van vuil uit de waterafvoer te voorkomen.

Afstelbaar in de drie maten A, B, C.

Afwerking: /88 /97

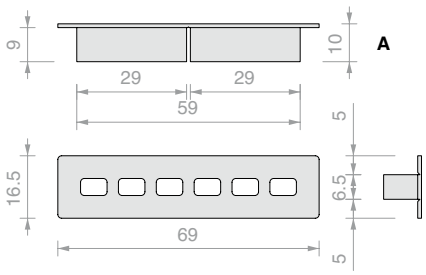

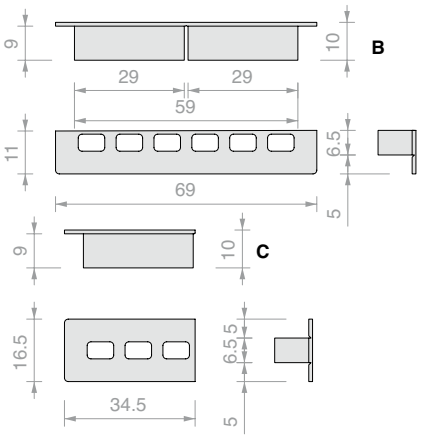

Art.	Aantal
DFGD	1 st.



GESLOTEN EINDKAP

Materiaal: Aluminium

Afwerking: /6 /10 /97 /R25 /RAL

Afwerking: /97 *

Opmerking: Aanbrengen met behulp van silicone over het volledige oppervlak van de kap.

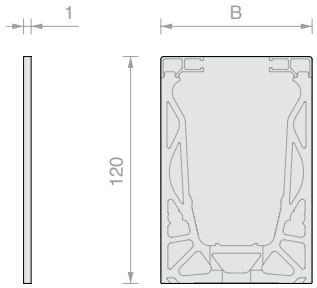

Art.	B	Voor profielen	Aantal
DF12072AL	**72** mm	DF810LM - DF810MR	1 st.
DF12080AL *	**80** mm	DF1212LM	1 st.



EINDKAP MET V-OPENING

Materiaal: Aluminium

Afwerking: /6 /10 /97 /R25 /RAL

Afwerking: /97 *

Opmerking: Aanbrengen met behulp van silicone over het volledige oppervlak van de kap.

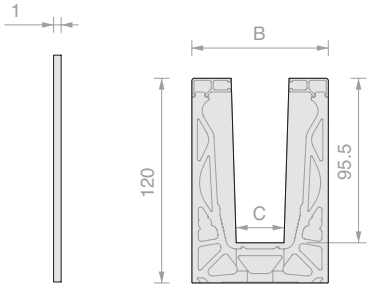

Art.	B	C	Voor profielen	Aantal
DF2TPAL	**72** mm	**24** mm	DF810LM - DF810MR	1 st.
DF4TPAL *	**80** mm	**28** mm	DF1212LM	1 st.



GESLOTEN EINDKAP VOOR PROFIEL MET DFA

Materiaal: Aluminium

Afwerking: /10 /97 /R25

Afwerking: /97 *

Opmerking: Aanbrengen met behulp van silicone over het volledige oppervlak van de kap.

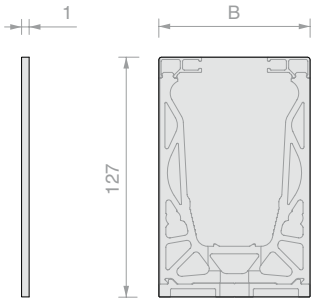

Art.	B	Voor profielen	Aantal
DF12772AL	**72** mm	DF810LM - DF810MR	1 st.
DF12780AL*	**80** mm	DF1212LM	1 st.



GESLOTEN EINDKAP SCHUINE MONTAGE

Materiaal: Aluminium

Afwerking: /6 /10 /97 /R25 /RAL

Afwerking: /97 *

Opmerking: Aanbrengen met behulp van silicone over het volledige oppervlak van de kap.

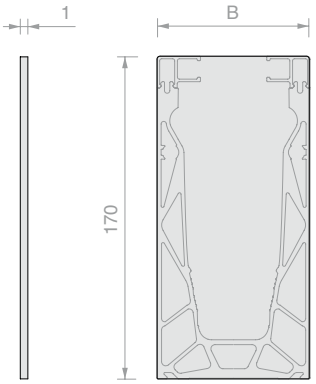

Art.	B	Voor profielen	Aantal
DF17072AL	**72** mm	DF810LM - DF810MR	1 st.
DF17080AL *	**80** mm	DF1212LM	1 st.



GESLOTEN EINDKAP

Materiaal: Aluminium

Afwerking: /97

Opmerking: Aanbrengen met behulp van silicone over het volledige oppervlak van de kap.

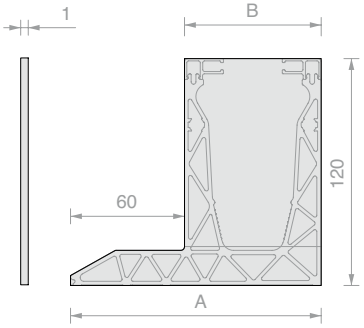

Art.	A	B	Voor profielen	Aantal
DFDKTP08AL	**132** mm	**72** mm	DF810DK	1 st.
DFDKTP17AL	**140** mm	**80** mm	DF1212DK	1 st.



EINDKAP MET V-OPENING

Materiaal: Aluminium

Afwerking: /97

Opmerking: Aanbrengen met behulp van silicone over het volledige oppervlak van de kap.

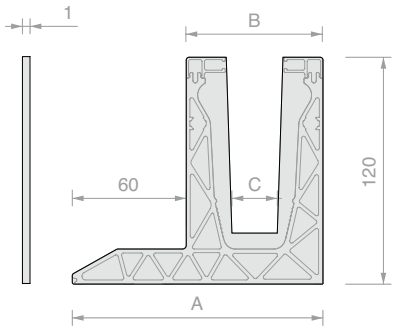

Art.	A	B	C	Voor profielen	Aantal
DFDKTP10AL	**132** mm	**72** mm	**24** mm	DF810DK	1 st.
DFDKTP21AL	**140** mm	**80** mm	**28** mm	DF1212DK	1 st.



GESLOTEN EINDKAP VOOR PROFIEL MET DFDK07

Materiaal: Aluminium

Afwerking: /97

Opmerking: Aanbrengen met behulp van silicone over het volledige oppervlak van de kap.

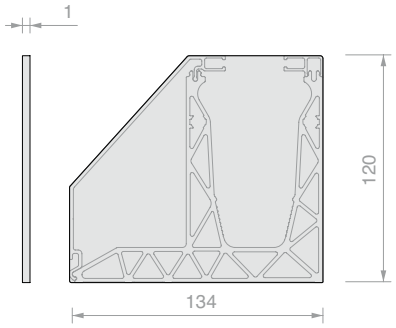

Art.	Voor profielen	Aantal
DFDKTP29AL	DF810DK	1 st.



EINDKAP MET V-OPENING VOOR PROFIEL MET DFDK07

Materiaal: Aluminium

Afwerking: /97

Opmerking: Aanbrengen met behulp van silicone over het volledige oppervlak van de kap.

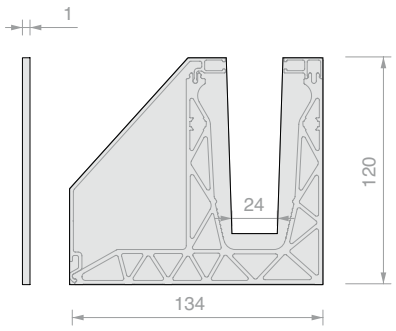

Art.	Voor profielen	Aantal
DFDKTP31AL	DF810DK	1 st.



GESLOTEN EINDKAP VOOR PROFIEL MET DFDK05

Materiaal: Aluminium
Afwerking: /97
Opmerking: Aanbrengen met behulp van silicone over het volledige oppervlak van de kap.

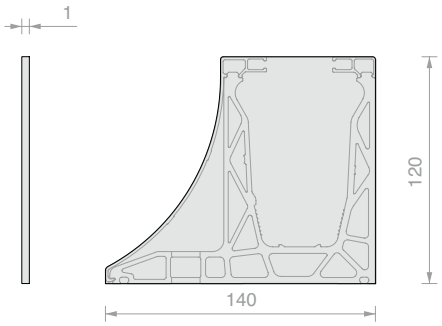

Art.	Voor profielen	Aantal
DFDKTP23AL	DF1212DK	1 st.



EINDKAP MET V-OPENING VOOR PROFIEL DFDK05

Materiaal: Aluminium
Afwerking: /97
Opmerking: Aanbrengen met behulp van silicone over het volledige oppervlak van de kap.

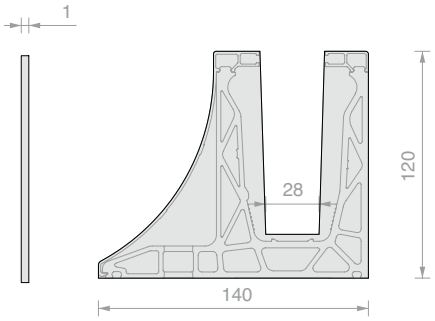

Art.	Voor profielen	Aantal
DFDKTP27AL	DF1212DK	1 st.



GESLOTEN EINDKAP

Materiaal: Aluminium
Afwerking: /6 /10 /97 /R25 /RAL
Opmerking: Aanbrengen met behulp van silicone over het volledige oppervlak van de kap.

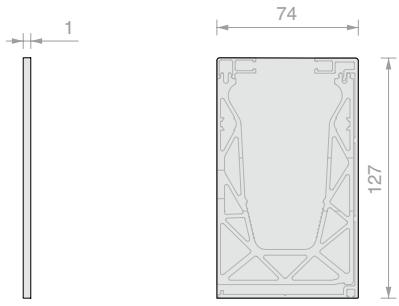

Art.	Voor profielen	Aantal
DF12774AL	DF810FR	1 st.



GESLOTEN EINDKAP

Materiaal: Aluminium

Afwerking: /97

Opmerking: Aanbrengen met behulp van silicone over het volledige oppervlak van de kap.

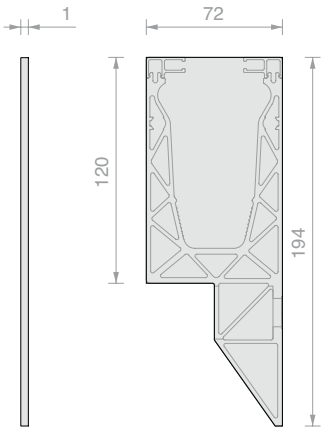

Art.	Voor profielen	Aantal
DFSPTP08AL	DF810SP	1 st.



EINDKAP MET V-OPENING

Materiaal: Aluminium

Afwerking: /97

Opmerking: Aanbrengen met behulp van silicone over het volledige oppervlak van de kap.

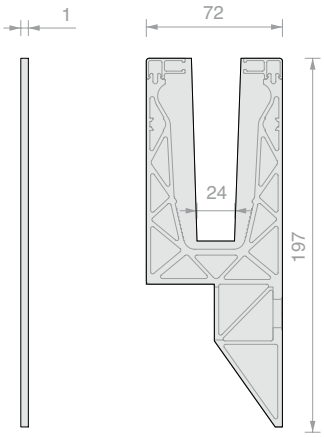

Art.	Voor profielen	Aantal
DFSPTP10AL	DF810SP	1 st.



GESLOTEN EINDKAP VOOR PROFIEL MET DFS17

Materiaal: Aluminium

Afwerking: /97

Opmerking: Aanbrengen met behulp van silicone over het volledige oppervlak van de kap.

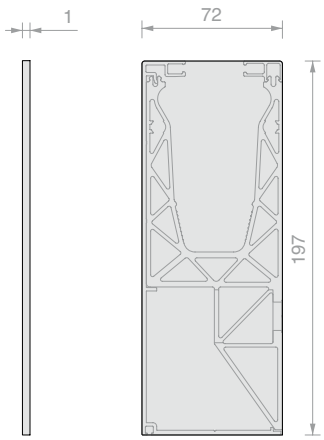

Art.	Voor profielen	Aantal
DFSPTP12AL	DF810SP	1 st.



EINDKAP MET V-OPENING VOOR PROFIEL MET DFS17

Materiaal: Aluminium
Afwerking: /97
Opmerking: Aanbrengen met behulp van silicone over het volledige oppervlak van de kap.

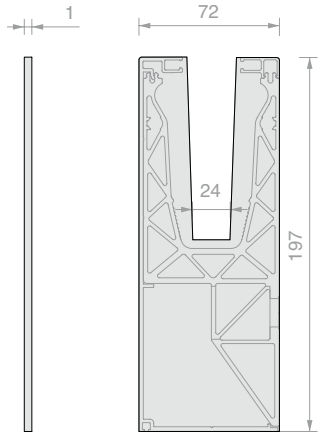

Art.	Voor profielen	Aantal
DFSPTP14AL	DF810SP	1 st.



GESLOTEN EINDKAP

Materiaal: Aluminium
Afwerking: /6 /10 /97 /R25 /RAL
Opmerking: Aanbrengen met behulp van silicone over het volledige oppervlak van de kap.

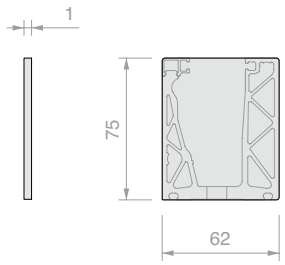

Art.	Voor profielen	Aantal
DFP7562AL	DFP88 - DFXP88	1 st.



EINDKAP MET U-OPENING

Materiaal: Aluminium
Afwerking: /6 /10 /97 /R25 /RAL
Opmerking: Aanbrengen met behulp van silicone over het volledige oppervlak van de kap.

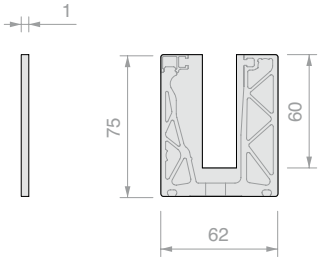

Art.	Voor profielen	Aantal
DFP7562UAL	DFP88 - DFXP88	1 st.



GESLOTEN EINDKAP

Materiaal: Aluminium

Afwerking: /97

Opmerking: Aanbrengen met behulp van silicone over het volledige oppervlak van de kap.

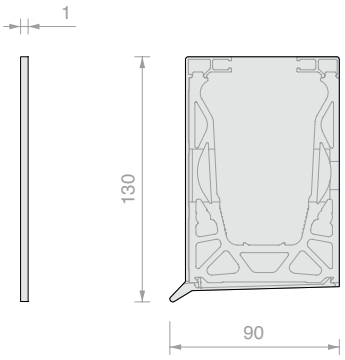

Art.	Voor profielen	Aantal
DFS13083AL	DF1012FR	1 st.



GESLOTEN EINDKAP MET PROFIEL DFSA

Materiaal: Aluminium

Afwerking: /97

Opmerking: Aanbrengen met behulp van silicone over het volledige oppervlak van de kap.

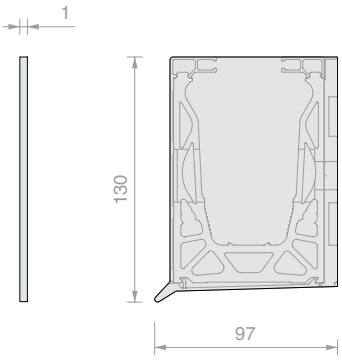

Art.	Voor profielen	Aantal
DFS13090AL	DF1012FR	1 st.



GESLOTEN EINDKAP

Materiaal: Aluminium

Afwerking: /97

Opmerking: Aanbrengen met behulp van silicone over het volledige oppervlak van de kap.

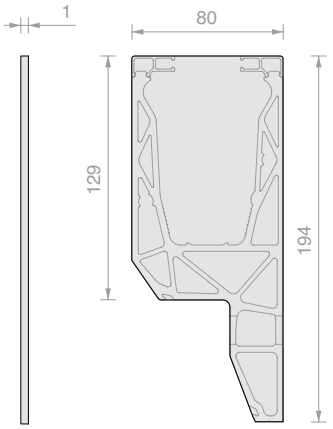

Art.	Voor profielen	Aantal
DFSPTP17AL	DF1012SP	1 st.



EINDKAP MET V-OPENING

Materiaal: Aluminium
Afwerking: /97
Opmerking: Aanbrengen met behulp van silicone over het volledige oppervlak van de kap.

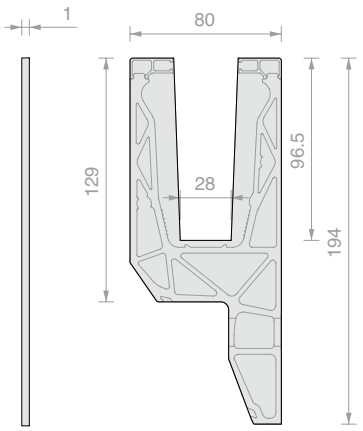

Art.	Voor profielen	Aantal
DFSPTP21AL	DF1012SP	1 st.



GESLOTEN EINDKAP VOOR PROFIEL MET DFS11

Materiaal: Aluminium
Afwerking: /97
Opmerking: Aanbrengen met behulp van silicone over het volledige oppervlak van de kap.

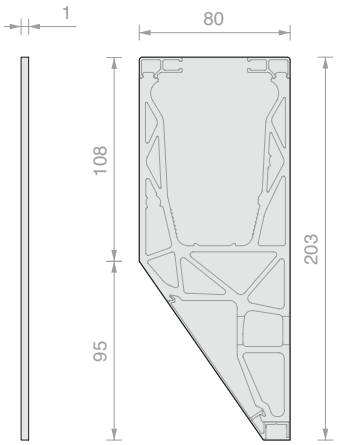

Art.	Voor profielen	Aantal
DFSPTP23AL	DF1012SP	1 st.



EINDKAP MET V-OPENING VOOR PROFIEL MET DFS11

Materiaal: Aluminium
Afwerking: /97
Opmerking: Aanbrengen met behulp van silicone over het volledige oppervlak van de kap.

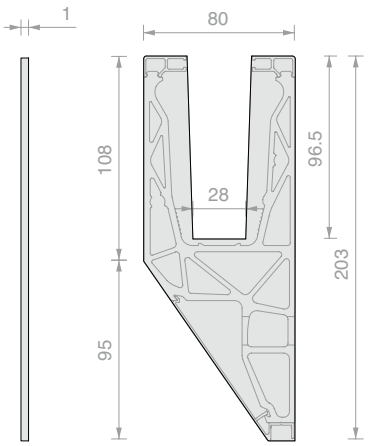

Art.	Voor profielen	Aantal
DFSPTP27AL	DF1012SP	1 st.





2 CENTREERSTIFTEN OP ÉÉN LIJN

Materiaal: Aluminium
Afwerking: aluminium

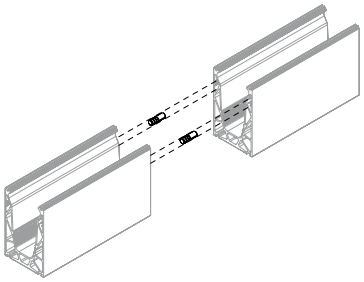

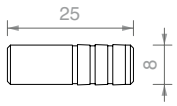

Art.	Aantal
DF25	1 st.



2 CENTREERSTIFTEN 90°

Materiaal: Grivory®
Afwerkingen: zwart

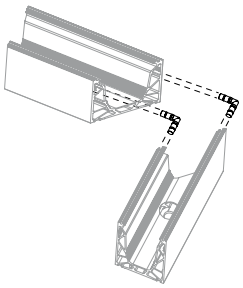

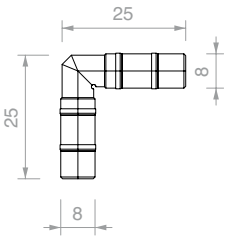

Art.	Aantal
DF2525	1 st.



SPACER VEREND VOOR PROFIELEN DFXP88 / DFP88

Materiaal: POM
Afwerkingen: zwart, grijs



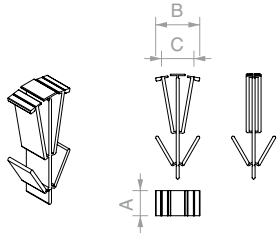

Art.	B	C	Voor glas - A	Afwerkingen	Aantal
DFP88TEC	**18** / **26** mm	**10** / **18.5** mm	**17.5** mm	Zwart	1 st.
DFP88TECG	**18** / **26** mm	**10** / **18.5** mm	**17.5** mm	Grijs	1 st.



SPACER VEREND VOOR PROFIELEN DF810 / DF1212

Materiaal: POM
Afwerkingen: zwart, grijs



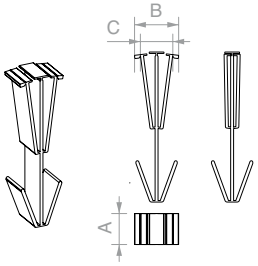

Art.	B	C	Voor glas - A	Afwerkingen	Aantal
DFTEC88	**18** / **26** mm	**10** / **18.5** mm	**17.5** mm	Zwart	1 st.
DFTEC88G	**18** / **26** mm	**10** / **18.5** mm	**17.5** mm	Grijs	1 st.
DFTEC1010	**18** / **26** mm	**10** / **18.5** mm	**21.5** mm	Zwart	1 st.
DFTEC1010G	**18** / **26** mm	**10** / **18.5** mm	**21.5** mm	Grijs	1 st.
DFTEC1212	**18** / **26** mm	**10** / **18.5** mm	**25.5** mm	Zwart	1 st.
DFTEC1212G	**18** / **26** mm	**10** / **18.5** mm	**25.5** mm	Grijs	1 st.



VOORLOPIG AFSLUITPROFIEL

Materiaal: PVC

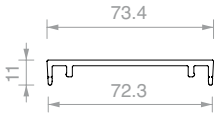

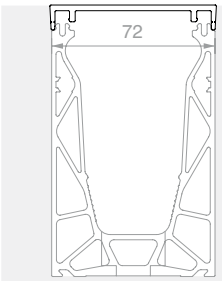

Art.	Lengte	Voor profielen	Aantal
DFCLS72.30	**3000** mm	DF810LM - DF810FR - DF810MF - DF810DK - DF810SP	1 st.



VOORLOPIG AFSLUITPROFIEL

Materiaal: PVC

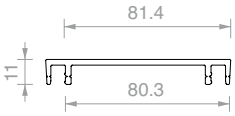

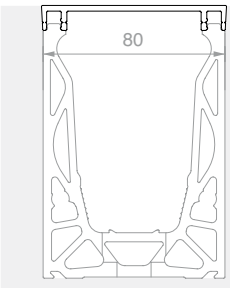

Art.	Lengte	Voor profielen	Aantal
DFCLS80.30	**3000** mm	DF1012LM - DF1012FR - DF1012DK - DF1012SP	1 st.

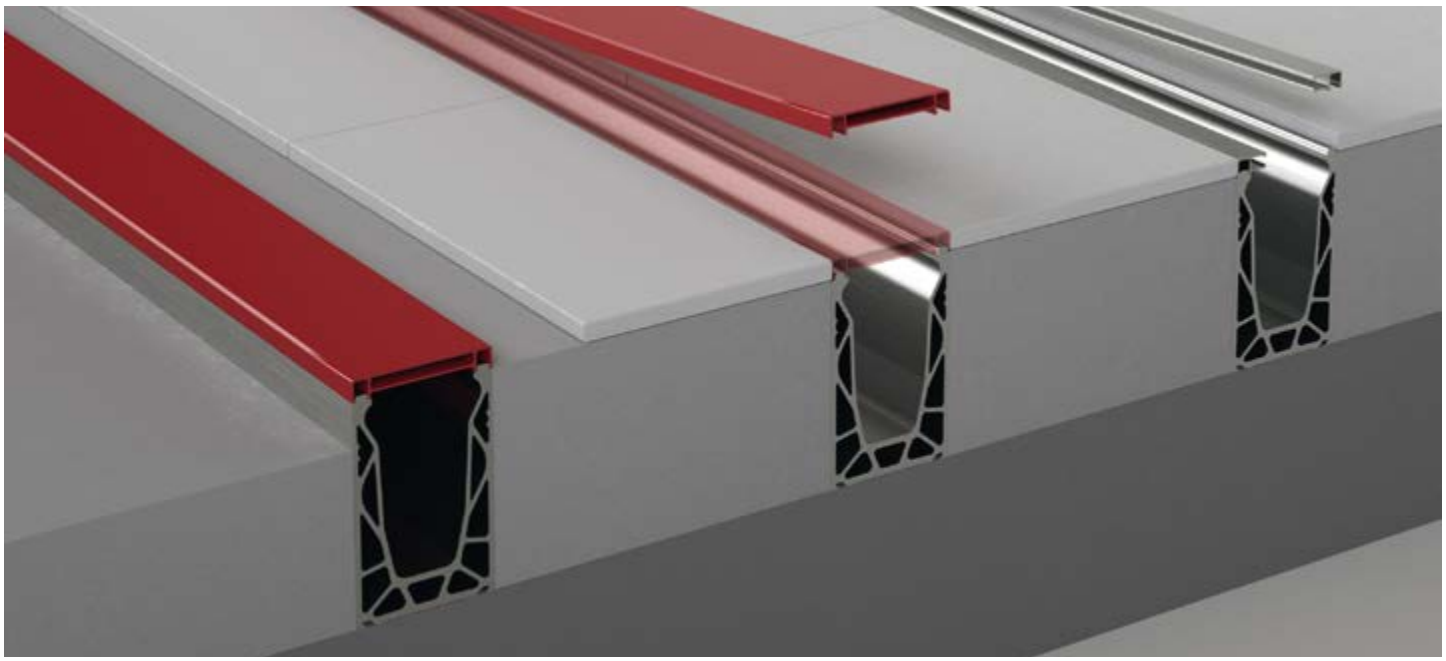



FLEXIBELE SCHROEVENDRAAIER MET INZETSTUK CH5

Art.	Aantal
DFFLEX03	1 st.



PISTOOLSCHROEVENDRAAIER MAKITA

Dubbel toerental - Uitschakelkoppeling - LED-verlichting - Omkeerbaar

AANHAALMOMENT = 2.9 Nm

Art.	Aantal
DFMAK21	1 st.



FLEXIBEL VERLENGSTUK VOOR SCHROEVENDRAAIER

Te gebruiken in combinatie met schroevendraaier MAKITA art. DFMAK21 of equivalent

Art.	Omschrijving	Aantal
DFFLEX01	Flexibel verlengstuk met inzetstuk CH5	1 st.
DFFLEX05	Zeskantinzetstuk CH5	1 st.



BEREKENING EN VERZAGEN

Schuine snede op project (22° - 89°)

Art.	Omschrijving	Aantal
DFTAGLIO	Schuine snede op project (22° - 89 °)	1 st.
DFTAG90	Rechte snede	1 st.

BETONANKERS
VOOR PROFIELEN DF810 / DF1012

Materiaal: Verzinkt / roestvrij staal A4
Kenmerken: Zeer krachtig mechanisch anker voor gescheurd en ongescheurd beton in sterkteklasse C20/25 tot C50/60.
Verpakking: 15 st.

ETA-11/0095
ETAG 001- 3
Optie 1 voor gescheurd beton

Classificatie brandwerendheid
R120
zie testrapport voor ankertypes

EDELSTAHL Rostfrei
ROESTVRIJ STAAL

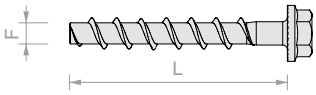

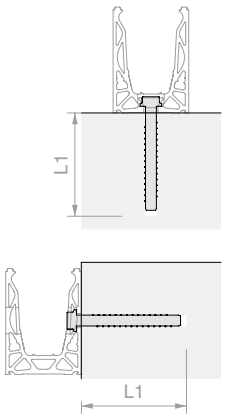

Art.	L - Lengte plug	F - Ø boring	L1 - Diepte boring	Aandraaisleutel	Materiaal	Aantal
DFFH10ZN	**100** mm	**10** mm	**110** mm	**SW16**	Verzinkt	1 st.
DFFH10A4	**100** mm	**10** mm	**110** mm	**SW16**	Verzinkt A4	1 st.
DFFH12ZN	**110** mm	**12** mm	**120** mm	**SW17**	Verzinkt	1 st.
DFFH12A4	**110** mm	**12** mm	**120** mm	**SW17**	Verzinkt A4	1 st.

BETONANKERS
VOOR PROFIELEN DFXP / DFPICO

Materiaal: verzinkt / roestvrij staal A4
Kenmerken: Zeer krachtig mechanisch anker voor gescheurd en ongescheurd beton in sterkteklasse C20/25 tot C50/60.

ETA-15/0784

Mit allgemeiner bauaufsichtlicher Zulassung

Homologatie ETA Optie 1
Gecertificeerde dubbele verankeringsdiepte
Homologatie AbZ voor bevestigingen op vers beton
Brandweringsheidvertificatie R120 ook op metselwerk

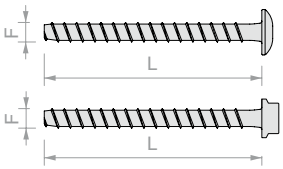

DFPTASZN
DFPTASA4

DFPTASHEXZN

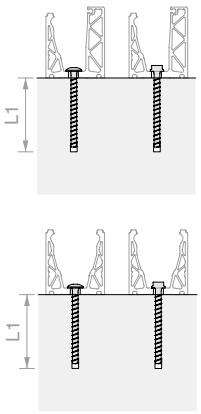

Art.	L - Lengte plug	F - Ø boring	L1 - Diepte boring	Aandraaisleutel	Materiaal	Aantal
DFPTASZN	**80** mm	**6** mm	**90** mm	**TORX T-30**	Verzinkt	1 st.
DFPTASA4	**90** mm	**6** mm	**100** mm	**TORX T-30**	Verzinkt A4	1 st.
DFPTASHEXZN	**80** mm	**6** mm	**90** mm	**SW10**	Verzinkt	1 st.

FUNCTIE EN VERLICHTING

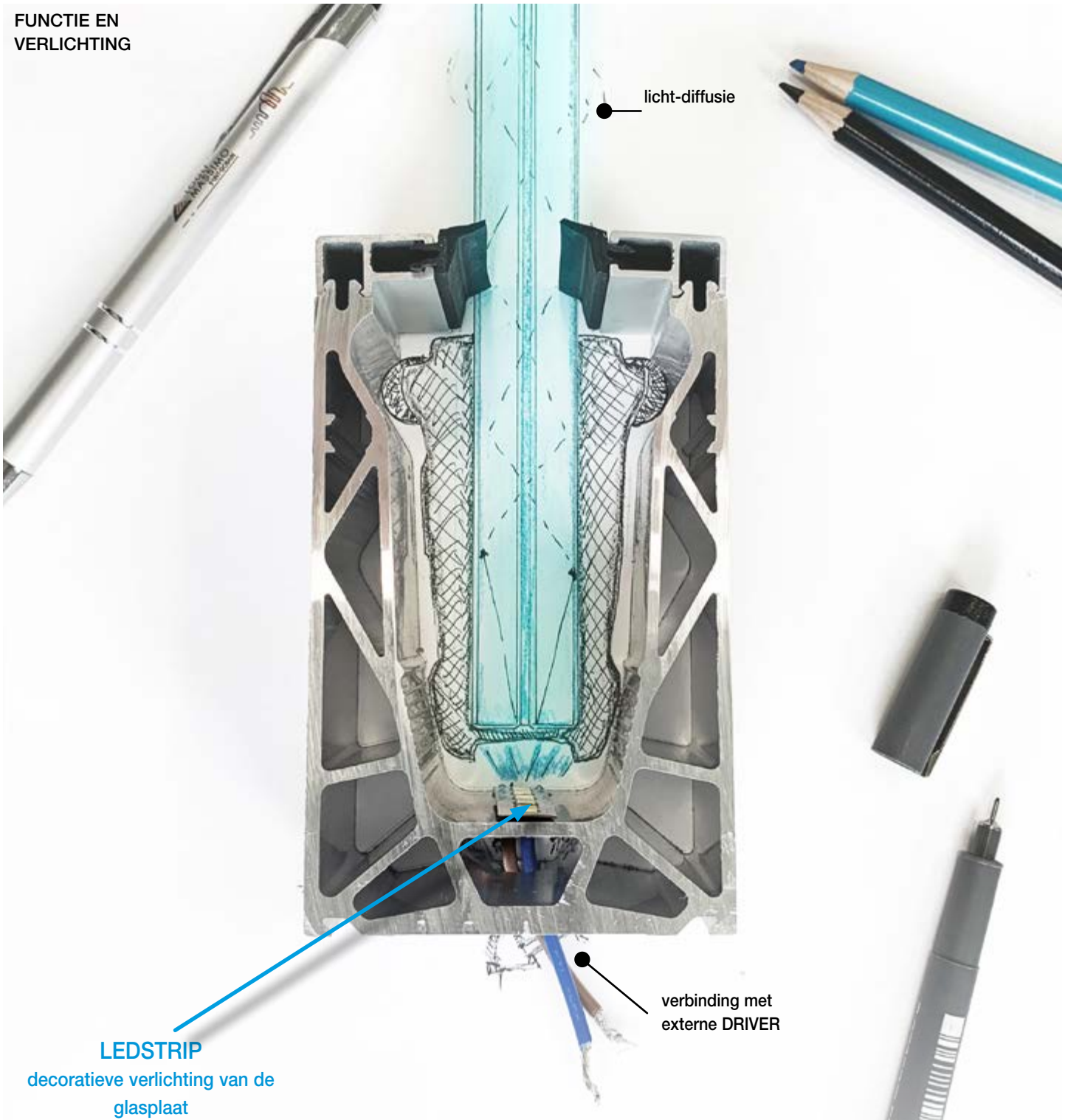

Voor toepassingen van meer dan 5 meter LEDSTRIPS is het raadzaam om meerdere voedingen te gebruiken om de effecten van natuurlijke spanningsdalingen te verminderen. Toepassingen met verschillende vertakkingen zijn mogelijk, mits de DRIVERS voldoende sterk zijn.
Waar van toepassing wordt het gebruik van siliconenkit voor buiten aanbevolen om de bedrading afdoende te beschermen tegen weersinvloeden.
Voor de aansluiting van de LEDSTRIP op het stroomnet wordt de tussenkomst van een gekwalificeerde monteur aangeraden.

LEDSTRIP: decoratieve verlichting van de glasplaat (aanbevolen LEDST001)

Het decoratieve verlichtingseffect van het glas kan defecten aan het oppervlak en in de platen accentueren. Ze veroorzaken een effect met licht-diffusie. Deze defecten worden meestal duidelijker naarmate de lichtintensiteit toeneemt: er wordt geadviseerd zeer zorgvuldig te werk te gaan bij de productie van de platen en om LEDSTRIPS te gebruiken met een niet te hoge lichtintensiteit.
We adviseren om voorafgaand aan montage de werking van iedere LEDSTRIP te controleren.

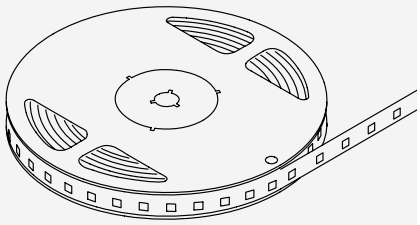

LED STRIP IP66

Ook geschikt voor buiten
Input: 24V DC, Vermogen 9,6W/m
L=5000 mm - 140 LED/m - lm/m 922 - lm/W 96
CCT 4000K

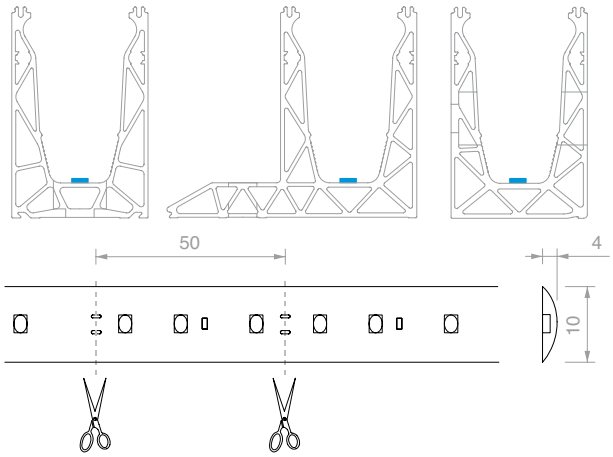

Art.	Omschrijving	Lengte	Aantal
LEDST001	LEDSTRIP 24V IP67 9,6 W/m 140 LED/m	**5000** mm	1 st.

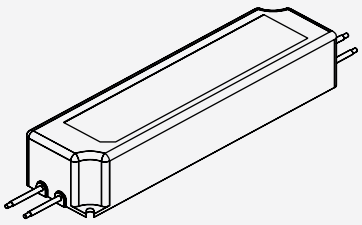

VOEDING 24V DC IP67

Ook geschikt voor buiten
Input: 100 - 240V AC
Output: 24V DC vermogen 35W, 60W, 100W, 150W
Kabels IN/OUT - Beschermingsklasse 2

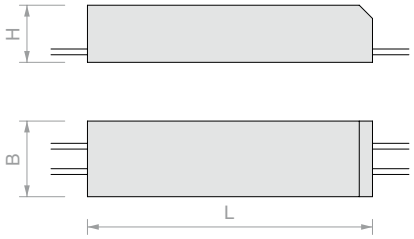

Art.	Omschrijving	H	B	L	Aantal
LED24035IP	24V DC 35W IP67	**30** mm	**40** mm	**150** mm	1 st.
LED24060IP	24V DC 60W IP67	**32** mm	**42** mm	**162** mm	1 st.
LED24100IP	24V DC 100W IP67	**37** mm	**52** mm	**190** mm	1 st.
LED24150IP	24V DC 150W IP67	**38** mm	**68** mm	**222** mm	1 st.

- Let op de polariteit van de producten.
- Gebruik uitsluitend in 24V DC gestabiliseerde voedingen.
- Kies na het berekenen van de totale vermogensopname van de te installeren apparatuur een voeding die altijd een belastingsmarge heeft die 15/20% hoger is dan berekend.
- Schakel bij onderhoud de spanning uit.

Meerdere apparaten parallel aansluiten:
Om schade aan de LED's te voorkomen, moet u alle verbindingen tot stand brengen voordat u de stroom inschakelt
Max. continue lengte 5 meter.
Voorbeeld: Lengte STRIP 3 m
type LEDSTRIP 1 24V DC MAX. 9.6 W/m (Art.LEDST001)
Keuze voedings-DRIVER: vermogensopname type LED x lengte led + 15% (minimaal extra als gevolg van spanningsval) 9.6 x 3 x 1.15 = 33.15 W (MIN).
De te kiezen voedings-DRIVER: 24V DC 35 W (Art. LED24035IP)
Complete lijst artikelen: LEDST001, 1st, LED24035IP, 1st.

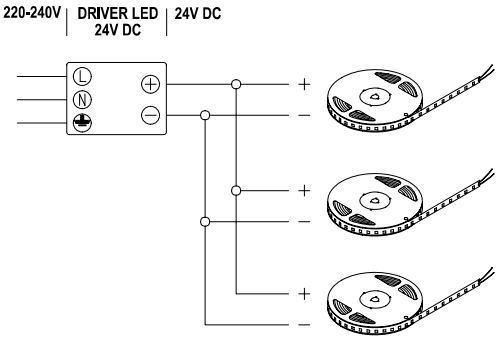





DEFENDER-systemen
Overzichten normeringen en maatvoeringen

De volgende pagina's bieden nuttige informatie die een beeld geeft van de huidige stand van de techniek, op basis van de de documentatie en ervaring van het bedrijf. Deze informatie heeft als doel de keuze voor het meest geschikte bouwsysteem en de voorafgaande dimensionering ervan te vergemakkelijken. Er wordt een overzicht voorgesteld van technische alternatieven op basis van normen en gebruiksklassen.

De beschrijvingen in de tabellen zijn een beknopte en vereenvoudigde weergave van de belangrijkste vereisten; het is daarom strikt noodzakelijk dat de ontwerper de volledige tekst van de normen doorneemt voor verdere details en wenselijk uitgebreider inzicht. De gekwalificeerde technicus die verantwoordelijk is voor de werkzaamheden zal beoordelen of het systeem voldoet aan alle veiligheidseisen. Hij/zij zal verifiëren in hoeverre de resultaten passend zijn voor de feitelijke installatieomstandigheden (belasting en druk op het systeem, kenmerken van de ondersteuning, effecten van temperatuur, geometrie van de platen en profielen, type en maatvoering van de ankers, enz...).
Voor informatie en documenten kunt u de website raadplegen of contact opnemen met de technische dienst van Logli.

Op de datum van publicatie is er op Europees niveau geen geharmoniseerde norm beschikbaar: technische vereisten en ontwerpcriteria verschillen derhalve van land tot land, zijn aldaar van toepassing en de relevante nationale normen dienen te worden gerespecteerd. Door deze verschillen kunnen de voorgestelde oplossingen zijn afgeleid van experimentele tests of numerieke berekeningen en het is dan ook niet verwonderlijk dat de uitvoerbare technische oplossingen niet homogeen zijn tussen landen, zelfs niet met dezelfde omstandigheden en hetzelfde beoogde gebruik.

Verwijzing naar beschermingshoogte H op basis van het type systeem

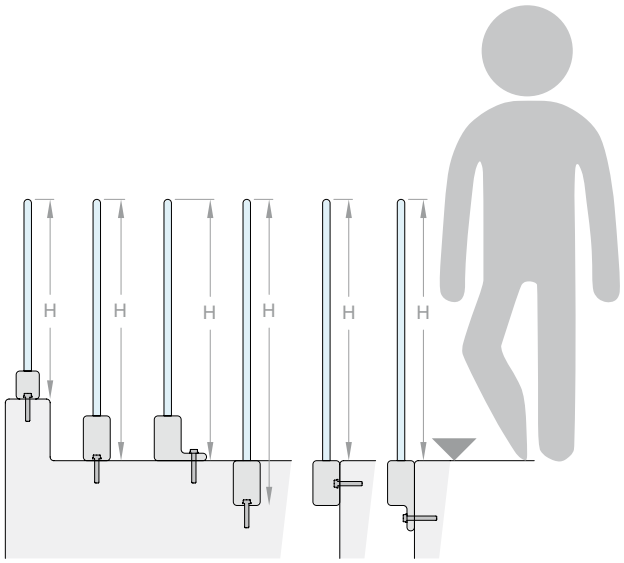

Legenda tabellen pag. 160-170
soorten glas:
F – plaat van floatgas EN 572
I – plaat van versterkt glas EN 1863
T – plaat van thermisch gehard glas EN 12150
TH – heat soaked thermisch gehard glas EN 14179

[1] beschermingshoogte H op basis van het type bevestiging, verschillend gemeten voor vloer- of plaatsystemen (zie bovenstaande schema's).

[2] waarde die betrekking heeft op de correcte werking van het aluminium- en glassysteem; de weerstand van de ankers en de constructie moet van geval tot geval worden bepaald en kan een groter aantal bevestigingspunten vereisen. Het wordt aanbevolen om stangen nooit vast te zetten met minder dan drie ankers.

[3] de omcirkelde waarden ⓥ geven oplossingen aan waarvoor specifieke test- of berekeningsdocumenten beschikbaar zijn. In landen waar validatietrajecten bestaan voor volledige systemen (zoals ATec in Frankrijk of AbP in Duitsland), kunnen deze posities vergezeld gaan van de relevante documentatie. Niet omcirkelde waarden ✓ verwijzen naar posities die op basis van tests op vergelijkbare glassamenstellingen of extrapolaties van veeleisendere tests voldoende zijn gebleken. Het wordt de ontwerper aanbevolen om alvorens te bestellen de technische documentatie op te vragen en te verifiëren.

[4] in gevallen waarin bij het ontwerp geen rekening hoeft te worden gehouden met de werking van de wind en als het steunprofiel niet verzonken is onder het loopvlak, mag de hoogte van het systeem groter zijn dan de aangegeven waarde (uit te voeren controles zijn vergelijkbaar met uitgevoerde controles). In het specifieke geval van Avis Techniques voor borstweringen in Frankrijk is het toepassingsgebied hiervan beperkt tot een hoogte van 1,10 m vanaf het loopoppervlak: grotere hoogtes sluiten het product uit van de categorie borstweringen en classificeren het als een wand of scherm.

[5] met uitzondering van ruimtes waar zich mogelijk uitzonderlijk grote drukte voordoet, zoals concertzalen, stadions en tribunes.

[6] de numerieke waarden verwijzen naar de windblootstellingscategorie voor een blootstellingscoëfficiënt -2. De waarden met een zwarte achtergrond ❶❷...❽ duiden op oplossingen waarvoor testcertificaten beschikbaar zijn, de andere waarden ①②...⑧ verwijzen naar oplossingen die op basis van tests op vergelijkbare glassamenstellingen of extrapolaties van veeleisendere tests voldoende zijn gebleken.

[7] omvat het gebruik van een structurele handreling tussen aangrenzende platen of die zijdelings aan de constructie wordt verankerd.

[8] omvat het gebruik van een groter aantal verankeringsgaten dan standaard voor het profiel

[9] omvat het gebruik van een groter aantal klemmen dan standaard voor de kit

[10] alleen voor binnenruimtes

EUROPESE normen

(ingevoerd in alle EU-landen)

EN 12150 - Thermisch gehard glas

EN 12543 - Gelaagd glas en gelaagd veiligheidsglas

EN 12600 - Slingerproef

EN 13200 - Toeschouwersaccommodaties

EN 14179 - Heat soak-test

EN 16612 - Bepaling door middel van berekening voor vlakglas

EN 16613 - Mechanische eigenschappen van de tussenlaag

ITALIË

NTC 2018 - Technische normen

UNI 7697 - Glastoepassingen

UNI 10809 - Leuningen en borstweringen

UNI 11678 - Testmethoden voor glazen borstweringen

FRANKRIJK

NF P 06-001 - Belastingen op constructies

NF P 01-012 - Dimensionering van borstweringen

Cahier 3034 du CSTB - Testprocedure voor glazen borstweringen

DUITSLAND

DIN 1990 e DIN 1990/NA - Bouwkunde en nationale bijlage

DIN 1991-1 - Belastingen op constructies

DIN 18008 - Constructies in glas

BELGIË

NBN B 03-004 - Borstweringen in gebouwen

VERENIGD KONINKRIJK

BS 6180 - Barrières in en rond gebouwen

Approved Document K - Valbeveiliging

ZWITSERLAND

SIA 261 - Belastingen op constructies

SIA 358 - Leuningen en borstweringen

SIA 2057 - Vlakglas voor gebouwen

NEDERLAND

NEN 2608 - Vlakglas voor gebouwen

BRL 4107 - Ontwerp van borstweringen

SPANJE

Documento Básico SE-AE - Belastingen op constructies

Documento Básico SU - Veiligheid in het gebruik

ITALIË NTC 2018 - UNI 11678

Systemen DEFENDER 810 P.44-81

DEFENDER-systeem	Glasdikte	Hoogte[1] [cm]	Bevestigingen[2] [cm]	samenstelling glasplaten		Beoogd gebruik[3]		
						Trappen voor particulier gebruik	Particulier	Publiek
				Tussenlaag	Glas	1.0 kN/m	2.0 kN/m	3.0 kN/m
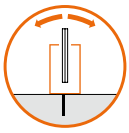 810LM	8+8	110	40	PVB	T/I	✓	✓	
			20	SentryGlas®	T/T	✓	✓	✓
		120[4]	40	PVB	T/I	✓	✓	
				EVA SECURE	T/T	✓	✓	
				DG41	T/T	✓	✓	
	10+10	110	20	PVB	T/I	✓	✓	✓
				EVA SECURE	T/T	✓	✓	✓
				DG41	T/T	✓	✓	✓
		120[4]	20	SentryGlas®	T/T	✓	✓	✓
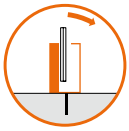 810MR	8+8	110	40	PVB	T/I	✓	✓	
			20	SentryGlas®	T/T	✓	✓	✓
		120[4]	40	PVB	T/I	✓	✓	
				EVA SECURE	T/T	✓	✓	
				DG41	T/T	✓	✓	
	10+10	110	20	PVB	T/I	✓	✓	✓
				EVA SECURE	T/T	✓	✓	✓
				DG41	T/T	✓	✓	✓
		120[4]	20	SentryGlas®	T/T	✓	✓	✓
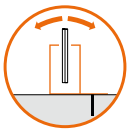 810DK	8+8	110	40	SentryGlas®	T/T	✓	✓	✓
		120[4]	60	PVB	T/I	✓	✓	
				EVA SECURE	T/T	✓	✓	
				DG41	T/T	✓	✓	
	10+10	110	40	PVB	T/I	✓	✓	✓
				EVA SECURE	T/T	✓	✓	✓
				DG41	T/T	✓	✓	✓
		120[4]		SentryGlas®	T/T	✓	✓	✓
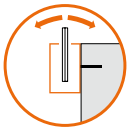 810FR	8+8	110	40	PVB	T/I	✓	✓	
		120[4]	20	SentryGlas®	T/T	✓	✓	
	10+10	110	20	SentryGlas®	T/T	✓	✓	✓
		120[4]	20	EVA SECURE	T/T	✓	✓	
				DG41	T/T	✓	✓	
 810MF	8+8	110	40	PVB	T/I	✓	✓	
		120[4]	20	SentryGlas®	T/I	✓	✓	
	10+10	110	20	SentryGlas®	T/T	✓	✓	✓
		120[4]	20	EVA SECURE	T/T	✓	✓	
				DG41	T/T	✓	✓	
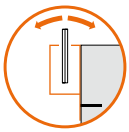 810SP	8+8	110	20	PVB	T/I	✓	✓	
		120[4]	20	SentryGlas®	T/T	✓	✓	
	10+10	110	20	SentryGlas®	T/T	✓	✓	✓
		120[4]		EVA SECURE	T/T	✓	✓	
				DG41	T/T	✓	✓	

>>> legenda en opmerkingen op p.154 <<<

Systemen DEFENDER XP/PICO P.84-97

DEFENDER-systeem	Glasdikte	Hoogte[1] [cm]	Bevestigingen[2] [cm]	samenstelling glasplaten		Beoogd gebruik[3]		
						Trappen voor particulier gebruik	Particulier	Publiek
				Tussenlaag	Glas	1.0 kN/m	2.0 kN/m	3.0 kN/m
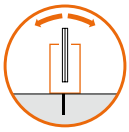 XP	6+6	60	25	SentryGlas®	T/T	✓	✓[7]	
		80	25	PVB	T/I	✓		
		100	25	SentryGlas®	T/T	✓		
	8+8	80	25	PVB	T/I	✓	✓	
		100	25	PVB	T/I	✓		
		110	25	SentryGlas®	T/T	✓		
 PICO	6+6	60	25	PVB	T/I	✓	✓[7]	
		80	25	SentryGlas®	T/T	✓	✓[7]	
		100	25	SentryGlas®	T/T	✓		
	8+8	80	25	PVB	T/I	✓	✓	
		100	25	PVB	T/I	✓[7]		
		110	25	SentryGlas®	T/T	✓[7]		

Systemen DEFENDER 1212 P.100-115

DEFENDER-systeem	Glasdikte	Hoogte[1] [cm]	Bevestigingen[2] [cm]	samenstelling glasplaten		Beoogd gebruik[3]		
						Trappen voor particulier gebruik	Particulier	Publiek
				Tussenlaag	Glas	1.0 kN/m	2.0 kN/m	3.0 kN/m
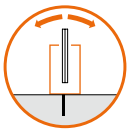 1212LM	12+12	120[4]	40	DG41	F/F	✓	✓	
			20	EVA SECURE	T/T	✓	✓	✓
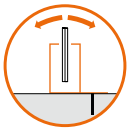 1212DK				DG41	T/T	✓	✓	✓
				SentryGlas®	T/T	✓	✓	✓
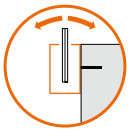 1212FR	12+12	110	20	DG41	F/F	✓	✓	
				PVB	T/T	✓	✓	✓[7]
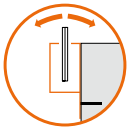 1212SP				EVA SECURE	T/T	✓	✓	✓
				DG41	T/T	✓	✓	✓
		120[4]		SentryGlas®	T/T	✓	✓	✓

Onderzoek vormt de basis van elke technologische ontwikkeling

Al meer dan vijftien jaar lopen we voorop bij het evalueren en verifiëren van de prestaties van glas in borstweringen, in samenwerking met belangrijke entiteiten in de wereld van universiteiten en van het onderzoek.

Met geavanceerde apparatuur en de technisch-wetenschappelijke bijdrage van universiteiten zijn we in staat voortdurend nieuwe bouwoplossingen te ontwikkelen. Ook voeren wij testen uit op onze systemen in combinatie met vele soorten platen, zodat ontwerpers en installateurs duidelijke en betrouwbare indicaties kunnen krijgen.

>>> legenda en opmerkingen op p.154 <<<

FRANKRIJK NF 1991-1-1 / Cahier 3034 du CSTB

Systemen DEFENDER 810 P.44-81

DEFENDER-systeem	Glasdikte	Hoogte[1] [cm]	Bevestigingen[2] [cm]	samenstelling glasplaten		Beoogd gebruik[3]		
						Particulier	Publiek	Stadions
				Tussenlaag	Glas	0.6 kN/m	1.0 kN/m	3.0 kN/m
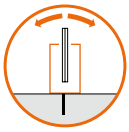 810LM	8+8	110	40	PVB	TH/TH	✓		
				EVA Daylight	TH/TH	✓		
			20	PVB	TH/TH	✓	✓	
	10+10	160[4]	20	PVB	TH/TH	✓	✓	
				EVALAM	I/I	✓	✓	
				EVA Daylight	TH/TH	✓	✓	
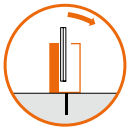 810MR	8+8	110	40	PVB	TH/TH	✓		
				EVA Daylight	TH/TH	✓		
			20	PVB	TH/TH	✓	✓	
	10+10	160[4]	20	PVB	TH/TH	✓	✓	
				EVALAM	I/I	✓	✓	
				EVA Daylight	TH/TH	✓	✓	
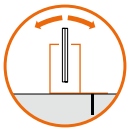 810DK	8+8	110	60	PVB	TH/TH	✓		
				EVA Daylight	TH/TH	✓		
			40	SentryGlas®	TH/TH	✓	✓	
	10+10	160[4]	40	PVB	TH/TH	✓	✓	
				EVA Daylight	TH/TH	✓	✓	
				EVALAM	I/I	✓	✓	
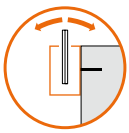 810FR	8+8	110	40	PVB	TH/TH	✓		
				EVA Daylight	TH/TH	✓		
			20	SentryGlas®	TH/TH	✓	✓	
	10+10	110	20	EVALAM	I/I	✓	✓	
		160[4]	20	PVB	TH/TH	✓	✓	
				EVA Daylight	TH/TH	✓	✓	
 810MF	8+8	110	40	PVB	TH/TH	✓		
				EVA Daylight	TH/TH	✓		
			20	SentryGlas®	TH/TH	✓	✓	
	10+10	110	20	EVALAM	I/I	✓	✓	
		160[4]	20	PVB	TH/TH	✓	✓	
				EVA Daylight	TH/TH	✓	✓	
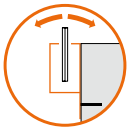 810SP	8+8	110	40	PVB	TH/TH	✓		
				EVA Daylight	TH/TH	✓		
			20	SentryGlas®	TH/TH	✓	✓	
	10+10	160[4]	20	EVALAM	I/I	✓	✓	
				PVB	TH/TH	✓	✓	
				EVA Daylight	TH/TH	✓	✓	

>>> legenda en opmerkingen op p.154 <<<

Systemen DEFENDER XP/PICO P.84-97

DEFENDER-systeem	Glasdikte	Hoogte[1] [cm]	Bevestigingen[2] [cm]	samenstelling glasplaten		Beoogd gebruik[3]		
						Particulier	Publiek	Stadions
				Tussenlaag	Glas	0.6 kN/m	1.0 kN/m	3.0 kN/m
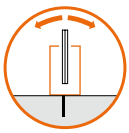 XP	8+8	80	25	PVB	TH/TH	✓[7]	✓[7]	
		90	25	SentryGlas®	TH/TH	✓[7]		
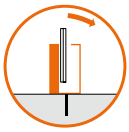 PICO	8+8	80	25	PVB	TH/TH	✓	⊘	
		90	25	SentryGlas®	TH/TH	✓	✓	
		110	25	SentryGlas®	TH/TH	⊘		

Systemen DEFENDER 1212 P.100-115

DEFENDER-systeem	Glasdikte	Hoogte[1] [cm]	Bevestigingen[2] [cm]	samenstelling glasplaten		Beoogd gebruik[3]		
						Particulier	Publiek	Stadions
				Tussenlaag	Glas	0.6 kN/m	1.0 kN/m	3.0 kN/m
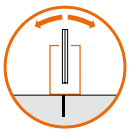 1212LM	12+12	60	20	PVB	TH/TH	✓	✓	✓
		110	10[8]	SentryGlas®	TH/TH	✓	✓	⊘[9]
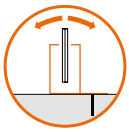 1212DK	12+12	60	20	PVB	TH/TH	✓	✓	✓
		110		SentryGlas®	TH/TH	✓	✓	✓[9]
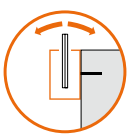 1212FR	12+12	50	20	PVB	TH/TH	✓	✓	✓
		70		SentryGlas®	TH/TH	✓	✓	✓
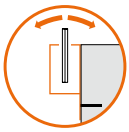 1212SP	12+12	50	20	PVB	TH/TH	✓	✓	✓
		70		SentryGlas®	TH/TH	✓	✓	✓

>>> legenda en opmerkingen op p.154 <<<

DUITSLAND DIN 18008

Systemen DEFENDER 810 P.44-81

DEFENDER-systeem	Glasdikte	Hoogte[1] [cm]	Bevestigingen[2] [cm]	samenstelling glasplaten		Beoogd gebruik[3]		
						Particulier	Publiek	Stadions
				Tussenlaag	Glas	0.5 kN/m	1.0 kN/m	2.0 kN/m
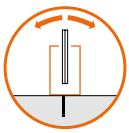 810LM	8+8	100	20	PVB	T/T	✓	✓	
		110	40	PVB	T/T	✓		
		110	20	SentryGlas®	T/T	✓	✓[7]	
	10+10	80	20	SentryGlas®	T/T	✓	✓	✓[7][10]
		120	20	PVB	T/T	✓	✓[7]	
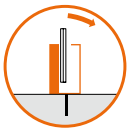 810MR	8+8	110	40	PVB	T/T	✓		
		110	20	PVB	T/T	✓	✓	
	10+10	80	20	PVB	T/T	✓	✓	✓[7]
		120	20	PVB	T/T	✓	✓	
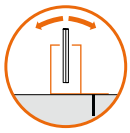 810DK	8+8	100	20	PVB	T/T	✓	✓	
		110	40	PVB	T/T	✓		
		110	20	SentryGlas®	T/T	✓	✓[7]	
	10+10	110	20	SentryGlas®	T/T	✓	✓[7]	✓[7][10]
		120	20	PVB	T/T	✓	✓[7]	
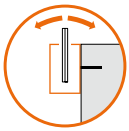 810FR	8+8	90	20	PVB	T/T	✓	✓	
		100	20	SentryGlas®	T/T	✓	✓[7]	
		110	40	PVB	T/T	✓		
	10+10	80	20	SentryGlas®	T/T	✓	✓	✓[7][10]
		120	20	PVB	T/T	✓	✓	
 810MF	8+8	110	40	PVB	T/T	✓		
		110	20	PVB	T/T	✓	✓	
	10+10	110	20	SentryGlas®	T/T	✓	✓	✓[7][10]
		120	20	PVB	T/T	✓	✓	
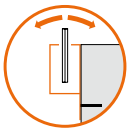 810SP	8+8	90	20	PVB	T/T	✓	✓	
		100	20	SentryGlas®	T/T	✓	✓[7]	
		110	40	PVB	T/T	✓		
	10+10	100	20	SentryGlas®	T/T	✓	✓	✓[7][10]
		120	20	PVB	T/T	✓	✓	

Systemen DEFENDER PICO P.90-97

DEFENDER-systeem	Glasdikte	Hoogte[1] [cm]	Bevestigingen[2] [cm]	samenstelling glasplaten		Beoogd gebruik[3]		
						Particulier	Publiek	Stadions
				Tussenlaag	Glas	0.5 kN/m	1.0 kN/m	2.0 kN/m
 PICO	8+8	60	25	PVB	T/T	✓	✓[7]	✓[7]
		90	25	PVB	T/T	✓	✓[7]	
		80	12.5	SentryGlas®	T/T	✓	✓[7]	✓[7]
		100	25	SentryGlas®	T/T	✓	✓[7]	
		110	25	SentryGlas®	T/T	✓[7]		

>>> legenda en opmerkingen op p.154 <<<

Systemen DEFENDER 1212 P.100-115

DEFENDER-systeem	Glasdikte	Ruimte	Hoogte[1] [cm]	Bevestigingen[2] [cm]	samenstelling glasplaten		Beoogd gebruik[3]		
							Particulier	Publiek	Stadions
					Tussenlaag	Glas	0.5 kN/m	1.0 kN/m	2.0 kN/m
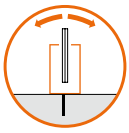 1212LM	12+12	binnen	120	20	PVB	T/T	√[7]	√[7]	√[7]
			130	20	SentryGlas®	T/T	√[7]	√[7]	√[7]
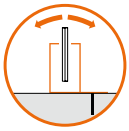 1212DK		buiten	110	20	PVB	T/T	√[7]	√[7]	√[7]
			130	20	SentryGlas®	T/T	√[7]	√[7]	√[7]
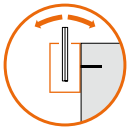 1212FR	12+12	binnen	110	20	PVB	T/T	√[7]	√[7]	√[7]
			130	20	SentryGlas®	T/T	√[7]	√[7]	√[7]
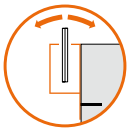 1212SP		buiten	100	20	PVB	T/T	√[7]	√[7]	√[7]
			130	20	SentryGlas®	T/T	√[7]	√[7]	√[7]

Waarom een stijve tussenlaag gebruiken?
De tussenlaag speelt een fundamentele rol!

Deze kunststoflaag zorgt er bij glasbreuk niet alleen voor dat glassplinters ongevaarlijk blijven, maar ook dat de glasplaten hun krachten kunnen bundelen en zo efficiënter worden.

Gelaagd glas met stijve tussenlagen kan grotere belastingen weerstaan of, bij dezelfde weerstand, een kleinere dikte hebben, zonder de veiligheid in gevaar te brengen!

>>> legenda en opmerkingen op p.154 <<<

BELGIË NBN B 03-004

Systemen DEFENDER 810 P.44-81

DEFENDER-systeem	Glasdikte	Hoogte(1) [cm]	Bevestigingen(2) [cm]	samenstelling glasplaten		Beoogd gebruik(6)		
						Particulier	Publiek	Stadions
				Tussenlaag	Glas	0.5 kN/m	1.0 kN/m	3.0 kN/m
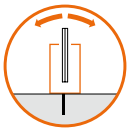 810LM	8+8	110	60	PVB	F/F	❷		
			40	DG41	T/T	⑤	⑤	
		120	40	DG41	T/T	④	❹	
	10+10	110	40	DG41	F/F	⑤	⑤	
			20	DG41	T/T	⑧	⑧	
		120	40	DG41	F/F	④	❹	
			20	DG41	T/T	⑦	❼	
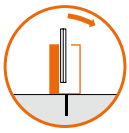 810MR	8+8	110	60	PVB	F/F	❷		
		110	40	DG41	T/T	④	④	
		120	40	DG41	T/T	③	❸	
	10+10	110	40	DG41	F/F	⑤	⑤	
			20	DG41	T/T	⑦	⑦	
		120	40	DG41	F/F	④	❹	
			20	DG41	T/T	⑥	❻	
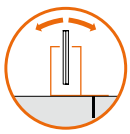 810DK	8+8	110	60	DG41	T/T	④	④	
		120	60	DG41	T/T	③	❸	
	10+10	110	40	DG41	T/T	⑧	⑧	
		120	40	DG41	T/T	⑦	❼	
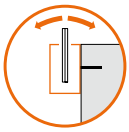 810FR	8+8	110	40	PVB	F/F	❶		
			20	DG41	T/T	③	③	
		120	20	DG41	T/T	②	❷	
	10+10	110	20	DG41	F/F	④	④	
			20	DG41	T/T	⑥	⑥	
		120	20	DG41	F/F	③	❸	
			20	DG41	T/T	⑤	❺	
 810MF	8+8	110	40	PVB	F/F	❶		
			20	DG41	T/T	③		
		120	20	DG41	T/T	❷		
	10+10	110	20	DG41	F/F	④	④	
			20	DG41	T/T	⑤	⑤	
		120	20	DG41	F/F	③	❸	
			20	DG41	T/T	④	❹	
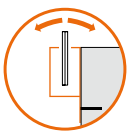 810SP	8+8	110	40	DG41	T/T	③		
		120	40	DG41	T/T	❷		
	10+10	110	20	DG41	T/T	⑥	⑥	
		120	20	DG41	T/T	⑤	❺	

>>> legenda en opmerkingen op p.154 <<<

Systemen DEFENDER XP/PICO P.84-97

DEFENDER-systeem	Glasdikte	Hoogte(1) [cm]	Bevestigingen(2) [cm]	samenstelling glasplaten		Beoogd gebruik(6)		
						Particulier	Publiek	Stadions
				Tussenlaag	Glas	0.5 kN/m	1.0 kN/m	3.0 kN/m
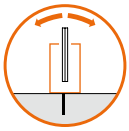 XP	6+6	50	25	DG41	F/F	7		
	8+8	110		PVB	F/F	0		
		120		DG41	T/T	1		
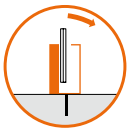 PICO	6+6	50	25	DG41	T/T	7		
	8+8	110		PVB	F/F	0		
		120		DG41	T/T	2		

Systemen DEFENDER 1212 P.100-115

DEFENDER-systeem	Glasdikte	Hoogte(1) [cm]	Bevestigingen(2) [cm]	samenstelling glasplaten		Beoogd gebruik(6)		
						Particulier	Publiek	Stadions
				Tussenlaag	Glas	0.5 kN/m	1.0 kN/m	3.0 kN/m
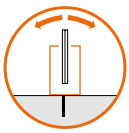 1212LM	12+12	120	40	DG41	F/F	⑧	⑦	
		120	20	DG41	T/T	⑧	⑧	⑦
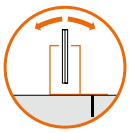 1212DK	12+12	120	40	DG41	F/F	⑧	⑦	
		120	20	DG41	T/T	⑧	⑧	7
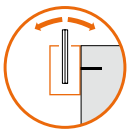 1212FR	12+12	110	20	DG41	T/T	⑦	⑦	
		120	20	DG41	T/T	⑥	⑥	
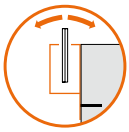 1212SP	12+12	110	20	DG41	T/T	⑥	⑥	
		120	20	DG41	T/T	⑤	⑤	

>>> legenda en opmerkingen op p.154 <<<

VERENIGD KONINKRIJK Britse norm 6180

Systemen DEFENDER 810 P.44-81

DEFENDER-systeem	Glasdikte	Hoogte[1] [cm]	Bevestigingen[2] [cm]	samenstelling glasplaten		Beoogd gebruik[3]		
						Particulier	Publiek	Stadions
				Tussenlaag	Glas	0.74 kN/m	1.5 kN/m	3.0 kN/m
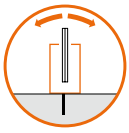 810LM	8+8	60	40	PVB	T/T	✓	✓	✓
		100		PVB	T/T	✓	✓	
		110		PVB	T/T	(✓)		
		110	20	SentryGlas®	T/T	✓	(✓)	
		120	40	SentryGlas®	T/T	✓		
	10+10	80	20	PVB	T/T	✓	✓	✓
		110		PVB	T/T	✓	(✓)	
		120		SentryGlas®	T/T	✓	(✓)	
		140		SentryGlas®	T/T	✓		
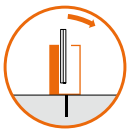 810MR	8+8	60	40	PVB	T/T	✓	✓	✓
		100		PVB	T/T	✓	✓	
		110		PVB	T/T	✓		
		110	20	SentryGlas®	T/T	✓	✓	
		120	40	SentryGlas®	T/T	✓		
	10+10	80	20	PVB	T/T	✓	✓	✓
		110		PVB	T/T	✓	✓	
		120		SentryGlas®	T/T	✓	✓	
		140		SentryGlas®	T/T	✓		
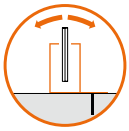 810DK	8+8	60	60	PVB	T/T	✓	✓	✓
		100		PVB	T/T	✓	✓	
		120		PVB	T/T	(✓)		
		110		SentryGlas®	T/T	✓	✓	
	10+10	80	40	PVB	T/T	✓	✓	✓
		120		PVB	T/T	✓	(✓)	
		140		SentryGlas®	T/T	✓		
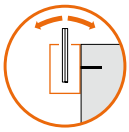 810FR	8+8	60	20	PVB	T/T	✓	✓	✓
		100	40	PVB	T/T	✓	✓	
		110		PVB	T/T	(✓)		
	10+10	80	20	PVB	T/T	✓	✓	✓
		110		SentryGlas®	T/T	✓	(✓)	
		140		SentryGlas®	T/T	✓		
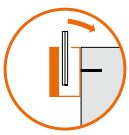 810MF	8+8	60	20	PVB	T/T	✓	✓	✓
		100	40	PVB	T/T	✓	✓	
		110		PVB	T/T	✓		
	10+10	80	20	PVB	T/T	✓	✓	✓
		110		SentryGlas®	T/T	✓	✓	
		140		SentryGlas®	T/T	✓		
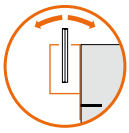 810SP	8+8	60	20	PVB	T/T	✓	✓	✓
		100	40	PVB	T/T	✓	✓	
		110		PVB	T/T	✓		
	10+10	80	20	PVB	T/T	✓	✓	✓
		110		SentryGlas®	T/T	✓	✓	
		140		SentryGlas®	T/T	✓		

>>> legenda en opmerkingen op p.154 <<<

Systemen DEFENDER XP/PICO P.84-97

DEFENDER-systeem	Glasdikte	Hoogte(1) [cm]	Bevestigingen(2) [cm]	samenstelling glasplaten		Beoogd gebruik(3)		
						Particulier	Publiek	Stadions
				Tussenlaag	Glas	0.74 kN/m	1.5 kN/m	3.0 kN/m
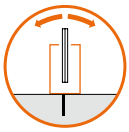 XP	6+6	50	25	PVB	T/T	✓	✓	
		60	25	PVB	T/T	✓		
		80	25	SentryGlas®	T/T	✓		
	8+8	40	25	PVB	T/T	✓	✓	✓
		60	25	PVB	T/T	✓	✓	
		70	25	PVB	T/T	✓		
		90	25	SentryGlas®	T/T	✓		
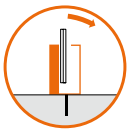 PICO	15	50	25	-	T	✓	✓	✓
		70	25	-	T	✓	✓	
		90	25	-	T	✓		

Systemen DEFENDER 1212 P.100-115

DEFENDER-systeem	Glasdikte	Hoogte(1) [cm]	Bevestigingen(2) [cm]	samenstelling glasplaten		Beoogd gebruik(3)		
						Particulier	Publiek	Stadions
				Tussenlaag	Glas	0.74 kN/m	1.5 kN/m	3.0 kN/m
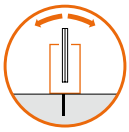 1212LM	12+12	100	20	SentryGlas®	T/T	✓	✓	✓
		110	10(8)	SentryGlas®	T/T	✓	✓	✓(9)
		130	20	SentryGlas®	T/T	✓	✓	
		140	10(8)	SentryGlas®	T/T	✓	✓(9)	
		150	20	SentryGlas®	T/T	✓		
		180	10(8)	SentryGlas®	T/T	✓(9)		
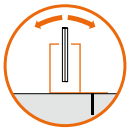 1212DK	12+12	100	20	SentryGlas®	T/T	✓	✓	✓
		130	20	SentryGlas®	T/T	✓	✓	
		150	20	SentryGlas®	T/T	✓		
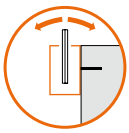 1212FR	12+12	70	20	SentryGlas®	T/T	✓	✓	✓
		100	20	SentryGlas®	T/T	✓	✓	
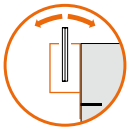 1212SP		130	20	SentryGlas®	T/T	✓		

Een verantwoordelijk ontwerp

het is belangrijk om verhogingen te identificeren die het beklimmen van de borstwering kunnen vergemakkelijken, waardoor de veiligheid voor volwassenen en kinderen wordt verminderd.

Als er treden of vaste elementen in de buurt van de borstwering zijn, kan het ook nodig zijn om de in normale situaties verwachte minimumhoogte te vergroten.

>>> legenda en opmerkingen op p.154 <<<

ZWITSERLAND SIA 261 - SIA2057

Systemen DEFENDER 810 P.44-81

DEFENDER-systeem	Glasdikte	Ruimte	Hoogte[1] [cm]	Bevestigingen[2] [cm]	samenstelling glasplaten		Beoogd gebruik[3]		
							Particulier	Publiek	Stadions
					Tussenlaag	Glas	0.8 kN/m	1.6 kN/m	3.0 kN/m
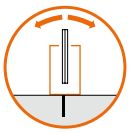 810LM	8+8	buiten	70	20	PVB	T/T	✓	✓	
			130	20	PVB	T/T	✓		
	10+10	buiten	100	20	PVB	T/T	✓	✓	
			110	20	SentryGlas®	T/T	✓	✓[7]	
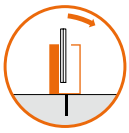 810MR	8+8	buiten	80	20	PVB	T/T	✓	✓	
			110	40	PVB	T/T	✓		
			130	20	PVB	T/T	✓		
	10+10	buiten	110	20	PVB	T/T	✓	✓	
			130	20	PVB	T/T	✓		
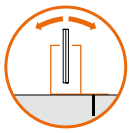 810DK	8+8	buiten	70	20	PVB	T/T	✓	✓	
			130	20	PVB	T/T	✓		
	10+10	binnen	130	20	SentryGlas®	T/T	✓	✓[7]	
		buiten	100	20	PVB	T/T	✓	✓	
			110	20	SentryGlas®	T/T	✓	✓[7]	
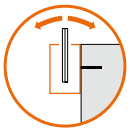 810FR	8+8	buiten	50	20	PVB	T/T	✓	✓	
			60	20	PVB	T/T	✓	✓[7]	
			110	40	PVB	T/T	✓		
			120	20	PVB	T/T	✓[7]		
	10+10	binnen	110	20	SentryGlas®	T/T	✓	✓[7]	
		buiten	90	20	PVB	T/T	✓	✓	
			100	20	SentryGlas®	T/T	✓	✓[7]	
			130	20	PVB	T/T	✓		
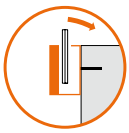 810MF	8+8	buiten	70	20	PVB	T/T	✓	✓	
			130	40	PVB	T/T	✓		
	10+10	buiten	110	20	PVB	T/T	✓	✓	
			130	20	SentryGlas®	T/T	✓	✓[7]	
			130	20	PVB	T/T	✓		
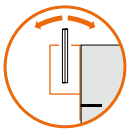 810SP	8+8	buiten	50	20	PVB	T/T	✓	✓	
			60	20	PVB	T/T	✓	✓[7]	
			110	40	PVB	T/T	✓		
			120	40	PVB	T/T	✓[7]		
	10+10	binnen	120	20	SentryGlas®	T/T	✓	✓[7]	
		buiten	90	20	PVB	T/T	✓	✓	
			100	20	SentryGlas®	T/T	✓	✓[7]	
			130	20	PVB	T/T	✓		

>>> legenda en opmerkingen op p.154 <<<

Systemen DEFENDER XP/PICO P.84-97

DEFENDER-systeem	Glasdikte	Ruimte	Hoogte(1) [cm]	Bevestigingen(2) [cm]	samenstelling glasplaten		Beoogd gebruik(3)		
							Particulier	Publiek	Stadions
					Tussenlaag	Glas	0.8 kN/m	1.6 kN/m	3.0 kN/m
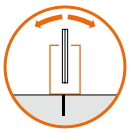 XP	8+8	binnen	40	25	PVB	I/I	✓	✓	
			90	25	PVB	I/I	✓		
		buiten	60	25	SentryGlas®	I/I	✓	✓	
			90	25	SentryGlas®	I/I	✓		
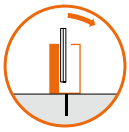 PICO	8+8	binnen	50	25	PVB	I/I	✓	✓	
			80	25	SentryGlas®	I/I	✓	✓	
		buiten	70	25	SentryGlas®	I/I	✓	✓	
			90	25	PVB	I/I	✓		

Systemen DEFENDER 1212 P.100-115

DEFENDER-systeem	Glasdikte	Ruimte	Hoogte(1) [cm]	Bevestigingen(2) [cm]	samenstelling glasplaten		Beoogd gebruik(3)		
							Particulier	Publiek	Stadions
					Tussenlaag	Glas	0.8 kN/m	1.6 kN/m	3.0 kN/m
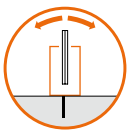 1212LM	12+12	binnen	100	20	SentryGlas®	F/F	✓	✓	
			120	40	PVB	F/F	✓		
			120	20	PVB	I/I	✓	✓	
			120	20	PVB	T/T	✓	✓	✓
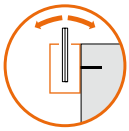 1212FR		buiten	80	20	SentryGlas®	F/F	✓	✓	
			90	20	SentryGlas®	I/I	✓	✓	✓
			100	20	PVB	T/T	✓	✓	✓
			110	20	SentryGlas®	T/T	✓	✓	✓
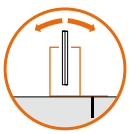 1212DK	12+12	binnen	120	40	PVB	F/F	✓		
			120	20	PVB	I/I	✓	✓	
			120	20	PVB	T/T	✓	✓	✓
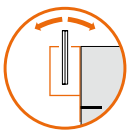 1212SP		buiten	90	20	SentryGlas®	I/I	✓	✓	✓
			100	20	PVB	T/T	✓	✓	✓
			110	20	SentryGlas®	T/T	✓	✓	✓

>>> legenda en opmerkingen op p.154 <<<

NEDERLAND NEN-EN 1991-1-1

Systemen DEFENDER 810 P.44-81

DEFENDER-systeem	Glasdikte	Handrailing	Hoogte[1] [cm]	Bevestigingen[2] [cm]	samenstelling glasplaten		Beoogd gebruik[3]		
							Privéwoonruimte	Gemeenschappelijke woonruimte	Publiek[5]
					Tussenlaag	Glas	0.3 kN/m	0.5 kN/m	0.8 kN/m
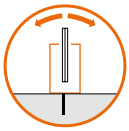 810LM	8+8	nee	120	40	PVB	T/T	✓		
		ja	110		PVB		✓[7]	✓[7]	
			130		SentryGlas®		✓[7]	✓[7]	
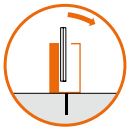 810MR	10+10	nee	110	20	PVB		✓	✓	
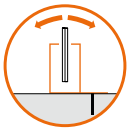 810DK		ja	120		PVB		✓[7]	✓[7]	✓[7]
			130		SentryGlas®		✓[7]	✓[7]	✓[7]
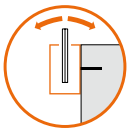 810FR	8+8	nee	110	40	PVB	T/T	✓		
		ja	110	20	PVB		✓[7]	✓[7]	
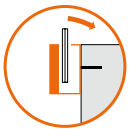 810MF			120		SentryGlas®		✓[7]	✓[7]	
	10+10	nee	110		PVB		✓	✓	
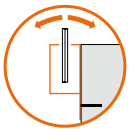 810SP		ja	100		PVB		✓[7]	✓[7]	✓[7]
			120		SentryGlas®		✓[7]	✓[7]	✓[7]

Systemen DEFENDER PICO P.90-97

DEFENDER-systeem	Glasdikte	Handreling	Hoogte[1] [cm]	Bevestigingen[2] [cm]	samenstelling glasplaten		Beoogd gebruik[3]		
							Privéwoonruimte	Gemeenschappelijke woonruimte	Publiek[5]
					Tussenlaag	Glas	0.3 kN/m	0.5 kN/m	0.8 kN/m
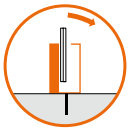 PICO	8+8	nee	120	25	PVB	T/T	✓		
		ja	110	12.5	PVB		✓[7]	✓[7]	
			120	12.5	SentryGlas®		✓[7]	✓[7]	

>>> legenda en opmerkingen op p.154 <<<

Systemen DEFENDER 1212 P.100-115

DEFENDER-systeem	Glasdikte	Hoogte[1] [cm]	Bevestigingen[2] [cm]	samenstelling glasplaten		Beoogd gebruik[3]		
						Woonruimte	Publiek	Stadions
				Tussenlaag	Glas	0.5 kN/m	0.8 kN/m	3.0 kN/m
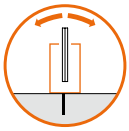 1212LM	12+12	120	20	PVB	T/T	✓	ⓥ	
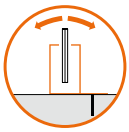 1212DK	10+10+4	110		Sentryglas®	T/T	✓	✓	ⓥ
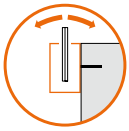 1212FR	12+12	110	20	PVB	T/T	✓	ⓥ	
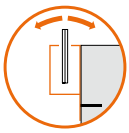 1212SP	10+10+4	100		Sentryglas®	T/T	✓	✓	ⓥ



>>> legenda en opmerkingen op p.154 <<<

PUNTBEVESTIGINGEN VOOR BORSTWERINGEN

Volledige transparantie en veiligheid

De puntbevestigingen versterken alle kwaliteiten van het glas en bieden uw borstwering de lichtheid van een volledig glazen product.



Serie EVO





Een reeks puntbevestigingen met hoge mechanische eigenschappen, geschikt voor elke behoefte.

Kies tussen zichtbare schroef of blinde punthouder, tussen verstelbare of vaste afstandhouder, de serie EVO biedt benijdenswaardige prestaties in al zijn vormen.

Een materiaal voor iedere toepassing: de puntbevestigingen EVO zijn volledig gemaakt van roestvrij staal en zijn beschikbaar in:

AISI 304
voor binnentoepassingen

AISI 316
voor gebruik
in agressievere omgevingen









3 MODELLEN
2 MATERIALEN
5 AFWERKINGEN

AISI 316 /8 /15



AISI 304 /8 /15 /97 /R2 /RAL







PUNTBEVESTIGING MET VERSTELBARE AFSTANDHOUDER EN BLINDE PUNTHOUDER

Frontale verstelling van de afstandhouder met 10 mm, van 30 naar 40 mm. Verstelling van de positie aan de wand ± 4 mm in alle richtingen
Bevestiging met draadstang M12 (niet bijgeleverd)
Aanbevolen gereedschap voor de montage art. CHSETT32 / CH12EXA



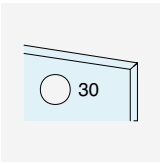

AANBEVOLEN GLASBORING

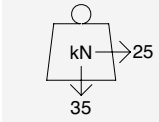

Detail sleuf op wand

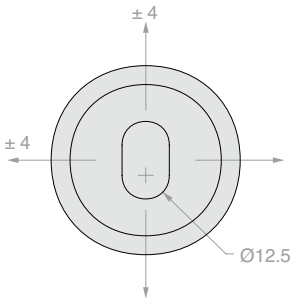

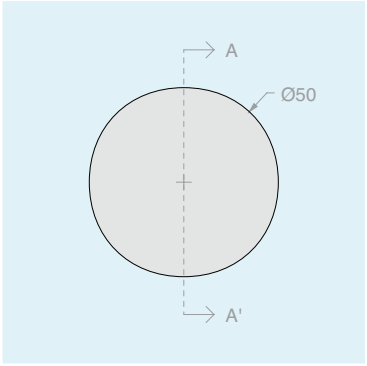

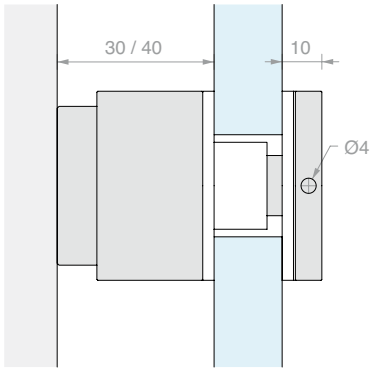

A-A'

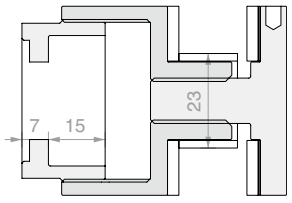

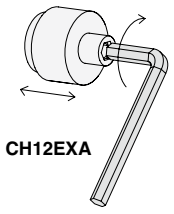

Materiaal: AISI 304 roestvrij staal
Afwerking: /8 /15 /97 /R2 /RAL

Art.	Aantal
EVODR304	1 st.

Materiaal: AISI 316 roestvrij staal
Afwerking: /8 /15

Art.	Aantal
EVODR316	1 st.



PUNTBEVESTIGING MET BLINDE PUNTHOUDER

Bevestiging met draadstang M12 (niet bijgeleverd)
Aanbevolen gereedschap voor de montage art. CHSETT32



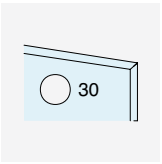

AANBEVOLEN GLASBORING

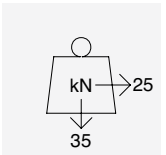

Detail boring op wand

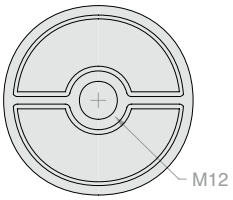

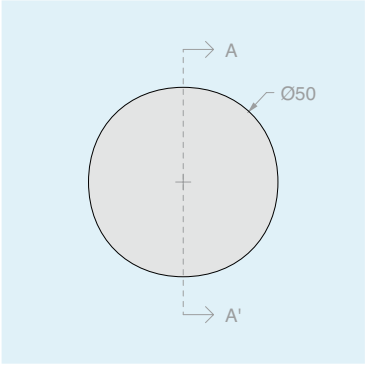

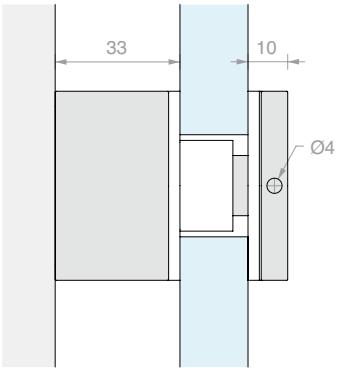

A-A'

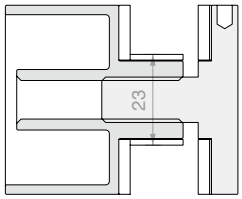

Materiaal: AISI 304 roestvrij staal
Afwerking: /8 /15 /97 /R2 /RAL

Art.	Aantal
EVOFIX304	1 st.

Materiaal: AISI 316 roestvrij staal
Afwerking: /8 /15

Art.	Aantal
EVOFIX316	1 st.



PUNTBEVESTIGING MET ZICHTBARE SCHROEF

Bevestiging met draadstang M12 (niet bijgeleverd)



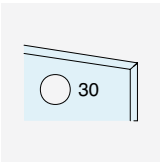

AANBEVOLEN GLASBORING

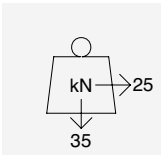

Detail boring op wand

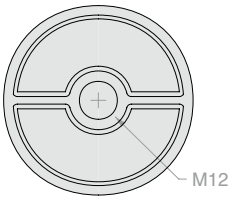

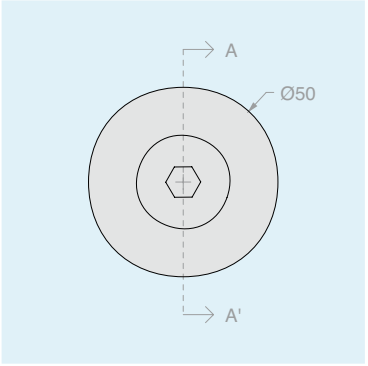

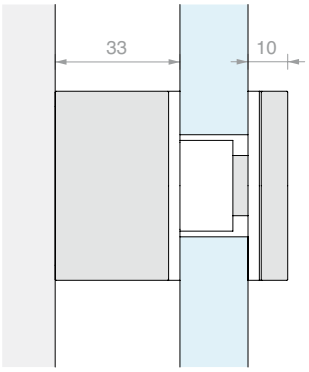

A-A'

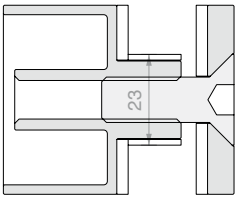

Materiaal: AISI 304 roestvrij staal
Afwerking: /8 /15 /97 /R2 /RAL

Art.	Aantal
EVOBOR304	1 st.

Materiaal: AISI 316 roestvrij staal
Afwerking: /8 /15

Art.	Aantal
EVOBOR316	1 st.



EXTRA AFSTANDHOUDER VOOR EVODR

Er kunnen meerdere afstandhouders samen worden gebruikt om de afstand te vergroten.

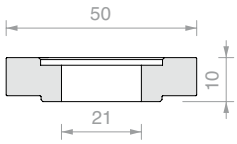

Materiaal: AISI 304 roestvrij staal
Afwerking: /8 /15 /97 /R2 /RAL

Art.	Aantal
EVODR304DIST	1 st.

Materiaal: AISI 316 roestvrij staal
Afwerking: /8 /15

Art.	Aantal
EVODR316DIST	1 st.



EXTRA AFSTANDHOUDER VOOR EVOFIX EN EVOBOR

Er kunnen meerdere afstandhouders samen worden gebruikt om de afstand te vergroten.

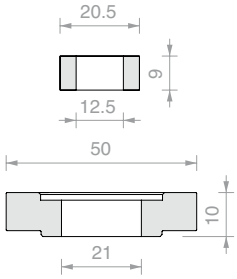

Materiaal: AISI 304 roestvrij staal
Afwerking: /8 /15 /97 /R2 /RAL

Art.	Aantal
EVOBOR304DIST	1 st.

Materiaal: AISI 316 roestvrij staal
Afwerking: /8 /15

Art.	Aantal
EVOBOR316DIST	1 st.



SET GRIJZE DICHTINGEN VOOR EVO-BEVESTIGINGEN

Materiaal: EPDM, POM

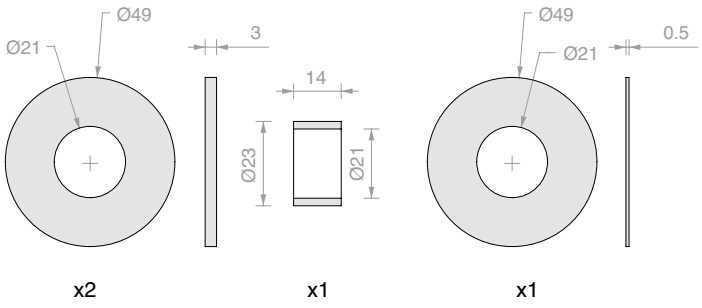

Art.	Aantal
EVODRG	1 st.



HAAKSLEUTEL

Materiaal: roestvrij staal

Gereedschap voor het vastdraaien van alle metalen onderdelen met blind gat rond hun as.

Art.	Verlenging	Pen	Voor blind gat	Aantal
CHSETT19	**Ø19/50** mm	**Ø2.8** mm	**Ø3** mm	1 st.
CHSETT32	**Ø32/75** mm	**Ø3.8** mm	**Ø4** mm	1 st.



INBUSSLEUTEL MAAT 12

Materiaal: roestvrij staal

Art.	Aantal
CH12EXA	1 st.







PUNTBEVESTIGING
MET VERSTELBARE AFSTANDHOUDER

Materiaal: AISI 316 roestvrij staal
Frontale verstelling van de afstandhouder met 8 mm van 43 naar 51 mm
Verstelling van de positie aan de wand ± 4 mm in alle richtingen
Bevestiging met draadstang M14x140 (bijgeleverd)
Afwerking: /8 /15
Aanbevolen gereedschap voor de montage art. UT300

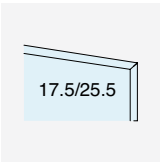

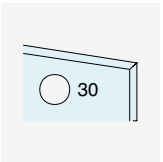

AANBEVOLEN
GLASBORING

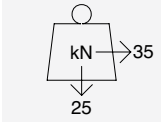

Detail sleuf op wand

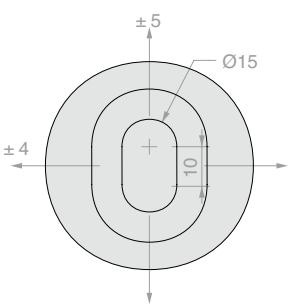

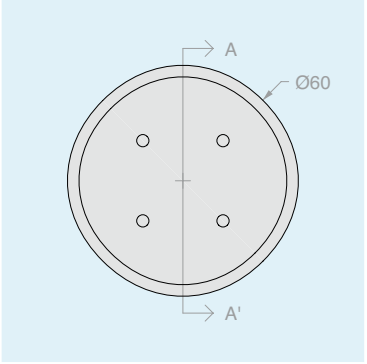

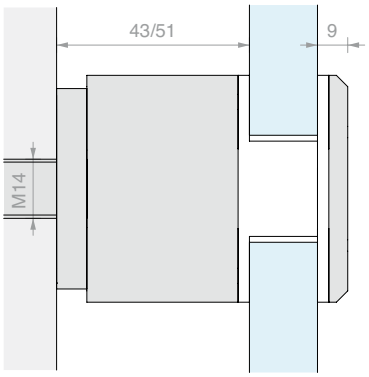

A-A'

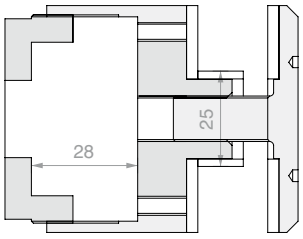

Art.	Aantal
ATP60	1 st.



PUNTBEVESTIGING
MET VERSTELBARE AFSTANDHOUDER

Materiaal: AISI 316 roestvrij staal
Frontale verstelling van de afstandhouder met 5 mm van 26 naar 31 mm
Bevestiging met draadstang M12 (niet bijgeleverd)
Afwerking: /8 /15
Aanbevolen gereedschap voor de montage art. UT300 / CHSETT32

Detail boring op wand

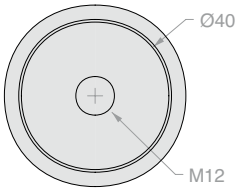

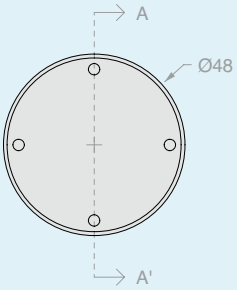

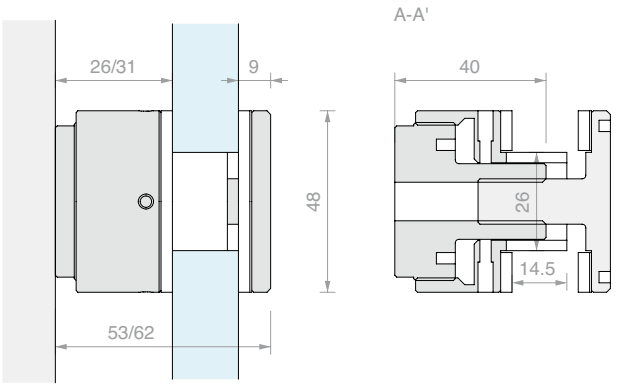

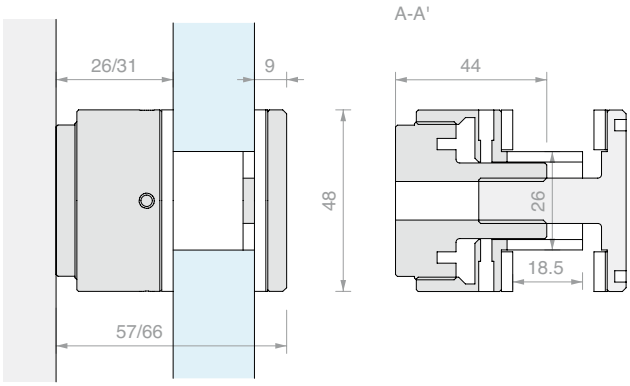

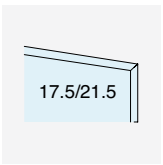

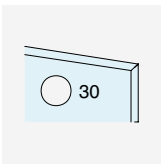

AANBEVOLEN
GLASBORING

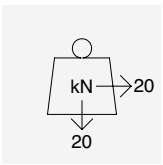

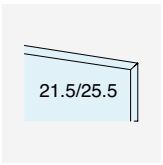

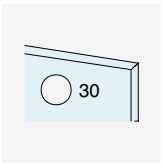

AANBEVOLEN
GLASBORING

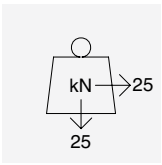

Art.	Aantal
SB40DR	1 st.

Art.	Aantal
SB48DR	1 st.



BEVESTIGINGSPUNTHOUDER

Materiaal: AISI 316 roestvrij staal
Voorzien van verzonken schroeven M12x30 mm, M12x35 mm, M12x40mm
Afwerking: /8 /15
Aanbevolen gereedschap voor de montage art. UT300

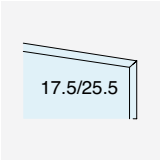

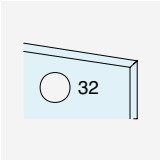

AANBEVOLEN GLASBORING

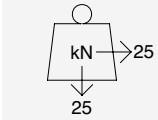

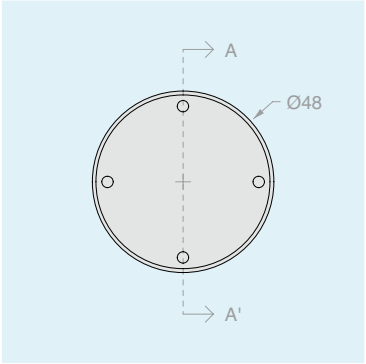

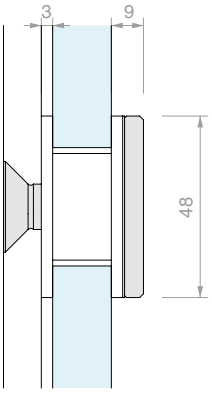

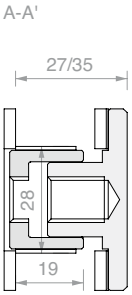

Art.	Aantal
SB-BORK	1 st.



PUNTBEVESTIGING
MET VERSTELBARE AFSTANDHOUDER

Materiaal: AISI 304 roestvrij staal
Frontale verstelling van de afstandhouder met 8 mm van 42 naar 50 mm
Bevestiging met draadstang M14x140 (bijgeleverd)
Afwerking: /9
Aanbevolen gereedschap voor de montage art. UT300



AANBEVOLEN
GLASBORING

Detail boring op wand

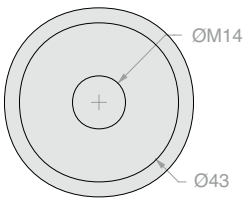

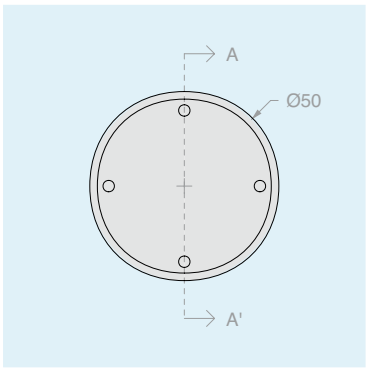

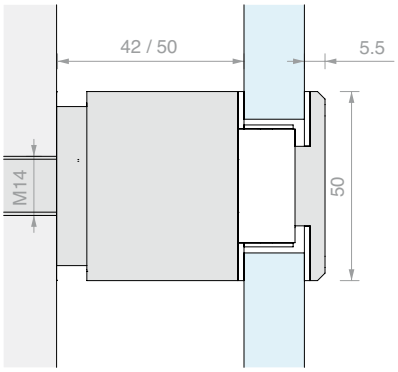

A-A'

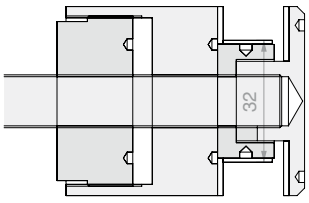

Art.	Aantal
ATP50	1 st.


THE ACTION
NEW YORK
HADID



PUNTBEVESTIGINGEN

Materiaal: AISI 304 roestvrij staal
Mogelijkheid om een glas van 11.5 mm te plaatsen met toevoeging van art. ATP452
Bevestiging met draadstang M14x140 (bijgeleverd)
Afwerking: /9
Aanbevolen gereedschap voor de montage art. UT300

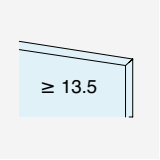

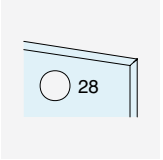

AANBEVOLEN GLASBORING

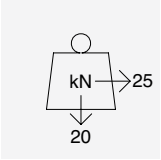

ATP5365

Detail boring op wand

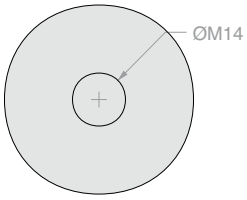

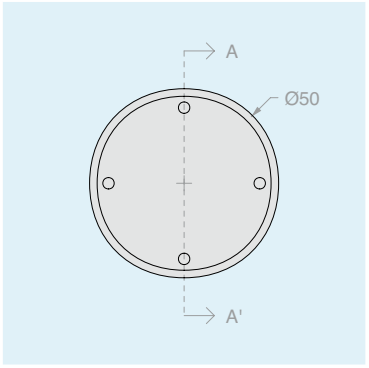

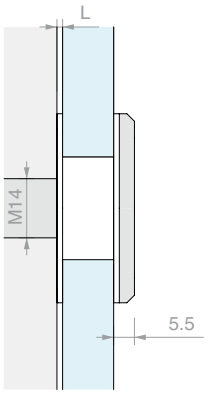

A-A'

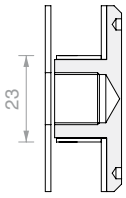

ATP515

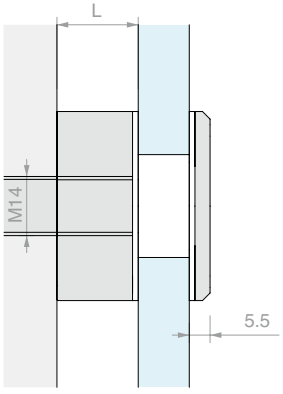

A-A'

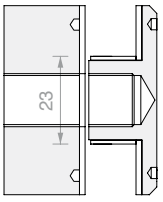

ATP565
ATP5215
ATP5365

Art.	L	Aantal
ATP515	**1.5** mm	1 st.
ATP565	**6.5** mm	1 st.
ATP5215	**21.5** mm	1 st.
ATP5365	**36.5** mm	1 st.



PUNTBEVESTIGINGEN MET HALS

Materiaal: AISI 304 roestvrij staal
Bevestiging met draadstang M14x140 (bijgeleverd)
Afwerking: /9
Aanbevolen gereedschap voor de montage art. UT300

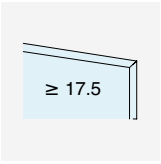

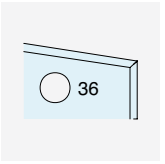

AANBEVOLEN GLASBORING

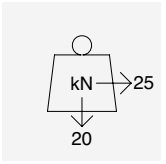

ATP503365

Detail boring op wand

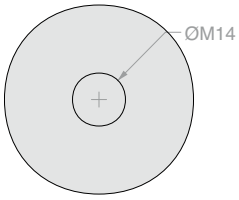

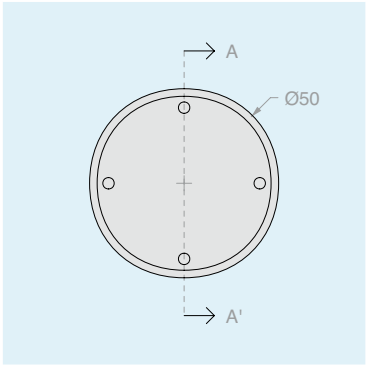

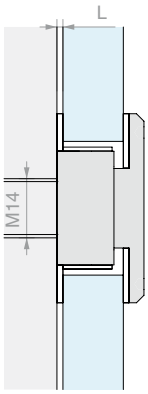

A-A'

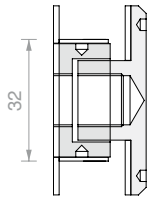

ATP50315

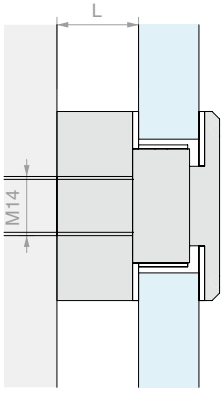

A-A'

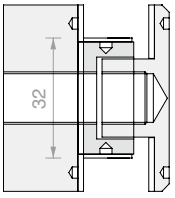

ATP50365
ATP503215
ATP503365

Art.	L	Aantal
ATP50315	**1.5** mm	1 st.
ATP50365	**6.5** mm	1 st.
ATP503215	**21.5** mm	1 st.
ATP503365	**36.5** mm	1 st.

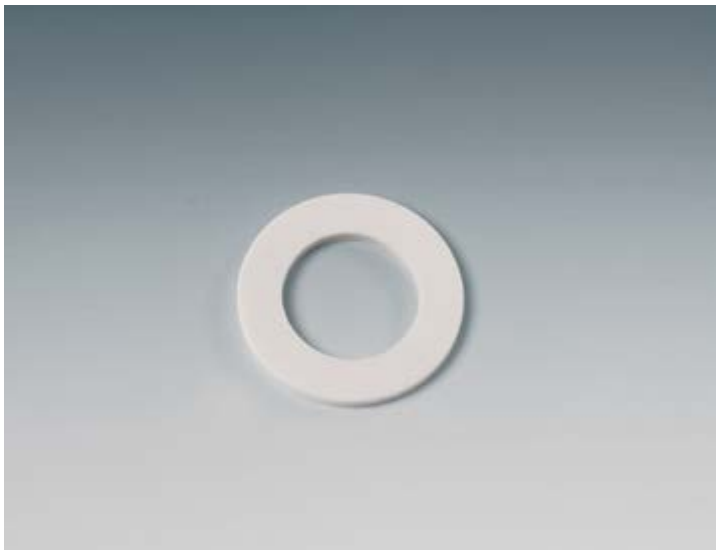

EXTRA DICHTING

Materiaal: PVC
Extra dichting voor gebruik van art. ATP515, ATP565, ATP5215, ATP5365 met glas met een dikte van 11.5 mm
Afwerking: wit

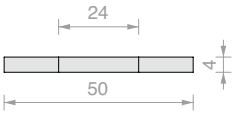

Art.	Aantal
ATP452	1 st.



AFSTANDHOUDER

Materiaal: AISI 304 roestvrij staal
Afwerking: /9
Aanbevolen gereedschap voor de montage art. UT300

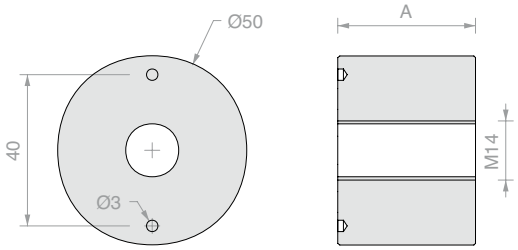

Art.	A	Aantal
DISTCOFIS11	**20** mm	1 st.
DISTCOFIS12	**35** mm	1 st.



VERSTELBARE AFSTANDHOUDER

Materiaal: AISI 304 roestvrij staal
Frontale verstelling van de afstandhouder met 8 mm van 40 naar 48 mm
Afwerking: /9
Aanbevolen gereedschap voor de montage art. UT300

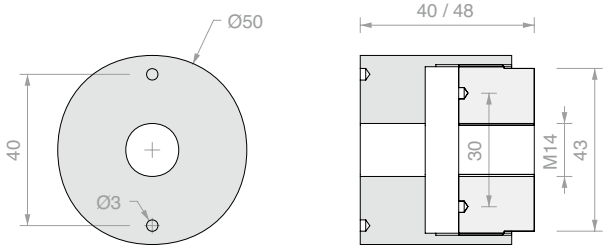

Art.	Aantal
DISTCOFISR	1 st.



PUNTBEVESTIGING MET ZICHTBARE SCHROEF

Materiaal: AISI 304 roestvrij staal
Inclusief schroef M10x35 mm
Bevestiging aan de wand met draadstang M10 (niet bijgeleverd)
Afwerking: /9
Aanbevolen gereedschap voor de montage art. UT300

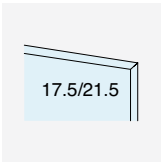

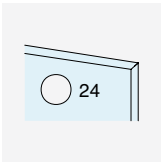

AANBEVOLEN
GLASBORING

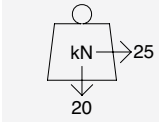

Detail boring op wand

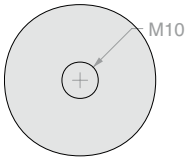

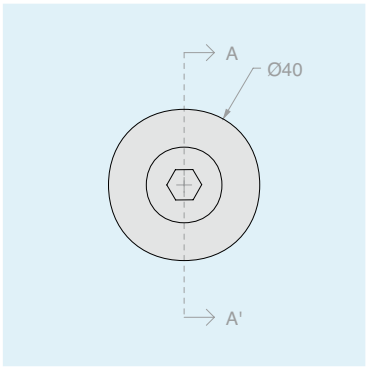

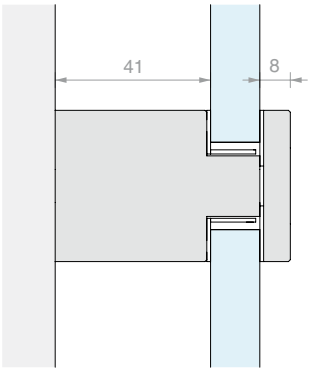

A-A'

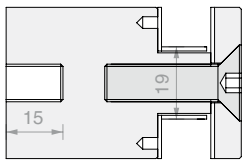

Art.	Aantal
DISTB40	1 st.



PUNTBEVESTIGING MET ZICHTBARE SCHROEF

Materiaal: AISI 304 roestvrij staal
Inclusief schroef M12x35 mm.
Bevestiging aan de wand met draadstang M12 (niet bijgeleverd)
Afwerking: /9
Aanbevolen gereedschap voor de montage art. UT300 / CH12EXA

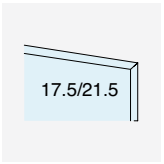

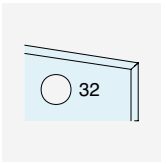

AANBEVOLEN
GLASBORING

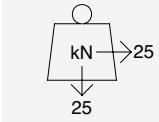



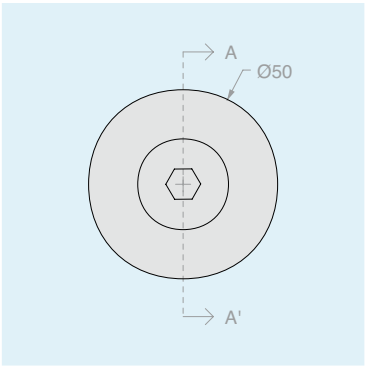

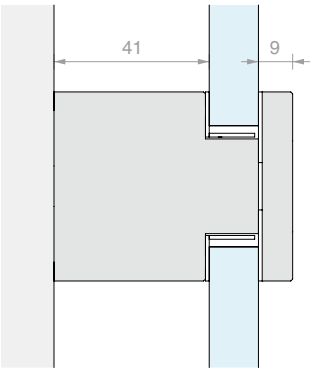

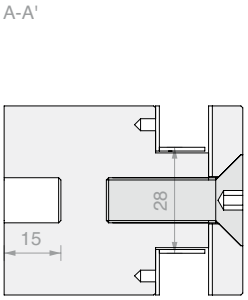

Art.	Aantal
DISTB50	1 st.



DUBBELE PUNTBEVESTIGINGEN VOOR BORSTWERINGEN

Gepatenteerde stevigheid

Eigenschappen van de serie:
twee beugels, verschillende afstanden tot de wand, dezelfde zeer hoge mechanische eigenschappen.

Met of zonder verstelbare afstandhouder, de serie SB-beugels biedt alle praktische voordelen van een bevestiging met een enkele draadstang, maar wel met twee klempunten op het glas.

De garantie van roestvrij staal:
uitgevoerd in AISI 316 voor gebruik in de meest agressieve omgevingen





BEUGEL MET VERSTELBARE AFSTANDHOUDERS

Materiaal: AISI 316 roestvrij staal

Frontale verstelling van de afstandhouder met 5 mm van 26 naar 31 mm en vanaf de positie met 5 mm in alle richtingen ten opzichte van de steel van de beugel.

Tevens met mogelijkheid van verstelling van de positie aan de wand van de hele beugel ± 5 mm in alle richtingen.

Bevestiging met enkele draadstang M14x200 mm (bijgeleverd)

Afwerking: /8 /15

Aanbevolen gereedschap voor de montage art. UT300/ CHSETT32 / UT250

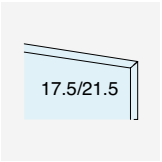

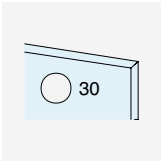

AANBEVOLEN GLASBORING

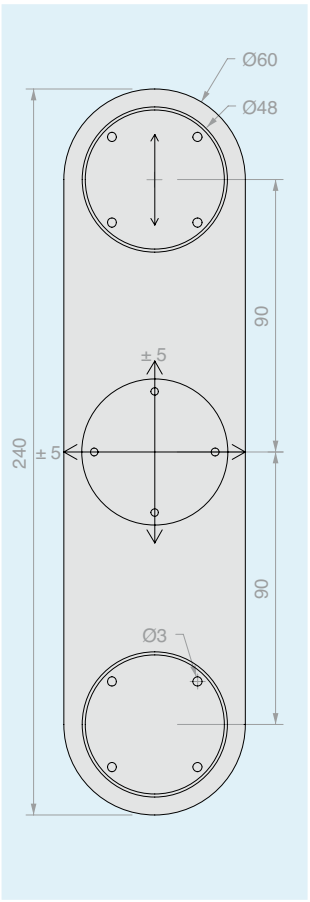

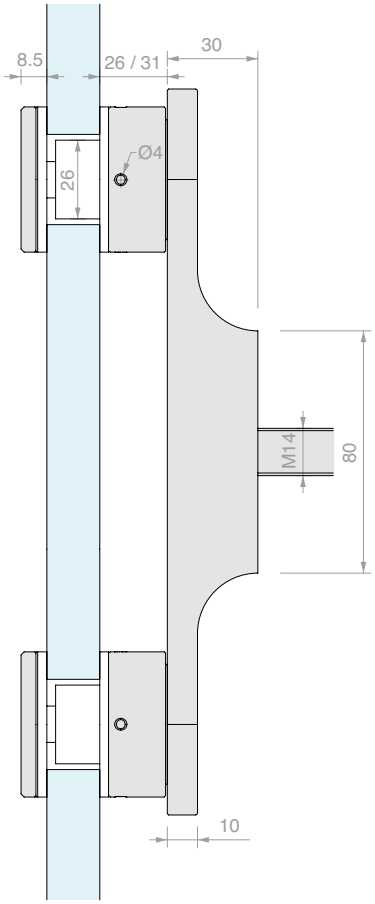

Art.	Aantal
SB200K	1 st.



BEUGEL MET PUNTHOUDERS

Materiaal: AISI 316 roestvrij staal
Verstelling van zowel de punthouder die het glas vastklemt, als de volledige beugel met ± 5 mm in alle richtingen.
Bevestiging met enkele draadstang M14x200 mm (bijgeleverd)
Afwerking: /8 /15
Aanbevolen gereedschap voor de montage art. UT300 / UT250

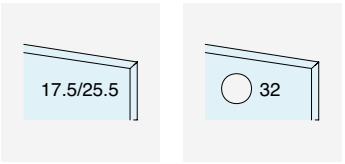

AANBEVOLEN GLASBORING

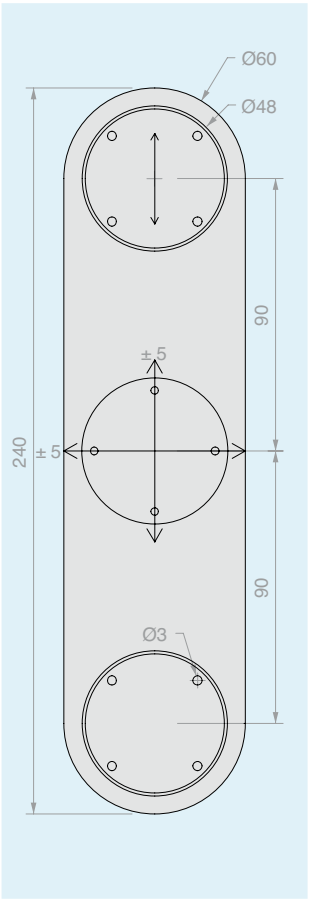

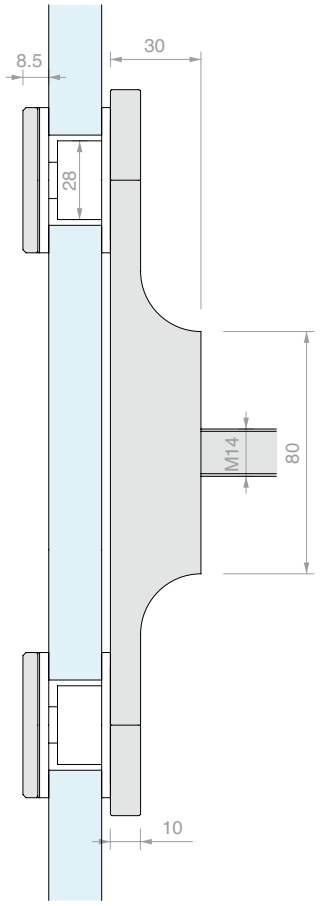

Art.	Aantal
SB148	1 st.

ALLEEN BEUGEL

Materiaal: AISI 316 roestvrij staal
Frontale bevestigingssleuf en verstelling van de hele beugel met ± 5 mm in alle richtingen.
Bevestiging met enkele draadstang M14x200 mm (bijgeleverd)
Afwerking: /8 /15
Aanbevolen gereedschap voor de montage art. UT300



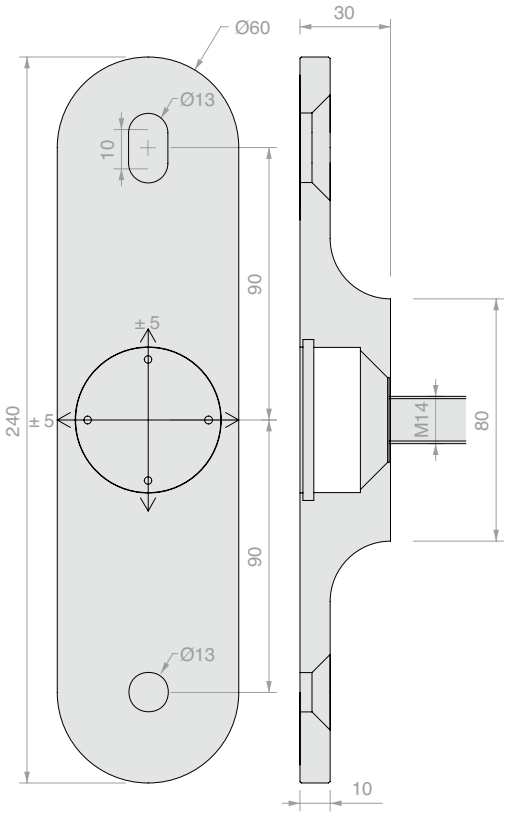

Art.	Aantal
SB200ST	1 st.



PUNTBEVESTIGING MET VERSTELBARE AFSTANDHOUDER

Materiaal: AISI 316 roestvrij staal
Frontale verstelling van 26 naar 31 mm
Bevestiging met draadstang M12 (niet bijgeleverd). Aanbevolen glasboring Ø 30 mm
Aanbevolen gereedschap voor de montage
Art. UT300 / CHSETT32
Afwerking: /8 /15

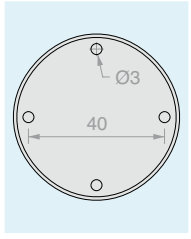

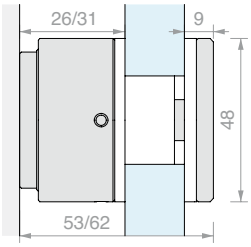

Art.	Voor glas	Aantal
SB40DR	Van **17.5** tot **21.5** mm	1 st.



BEVESTIGINGSPUNTHOUDER

Materiaal: AISI 316 roestvrij staal
Voorzien van verzonken schroeven M12x30 mm, M12x35 mm, M12x40mm. Te gebruiken op beugel SB200ST.
Aanbevolen glasboring Ø 32 mm
Aanbevolen gereedschap voor de montage
Art. UT300
Afwerking: /8 /15

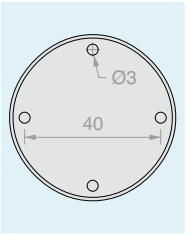

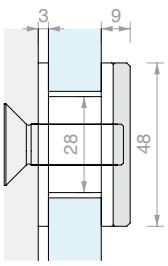

Art.	Voor glas	Aantal
SB-BORK	Van **17.5** tot **25.5** mm	1 st.



RESERVEONDERDELENSET VOOR BEUGELS

Materiaal: AISI 316 roestvrij staal
Eindkap, ringmoer, O-ring, moer en sluitring voor beugels Art. SB200ST, SB200K, SB148.
Aanbevolen gereedschap voor de montage
Art. UT250
Afwerking: /8 /15

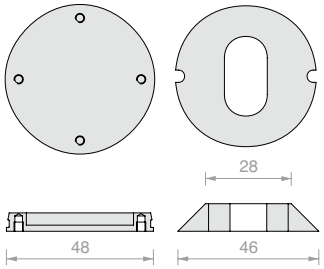

Art.	Aantal
SBSTACC	1 st.



INBUSSLEUTEL MAAT 12

Materiaal: roestvrij staal

Art.	Aantal
CH12EXA	1 st.



AANSPANSLEUTEL VOOR BLINDE GATEN Ø3 / Ø2,5 / Ø2 mm

Materiaal: steel van ijzer en pennen van roestvrij staal

Dankzij de verstelbare klauw kan in een grote radius worden gewerkt, voor gatenparen met hartafstand van 9 mm tot 55 mm

Art.	Omschrijving	Aantal
UT300	Aanspansleutel met pennen **Ø2.9** mm	1 st.
UTC300R	2 reservepennen **Ø2.9** mm	1 st.
UT250	Aanspansleutel met pennen **Ø2.4** mm	1 st.
UTC250R	2 reservepennen **Ø2.4** mm	1 st.
UT200	Aanspansleutel met pennen **Ø1.8** mm	1 st.
UTC200R	2 reservepennen **Ø1.8** mm	1 st.



HAAKSLEUTEL

Materiaal: roestvrij staal

Gereedschap voor het vastdraaien van alle metalen onderdelen met blind gat rond hun as.

Art.	Verlenging	Pen	Voor blind gat	Aantal
CHSETT19	**Ø19/50** mm	**Ø2.8** mm	**Ø3** mm	1 st.
CHSETT32	**Ø32/75** mm	**Ø3.8** mm	**Ø4** mm	1 st.



DRAADSTANG DIN 975

Materiaal: Verzinkt, roestvrij staal AISI 316

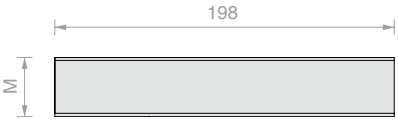

Art.	Materiaal	M	Aantal
BFM975-10-ZN	Verzinkt	**M10**	1 st.
BFM975-12-ZN	Verzinkt	**M12**	1 st.
BFM975-14-ZN	Verzinkt	**M14**	1 st.
BFM975-10-A4	Roestvrij staal AISI 316	**M10**	1 st.
BFM975-12-A4	Roestvrij staal AISI 316	**M12**	1 st.
BFM975-14-A4	Roestvrij staal AISI 316	**M14**	1 st.



MOER VOOR DRAADSTANG DIN 934

Materiaal: Verzinkt, roestvrij staal AISI 316

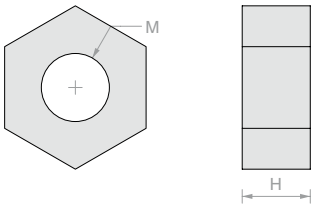

Art.	Materiaal	H	M	Aantal
DEX934-10-ZN	Verzinkt	**8** mm	**M10**	1 st.
DEX934-12-ZN	Verzinkt	**10** mm	**M12**	1 st.
DEX934-14-ZN	Verzinkt	**11** mm	**M14**	1 st.
DEX934-10-A4	Roestvrij staal AISI 316	**8** mm	**M10**	1 st.
DEX934-12-A4	Roestvrij staal AISI 316	**10** mm	**M12**	1 st.
DEX934-14-A4	Roestvrij staal AISI 316	**11** mm	**M14**	1 st.



RING VOOR DRAADSTANG DIN 125

Materiaal: Verzinkt, roestvrij staal AISI 316

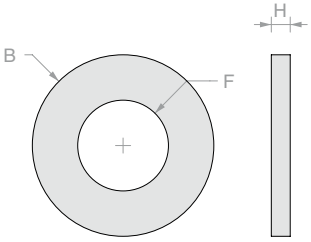

Art.	Materiaal	B	H	F	Aantal
RON125-10-ZN	Verzinkt	**Ø20** mm	**2** mm	**10.5** mm	1 st.
RON125-12-ZN	Verzinkt	**Ø24** mm	**2.5** mm	**13** mm	1 st.
RON125-14-ZN	Verzinkt	**Ø28** mm	**2.5** mm	**15** mm	1 st.
RON125-10-A4	Roestvrij staal AISI 316	**Ø20** mm	**2** mm	**10.5** mm	1 st.
RON125-12-A4	Roestvrij staal AISI 316	**Ø24** mm	**2.5** mm	**13** mm	1 st.
RON125-14-A4	Roestvrij staal AISI 316	**Ø28** mm	**2.5** mm	**15** mm	1 st.

Borstweringen met puntbevestigingen

Overzichten normeringen en maatvoeringen

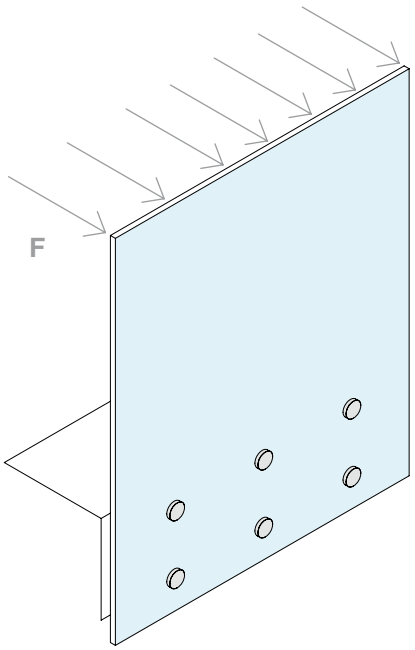

Op de volgende pagina's vindt u een overzicht van mogelijke oplossingen voor experimentele controles (tests of keuringen). Deze informatie heeft als doel de keuze van de bevestiging en de voorafgaande dimensionering ervan te vergemakkelijken voor de meest voorkomende toestand van uniforme horizontale lineaire belasting F, die wordt uitgeoefend op de handreling. De informatie verkregen uit experimentele resultaten geeft een beeld van de stand van de techniek op de datum van publicatie, volgens de documentatie en ervaring van het bedrijf Logli. Verificaties door berekening op vergelijkbare oplossingen vanuit veiligheidsoogpunt zullen leiden tot lagere weerstandswaarden, wat bijgevolg het gebruik van dikkere platen of gunstiger geometrieën impliceert.

Bij gebrek aan een geharmoniseerde Europese norm kunnen nationale normen de soorten laagvormingen die kunnen worden gebruikt beperken of aanvullende controles vereisen, zoals de toepassing van puntlasten of stootbelastingproeven. Omdat het effect van deze acties gekoppeld is aan de specifieke geometrie van het product (bijvoorbeeld: de afmetingen van de glasplaat, het aantal bevestigingen per glasplaat, de positie op het gebouw, de hoogte van het loopvlak of de aanwezigheid van een structurele handreling) kan het gedrag van beglazingssystemen niet worden gegeneraliseerd en moet het door de ontwerper van geval tot geval worden beoordeeld.

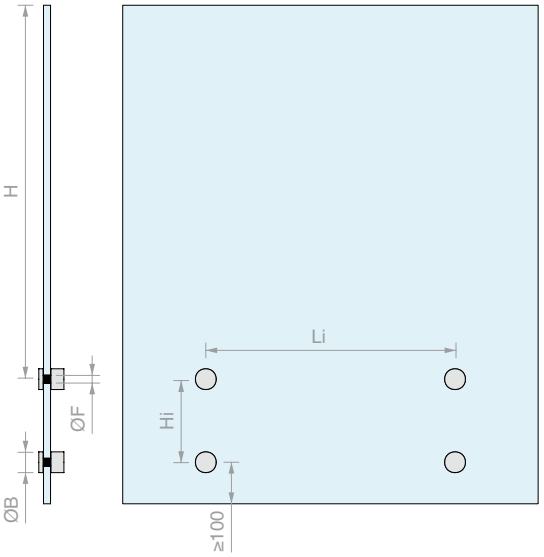

Naast de statische belasting zijn voor Italië ook dynamische stootbelastingcontroles en controles na breuk gepland. Bij stratificatie met niet-stijve tussenlagen is het gebruik van een structurele handreling vereist.

In Frankrijk zijn naast de HST-test volgens EN 14179 op gehard glas ook dynamische stootbelastingcontroles vereist.

De waarden in onderstaande tabellen zijn niet van toepassing voor Duitsland, waar naast het AbP-certificaat ook verificaties door berekening vereist zijn. Voor sommige productklassen zijn verificaties door berekening en AbP-certificaat beschikbaar. Voor meer informatie kunt u contact opnemen met de technische dienst.

Naast de verificatie van de weerstand tegen lineaire belasting is het in het Verenigd Koninkrijk verplicht om de maximale hoogte tot de hoogte van de handreling te respecteren.

Gedetailleerde informatie ter ondersteuning van het ontwerp kan worden opgevraagd bij de technische dienst van Logli, evenals de uitgebreide documentatie over tests en certificaten beschikbaar op de website. De technische dienst van Logli kan technische ondersteuning bieden aan de ontwerper, maar een gekwalificeerde technicus moet beoordelen of het systeem voldoet aan alle veiligheidseisen. Hij/zij zal verifiëren in hoeverre de resultaten passend zijn voor de feitelijke installatieomstandigheden (belasting en druk op het systeem, kenmerken van de ondersteuning, effecten van temperatuur, geometrie van de glasplaten en profielen, type en maatvoering van de ankers, enz...). Het gebruik van een handreling is vanuit veiligheidsoogpunt altijd waardevol en installatie ervan wordt aanbevolen.

Legenda tabellen:

De waarden in de gekleurde vakken verwijzen naar de aanbevolen waarde van de gelijkmatig verdeelde belasting Fk, uitgedrukt in kN/m, lineair toegepast op de hoogte van de bovenrand van de glasplaat (of handreling), die kan worden gevalideerd tijdens experimentele tests. De aangegeven waarden komen overeen met de belasting voor verificaties op de Serviceability Limit State (SLE) en houden voor de weerstandscontrole bij de Ultimate Limit State (ULS) rekening met een veiligheidscoëfficiënt van 1.5: als in een cel bijvoorbeeld de waarde 3,0 staat, betekent dit dat de maximale ontwerpbelasting F_{Ed} voor SLU 3.0x1.5=4.5 kN/m is. De vakjes met een rond symbool ● verwijzen naar posities waarvoor rapporten van door onafhankelijke laboratoria uitgevoerde tests voor statische belastingen beschikbaar zijn. De vakjes met een ruitsymbool ♦ verwijzen naar posities waarvoor rapporten van door onafhankelijke laboratoria uitgevoerde tests voor dynamische stootbelasting beschikbaar zijn.

[1] de beschermingshoogte H wordt verticaal gemeten vanaf de lijn van de hoogste bevestiging tot aan de bovenrand van de glasplaat (of handreling).

[2] "stijve tussenlaag" betekent een polymeer voor glaslaminering volgens de criteria van EN 16613 voor stijfheidsklasse 2: de voorstellen in de tabel zijn gebaseerd op het gebruik van Sentryglas®. De gegevens in de tabel voor traditionele (niet-stijve) tussenlagen zijn gebaseerd op het gebruik van PVB. Tijdens de ontwerpfase wordt aanbevolen om aandacht te besteden aan nationale normen met betrekking tot het gebruik van tussenlagen voor glazen borstweringen> Let in het bijzonder op bedrijfstemperatuur (binnen/buiten) en de vereiste van gebruik van structurele handrelingen, in verband met de vereisten na breuk, in het geval van gebruik van niet-stijve producten, d.w.z. producten die niet in klasse 2 zijn ingedeeld.

[3] een tussenlaag met een dikte van ten minste 1,52 mm wordt aanbevolen. De platen worden beschouwd als gehard volgens EN 12150. HST-behandeling volgens EN 14179 wordt aanbevolen en is verplicht bij installaties in Frankrijk.

BORSTWERINGEN MET PUNTBEVESTIGINGEN

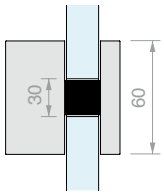

overzicht van puntbevestigingen met punthouder van 60mm op boring van 30mm

				Laminering[3] →	12+12mm				10+10mm				8+8mm			
				Li(cm) →	30	40	50	60	30	40	50	60	30	40	50	60
		Hi(cm)	H[1] (cm)													
Binnen	stijve tussenlaag (Sentryglas®)	30	90		5,0	5,0	5,0	4,5	4,0	4,0	3,5	3,0	2,5	2,5	2,0	2,0
			100		5,0	5,0	4,5	4,0	3,5	3,5	3,0	3,0	2,5	2,0	2,0	2,0
			110		5,0	4,5	4,0	3,5	3,5	3,0	3,0	2,5	2,0	2,0	2,0	1,5
			120		4,5	4,0	3,5	3,5	3,0	3,0	2,5	2,5	2,0	2,0	1,5	1,5
			130		4,0	3,5	3,5	3,0	3,0	2,5	2,5	2,0	2,0	1,5	1,5	1,5
		20	90		5,0	5,0	4,5	4,0	4,0	3,5	3,0	3,0	2,5	2,5	2,0	2,0
			100		5,0	4,5	4,0	3,5	3,5	3,0	3,0	2,5	2,5	2,0	2,0	1,5
			110		4,5	4,0	3,5	3,0	3,0	3,0	2,5	2,0	2,0	2,0	1,5	1,5
			120		4,0	3,5	3,5	3,0	3,0	2,5	2,5	2,0	2,0	1,5	1,5	1,5
			130		4,0	3,5	3,0	2,5	2,5	2,5	2,0	2,0	1,5	1,5	1,5	1,0
		12	90		5,0	4,5	3,5	3,0	3,5	3,0	2,5	2,5	2,5	2,0	1,5	1,5
			100		4,5	4,0	3,5	3,0	3,0	2,5	2,5	2,0	2,0	2,0	1,5	1,5
			110		4,0	3,5	3,0	2,5	3,0	2,5	2,0●	2,0	2,0	1,5	1,5	1,0
			120		3,5	3,0	2,5	2,5	2,5	2,0	2,0	1,5	1,5	1,5	1,0	1,0
			130		3,5	3,0	2,5	2,0	2,5	2,0	1,5	1,5	1,5	1,5	1,0	1,0
	traditionele tussenlaag (PVB)	30	90		3,5	3,5	3,0	3,0	2,5	2,5	2,0	2,0	1,5	1,5	1,5	1,0
			100		3,5	3,0	2,5	2,5	2,5	2,0	2,0	1,5	1,5	1,5	1,0	1,0
			110		3,0	2,5	2,5	2,0	2,0	2,0	1,5	1,5	1,5	1,0	1,0	1,0
			120		2,5	2,5	2,0	2,0	2,0	1,5	1,5	1,5	1,0	1,0	1,0	1,0
			130		2,5	2,5	2,0	2,0	1,5	1,5	1,5	1,0	1,0	1,0	1,0	0,5
		20	90		3,5	3,0	3,0	2,5	2,5	2,0	2,0	1,5	1,5	1,5	1,0	1,0
			100		3,0	3,0	2,5	2,0	2,0	2,0	1,5	1,5	1,5	1,0	1,0	1,0
			110		3,0	2,5	2,0	2,0	2,0	1,5	1,5	1,5	1,0	1,0	1,0	1,0
			120		2,5	2,5	2,0	2,0	2,0	1,5	1,5	1,0	1,0	1,0	1,0	0,5
			130		2,5	2,0	2,0	1,5	1,5	1,5	1,5	1,0	1,0	1,0	1,0	0,5
		12	90		3,5	3,0	2,5	2,0	2,0	2,0	1,5	1,5	1,5	1,0	1,0	1,0
			100		3,0	2,5	2,0	2,0	2,0	1,5	1,5	1,5	1,5	1,0	1,0	0,5
			110		2,5	2,5	2,0	1,5	2,0	1,5	1,5	1,0	1,0	1,0	1,0	0,5
			120		2,5	2,0	2,0	1,5	1,5	1,5	1,0	1,0	1,0	1,0	0,5	0,5
			130		2,0	2,0	1,5	1,5	1,5	1,5	1,0	1,0	1,0	0,5	0,5	0,5
Buiten	stijve tussenlaag (Sentryglas®)	30	90		4,5	4,0	4,0	3,5	3,5	3,0	2,5	2,5	2,0	2,0	1,5	1,5
			100		4,0	4,0	3,5	3,0	3,0	2,5	2,5	2,0	2,0	1,5	1,5	1,5
			110		3,5	3,5	3,0	2,5	2,5	2,5	2,0	2,0	1,5	1,5	1,5	1,0
			120		3,5	3,0	3,0	2,5	2,5	2,0	2,0	1,5	1,5	1,5	1,0	1,0
			130		3,0	3,0	2,5	2,5	2,0	2,0	1,5	1,5	1,5	1,0	1,0	1,0
		20	90		4,5	4,0	3,5	3,0	3,0	2,5	2,5	2,0	2,0	1,5	1,5	1,5
			100		4,0	3,5	3,0	2,5	2,5	2,5	2,0	2,0	2,0	1,5	1,5	1,0
			110		3,5	3,0	2,5	2,5	2,5	2,0	2,0	1,5	1,5	1,5	1,0	1,0
			120		3,0	3,0	2,5	2,0	2,0	2,0	1,5	1,5	1,5	1,0	1,0	1,0
			130		3,0	2,5	2,5	2,0	2,0	2,0	1,5	1,5	1,5	1,0	1,0	1,0
		12	90		4,0	3,5	3,0	2,5	2,5	2,5	2,0	1,5	1,5	1,5	1,0	1,0
			100		3,5	3,0	2,5	2,0	2,0	2,0	1,5	1,5	1,5	1,5	1,0	1,0
			110		3,0	2,5	2,5	2,0	2,0	2,0	1,5	1,5	1,5	1,0	1,0	1,0
			120		3,0	2,5	2,0	2,0	2,0	1,5	1,5	1,0	1,0	1,0	1,0	0,5
			130		2,5	2,0	2,0	2,0	2,0	1,5	1,5	1,0	1,0	1,0	1,0	0,5
	traditionele tussenlaag (PVB)	30	90		3,5	3,0	3,0	2,5	2,5	2,0	2,0	1,5	1,5	1,5	1,0	1,0
			100		3,0	3,0	2,5	2,5	2,0	2,0	1,5	1,5	1,5	1,0	1,0	1,0
			110		2,5	2,5	2,5	2,0	2,0	1,5	1,5	1,5	1,0	1,0	1,0	1,0
			120		2,5	2,0	2,0	2,0	1,5	1,5	1,5	1,0	1,0	1,0	1,0	0,5
			130		2,0	2,0	2,0	1,5	1,5	1,5	1,5	1,0	1,0	1,0	0,5	0,5
		20	90		3,0	3,0	2,5	2,5	2,0	2,0	2,0	1,5	1,5	1,0	1,0	1,0
			100		3,0	2,5	2,5	2,0	2,0	2,0	1,5	1,5	1,0	1,0	1,0	1,0
			110		2,5	2,5	2,0	2,0	2,0	1,5	1,5	1,0	1,0	1,0	1,0	0,5
			120		2,5	2,0	2,0	1,5	1,5	1,5	1,5	1,0	1,0	1,0	0,5	0,5
			130		2,0	2,0	1,5	1,5	1,5	1,5	1,0	1,0	1,0	1,0	0,5	0,5
		12	90		3,0	2,5	2,5	2,0	2,0	2,0	1,5	1,5	1,5	1,0	1,0	1,0
			100		2,5	2,5	2,0	2,0	2,0	1,5	1,5	1,0	1,0	1,0	1,0	0,5
			110		2,5	2,0	2,0	1,5	1,5	1,5	1,0	1,0	1,0	1,0	0,5	0,5
			120		2,0	2,0	1,5	1,5	1,5	1,5	1,0	1,0	1,0	1,0	0,5	0,5
			130		2,0	2,0	1,5	1,5	1,5	1,0	1,0	1,0	1,0	0,5	0,5	0,5

>>> legenda en opmerkingen op p.196 <<<

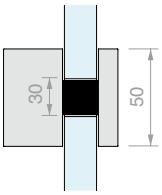

overzicht van puntbevestigingen met punthouder van 50mm op boring van 30mm

			Laminering[3] →	12+12mm				10+10mm				8+8mm			
			Li(cm) →	30	40	50	60	30	40	50	60	30	40	50	60
		Hi(cm)	H[1] (cm)												
Binnen	stijve tussenlaag (Sentryglas®)	30	90	5,0	5,0	4,5	4,0	4,0	3,5	3,0	3,0	2,5	2,5	2,0	2,0
			100	5,0	4,5	4,0	3,5	3,5	3,0	3,0	2,5	2,5	2,0	2,0	1,5
			110	4,5	4,0	3,5●	3,5	3,0	3,0	2,5●	2,5	2,0	2,0	1,5	1,5
			120	4,0	3,5	3,5	3,0	3,0	2,5	2,5	2,0	2,0	1,5	1,5	1,5
			130	3,5	3,5	3,0	3,0	2,5	2,5	2,0	2,0	1,5	1,5	1,5	1,0
		20	90	5,0	4,5	4,0	3,5	3,5	3,5	3,0	2,5	2,5	2,0	2,0	1,5
			100	4,5	4,0	3,5	3,5	3,5	3,0	2,5	2,5	2,0	2,0	1,5	1,5
			110	4,0	4,0	3,5	3,0	3,0	2,5	2,5	2,0	2,0	1,5	1,5	1,5
			120	4,0	3,5	3,0	2,5	2,5	2,5	2,0	2,0	2,0	1,5	1,5	1,0
			130	3,5	3,0	3,0	2,5	2,5	2,0	2,0	1,5	1,5	1,5	1,0	1,0
		12	90	4,5	4,0	3,5	3,0	3,0	3,0	2,5	2,0	2,0	2,0	1,5	1,5
			100	4,5	3,5	3,0	3,0	3,0	2,5	2,0	2,0	2,0	1,5	1,5	1,0
			110	4,0	3,0	3,0●◆	2,5●◆	2,5	2,0	2,0●◆	1,5	1,5	1,5	1,0●	1,0
			120	3,5	3,0	2,5	2,0	2,0	2,0	2,0	1,5	1,5	1,5	1,0	1,0
			130	3,0	2,5	2,0	2,0	2,0	2,0	1,5	1,5	1,5	1,0	1,0	1,0
	traditionele tussenlaag (PVB)	30	90	3,5	3,5	3,0	2,5	2,5	2,0	2,0	2,0	1,5	1,5	1,0	1,0
			100	3,5	3,0	2,5	2,5	2,0	2,0	2,0	1,5	1,5	1,0	1,0	1,0
			110	3,0	2,5	2,5	2,0	2,0	2,0	1,5	1,5	1,0	1,0	1,0	1,0
			120	2,5	2,5	2,0	2,0	2,0	1,5	1,5	1,5	1,0	1,0	1,0	1,0
			130	2,5	2,0	2,0	2,0	1,5	1,5	1,5	1,0	1,0	1,0	1,0	0,5
		20	90	3,5	3,0	2,5	2,5	2,5	2,0	2,0	1,5	1,5	1,5	1,0	1,0
			100	3,0	2,5	2,5	2,0	2,0	2,0	1,5	1,5	1,5	1,0	1,0	1,0
			110	2,5	2,5	2,0	2,0	2,0	1,5	1,5	1,5	1,0	1,0	1,0	0,5
			120	2,5	2,0	2,0	1,5	1,5	1,5	1,5	1,0	1,0	1,0	1,0	0,5
			130	2,0	2,0	2,0	1,5	1,5	1,5	1,0	1,0	1,0	1,0	0,5	0,5
		12	90	3,0	2,5	2,5	2,0	2,0	2,0	1,5	1,5	1,5	1,0	1,0	1,0
			100	2,5	2,5	2,0	2,0	2,0	1,5	1,5	1,0	1,0	1,0	1,0	0,5
			110	2,5	2,0	2,0	1,5	1,5	1,5	1,0●	1,0	1,0	1,0	0,5●	0,5
			120	2,0	2,0	1,5	1,5	1,5	1,5	1,0	1,0	1,0	1,0	0,5	0,5
			130	2,0	1,5	1,5	1,5	1,5	1,0	1,0	1,0	1,0	0,5	0,5	0,5
Buiten	stijve tussenlaag (Sentryglas®)	30	90	4,5	4,0	3,5	3,0	3,0	3,0	2,5	2,0	2,0	2,0	1,5	1,5
			100	4,0	3,5	3,0	3,0	3,0	2,5	2,0	2,0	2,0	1,5	1,5	1,0
			110	3,5	3,0	3,0	2,5	2,5	2,0	2,0	2,0	1,5	1,5	1,0	1,0
			120	3,0	3,0	2,5	2,5	2,5	2,0	2,0	1,5	1,5	1,5	1,0	1,0
			130	3,0	2,5	2,5	2,0	2,0	2,0	1,5	1,5	1,5	1,0	1,0	1,0
		20	90	4,0	3,5	3,0	2,5	3,0	2,5	2,0	2,0	2,0	1,5	1,5	1,0
			100	3,5	3,0	2,5	2,5	2,5	2,0	2,0	1,5	1,5	1,5	1,0	1,0
			110	3,5	2,5	2,5	2,5	2,5	2,0	1,5	1,5	1,5	1,5	1,0	1,0
			120	3,0	2,5	2,5	2,0	2,0	2,0	1,5	1,5	1,5	1,0	1,0	1,0
			130	2,5	2,5	2,0	2,0	2,0	1,5	1,5	1,0	1,0	1,0	1,0	0,5
		12	90	3,5	3,0	2,5	2,5	2,0	2,0	2,0	1,5	1,5	1,5	1,0	1,0
			100	3,5	2,5	2,5	2,0	2,0	2,0	1,5	1,5	1,5	1,0	1,0	1,0
			110	3,0	2,5	2,0	2,0	2,0	1,5	1,5	1,0	1,0	1,0	1,0	0,5
			120	2,5	2,0	2,0	1,5	1,5	1,5	1,5	1,0	1,0	1,0	1,0	0,5
			130	2,5	2,0	1,5	1,5	1,5	1,5	1,0	1,0	1,0	1,0	0,5	0,5
	traditionele tussenlaag (PVB)	30	90	3,0	3,0	2,5	2,5	2,0	2,0	2,0	1,5	1,5	1,0	1,0	1,0
			100	3,0	2,5	2,5	2,0	2,0	2,0	1,5	1,5	1,0	1,0	1,0	1,0
			110	2,5	2,5	2,0	2,0	2,0	1,5	1,5	1,5	1,0	1,0	1,0	1,0
			120	2,5	2,0	2,0	2,0	1,5	1,5	1,5	1,0	1,0	1,0	1,0	0,5
			130	2,0	2,0	2,0	1,5	1,5	1,5	1,0	1,0	1,0	1,0	0,5	0,5
		20	90	3,0	3,0	2,5	2,0	2,0	2,0	1,5	1,5	1,5	1,0	1,0	1,0
			100	3,0	2,5	2,0	2,0	2,0	1,5	1,5	1,5	1,0	1,0	1,0	1,0
			110	2,5	2,0	2,0	2,0	1,5	1,5	1,5	1,0	1,0	1,0	1,0	0,5
			120	2,5	2,0	2,0	1,5	1,5	1,5	1,0	1,0	1,0	1,0	0,5	0,5
			130	2,0	2,0	1,5	1,5	1,5	1,0	1,0	1,0	1,0	0,5	0,5	0,5
		12	90	3,0	2,5	2,0	2,0	2,0	1,5	1,5	1,0	1,0	1,0	1,0	0,5
			100	2,5	2,0	2,0	1,5	1,5	1,5	1,5	1,0	1,0	1,0	0,5	0,5
			110	2,5	2,0	1,5	1,5	1,5	1,5	1,0	1,0	1,0	1,0	0,5	0,5
			120	2,0	2,0	1,5	1,5	1,5	1,0	1,0	1,0	1,0	0,5	0,5	0,5
			130	2,0	1,5	1,5	1,0	1,0	1,0	1,0	1,0	1,0	0,5	0,5	0,5

>>> legenda en opmerkingen op p.196 <<<

BORSTWERINGEN MET PUNTBEVESTIGINGEN

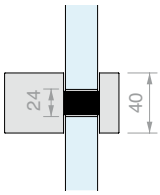

overzicht van puntbevestigingen met punthouder van 40mm op boring van 24mm

			Laminering[3] →	12+12mm				10+10mm				8+8mm			
		Hi(cm)	H[1] (cm) / Li(cm) →	30	40	50	60	30	40	50	60	30	40	50	60
Binnen	stijve tussenlaag (Sentryglas®)	30	90	5,0	4,5	4,5	4,0	3,5	3,5	3,0	2,5	2,5	2,0	2,0	1,5
			100	4,5	4,0	4,0	3,5	3,5	3,0	2,5	2,5	2,0	2,0	1,5	1,5
			110	4,0	4,0	3,5	3,0	3,0	2,5	2,5	2,0	2,0	1,5	1,5	1,5
			120	4,0	3,5	3,0	3,0	2,5	2,5	2,0	2,0	1,5	1,5	1,5	1,0
			130	3,5	3,0	3,0	2,5	2,5	2,0	2,0	2,0	1,5	1,5	1,5	1,0
		20	90	5,0	4,5	4,0	3,5	3,5	3,0	2,5	2,5	2,0	2,0	1,5	1,5
			100	4,5	4,0	3,5	3,0	3,0	2,5	2,5	2,0	2,0	1,5	1,5	1,5
			110	4,0	3,5	3,0	2,5	2,5	2,5	2,0	2,0	2,0	1,5	1,5	1,0
			120	3,5	3,0	3,0	2,5	2,5	2,0	2,0	1,5	1,5	1,5	1,0	1,0
			130	3,5	3,0	2,5	2,0	2,0	2,0	2,0	1,5	1,5	1,5	1,0	1,0
		12	90	4,5	3,5	3,0	2,5	2,5	2,5	2,0	2,0	2,0	1,5	1,5	1,0
			100	4,0	3,0	2,5	2,5	2,5	2,5	2,0	1,5	1,5	1,5	1,0	1,0
			110	3,5	3,0	2,5	2,0	2,0	2,0	1,5	1,5	1,5	1,5	1,0	1,0
			120	3,0	2,5	2,0	2,0	2,0	2,0	1,5	1,5	1,5	1,0	1,0	1,0
			130	3,0	2,5	2,0	2,0	2,0	1,5	1,5	1,5	1,5	1,0	1,0	0,5
	traditionele tussenlaag (PVB)	30	90	3,5	3,0	2,5	2,5	2,5	2,0	2,0	1,5	1,5	1,5	1,0	1,0
			100	3,0	2,5	2,5	2,0	2,0	2,0	1,5	1,5	1,5	1,0	1,0	1,0
			110	2,5	2,5	2,0	2,0	2,0	1,5	1,5	1,5	1,0	1,0	1,0	1,0
			120	2,5	2,0	2,0	2,0	1,5	1,5	1,5	1,0	1,0	1,0	1,0	0,5
			130	2,0	2,0	2,0	1,5	1,5	1,5	1,0	1,0	1,0	1,0	0,5	0,5
		20	90	3,0	3,0	2,5	2,0	2,0	2,0	1,5	1,5	1,5	1,0	1,0	1,0
			100	3,0	2,5	2,0	2,0	2,0	1,5	1,5	1,5	1,0	1,0	1,0	1,0
			110	2,5	2,0	2,0	1,5	1,5	1,5	1,5	1,0	1,0	1,0	1,0	0,5
			120	2,5	2,0	2,0	1,5	1,5	1,5	1,0	1,0	1,0	1,0	0,5	0,5
			130	2,0	2,0	1,5	1,5	1,5	1,5	1,0	1,0	1,0	0,5	0,5	0,5
		12	90	3,0	2,5	2,0	2,0	2,0	1,5	1,5	1,0	1,0	1,0	1,0	0,5
			100	2,5	2,0	2,0	1,5	1,5	1,5	1,0	1,0	1,0	1,0	0,5	0,5
			110	2,5	2,0	1,5	1,5	1,5	1,5	1,0	1,0	1,0	1,0	0,5	0,5
			120	2,0	1,5	1,5	1,5	1,5	1,0	1,0	1,0	1,0	0,5	0,5	0,5
			130	2,0	1,5	1,5	1,5	1,5	1,0	1,0	1,0	1,0	0,5	0,5	0,5
Buiten	stijve tussenlaag (Sentryglas®)	30	90	4,0	3,5	3,5	3,0	3,0	2,5	2,5	2,0	2,0	1,5	1,5	1,5
			100	3,5	3,5	3,0	2,5	2,5	2,5	2,0	2,0	1,5	1,5	1,5	1,0
			110	3,5	3,0	2,5	2,5	2,5	2,0	2,0	1,5	1,5	1,5	1,0	1,0
			120	3,0	2,5	2,5	2,0	2,0	2,0	1,5	1,5	1,5	1,0	1,0	1,0
			130	3,0	2,5	2,0	2,0	2,0	1,5	1,5	1,5	1,0	1,0	1,0	1,0
		20	90	4,0	3,5	3,0	2,5	2,5	2,5	2,0	2,0	1,5	1,5	1,5	1,0
			100	3,5	3,0	2,5	2,5	2,5	2,0	2,0	1,5	1,5	1,5	1,0	1,0
			110	3,0	2,5	2,5	2,0	2,0	2,0	1,5	1,5	1,5	1,0	1,0	1,0
			120	3,0	2,5	2,0	2,0	2,0	1,5	1,5	1,5	1,0	1,0	1,0	0,5
			130	2,5	2,5	2,0	2,0	2,0	1,5	1,5	1,0	1,0	1,0	1,0	0,5
		12	90	3,5	3,0	2,5	2,0	2,0	2,0	1,5	1,5	1,5	1,0	1,0	1,0
			100	3,0	2,5	2,0	2,0	2,0	1,5	1,5	1,0	1,0	1,0	1,0	0,5
			110	2,5	2,5	2,0	1,5	1,5	1,5	1,5	1,0	1,0	1,0	1,0	0,5
			120	2,5	2,0	1,5	1,5	1,5	1,5	1,0	1,0	1,0	1,0	0,5	0,5
			130	2,5	2,0	1,5	1,5	1,5	1,5	1,0	1,0	1,0	1,0	0,5	0,5
	traditionele tussenlaag (PVB)	30	90	3,0	3,0	2,5	2,5	2,0	2,0	1,5	1,5	1,5	1,0	1,0	1,0
			100	2,5	2,5	2,0	2,0	2,0	1,5	1,5	1,5	1,0	1,0	1,0	1,0
			110	2,5	2,0	2,0	2,0	1,5	1,5	1,5	1,0	1,0	1,0	1,0	0,5
			120	2,0	2,0	2,0	1,5	1,5	1,5	1,0	1,0	1,0	1,0	0,5	0,5
			130	2,0	2,0	1,5	1,5	1,5	1,0	1,0	1,0	1,0	0,5	0,5	0,5
		20	90	3,0	2,5	2,5	2,0	2,0	2,0	1,5	1,5	1,0	1,0	1,0	1,0
			100	2,5	2,5	2,0	2,0	2,0	1,5	1,5	1,0	1,0	1,0	1,0	0,5
			110	2,5	2,0	2,0	1,5	1,5	1,5	1,0	1,0	1,0	1,0	0,5	0,5
			120	2,0	2,0	1,5	1,5	1,5	1,5	1,0	1,0	1,0	0,5	0,5	0,5
			130	2,0	1,5	1,5	1,5	1,5	1,0	1,0	1,0	1,0	0,5	0,5	0,5
		12	90	2,5	2,5	2,0	1,5	1,5	1,5	1,5	1,0	1,0	1,0	1,0	0,5
			100	2,5	2,0	1,5	1,5	1,5	1,5	1,0	1,0	1,0	1,0	0,5	0,5
			110	2,0	2,0	1,5	1,5	1,5	1,0	1,0	1,0	1,0	0,5	0,5	0,5
			120	2,0	1,5	1,5	1,0	1,0	1,0	1,0	1,0	1,0	0,5	0,5	0,5
			130	2,0	1,5	1,5	1,0	1,0	1,0	1,0	0,5	0,5	0,5	0,5	0,5

>>> legenda en opmerkingen op p.196 <<<

STIJLEN

De elegantie van glas

Met de stijlen van Logli gaan esthetiek en duurzaamheid hand in hand.

De garantie van roestvrij staal: uitgevoerd in AISI 316 voor gebruik in de meest agressieve omgevingen.

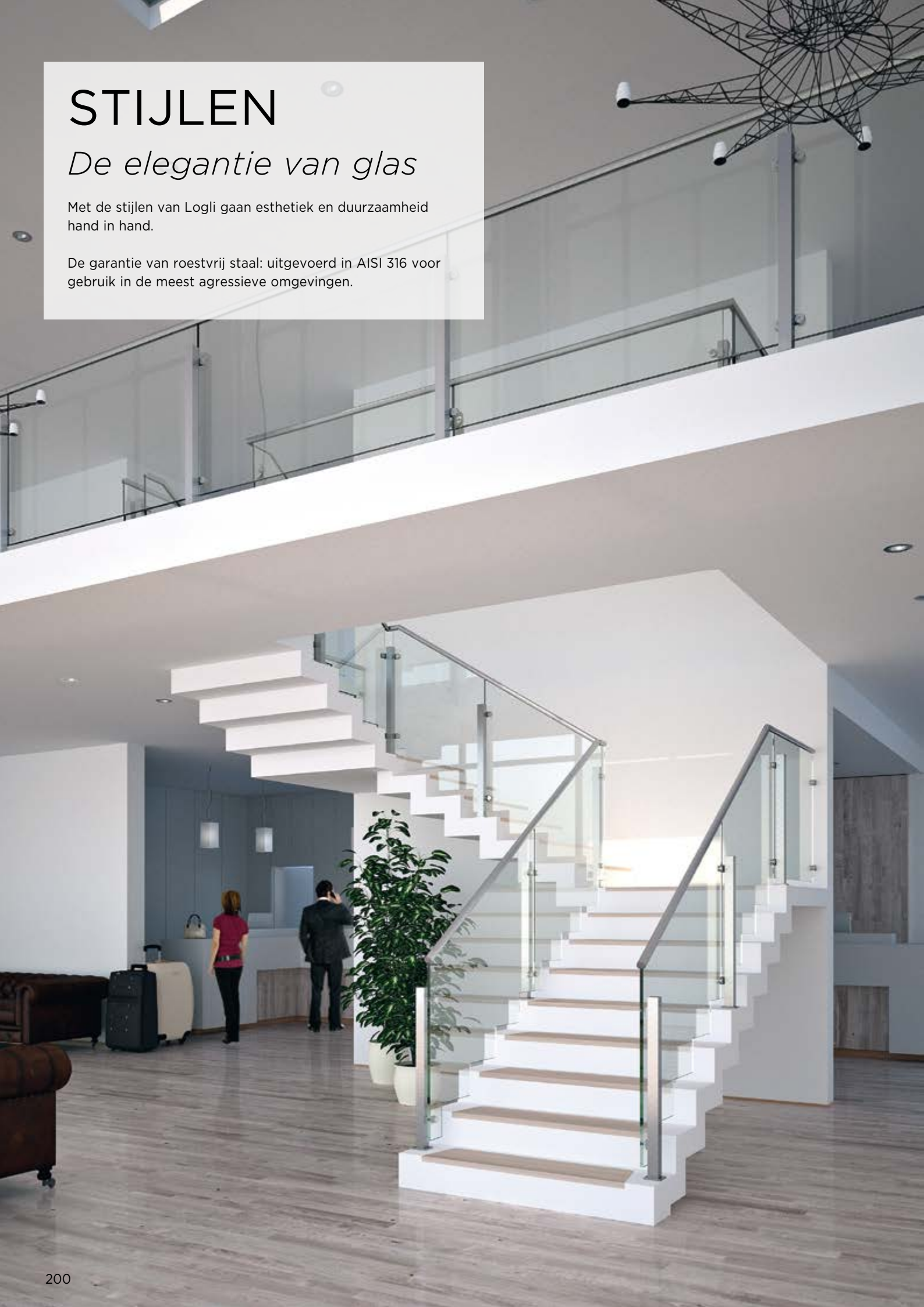



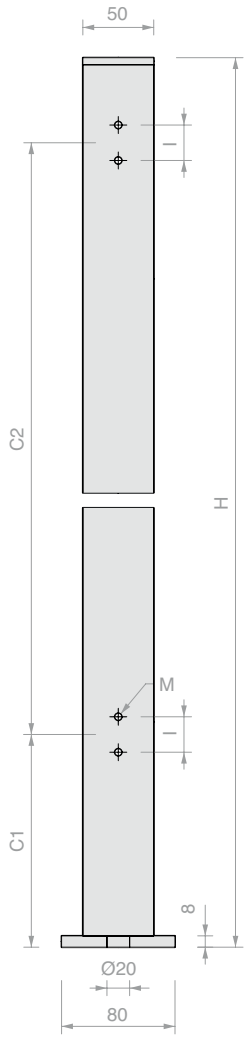

VIERKANTE STIJLEN SERIE 400 EN 500
VOOR PUNTBEVESTIGINGEN SERIE ATT

Materiaal: AISI 316 roestvrij staal

Stijlen 50 x 50 mm met bevestiging aan de vloer.

Draagvlak 80 x 80 mm op de stijl gelast.

Bevestiging met enkele draadstang M16x200 mm, compleet met moer en ring

Afwerking: /8 /15

Gereedschap voor montage van Art. MONCH16 (afzonderlijke te bestellen)

CONFIGURATIE VAN DE STIJL

4 GATEN



Art.	H	I	M	C1	C2	Aantal
MQ404-AISI316	**970** mm	**26** mm	**M6**	**115** mm	**650** mm	1 st.
MQ504-AISI316	**970** mm	**27** mm	**M8**	**115** mm	**650** mm	1 st.
MQC54-AISI316	max. **1100** mm	**26/27** mm	**M6/M8**	op maat	max **750** mm	1 st.

8 GATEN



Art.	H	I	M	C1	C2	Aantal
MQ408-AISI316	**970** mm	**26** mm	**M6**	**115** mm	**650** mm	1 st.
MQ508-AISI316	**970** mm	**27** mm	**M8**	**115** mm	**650** mm	1 st.
MQC58-AISI316	max. **1100** mm	**26/27** mm	**M6/M8**	op maat	max **750** mm	1 st.

HULPMIDDEL BIJ SAMENSTELLEN:



A) UITEINDE

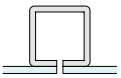

B) MIDDEN

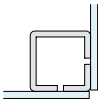

C) HOEK 90°

	A) UITEINDE Art.	Aantal	B) MIDDEN Art.	Aantal	C) HOEK 90° Art.	Aantal
10/21.5	**MQ504-AISI316**	1 st.	**MQ504-AISI316**	1 st.	**MQ508-AISI316**	1 st.
	ATT50	2 st.	**ATT45**	2 st.	**ATT50**	4 st.
	FIXBORK40	2 st.	**FIXBORK40**	4 st.	**FIXBORK40**	4 st.
	FIXGHIERA40	2 st.	**FIXGHIERA40**	4 st.	**FIXGHIERA40**	4 st.
8/13.5	**MQ404-AISI316**	1 st.	**MQ404-AISI316**	1 st.	**MQ408-AISI316**	1 st.
	ATT20	2 st.	**ATT15**	2 st.	**ATT20**	4 st.
	FIXBORK1	2 st.	**FIXBORK1**	4 st.	**FIXBORK1**	4 st.
	FIXGHIERA8	2 st.	**FIXGHIERA8**	4 st.	**FIXGHIERA8**	4 st.

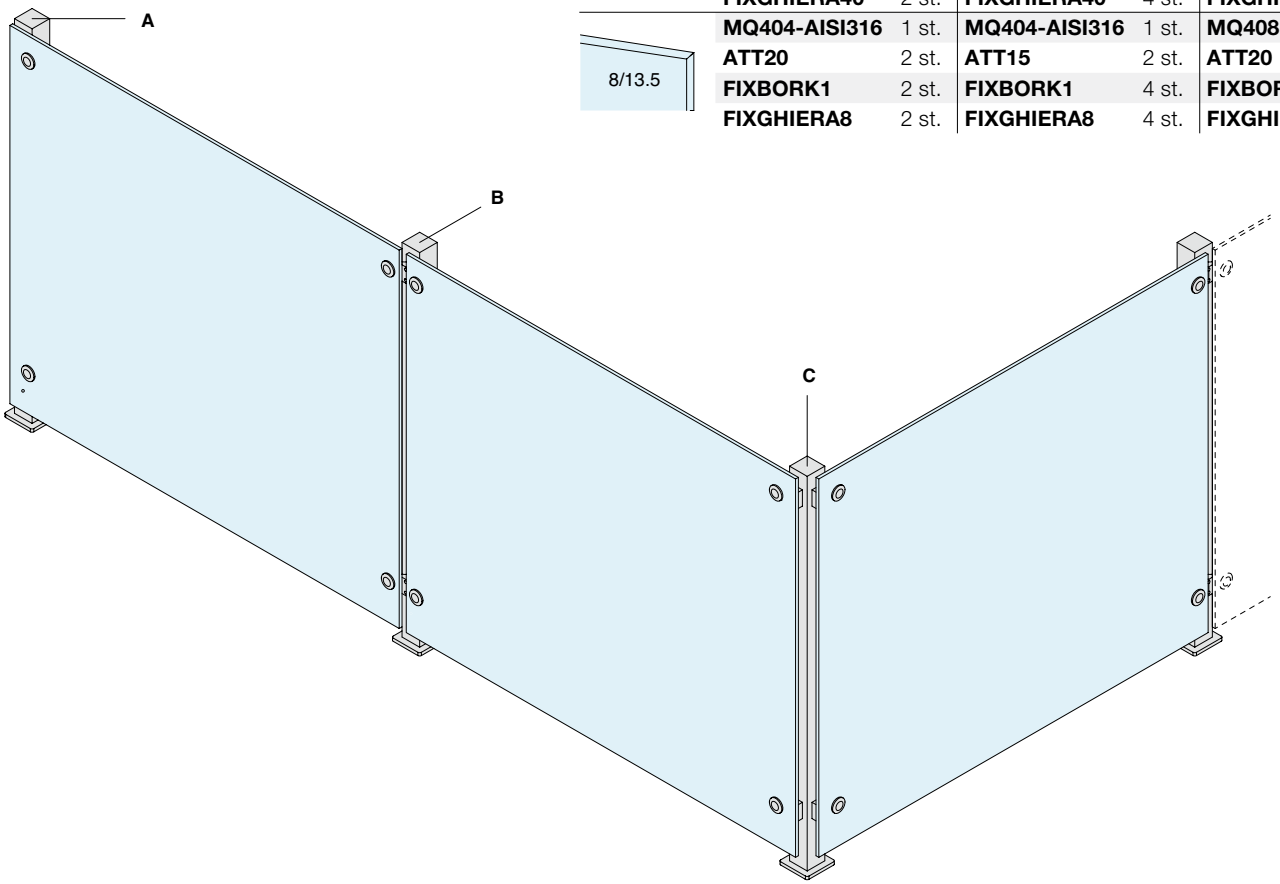



ENKELE PUNTBEVESTIGING VOOR BEVESTIGING OP STIJLEN

Materiaal: AISI 304 roestvrij staal
Te gebruiken voor bevestiging van glas aan het uiteinde en in een hoek van 90° op MQ-stijlen serie 400.
Aanbevolen connector Art. FIXBORK1
ringmoer Art. FIXGHIERA8
Afwerking: /8 /15

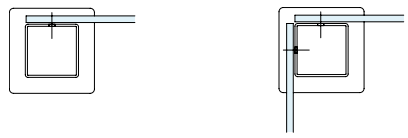

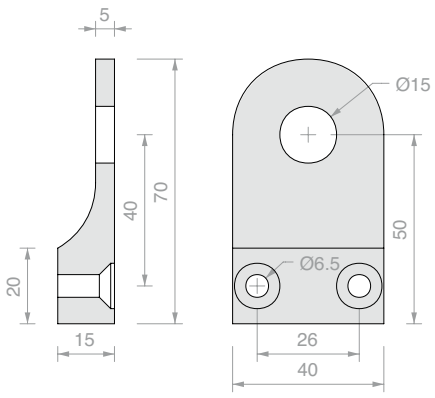

Art.	Aantal
ATT20	1 st.



DUBBELE PUNTBEVESTIGINGEN VOOR BEVESTIGING OP STIJLEN

Materiaal: AISI 304 roestvrij staal
Te gebruiken voor bevestiging van glas in het midden op MQ-stijlen serie 400.
Aanbevolen connector Art. FIXBORK1
met ringmoer Art. FIXGHIERA8
Afwerking: /8 /15

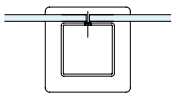

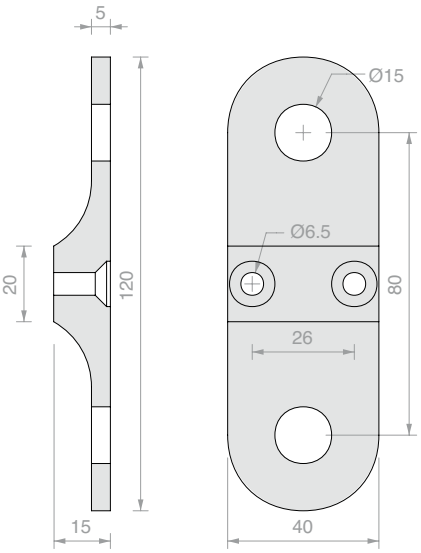

Art.	Aantal
ATT15	1 st.



ENKELE PUNTBEVESTIGING

Materiaal: AISI 304 roestvrij staal
Bevestiging beugel op de vloer met schroef met cilindervormige inbuskop M8x40 mm (bijgeleverd).
Aanbevolen connector Art. FIXBORK1
met ringmoer Art. FIXGHIERA8
Afwerking: /8 /15

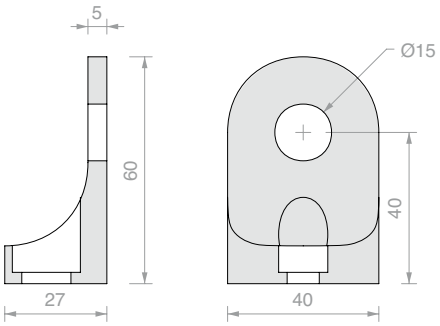

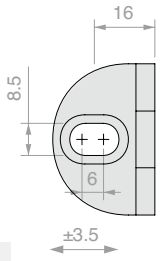

Art.	Aantal
ATT10	1 st.





BEVESTIGINGSPUNTHOUDER VOOR BEUGELS SERIE ATT

Materiaal: AISI 304 roestvrij staal
Te gebruiken voor bevestiging van glaspanelen
op beugels ATT10/15/20
Voorzien van draadstang M8x30 mm
Aanbevolen glasboring Ø18 mm
Afwerking: /9
Aanbevolen gereedschap voor de montage art. UT250

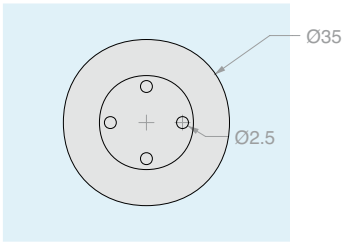

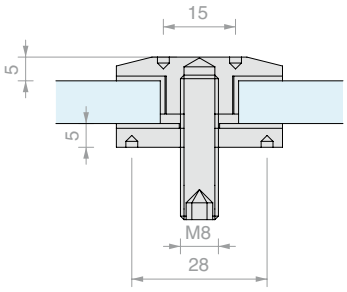

Art.	Voor glas	Aantal
FIXBORK1	**8** mm	1 st.



SPANFLENS ACHTER VOOR BEUGELS SERIE ATT

Materiaal: AISI 304 roestvrij staal
Te gebruiken voor bevestiging van art. FIXBORK1*
op beugels ATT10/15/20
Afwerking: /9
Aanbevolen gereedschap voor de montage art. UT250

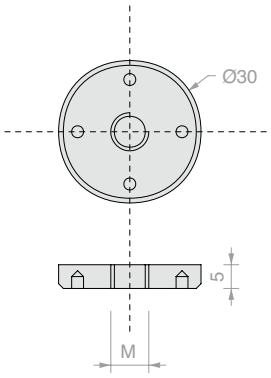

Art.	M	Aantal
FIXGHIERA8*	**M8**	1 st.
FIXGHIERA10	**M10**	1 st.



ENKELE PUNTBEVESTIGING VOOR BEVESTIGING OP STIJLEN

Materiaal: AISI 316 roestvrij staal
Te gebruiken voor bevestiging van glas aan het uiteinde en in een hoek van 90° op MQ-stijlen serie 500.
Aanbevolen connector Art. FIXBORK40 met ringmoer Art. FIXGHIERA40 of Art. PVTB of Art. PVTS.
Afwerking: /8 /15

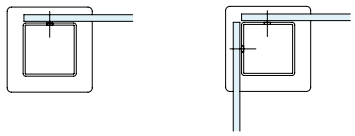

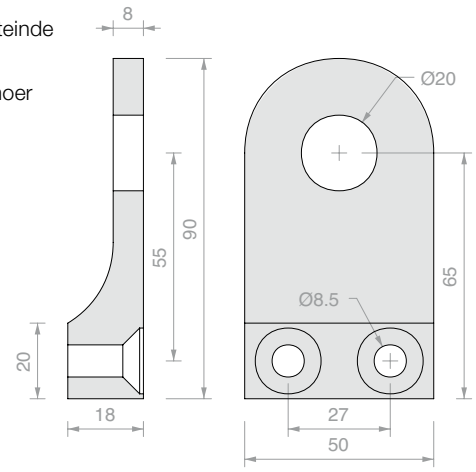

Art.	Aantal
ATT50	1 st.



DUBBELE PUNTBEVESTIGINGEN VOOR BEVESTIGING OP STIJLEN

Materiaal: AISI 316 roestvrij staal
Te gebruiken voor bevestiging van glas in het midden op MQ-stijlen serie 500.
Aanbevolen connector Art. FIXBORK40 met ringmoer Art. FIXGHIERA40 of Art. PVTB of Art. PVTS.
Afwerking: /8 /15

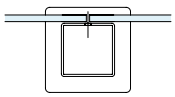

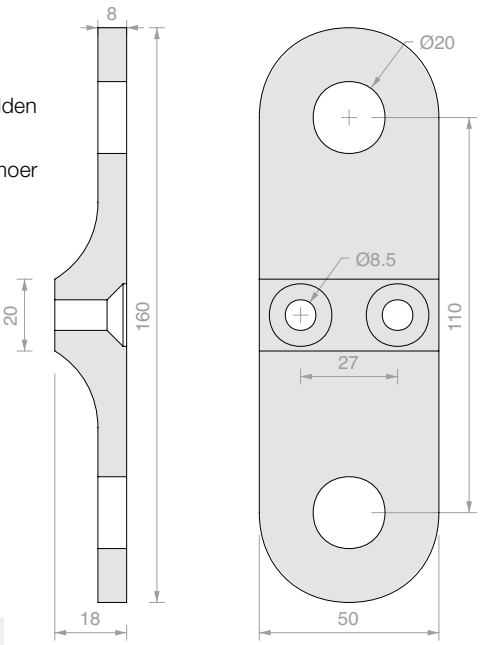

Art.	Aantal
ATT45	1 st.



ENKELE PUNTBEVESTIGING VOOR BEVESTIGING

Materiaal: AISI 316 roestvrij staal
Bevestiging beugel op de vloer met schroef met cilindervormige inbuskop M10 x 40 mm (bijgeleverd).
Aanbevolen connector Art. FIXBORK40 met ringmoer Art. FIXGHIERA40 of Art. PVTB of Art. PVTS.
Afwerking: /8 /15

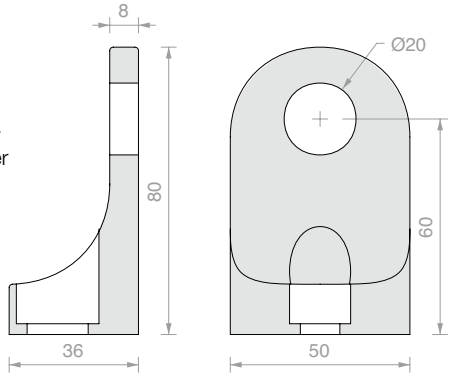

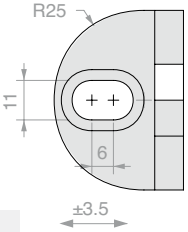

Art.	Aantal
ATT40	1 st.



BEVESTIGINGSPUNTHOUDER

Materiaal: AISI 316 roestvrij staal
Voorzien van draadstang M10 x 45 mm
Aanbevolen glasboring Ø22 mm
Afwerking: /9
Aanbevolen gereedschap voor de montage Art. UT250

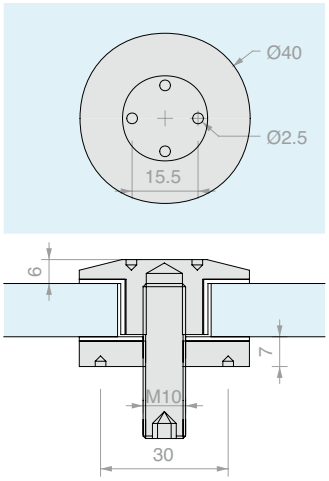

Art.	Voor glas	Aantal
FIXBORK40	**10** mm	1 st.



SPANFLENS

Materiaal: AISI 304 roestvrij staal
Te gebruiken voor bevestiging van
art. FIXBORK40 op beugels ATT40/45/50
Afwerking: /9
Aanbevolen gereedschap voor de montage Art. UT250

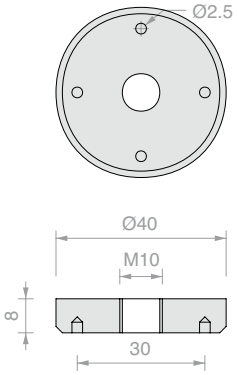

Art.	Aantal
FIXGHIERA40	1 st.



BEVESTIGINGSPUNTHOUDER

Materiaal: AISI 316 roestvrij staal
Aanbevolen glasboring Ø18 mm
Afwerking: /9
Aanbevolen gereedschap voor de montage Art. UT300

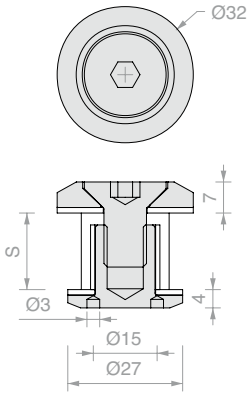

Art.	S	Aantal
PVTB	Van **16** tot **22** mm	1 st.



VERZONKEN BEVESTIGINGSCONNECTOR

Materiaal: AISI 316 roestvrij staal
Aanbevolen glasboring Ø26 verzonken 3 mm
Afwerking: /9
Aanbevolen gereedschap voor de montage Art. UT300

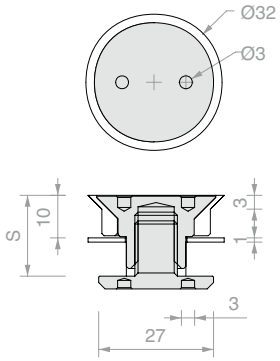

Art.	S	Aantal
PVTS	Van **18** tot **24** mm	1 st.

STIJLEN

De stijfheid van glas

Met de stijlen van Logli gaan esthetiek en duurzaamheid hand in hand.

De garantie van roestvrij staal: uitgevoerd in AISI 316 voor gebruik in de meest agressieve omgevingen.





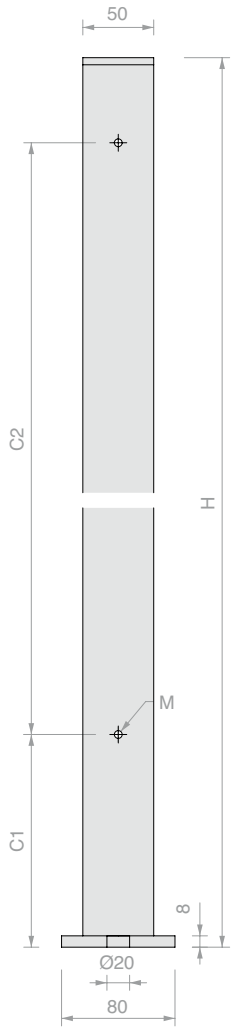

VIERKANTE STIJLEN SERIE 600 EN 700
VOOR BEVESTIGING MET KLEMMEN

Materiaal: AISI 316 roestvrij staal
Stijlen 50 x 50 mm met bevestiging aan de vloer.
H op maat (max. 1100 mm) met binnenboring op aanvraag.
Draagvlak 80 x 80 mm op de stijl gelast.
Bevestiging met enkele draadstang M16x200 mm, compleet met moer en ring
Afwerking: /8 /15
Gereedschap voor montage van Art. MONCH16 (afzonderlijke te bestellen)

CONFIGURATIE VAN DE STIJL

2 GATEN



Art.	H	M	C1	C2	Aantal
MQ602-AISI316	**970** mm	**M8**	**115** mm	**650** mm	1 st.
MQ702-AISI316	**970** mm	**M10**	**115** mm	**650** mm	1 st.
MQC72-AISI316	max. **1100** mm	**M8/M10**	op maat	max. **750** mm	1 st.

4 GATEN

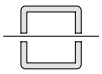

Art.	H	M	C1	C2	Aantal
MQ606LIN-316	**970** mm	**M8**	**115** mm	**650** mm	1 st.
MQ706LIN-316	**970** mm	**M10**	**115** mm	**650** mm	1 st.
MQC76LIN-316	max. **1100** mm	**M8/M10**	op maat	max. **750** mm	1 st.

4 GATEN



Art.	H	M	C1	C2	Aantal
MQ60490-316	**970** mm	**M8**	**115** mm	**650** mm	1 st.
MQ70490-316	**970** mm	**M10**	**115** mm	**650** mm	1 st.
MQC7490-316	max. **1100** mm	**M8/M10**	op maat	max. **750** mm	1 st.

HULPMIDDEL BIJ SAMENSTELLEN:

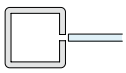
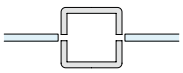
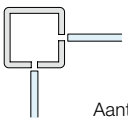

	A) UITEINDE		B) MIDDEN		C) HOEK 90°	
	Art.	Aantal	Art.	Aantal	Art.	Aantal
17.5/21.5	**MQ702-AISI316**	1 st.	**MQ706LIN-316**	1 st.	**MQ70490-316**	1 st.
	MGSR31	2 st.	**MGSR31**	4 st.	**MGSR31**	4 st.
8/13.5	**MQ602-AISI316**	1 st.	**MQ606LIN-316**	1 st.	**MQ60490-316**	1 st.
	MGSR11	2 st.	**MGSR11**	4 st.	**MGSR11**	4 st.

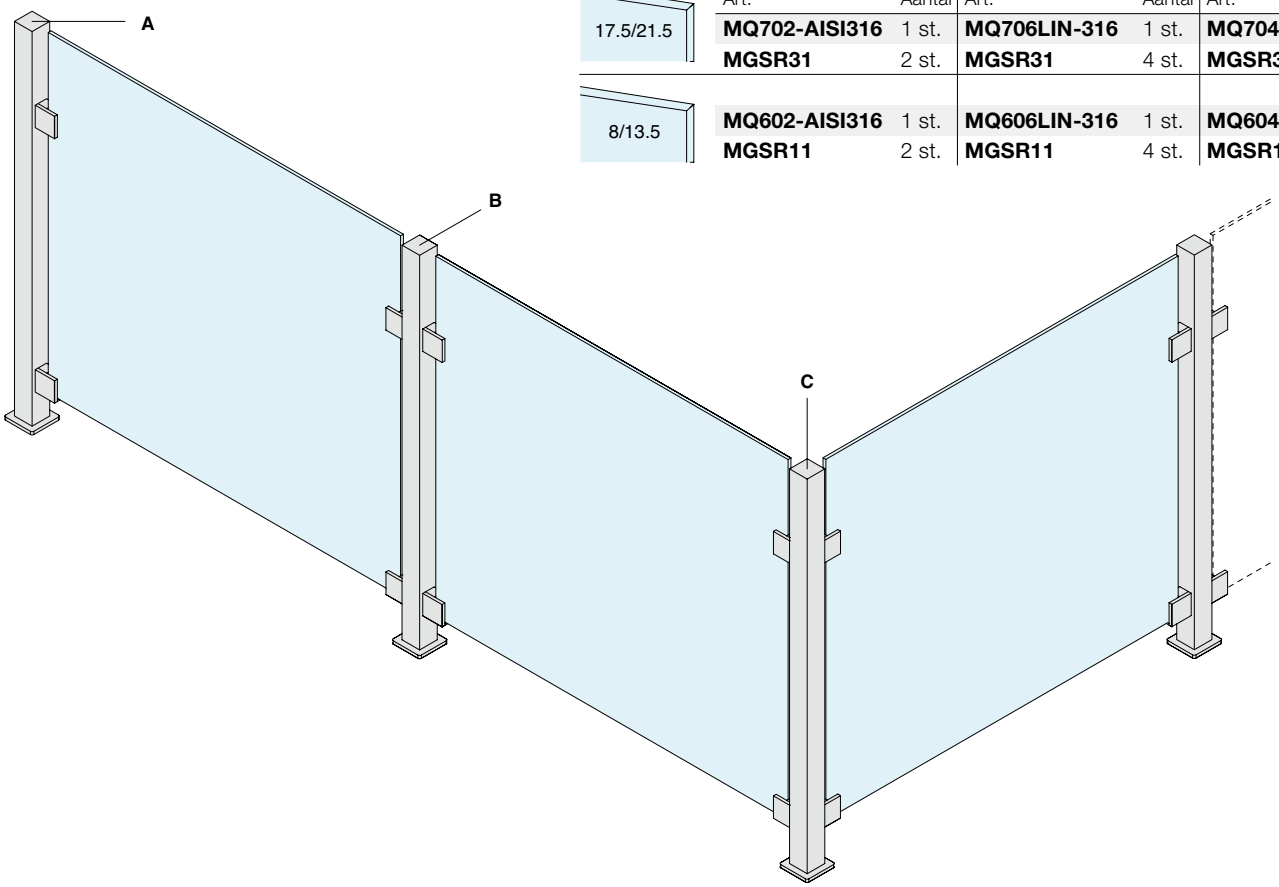





KLEM SERIE CARRÉ

Materiaal: AISI 316 roestvrij staal
Te gebruiken voor bevestiging van glas op MQ-stijlen serie 700.
Geleverd met verwijderbare steunhoek en veiligheidspin.
Aanbevolen optionele glasboring Ø12 mm.
Afwerking: /8 /15

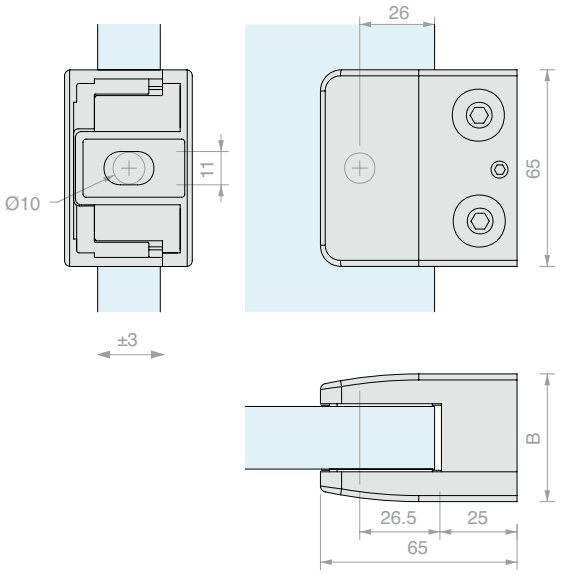

Art.	B	Voor glas	Aantal
MGSR31	**42.2** mm - **17.5** mm	**21.5** mm	1 st.
MGSR31255	**45.2** mm	**25.5** mm	1 st.

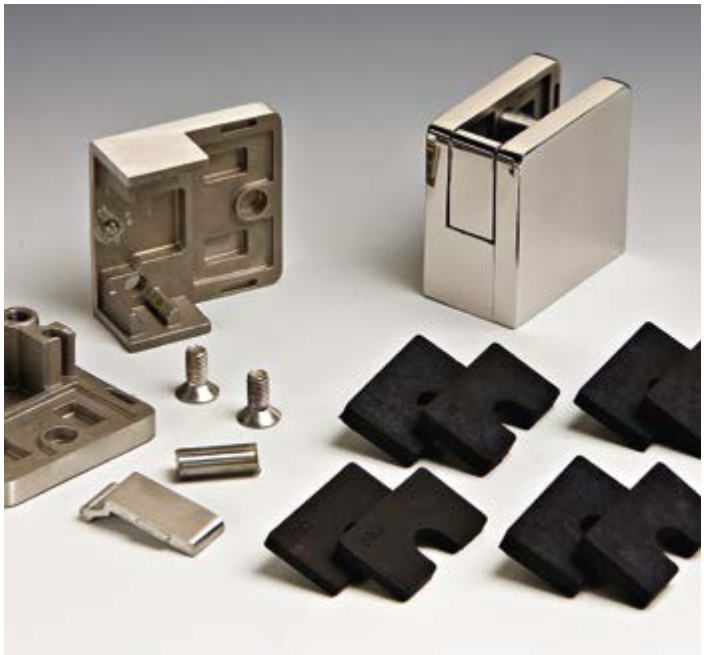

KLEM SERIE CARRÉ

Materiaal: AISI 316 roestvrij staal
Te gebruiken voor bevestiging van glas op MQ-stijlen serie 600.
Geleverd met verwijderbare steunhoek en veiligheidspin.
Aanbevolen optionele glasboring Ø10 mm.
Afwerking: /8 /15

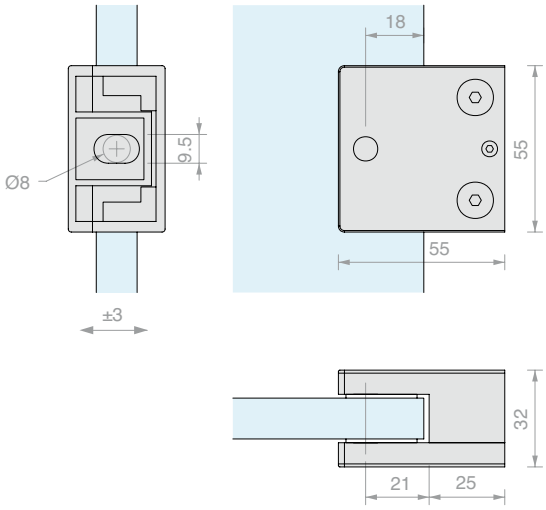

Art.	Voor glas	Aantal
MGSR11	**8** - **10** - **11.5** - **13.5** mm	1 st.



KLEM VOOR BUIS SERIE CARRÉ

Materiaal: AISI 316 roestvrij staal
Te gebruiken voor bevestiging van glas op stijlen Ø42 mm.
Geleverd met verwijderbare steunhoek en veiligheidspin.
Aanbevolen optionele glasboring Ø10 mm.
Afwerking: /8 /15

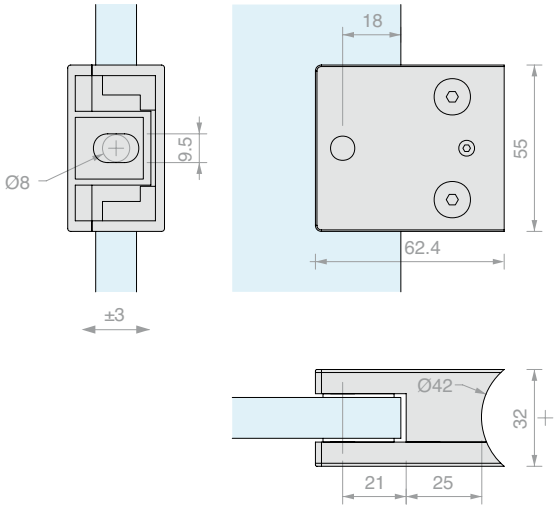

Art.	Voor glas	Aantal
MGSR13	**8** - **10** - **11.5** - **13.5** mm	1 st.



KLEM SERIE CARRÉ

Materiaal: AISI 316 roestvrij staal
Te gebruiken voor bevestiging van glas op MQ-stijlen serie 600.
Geleverd met verwijderbare steunhoek en veiligheidspin.
Aanbevolen optionele glasboring Ø10 mm.
Afwerking: /8 /15

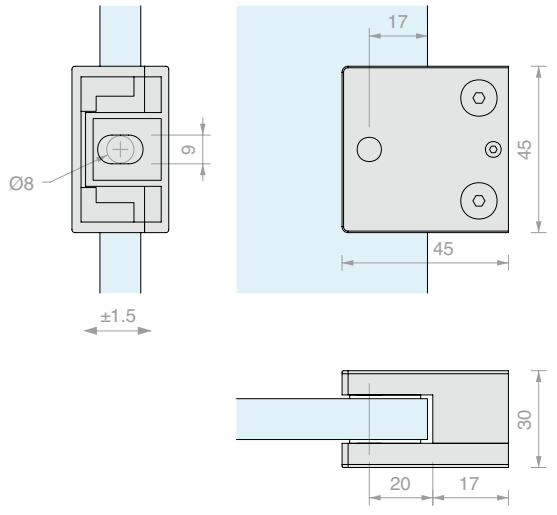

Art.	Voor glas	Aantal
MGSR01	**6** - **8** - **10** mm	1 st.





KLEM SERIE BALLON

Materiaal: AISI 316 roestvrij staal
Te gebruiken voor bevestiging van glas op MQ-stijlen serie 700.
Geleverd met verwijderbare veiligheidspin.
Aanbevolen optionele glasboring Ø12 mm.
Afwerking: /8 /15

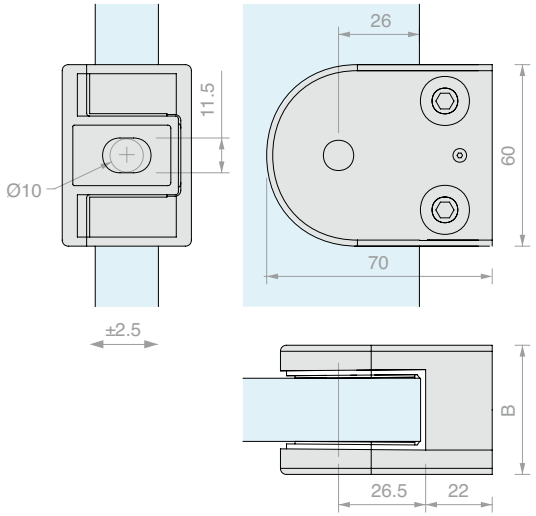

Art.	B	Voor glas	Aantal
MGS21	**43** mm	**17.5** mm - **21.5** mm	1 st.
MGS21255	**47** mm	**25.5** mm	1 st.



KLEM SERIE BALLON

Materiaal: AISI 316 roestvrij staal
Te gebruiken voor bevestiging van glas op MQ-stijlen serie 600.
Geleverd met verwijderbare veiligheidspin.
Aanbevolen optionele glasboring Ø14 mm.
Afwerking: /8 /15

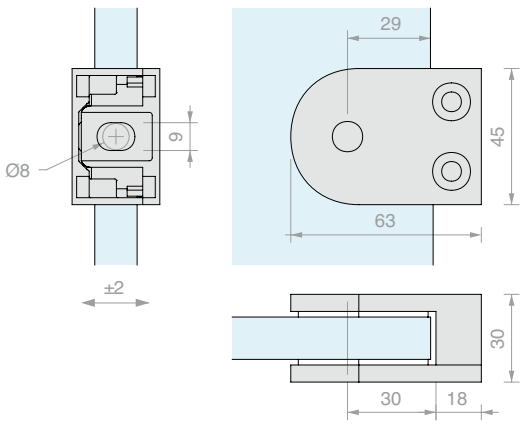

Art.	Voor glas	Aantal
MS1207.006	**6** mm	1 st.
MS1207.008	**8** mm	1 st.
MS1207.087	**8.7** mm	1 st.
MS1207.010	**10** mm	1 st.
MS1207.107	**10.7** mm	1 st.
MS1207.012	**12** mm	1 st.
MS1207.127	**12.7** mm	1 st.





KLEM SERIE BALLON

Materiaal: AISI 316 roestvrij staal
Te gebruiken voor bevestiging van glas op MQ-stijlen serie 600,
Geleverd met verwijderbare steunhoek en veiligheidspin.
Aanbevolen optionele glasboring Ø14 mm.
Afwerking: /8 /15

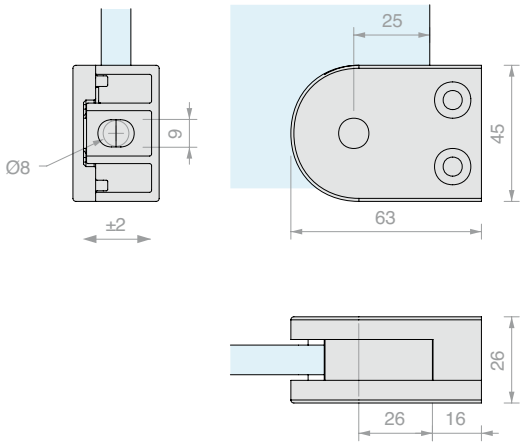

Art.	Voor glas	Aantal
MS1250	Van **6** tot **12.7** mm	1 st.



TRAPEZIUMVORMIGE KLEM

Materiaal: AISI 316 roestvrij staal
Verwijderbare veiligheidspin
Afwerking: /8 /15

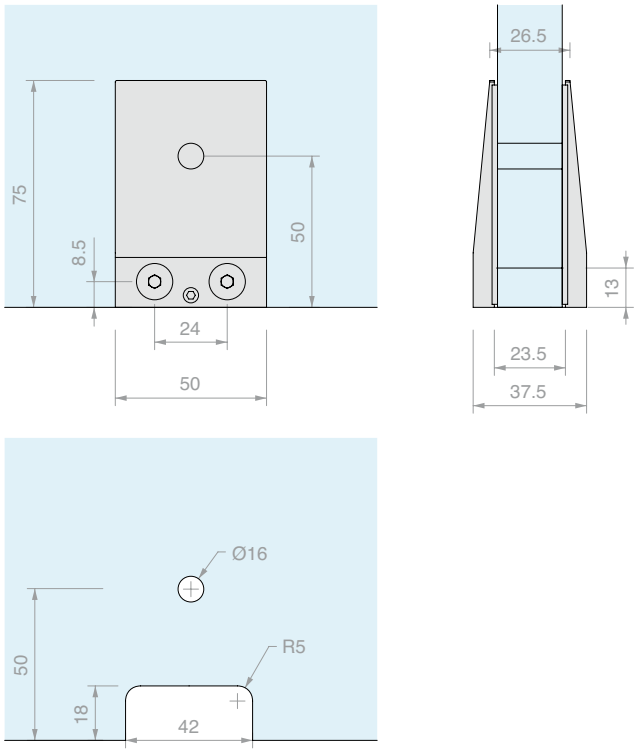

Art.	Voor glas	Aantal
MA402	Van **15** tot **21.5** mm	1 st.



KLEM MET HOEK VAN 90°

Materiaal: AISI 316 roestvrij staal
Verwijderbare veiligheidspinnen
Aanbevolen optionele glasboringen Ø12 mm.
Afwerking: /8 /15

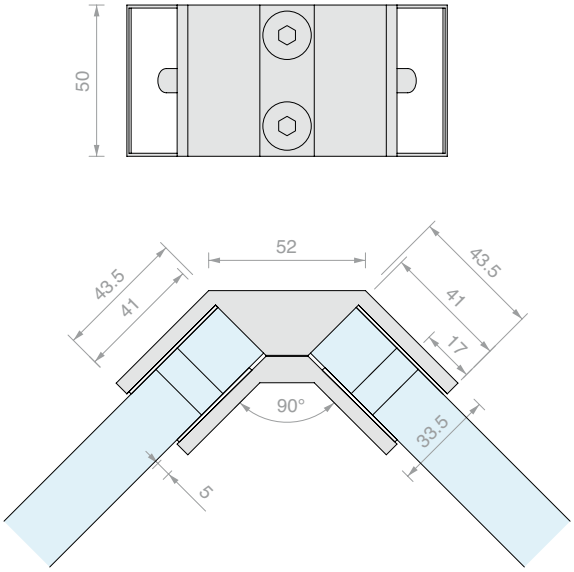

Art.	Voor glas	Aantal
MBLK90	Van **17.5** tot **21.5** mm	1 st.



KLEM MET HOEK VAN 180°

Materiaal: AISI 316 roestvrij staal
Verwijderbare veiligheidspinnen
Aanbevolen optionele glasboringen Ø10 mm.
Afwerking: /8 /15

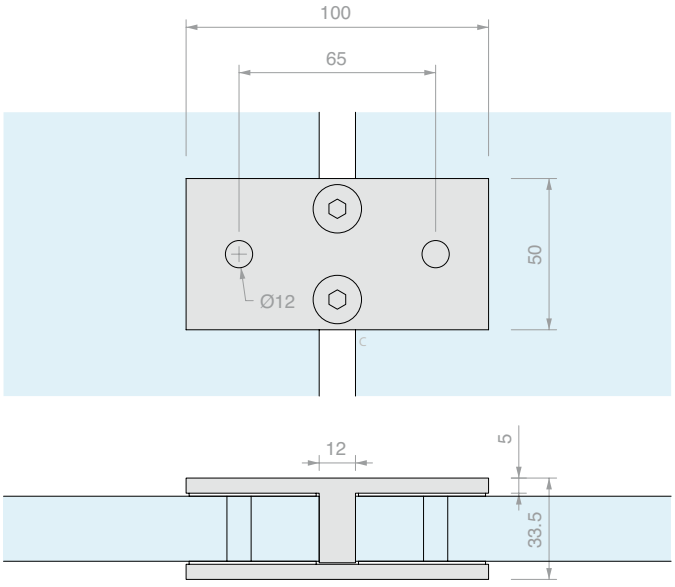

Art.	Voor glas	Aantal
MBLK180	Van **17.5** tot **21.5** mm	1 st.



RESERVEONDERDELENSET VOOR STIJLEN

Materiaal: roestvrij staal AISI 316, verzinkt staal

Reserveonderdelen voor stijlen serie MQ bestaande uit eindkap boven, draadstang M16 x 200 mm, moer en ring.

Afwerking: /8 /15

Art.	Aantal
MONACC	1 st.





SLEUTEL VOOR STIJL

Materiaal: roestvrij staal

Gereedschap nodig voor vloermontage van stijlen uit de MQ-serie

Art.	Aantal
MONCH16	1 st.



AANSPANSLEUTEL VOOR BLINDE GATEN Ø3 / Ø2,5 / Ø2 mm

Materiaal: steel van ijzer en pennen van roestvrij staal

Dankzij de verstelbare klauw kan in een grote radius worden gewerkt, voor gatenparen met hartafstand van 9 mm tot 55 mm

Art.	Omschrijving	Aantal
UT300	Aanspansleutel met pennen **Ø2.9** mm	1 st.
UTC300R	2 reservepennen **Ø2.9** mm	1 st.
UT250	Aanspansleutel met pennen **Ø2.4** mm	1 st.
UTC250R	2 reservepennen **Ø2.4** mm	1 st.
UT200	Aanspansleutel met pennen **Ø1.8** mm	1 st.
UTC200R	2 reservepennen **Ø1.8** mm	1 st.

HANDRELING





KIT VOOR RONDE STRUCTURELE HANDRELING VOOR 8+8 MM GLAS

Materiaal: Aluminium

Afwerking: /10 /97

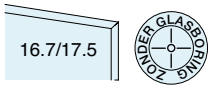

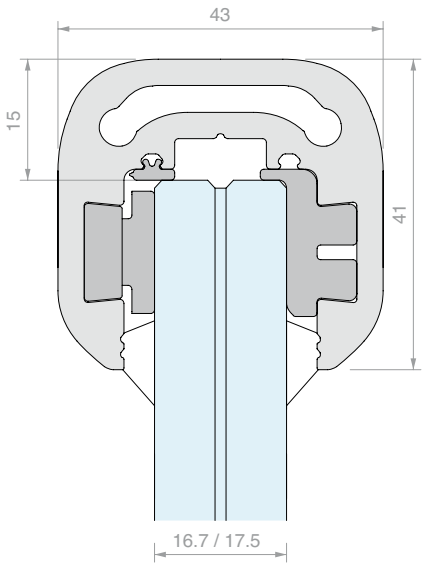

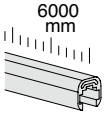

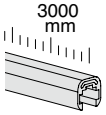

Inhoud van de kit:

Art.	Omschrijving	Aantal
CORLM01	Profiel ronde handreling	1 st.
CORLM33	Spanner	24 st.
CORLM41	Glashouderdichting	6 m
GTUP4	Dichting voor glasklemming	12 m

Art.	Lengte	Aantal
CORLM1760C	**6000** mm	1 st.

Inhoud van de kit:

Art.	Omschrijving	Aantal
CORLM03	Profiel ronde handreling	1 st.
CORLM33	Spanner	12 st.
CORLM41	Glashouderdichting	3 m
GTUP4	Dichting voor glasklemming	6 m

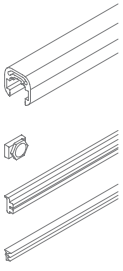

Art.	Lengte	Aantal
CORLM1730C	**3000** mm	1 st.

KIT VOOR RONDE STRUCTURELE HANDRELING VOOR 10+10 MM GLAS

Materiaal: Aluminium

Afwerking: /10 /97

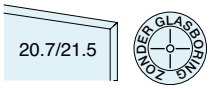

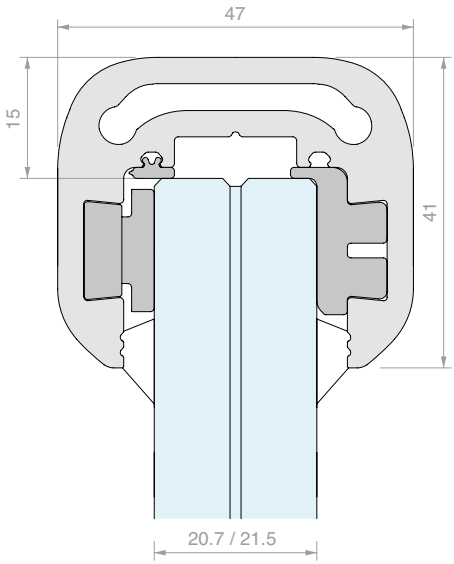

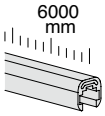

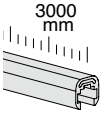

Inhoud van de kit:

Art.	Omschrijving	Aantal
CORLM05	Profiel ronde handreling	1 st.
CORLM33	Spanner	24 st.
CORLM41	Glashouderdichting	6 m
GTUP4	Dichting voor glasklemming	12 m

Art.	Lengte	Aantal
CORLM2160C	**6000** mm	1 st.

Inhoud van de kit:

Art.	Omschrijving	Aantal
CORLM07	Profiel ronde handreling	1 st.
CORLM33	Spanner	12 st.
CORLM41	Glashouderdichting	3 m
GTUP4	Dichting voor glasklemming	6 m

Art.	Lengte	Aantal
CORLM2130C	**3000** mm	1 st.

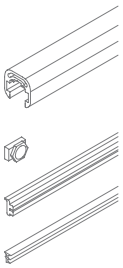

KIT VOOR RONDE STRUCTURELE HANDRELING VOOR 12+12 MM GLAS

Materiaal: Aluminium

Afwerking: /10 /97



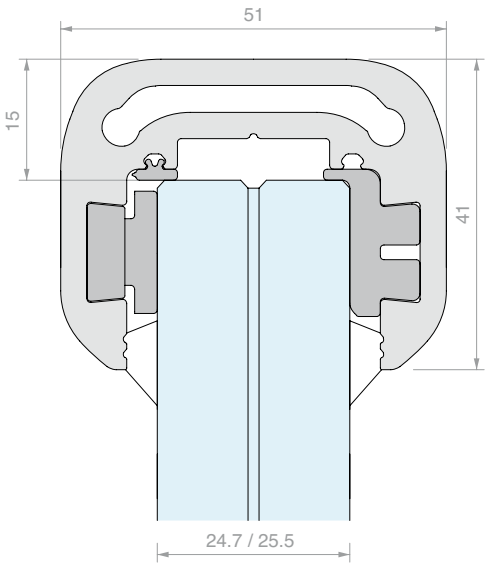

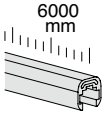

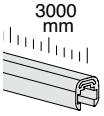

Inhoud van de kit:

Art.	Omschrijving	Aantal
CORLM255C.60	Profiel ronde handreling	1 st.
CORLM33	Spanner	24 st.
CORLM41	Glashouderdichting	6 m
GTUP4	Dichting voor glasklemming	12 m

Art.	Lengte	Aantal
CORLM2560C	**6000** mm	1 st.

Inhoud van de kit:

Art.	Omschrijving	Aantal
CORLM255C.30	Profiel ronde handreling	1 st.
CORLM33	Spanner	12 st.
CORLM41	Glashouderdichting	3 m
GTUP4	Dichting voor glasklemming	6 m

Art.	Lengte	Aantal
CORLM2530C	**3000** mm	1 st.

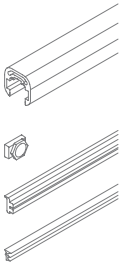



KIT VOOR VIERKANTE STRUCTURELE HANDRELING VOOR 8+8 MM GLAS

Materiaal: Aluminium

Afwerking: /10 /97

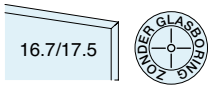

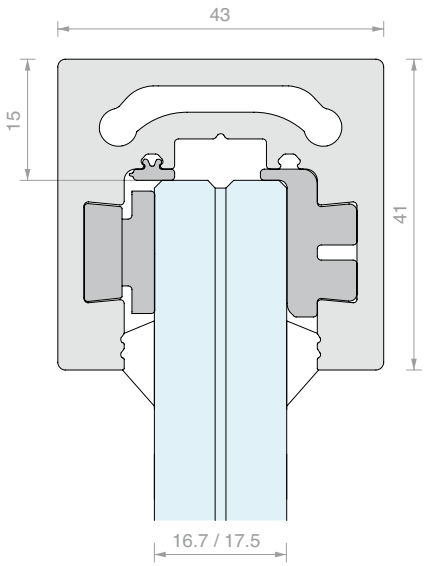

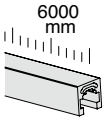

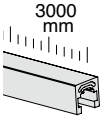

Inhoud van de kit:

Art.	Omschrijving	Aantal
CORLM09	Profiel vierkante handreling	1 st.
CORLM33	Spanner	24 st.
CORLM41	Glashouderdichting	6 m
GTUP4	Dichting voor glasklemming	12 m

Art.	Lengte	Aantal
CORLM1760S	**6000** mm	1 st.

Inhoud van de kit:

Art.	Omschrijving	Aantal
CORLM11	Profiel vierkante handreling	1 st.
CORLM33	Spanner	12 st.
CORLM41	Glashouderdichting	3 m
GTUP4	Dichting voor glasklemming	6 m

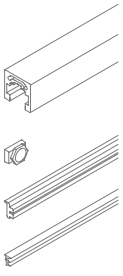

Art.	Lengte	Aantal
CORLM1730S	**3000** mm	1 st.

>>> VERWIJZING PRIJSLIJST V1 - P. 26 >>>

KIT VOOR VIERKANTE STRUCTURELE HANDRELING VOOR 10+10 MM GLAS

Materiaal: Aluminium
Afwerking: /10 /97

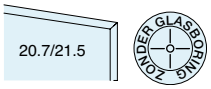

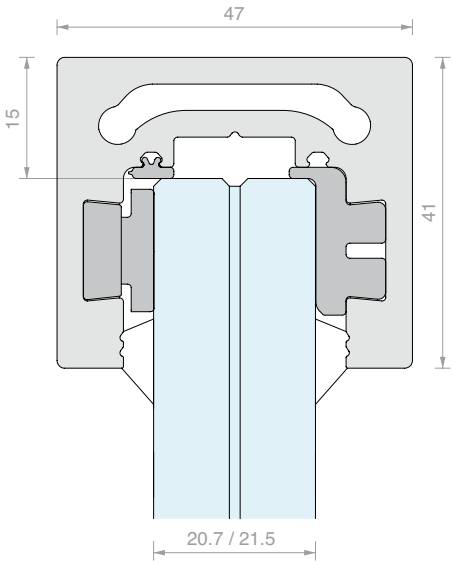

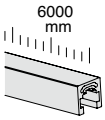

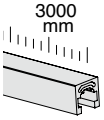

Inhoud van de kit:

Art.	Omschrijving	Aantal
CORLM13	Profiel vierkante handreling	1 st.
CORLM33	Spanner	24 st.
CORLM41	Glashouderdichting	6 m
GTUP4	Dichting voor glasklemming	12 m

Art.	Lengte	Aantal
CORLM2160S	**6000** mm	1 st.

Inhoud van de kit:

Art.	Omschrijving	Aantal
CORLM15	Profiel vierkante handreling	1 st.
CORLM33	Spanner	12 st.
CORLM41	Glashouderdichting	3 m
GTUP4	Dichting voor glasklemming	6 m

Art.	Lengte	Aantal
CORLM2130S	**3000** mm	1 st.

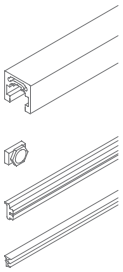

KIT VOOR VIERKANTE STRUCTURELE HANDRELING VOOR 12+12 MM GLAS

Materiaal: Aluminium
Afwerking: /10 /97

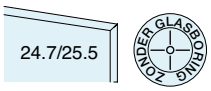

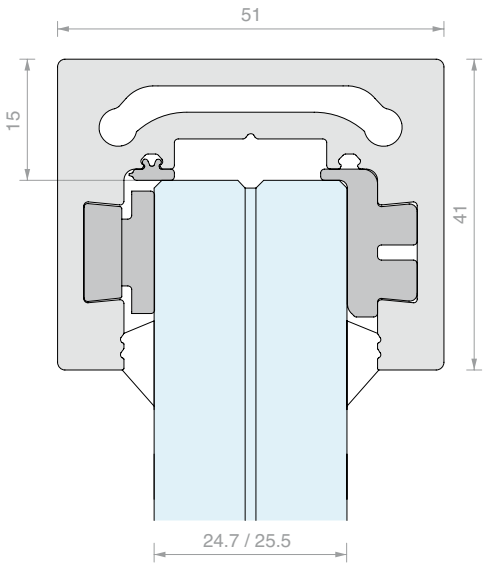

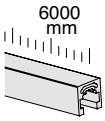

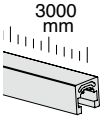

Inhoud van de kit:

Art.	Omschrijving	Aantal
CORLM255S.60	Profiel vierkante handreling	1 st.
CORLM33	Spanner	24 st.
CORLM41	Glashouderdichting	6 m
GTUP4	Dichting voor glasklemming	12 m

Art.	Lengte	Aantal
CORLM2560S	**6000** mm	1 st.

Inhoud van de kit:

Art.	Omschrijving	Aantal
CORLM255S.30	Profiel vierkante handreling	1 st.
CORLM33	Spanner	12 st.
CORLM41	Glashouderdichting	3 m
GTUP4	Dichting voor glasklemming	6 m

Art.	Lengte	Aantal
CORLM2530S	**3000** mm	1 st.

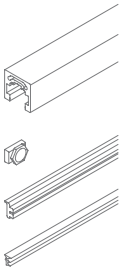





PROFIEL RONDE HANDRELING

Materiaal: Aluminium
Afwerking: /10 /97

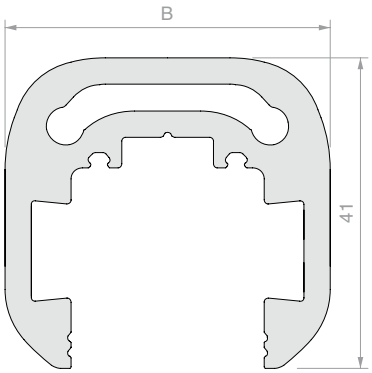

Art.	B	Lengte	Voor glas	Aantal
CORLM01	**43** mm	**6000** mm	**16.7** mm	1 st.
CORLM03	**43** mm	**3000** mm	**16.7** mm	1 st.
CORLM05	**47** mm	**6000** mm	**20.7** mm	1 st.
CORLM07	**47** mm	**3000** mm	**20.7** mm	1 st.
CORLM255C.60	**51** mm	**6000** mm	**24.7** mm	1 st.
CORLM255C.30	**51** mm	**3000** mm	**24.7** mm	1 st.



PROFIEL VIERKANTE HANDRELING

Materiaal: Aluminium
Afwerking: /10 /97

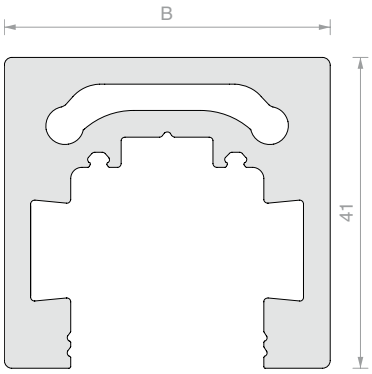

Art.	B	Lengte	Voor glas	Aantal
CORLM09	**43** mm	**6000** mm	**16.7** mm	1 st.
CORLM11	**43** mm	**3000** mm	**16.7** mm	1 st.
CORLM13	**47** mm	**6000** mm	**20.7** mm	1 st.
CORLM15	**47** mm	**3000** mm	**20.7** mm	1 st.
CORLM255S.60	**51** mm	**6000** mm	**24.7** mm	1 st.
CORLM255S.30	**51** mm	**3000** mm	**24.7** mm	1 st.



GESLOTEN EINDKAP RONDE HANDRELING

Materiaal: Aluminium

Afwerking: /10 /97

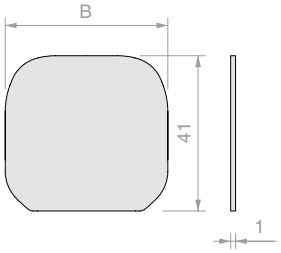

Art.	B	Aantal
CORLM17	**43** mm	1 st.
CORLM19	**47** mm	1 st.
CORLM55	**51** mm	1 st.



GESLOTEN EINDKAP VIERKANTE HANDRELING

Materiaal: Aluminium

Afwerking: /10 /97

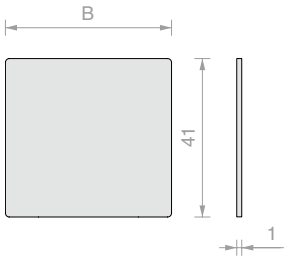

Art.	B	Aantal
CORLM21	**43** mm	1 st.
CORLM23	**47** mm	1 st.
CORLM57	**51** mm	1 st.



OPEN EINDKAP RONDE HANDRELINGHANDRELING

Materiaal: Aluminium

Afwerking: /10 /97

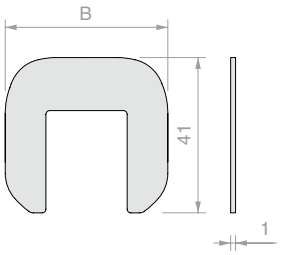

Art.	B	Voor glas		Aantal
CORLM25	**43** mm	**16.7** mm	**17.5** mm	1 st.
CORLM27	**47** mm	**20.7** mm	**21.5** mm	1 st.
CORLM59	**51** mm	**24.7** mm	**25.5** mm	1 st.



OPEN EINDKAP VIERKANTE HANDRELING

Materiaal: Aluminium

Afwerking: /10 /97

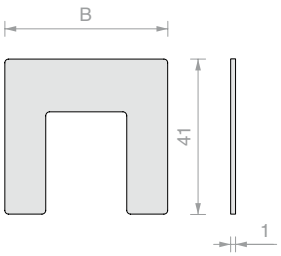

Art.	B	Voor glas		Aantal
CORLM29	**43** mm	**16.7** mm	**17.5** mm	1 st.
CORLM31	**47** mm	**20.7** mm	**21.5** mm	1 st.
CORLM61	**51** mm	**24.7** mm	**25.5** mm	1 st.



SPANNER

Materiaal: POM

Combinatie moer-schroef voor spannen structurele handreling.

Aanbevolen gereedschap voor het spannen art. CORLM45

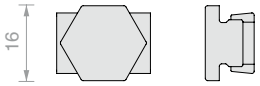

Art.	Aantal
CORLM33	1 st.



HOEKVERBINDINGSBEUGEL VOOR CORLM

Materiaal: AISI 316 roestvrij staal

Voor de bevestiging aan de handreling is de set schroeven Art. CORLM43 nodig

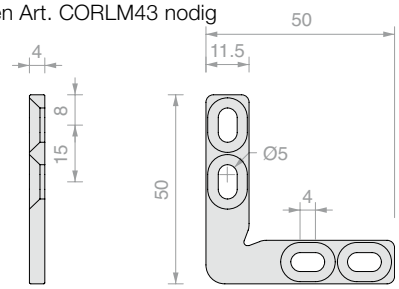

Art.	Aantal
CORLM35	1 st.



VERBINDINGSBEUGEL OP ÉÉN LIJN CORLM

Materiaal: AISI 316 roestvrij staal

Voor de bevestiging aan de handreling is
de set schroeven Art. CORLM43 nodig

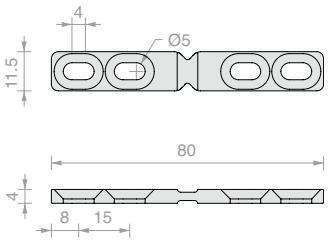

Art.	Aantal
CORLM37	1 st.



PLUG VOOR WANDBEVESTIGING VOOR CORLM

Materiaal: POM

Voor het vastzetten van de handreling aan de wand.

Spannen op de handreling met art. CORLM33.

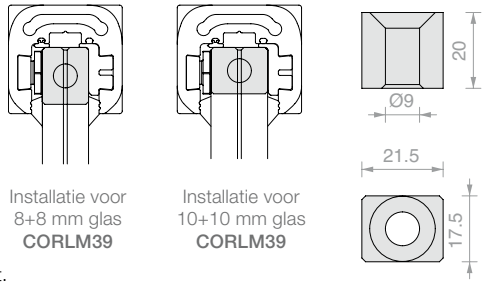

Installatie voor
8+8 mm glas
CORLM39

Installatie voor
10+10 mm glas
CORLM39

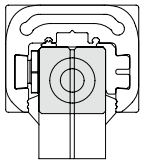

Installatie
voor 12+12 mm glas
CORLM39B

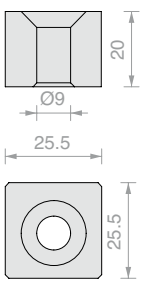

Art.	Aantal
CORLM39	1 st.
CORLM39B	1 st.



GLASHOUDERDICHTING

Materiaal: EPDM

Kleur: zwart

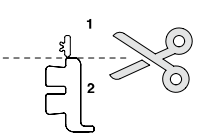

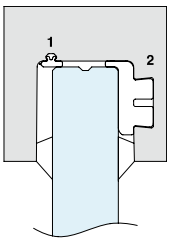

Art.	Aantal
CORLM41	1 m



DICHTING VOOR GLASKLEMMING

Materiaal: PVC

Art.	Dikte	Kleur	Aantal
GTUP2	**2** mm	Transparant	1 m
GTUP3	**3** mm	Transparant	1 m
GTUP4	**4** mm	Transparant	1 m
GTUP5	**5** mm	Transparant	1 m
GTUP6	**6** mm	Transparant	1 m

Art.	Dikte	Kleur	Aantal
GTUP2G	**2** mm	Geplooid	1 m
GTUP3G	**3** mm	Geplooid	1 m
GTUP4G	**4** mm	Geplooid	1 m
GTUP5G	**5** mm	Geplooid	1 m
GTUP6G	**6** mm	Geplooid	1 m

Art.	Dikte	Kleur	Aantal
GTUP2N	**2** mm	Zwart	1 m
GTUP3N	**3** mm	Zwart	1 m
GTUP4N	**4** mm	Zwart	1 m
GTUP5N	**5** mm	Zwart	1 m
GTUP6N	**6** mm	Zwart	1 m



4 ZELFBORENDE SCHROEVEN

Zelfborende schroeven in roestvrij staal.

Ze boren en schroeven tegelijkertijd.

Art.	Aantal
CORLM43	1 st.



SLEUTEL VOOR AANHALEN SPANNERS CORLM33

Materiaal: Roestvrij staal

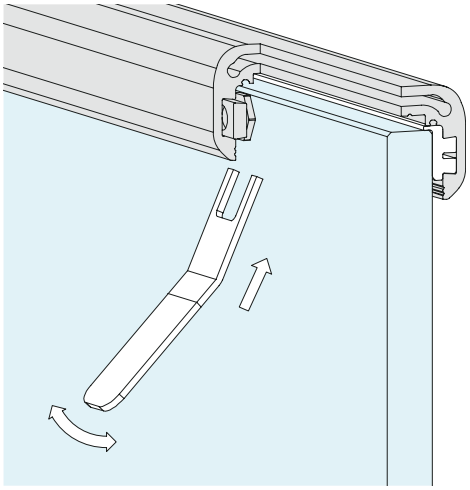

Art.	Aantal
CORLM45	1 st.





HANDRELING MET RECHTSTREEKSE BEVESTIGING

Materiaal: AISI 316 roestvrij staal

Afwerking: /8

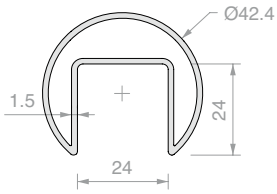

Art.	Lengte	Aantal
CORF50	**3000** mm	1 st.



DICHTING VOOR HANDRELING MET RECHTSTREEKSE BEVESTIGING

Materiaal: EPDM

Kleur: zwart

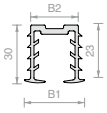

Art.	Voor glas	B1	B2	Aantal
CORFGM175	**17.5** mm	**32** mm	**24** mm	1 st.
CORFGM215	**21.5** mm	**36** mm	**28** mm	1 st.



VERBINDING OP ÉÉN LIJN VOOR HANDRELING MET RECHTSTREEKSE BEVESTIGING

Materiaal: AISI 316 roestvrij staal

Geleverd met 4 draadstangen M6

Afwerking: /8

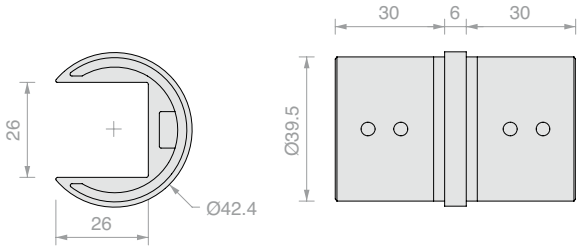

Art.	Aantal
CORF50357	1 st.



HOEKVERBINDING VOOR HANDRELING MET RECHTSTREEKSE BEVESTIGING

Materiaal: AISI 316 roestvrij staal

Geleverd met 4 draadstangen M6

Afwerking: /8

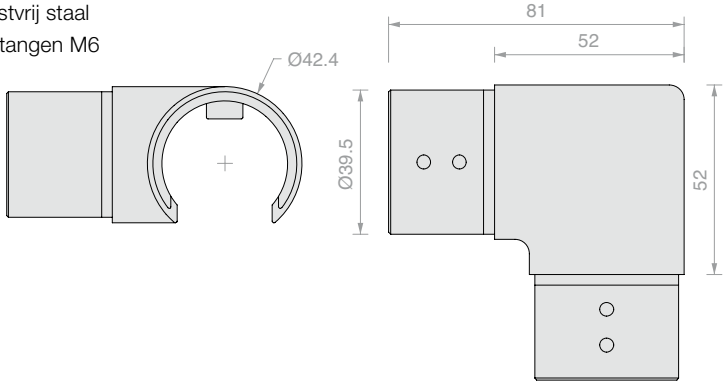

Art.	Aantal
CORF50359	1 st.



VERSTELBARE HOEKVERBINDING VOOR STIJGENDE HELLING

Materiaal: AISI 316 roestvrij staal
Geleverd met 4 draadstangen M6
Afwerking: /8

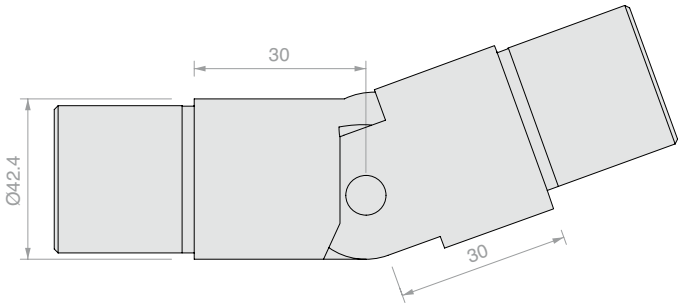

Art.	Omschrijving	Aantal
CORF-UP25-55	Hoek verstelbaar tussen **25°** en **55°**	1 st.



VERSTELBARE HOEKVERBINDING VOOR DALENDE HELLING

Materiaal: AISI 316 roestvrij staal
Geleverd met 4 draadstangen M6
Afwerking: /8

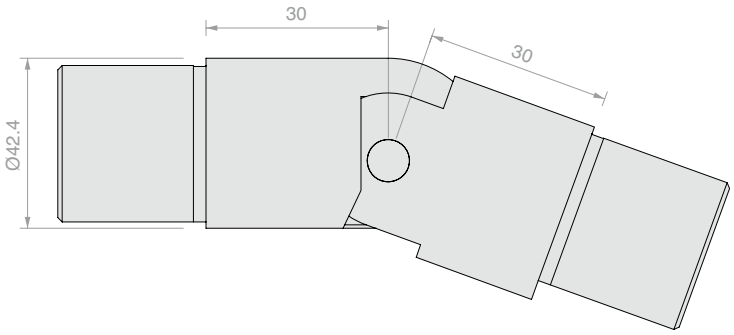

Art.	Omschrijving	Aantal
CORF-DOW25-55	Hoek verstelbaar tussen **25°** en **55°**	1 st.



EINDKAP VOOR HANDRELING MET RECHTSTREEKSE BEVESTIGING

Materiaal: AISI 316 roestvrij staal
Geleverd met 2 draadstangen M6
Afwerking: /8

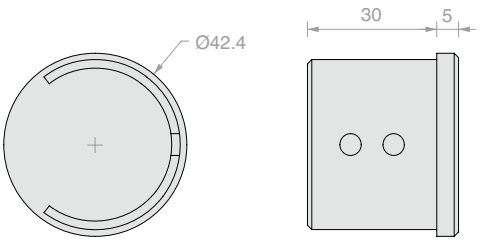

Art.	Aantal
CORF50364	1 st.

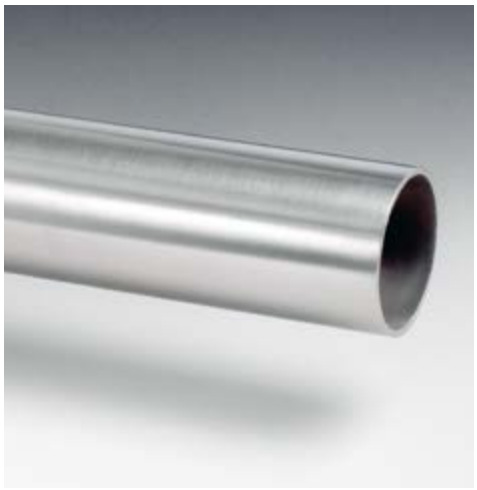

BUISVORMIGE HANDRELING

Materiaal: AISI 316 roestvrij staal

Afwerking: /8

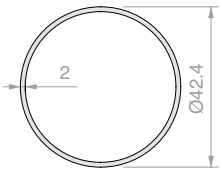

Art.	Lengte	Aantal
CORFT42316	**3000** mm	1 st.



VERBINDING OP ÉÉN LIJN VOOR BUISVORMIGE HANDRELING

Materiaal: AISI 316 roestvrij staal

Afwerking: /8

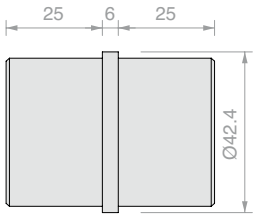

Art.	Aantal
CORFGLT4101	1 st.



SCHARNIERENDE VERBINDING VOOR BUISVORMIGE HANDRELING

Materiaal: AISI 316 roestvrij staal

Afwerking: /8

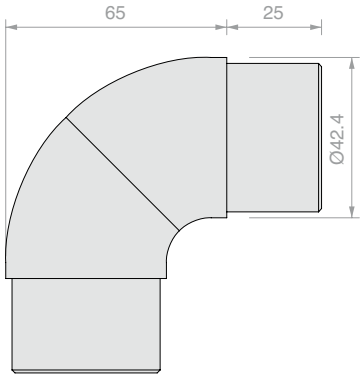

Art.	Aantal
CORFCR4140	1 st.



VERSTELBARE HOEKVERBINDING VOOR BUISVORMIGE HANDRELING

Materiaal: AISI 316 roestvrij staal

Bevestiging in positie door meegeleverde schroef.

Afwerking: /8

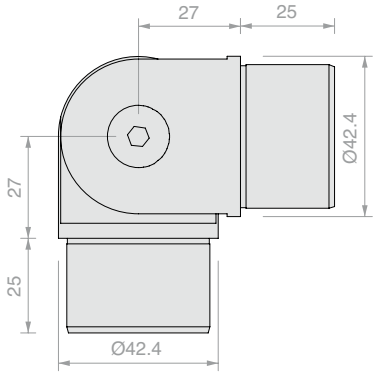

Art.	Aantal
CORF-52027	1 st.





WANDBEVESTIGING VOOR BUISVORMIGE HANDRELING

Materiaal: AISI 316 roestvrij staal

Afwerking: /8

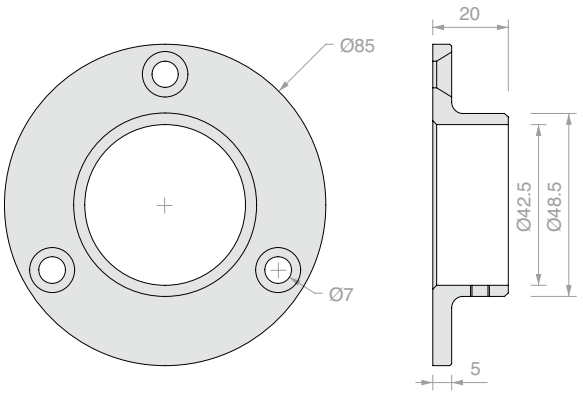

Art.	Aantal
CORFPP3110	1 st.



EINDKAP VOOR BUISVORMIGE HANDRELING

Materiaal: AISI 316 roestvrij staal

Afwerking: /8

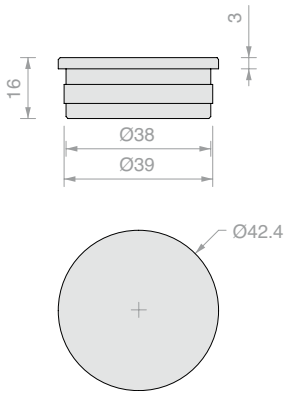

Art.	Aantal
CORFTT4301	1 st.



SCHARNIERENDE GLASBEVESTIGING VOOR BUISVORMIGE HANDRELING

Materiaal: AISI 316 roestvrij staal

Aanbevolen glasboring Ø 15 mm

Afwerking: /8

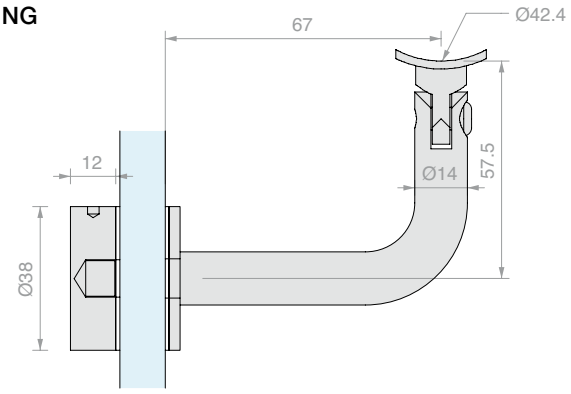

Art.	Voor glas	Aantal
CORFAV44106	Van **13.5** tot **25.5** mm	1 st.



SCHARNIERENDE WANDBEVESTIGING VOOR BUISVORMIGE HANDRELING

Materiaal: AISI 316 roestvrij staal

Afwerking: /8

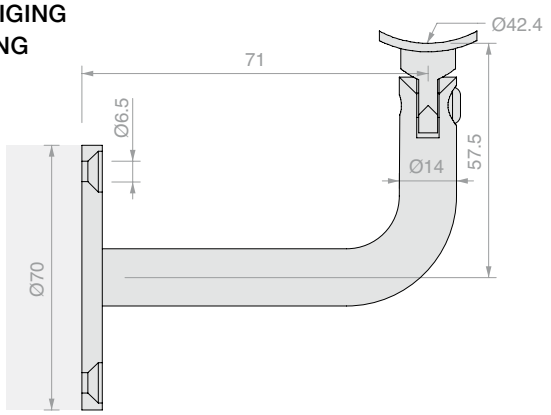

Art.	Aantal
CORFAM3075	1 st.



AFWERKINGSPROFIEL

Materiaal: AISI 316 roestvrij staal
Voor bevestiging op glas neutraal-siliconenkit gebruiken.
Afwerking: /8 /15

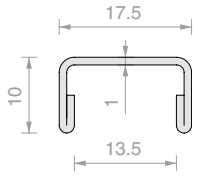

Art.	Lengte	Voor glas	Aantal
CPR66	**2500** mm	**13.5** mm	1 st.



AFWERKINGSPROFIEL

Materiaal: AISI 316 roestvrij staal
Voor bevestiging op glas neutraal-siliconenkit gebruiken.
Afwerking: /8 /15

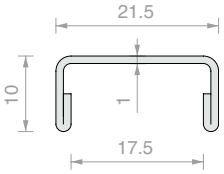

Art.	Lengte	Voor glas	Aantal
CPR88	**2500** mm	**17.5** mm	1 st.



AFWERKINGSPROFIEL

Materiaal: AISI 316 roestvrij staal
Voor bevestiging op glas neutraal-siliconenkit gebruiken.
Afwerking: /8 /15

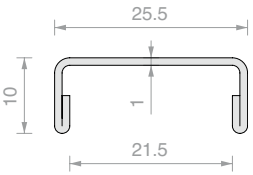

Art.	Lengte	Voor glas	Aantal
CPR1010	**2500** mm	**21.5** mm	1 st.



AFWERKINGSPROFIEL

Materiaal: AISI 316 roestvrij staal
Voor bevestiging op glas neutraal-siliconenkit gebruiken.
Afwerking: /8 /15

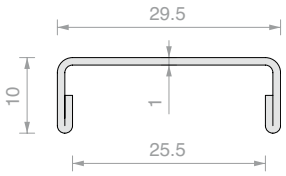

Art.	Lengte	Voor glas	Aantal
CPR1212	**2500** mm	**25.5** mm	1 st.

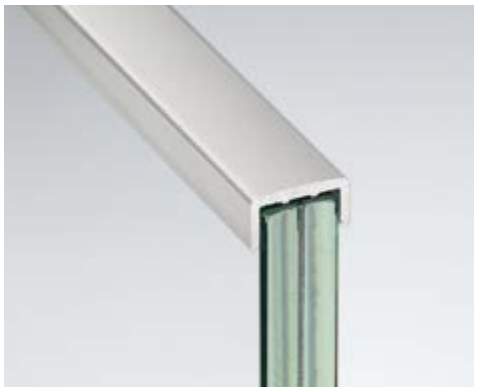

AFWERKINGSPROFIEL

Materiaal: Aluminium

Voor bevestiging op glas neutraal-siliconenkit gebruiken.

Afwerking: /10 /97 /RAL

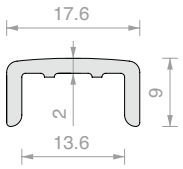

Art.	Lengte	Voor glas	Aantal
CPRAL66	**3000** mm	**13.5** mm	1 st.

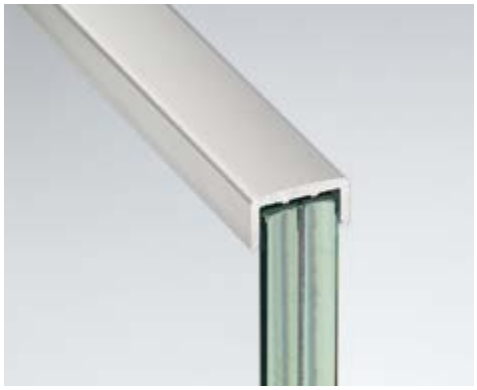

AFWERKINGSPROFIEL

Materiaal: Aluminium

Voor bevestiging op glas neutraal-siliconenkit gebruiken.

Afwerking: /10 /97 /RAL

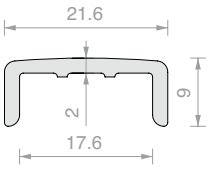

Art.	Lengte	Voor glas	Aantal
CPRAL88	**3000** mm	**17.5** mm	1 st.



AFWERKINGSPROFIEL

Materiaal: Aluminium

Voor bevestiging op glas neutraal-siliconenkit gebruiken.

Afwerking: /10 /97 /RAL

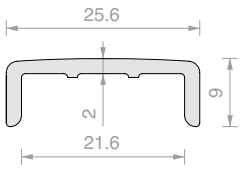

Art.	Lengte	Voor glas	Aantal
CPRAL1010	**3000** mm	**21.5** mm	1 st.

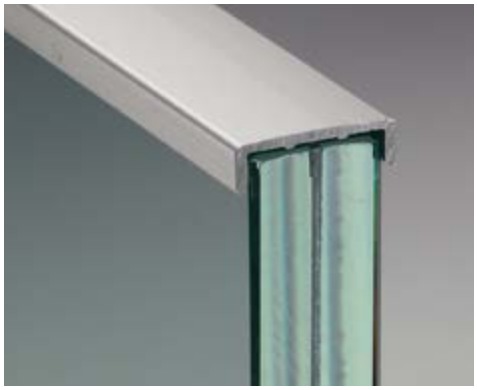

AFWERKINGSPROFIEL

Materiaal: Aluminium

Voor bevestiging op glas neutraal-siliconenkit gebruiken.

Afwerking: /10 /97 /RAL

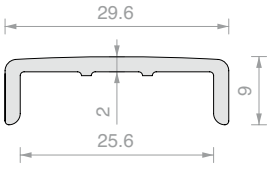

Art.	Lengte	Voor glas	Aantal
CPRAL1212	**3000** mm	**25.5** mm	1 st.

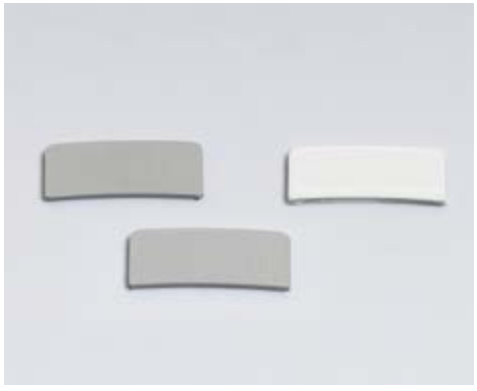

EINDKAP VOOR CPRAL

Materiaal: Aluminium

Afwerking: /10 /97 /RAL

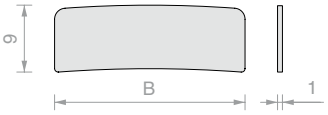

Art.	B	Aantal
CPRAL66TP	**17.6** mm	1 st.
CPRAL88TP	**21.6** mm	1 st.
CPRAL1010TP	**25.6** mm	1 st.
CPRAL1212TP	**29.6** mm	1 st.

LED

Voor toepassingen van meer dan 5 meter LEDSTRIPS is het raadzaam om meerdere voedingen te gebruiken om de effecten van natuurlijke spanningsdalingen te verminderen. Toepassingen met verschillende vertakkingen zijn mogelijk, mits de DRIVERS voldoende sterk zijn. Waar van toepassing wordt het gebruik van siliconenkit voor buiten aanbevolen om de bedrading afdoende te beschermen tegen weersinvloeden. Voor de aansluiting van de LEDSTRIP op het stroomnet wordt de tussenkomst van een gekwalificeerde monteur aangeraden.

LEDSTRIP: decoratieve verlichting van de glasplaat (aanbevolen LEDST001)

Het decoratieve verlichtingseffect van het glas kan defecten aan het oppervlak en in de platen accentueren. Ze veroorzaken een effect met licht-diffusie. Deze defecten worden meestal duidelijker naarmate de lichtintensiteit toeneemt: er wordt geadviseerd zeer zorgvuldig te werk te gaan bij de productie van de platen en om LEDSTRIPS te gebruiken met een niet te hoge lichtintensiteit.

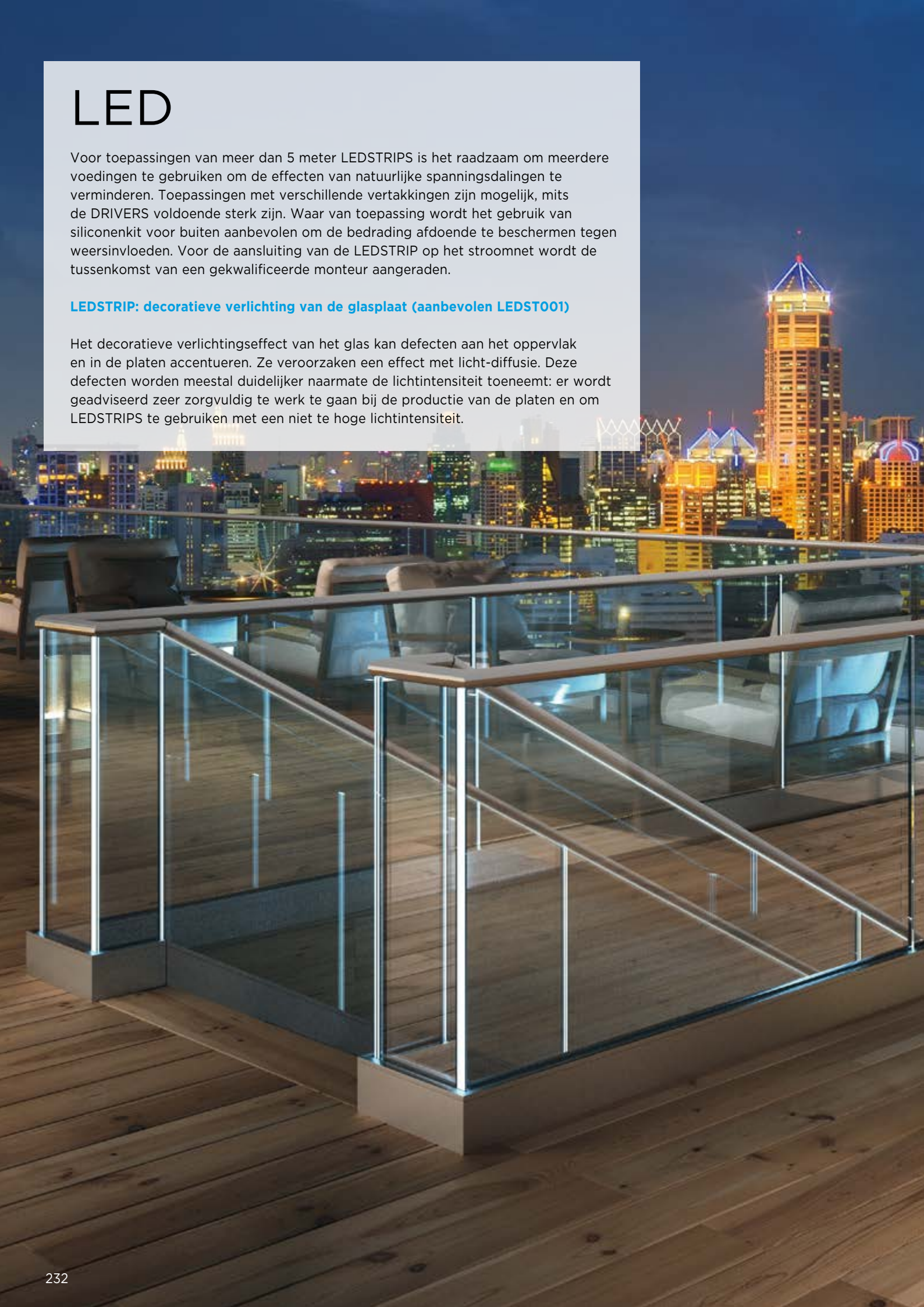

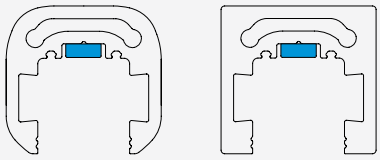

LED STRIP IP66

Ook geschikt voor buiten
Input: 24V DC, Vermogen 9,6W/m
L=5000 mm - 140 LED/m - lm/m 922 - lm/W 96
CCT 4000K Wit

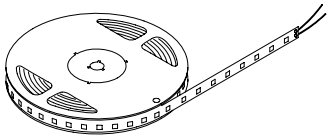

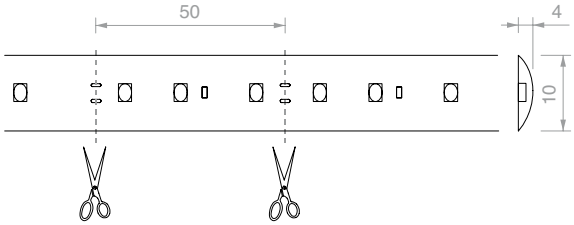

Art.	Aantal
LEDST001	1 st.

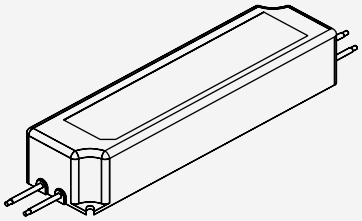

VOEDING 24V DC IP67

Ook geschikt voor buiten
Input: 100 - 240V AC
Output: 24V DC vermogen 35W, 60W, 100W, 150W
Kabels IN/OUT - Beschermingsklasse 2

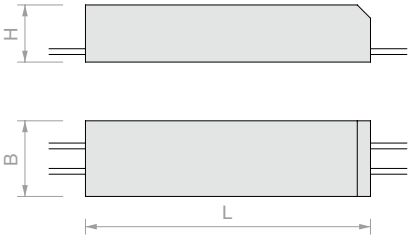

Art.	Omschrijving	H	P	L	Aantal
LED24035IP	24V DC 35W IP67	**30** mm	**40** mm	**150** mm	1 st.
LED24060IP	24V DC 60W IP67	**32** mm	**42** mm	**162** mm	1 st.
LED24100IP	24V DC 100W IP67	**37** mm	**52** mm	**190** mm	1 st.
LED24150IP	24V DC 150W IP67	**38** mm	**68** mm	**222** mm	1 st.

AANBEVELINGEN VOOR EEN CORRECTE INSTALLATIE:

- Let op de polariteit van de producten.
- Gebruik uitsluitend in 24V DC gestabiliseerde voedingen.
- Kies na het berekenen van de totale vermogensopname van de te installeren apparatuur een voeding die altijd een belastingsmarge heeft die 15/20% hoger is dan berekend.
- Schakel bij onderhoud de spanning uit.

Meerdere apparaten parallel aansluiten:
Om schade aan de LED's te voorkomen, moet u alle verbindingen tot stand brengen voordat u de stroom inschakelt
Max. continue lengte 5 meter.
Voorbeeld: Lengte STRIP 3 m type LEDSTRIP 1 24V DC MAX 9.6 W/m (Art.LEDST001)
Keuze voedings-DRIVER: vermogensopname type LED x lengte led + 15%
(minimaal extra als gevolg van spanningsval) 9.6 x 3 x 1.15 = 33.15 W (MIN).
De te kiezen voedings-DRIVER: 24V DC 35 W (Art. LED24035IP)
Complete lijst artikelen: LEDST001, 1st, LED24035IP, 1st.

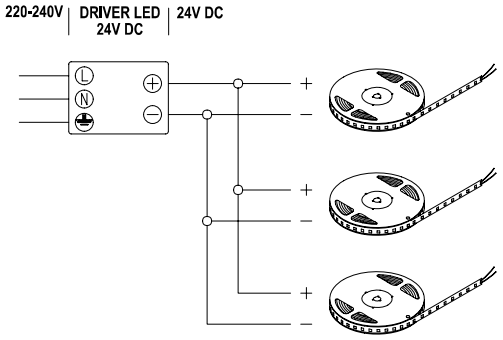



SPECIALE EN RAL-AFWERKINGEN
OP AANVRAAG*

RAL 9005 MAT/R2 | RAL 7021 MAT/R14 | RAL 7016 MAT/R13 | RAL 7024 MAT/R20 | RAL RUBIGO /R25 | RAL 1004 GLANZEND/R23 | RAL 9010 GLANZEND/RAL

KLASSE 20 Minimale dikte anodisatie 20 micron
Geschikt voor installatie buiten, zelfs in agressieve omgevingen

QUALITAL

* productietijden voor op aanvraag gelakte afwerkingen moeten van geval tot geval worden beoordeeld.
Houd rekening met productietijden en minimale bestelhoeveelheden voor geanodiseerde afwerkingen, van geval tot geval te beoordelen.

RAL-KLEUREN OP AANVRAAG

ANTI-KRASBESCHERMING
OP VERZOEK IS HET MOGELIJK OM DE ZICHTBARE ZIJDEN VAN DE PROFIELEN TE BESCHERMEN OM KRASSEN TIJDENS DE INSTALLATIE TE VOORKOMEN

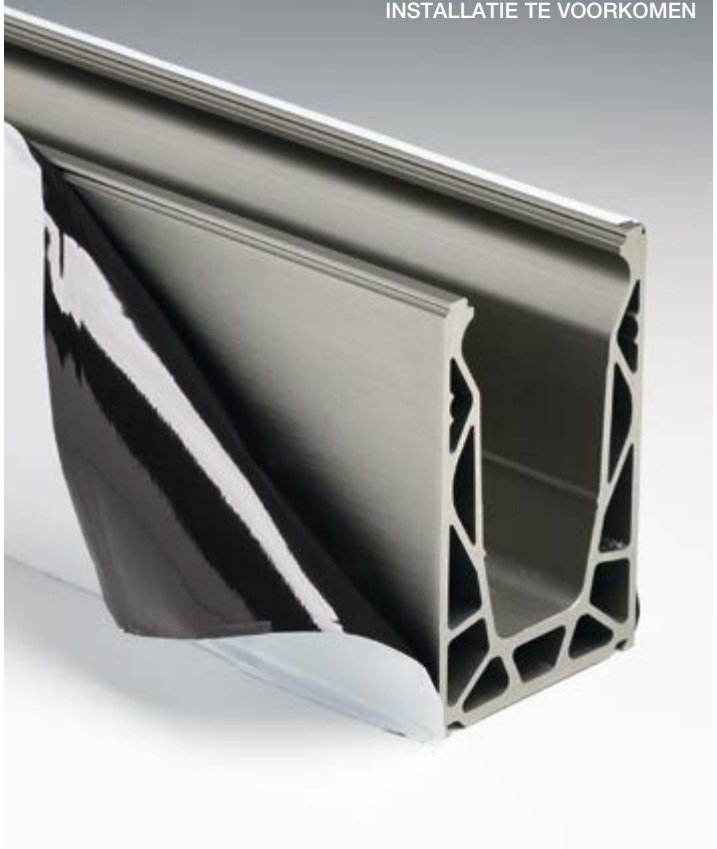

MAATWERK
OP AANVRAAG



ONZE DIENSTEN TOT UW BESCHIKKING

Customer care



Snelle orderafhandeling en verzending



Disclaimer: de onderstaande informatie is uitsluitend voor informatieve doeleinden en kan worden herzien en bijgewerkt.

INSTRUCTIES VOOR INSTALLATIE

Houd tijdens de installatie rekening met het volgende:

- Gebruik neutrale schoonmaakmiddelen om vuil, vetvlekken en lijmresten te verwijderen. Gebruik geen schurende materialen.
- Om bij aluminium profielen de na het anodiseren gemaakte sneden en gaten tegen corrosie te beschermen, adviseren wij het gebruik van afdichtingsmiddelen (bijvoorbeeld siliconen of butyl), lakken (bijvoorbeeld metallic zinkspray) of andere geschikte corrosieremmers.

Als de installatie plaatsvindt in de winter, wordt aanbevolen om rekening te houden met de thermische uitzettingen die in de zomer zullen plaatsvinden als gevolg van de stijging van de omgevingstemperatuur. Zorg voor geschikte dilatatievoegen.
De thermische uitzettingscoëfficiënt van aluminium is 2,3x10-5 °C-1: als de temperatuurstijging bijvoorbeeld gelijk is aan 35°C, bedraagt de uitzetting van een stang van 3 m 2,3x10-5 °C-1 x 35° C x 3m = 2,4x10-3 m, oftewel 2,4 mm.

Anodisatie

Anodisatie (ook wel anodische oxidatie genoemd) is een elektrochemisch proces waarbij de vorming van oxide (aluminiumoxide) wordt geïnduceerd op het oppervlak van de aluminiumextrusie. **Deze behandeling geeft het product de volgende kenmerken:**
• corrosiebestendig • hard oppervlak • slijtbestendig
De kleur die de producten hebben gekregen is puur esthetisch en heeft geen gevolgen voor het beschermende vermogen van de anodisatie.

Het is de bedoeling dat de klant op door Saint-Gobain Logli S.r.l. verkochte profielen in onbewerkt aluminium, dus zonder anodisatie of lak, een geschikte coating laat aanbrengen. De klant ontheft Saint-Gobain Logli S.r.l. van elke verantwoordelijkheid voor eventuele problemen die voortvloeien uit het gebruik van onbewerkte materialen. De klant neemt eveneens alle verantwoordelijkheid op zich met betrekking tot de afwerking die hij op het onbewerkte profiel aanbrengt.

Opmerking: Galvanische corrosie: een fenomeen dat kan optreden op het grensvlak tussen twee verschillende metalen in de aanwezigheid van een elektrolyt (bijvoorbeeld water, vooral zout water). Dit is een elektrochemisch proces dat ervoor zorgt dat het metaal met het laagste elektrische potentieel oplost. Bij de meest voorkomende metaalcombinaties is het vrijwel altijd aluminium dat de rol van anode speelt en daardoor corrodeert. Uiteraard gebeurt dit alleen als het aluminium oppervlak niet voldoende beschermd is.

Onderhoud en reiniging

Periodieke reiniging van het product is cruciaal om het oorspronkelijke voorkomen te behouden. In een maritieme omgeving of in een stedelijke omgeving (vervuilende emissies in de atmosfeer) wordt aanbevolen om de oppervlakken ten minste om de drie maanden schoon te maken. In relatief schonere buitenomgevingen wordt schoonmaken om de zes maanden aanbevolen. Ook voor installaties binnen wordt aanbevolen om het product minstens één keer per jaar schoon te maken. Wassen kan met warm water en neutrale zeep; gebruik een zachte doek of een niet-schurende spons. Grondig spoelen met schoon water. Drogen met een zachte doek.

INDEX
DEEL 1

Art.	Pag.
ATP452	186
ATP50	182
ATP50315	185
ATP503215	185
ATP503365	185
ATP50365	185
ATP515	184
ATP5215	184
ATP5365	184
ATP565	184
ATP60	179
ATT10	202
ATT15	202
ATT20	202
ATT40	204
ATT45	204
ATT50	204
BFM975-10-A4	195
BFM975-10-ZN	195
BFM975-12-A4	195
BFM975-12-ZN	195
BFM975-14-A4	195
BFM975-14-ZN	195
CH12EXA	176
CH12EXA	194
CHSETT19	176
CHSETT19	194
CHSETT32	176
CHSETT32	194
CORF-52027	227
CORF-DOW25-55	226
CORF-UP25-55	226
CORF50	225
CORF50357	225
CORF50359	225
CORF50364	226
CORFAM3075	229
CORFAV44106	229
CORFCR4140	227
CORFGLT4101	227
CORFGM175	225
CORFGM215	225
CORFPP3110	229
CORFT42316	227
CORFTT4301	229
CORLM01	220
CORLM03	220
CORLM05	220
CORLM07	220
CORLM09	220
CORLM11	220
CORLM13	220
CORLM15	220
CORLM17	221
CORLM1730C	215
CORLM1730S	217
CORLM1760C	215
CORLM1760S	217
CORLM19	221
CORLM21	221
CORLM2130C	216
CORLM2130S	218
CORLM2160C	216
CORLM2160S	218
CORLM23	221
CORLM25	221
CORLM2530C	216
CORLM2530S	218
CORLM255C.30	220
CORLM255C.60	220
CORLM255S.30	220
CORLM255S.60	220
CORLM2560C	216
CORLM2560S	218
CORLM27	221
CORLM29	221
CORLM31	221
CORLM33	222
CORLM35	222
CORLM37	222
CORLM39	222
CORLM39B	222
CORLM41	223
CORLM43	223
CORLM45	223
CORLM55	221
CORLM57	221
CORLM59	221
CORLM61	221
CPR1010	230
CPR1212	230
CPR66	230
CPR88	230
CPRAL1010	231
CPRAL1010TP	231
CPRAL1212	231
CPRAL1212TP	231
CPRAL66	231
CPRAL66TP	231
CPRAL88	231
CPRAL88TP	231
DEX934-10-A4	195
DEX934-10-ZN	195
DEX934-12-A4	195
DEX934-12-ZN	195
DEX934-14-A4	195
DEX934-14-ZN	195
DF100.15	130
DF100.30	130
DF100.60	130
DF101.15	131
DF101.30	131
DF101.60	131
DF1010	129
DF1010.60	129
DF1012DK.15	122
DF1012DK.30	122
DF1012DK.60	122
DF1012FR.15	123
DF1012FR.30	123
DF1012FR.60	123
DF1012LM.15	122
DF1012LM.30	122
DF1012LM.60	122
DF1012SP.15	123
DF1012SP.30	123
DF1012SP.60	123
DF104.15	135
DF104.30	135
DF104.60	135
DF105.15	133
DF105.30	133
DF105.60	133
DF116.15	135
DF116.30	135
DF116.60	135
DF12072AL	137
DF12080AL	137
DF1212255	128
DF1212DKKIT.15	104
DF1212DKKIT.30	104
DF1212DKKIT.60	104
DF1212FRKIT.15	110
DF1212FRKIT.30	110
DF1212FRKIT.60	110
DF1212KIT12	128
DF1212LMKIT.15	100
DF1212LMKIT.30	100
DF1212LMKIT.60	100
DF1212SPKIT.15	114
DF1212SPKIT.30	114
DF1212SPKIT.60	114
DF12772AL	138
DF12774AL	140
DF12780AL	138
DF147L.15	132
DF147L.30	132
DF147L.60	132
DF15PICOKIT.15	92
DF15PICOKIT.30	92
DF15PICOKIT.60	92
DF15XPKIT.15	86
DF15XPKIT.30	86
DF15XPKIT.60	86
DF17072AL	138
DF17080AL	138
DF1721	127
DF1721KIT6	127
DF1721MR	127
DF1721MRKIT3	127
DF204.15	132
DF204.30	132
DF204.60	132
DF2121	127
DF2121KIT6	127
DF2121MR	127
DF2121MRKIT3	127
DF216.15	132
DF216.30	132
DF216.60	132
DF25	146
DF2525	146
DF2TPAL	137
DF4TPAL	137
DF66PICOKIT.15	90
DF66PICOKIT.30	90
DF66PICOKIT.60	90
DF66XPKIT.15	84
DF66XPKIT.30	84
DF66XPKIT.60	84
DF810DK.15	119
DF810DK.30	119
DF810DK.60	119
DF810DK17KIT.15	58
DF810DK17KIT.30	58
DF810DK17KIT.60	58
DF810DK21KIT.15	60
DF810DK21KIT.30	60
DF810DK21KIT.60	60
DF810FR.15	119
DF810FR.30	119
DF810FR.60	119
DF810FR17KIT.15	64
DF810FR17KIT.30	64
DF810FR17KIT.60	64
DF810FR21KIT.15	66
DF810FR21KIT.30	66
DF810FR21KIT.60	66
DF810LM.15	118
DF810LM.30	118
DF810LM.60	118
DF810LM17KIT.15	44
DF810LM17KIT.30	44
DF810LM17KIT.60	44
DF810LM21KIT.15	46
DF810LM21KIT.30	46
DF810LM21KIT.60	46
DF810MF.15	120
DF810MF.30	120
DF810MF.60	120
DF810MF17KIT.15	70
DF810MF17KIT.30	70
DF810MF17KIT.60	70
DF810MF21KIT.15	72
DF810MF21KIT.30	72
DF810MF21KIT.60	72
DF810MR.15	118
DF810MR.30	118
DF810MR.60	118
DF810MR17KIT.15	50
DF810MR17KIT.30	50
DF810MR17KIT.60	50
DF810MR21KIT.15	52
DF810MR21KIT.30	52
DF810MR21KIT.60	52
DF810SP.15	120
DF810SP.30	120
DF810SP.60	120
DF810SP17KIT.15	76
DF810SP17KIT.30	76
DF810SP17KIT.60	76
DF810SP21KIT.15	78
DF810SP21KIT.30	78
DF810SP21KIT.60	78
DF8801.15	135
DF8801.30	135
DF8801.60	135
DF8803.15	134
DF8803.30	134
DF8803.60	134
DF88PICOKIT.15	94
DF88PICOKIT.30	94
DF88PICOKIT.60	94
DF88XPKIT.15	88
DF88XPKIT.30	88

Art.	Pag.
DF88XPKIT.60	88
DFA72054	136
DFA7230	136
DFA7260	136
DFA80054	136
DFA8030	136
DFA8060	136
DFAD17	127
DFAD17MR	127
DFCLS72.30	147
DFCLS80.30	147
DFDK05.15	133
DFDK05.30	133
DFDK05.60	133
DFDK07.15	130
DFDK07.30	130
DFDK07.60	130
DFDKTP08AL	138
DFDKTP10AL	139
DFDKTP17AL	138
DFDKTP21AL	139
DFDKTP23AL	140
DFDKTP27AL	140
DFDKTP29AL	139
DFDKTP31AL	139
DFFH10A4	149
DFFH10ZN	149
DFFH12A4	149
DFFH12ZN	149
DFFLEX01	148
DFFLEX03	148
DFFLEX05	148
DFFORO10	126
DFFORO15	126
DFFORO2815	126
DFFOROAS	124
DFFOROAS	125
DFFOROAS2	124
DFFOROAS2	125
DFFOROAS4	124
DFFOROAS4	125
DFFOROAS9	124
DFFOROAS9	125
DFFORODR	124
DFFORODR2	124
DFFORODR4	124
DFFORODR9	124
DFFORODRAS	125
DFFORODRAS	126
DFFORODRAS2	125
DFFORODRAS2	126
DFFORODRAS4	125
DFFORODRAS4	126
DFFORODRAS9	125
DFFORODRAS9	126
DFGD	137
DFMAK21	148
DFP100.15	133
DFP100.30	133
DFP100.60	133
DFP135	128
DFP150	128
DFP15G01	129
DFP15G01.03	129
DFP15G01.60	129
DFP15KIT12	128
DFP175	128
DFP66KIT12	128
DFP7562AL	142
DFP7562UAL	142
DFP88.15	121
DFP88.30	121
DFP88.60	121
DFP88G01	129
DFP88G01.03	129
DFP88G01.60	129
DFP88KIT12	128
DFP88TEC	146
DFP88TECG	146
DFPG03	129
DFPG03.03	129
DFPG03.60	129
DFPTASA4	149
DFPTASHEXZN	149
DFPTASZN	149
DFS03.15	131
DFS03.30	131
DFS03.60	131
DFS09.15	134
DFS09.30	134
DFS09.60	134
DFS11.15	134
DFS11.30	134
DFS11.60	134
DFS13083AL	143
DFS13090AL	143
DFS15.15	130
DFS15.30	130
DFS15.60	130
DFS17.15	131
DFS17.30	131
DFS17.60	131
DFSA121054	136
DFSA12130	136
DFSA12160	136
DFSPTP08AL	141
DFSPTP10AL	141
DFSPTP12AL	141
DFSPTP14AL	142
DFSPTP17AL	143
DFSPTP21AL	144
DFSPTP23AL	144
DFSPTP27AL	144
DFTAG90	148
DFTAGLIO	148
DFTEC1010	146
DFTEC1010G	146
DFTEC1212	146
DFTEC1212G	146
DFTEC88	146
DFTEC88G	146
DFUT01	127
DFXP135	128
DFXP150	128
DFXP15KIT12	128
DFXP175	128
DFXP66KIT12	128
DFXP88.15	121
DFXP88.30	121
DFXP88.60	121
DFXP88KIT12	128
DISTB40	187
DISTB50	188
DISTCOFIS11	186
DISTCOFIS12	186
DISTCOFISR	186
EVOBOR304	175
EVOBOR304DIST	176
EVOBOR316	175
EVOBOR316DIST	176
EVODR304	173
EVODR304DIST	176
EVODR316	173
EVODR316DIST	176
EVODRG	176
EVOFIX304	174
EVOFIX316	174
FIXBORK1	203
FIXBORK40	205
FIXGHIERA10	203
FIXGHIERA40	205
FIXGHIERA8	203
GTUP2	223
GTUP2G	223
GTUP2N	223
GTUP3	223
GTUP3G	223
GTUP3N	223
GTUP4	223
GTUP4G	223
GTUP4N	223
GTUP5	223
GTUP5G	223
GTUP5N	223
GTUP6	223
GTUP6G	223
GTUP6N	223
LED24035IP	151
LED24035IP	233
LED24060IP	151
LED24060IP	233
LED24100IP	151
LED24100IP	233
LED24150IP	151
LED24150IP	233
LEDST001	151
LEDST001	233
MA402	211
MBLK180	212
MBLK90	212
MGS21	210
MGS21255	210
MGSR01	209
MGSR11	208
MGSR13	209
MGSR31	208
MGSR31255	208
MONACC	213
MONCH16	213
MQ404-AISI316	201
MQ408-AISI316	201
MQ504-AISI316	201
MQ508-AISI316	201
MQ602-AISI316	207
MQ60490-316	207
MQ606LIN-316	207
MQ702-AISI316	207
MQ70490-316	207
MQ706LIN-316	207
MQC54-AISI316	201
MQC58-AISI316	201
MQC72-AISI316	207
MQC7490-316	207
MQC76LIN-316	207
MS1207.006	210
MS1207.008	210
MS1207.010	210
MS1207.012	210
MS1207.087	210
MS1207.107	210
MS1207.127	210
MS1250	211
PVTB	205
PVTS	205
RON125-10-A4	195
RON125-10-ZN	195
RON125-12-A4	195
RON125-12-ZN	195
RON125-14-A4	195
RON125-14-ZN	195
SB-BORK	181
SB-BORK	193
SB148	192
SB200K	191
SB200ST	193
SB40DR	180
SB40DR	193
SB48DR	180
SBSTACC	193
UT200	194
UT200	213
UT250	194
UT250	213
UT300	194
UT300	213
UTC200R	194
UTC200R	213
UTC250R	194
UTC250R	213
UTC300R	194
UTC300R	213

CATALOGUS

BUITENTOEPASSINGEN

logli
SAINT-GOBAIN

BUITENTOEPASSINGEN



SYSTEMEN VOOR LUIFELS
MET STRUCTUREEL PROFIEL



LA PENSILINA
Pag. 26



LUMIA
Pag. 38

LUIFELSYSTEMEN
MET TREKSTANGEN



CANOPY LIGHT
Pag. 66



GLASS CANOPY
Pag. 74

SCHUIFDEURENSYSTEMEN



ATRIVANT
Pag. 94

KLEMMEN



POOL
Pag. 110

SYSTEMEN VOOR
GEVELS



SPIDER SERIE FLUIDO
Pag. 112



SPIDER SERIE SP
Pag. 120

LUIFELS VAN LOGLI

Onze systemen voor luifels bieden oplossingen voor elke smaak en garanderen altijd hoge weerstandsprestaties.

Kies tussen de elegantie van een draagprofiel of de technologie van zichtbare trekstangen. LOGLI-systemen hebben vele mogelijkheden, allemaal voorzien van technische fiches.

LOGLI combineert het comfort van een overkapping met de schoonheid van glas en de veiligheid van een getest product.

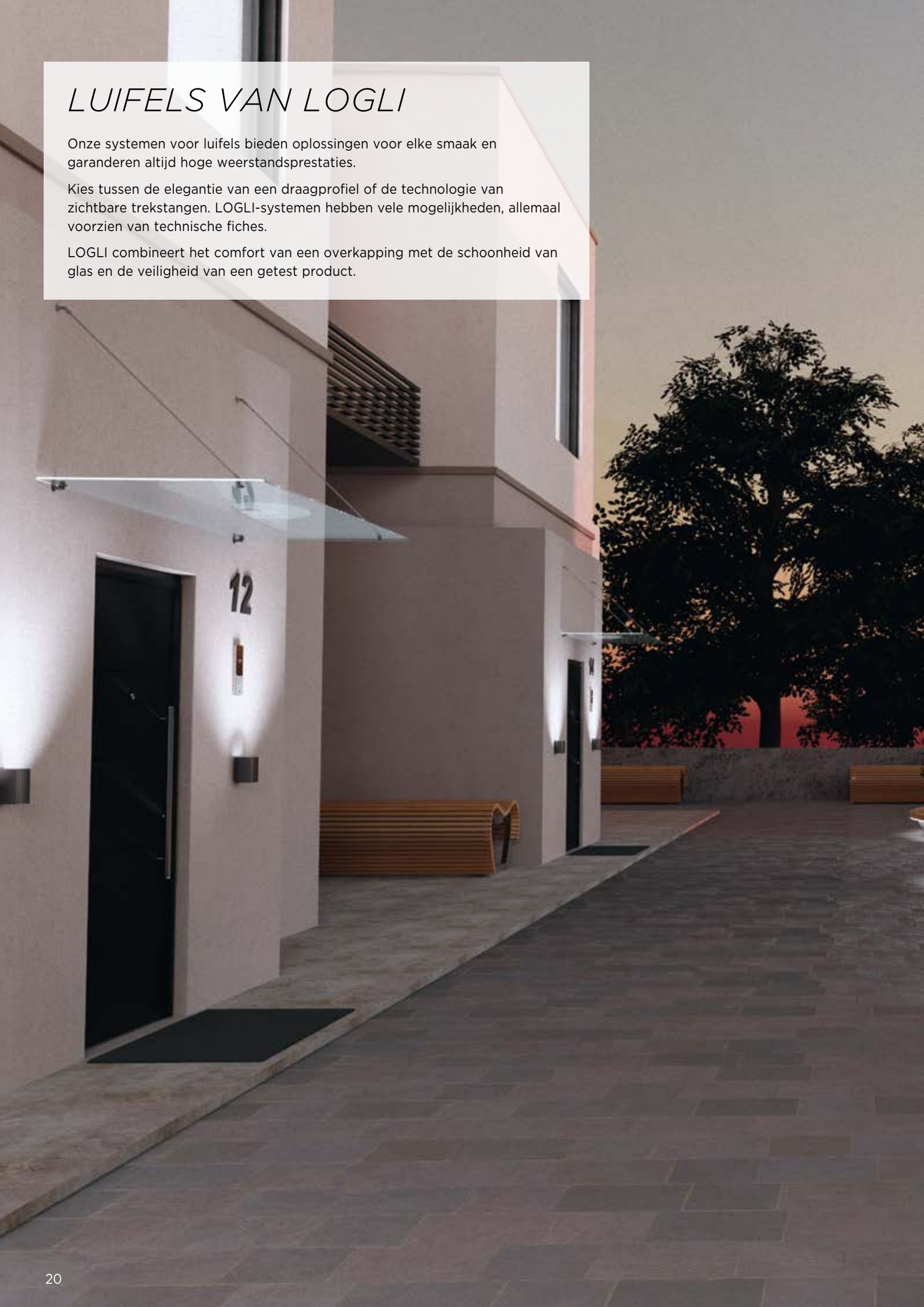



LA PENSILINA

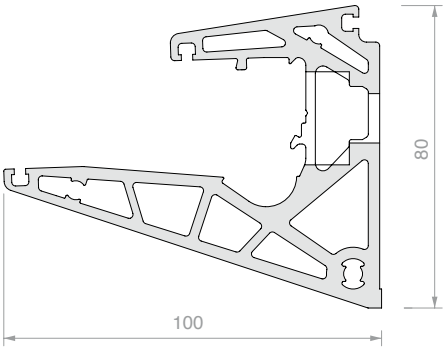

- Overhang tot 1,2 meter

- Voor 8+8 mm glas

- Installatie zonder glasboring

- Mogelijkheid tot het plaatsen van een anti-extractie pin

Ontworpen voor het plaatsen van een enkel glas in profielen tot 3 meter lengte

In de profielen La Pensilina kunnen LED-strips worden geplaatst voor esthetische verlichting van de glasplaat.



Aanspannen met EasySpeed-nokken zorgt voor een snelle en eenvoudige installatie



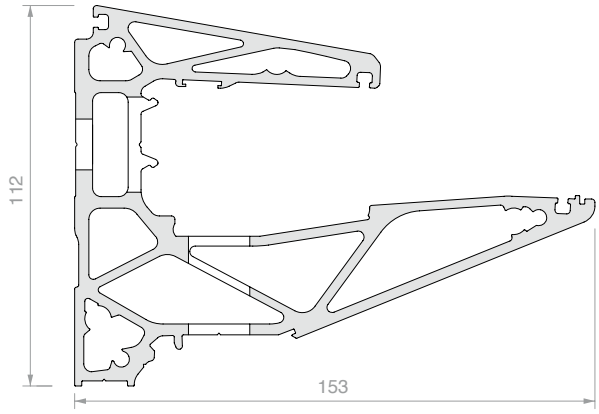

LUMIA

- Overhang tot 1,5 meter

- Voor 8+8 mm en 10+10 mm glas

- Installatie zonder glasboring

- Mogelijkheid tot het plaatsen van een anti-extractie pin

Met LUMIA heeft u de mogelijkheid om glas en profielen in één lijn te plaatsen, maar u kunt ook hoekconfiguraties creëren

Er is een speciale afdekking voorzien om LED-strips te kunnen plaatsen voor functionele verlichting van de onderliggende ruimtes

CANOPY LIGHT

- Overhang tot 1,5 meter

- Kleine afmetingen van de componenten

- Voor 5+5 mm tot 8+8 mm glas

- Voor elke bestelling maakt onze klantenservice technische tekeningen en biedt ondersteuning bij de uitvoering van de luifel

Het trekstangsysteem “Canopy Light” is ontworpen voor zo klein mogelijke bevestigingen en korte installatietijden

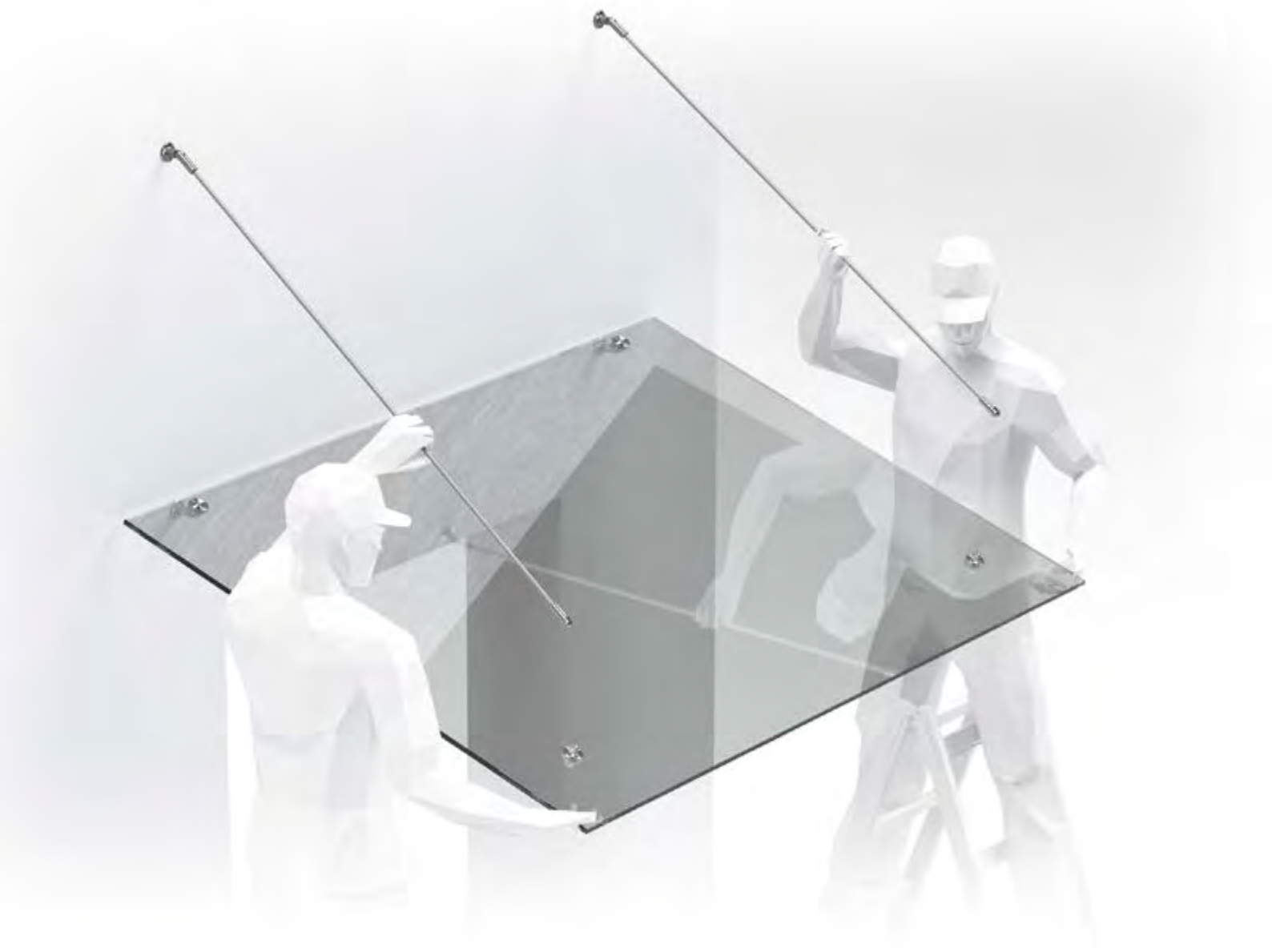

GLASS CANOPY

- Overhang tot 2 meter met een enkele trekstang

- Mogelijkheid tot installatie op één lijn met gedeelde trekstangen, een veelzijdig en aanpasbaar systeem

- Voor 10+10 mm en 12+12 mm glas

- Voor elke bestelling maakt onze klantenservice technische tekeningen en biedt ondersteuning bij de uitvoering van de luifel

Het model “Glass Canopy” is volledig aanpasbaar,
zodat u alle oplossingen kunt creëren die u nodig hebt



La Pensilina

Light balance

Uitgebalanceerde proporties en minimale vormen definiëren La Pensilina en geven een strakke en lichte uitstraling aan de buitenruimtes.





KIT LA PENSILINA

VOOR 8+8 MM GLAS
Materiaal: Aluminium
Afwerking: /10 /88 /97 /RAL

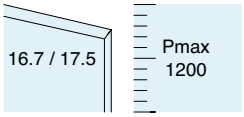



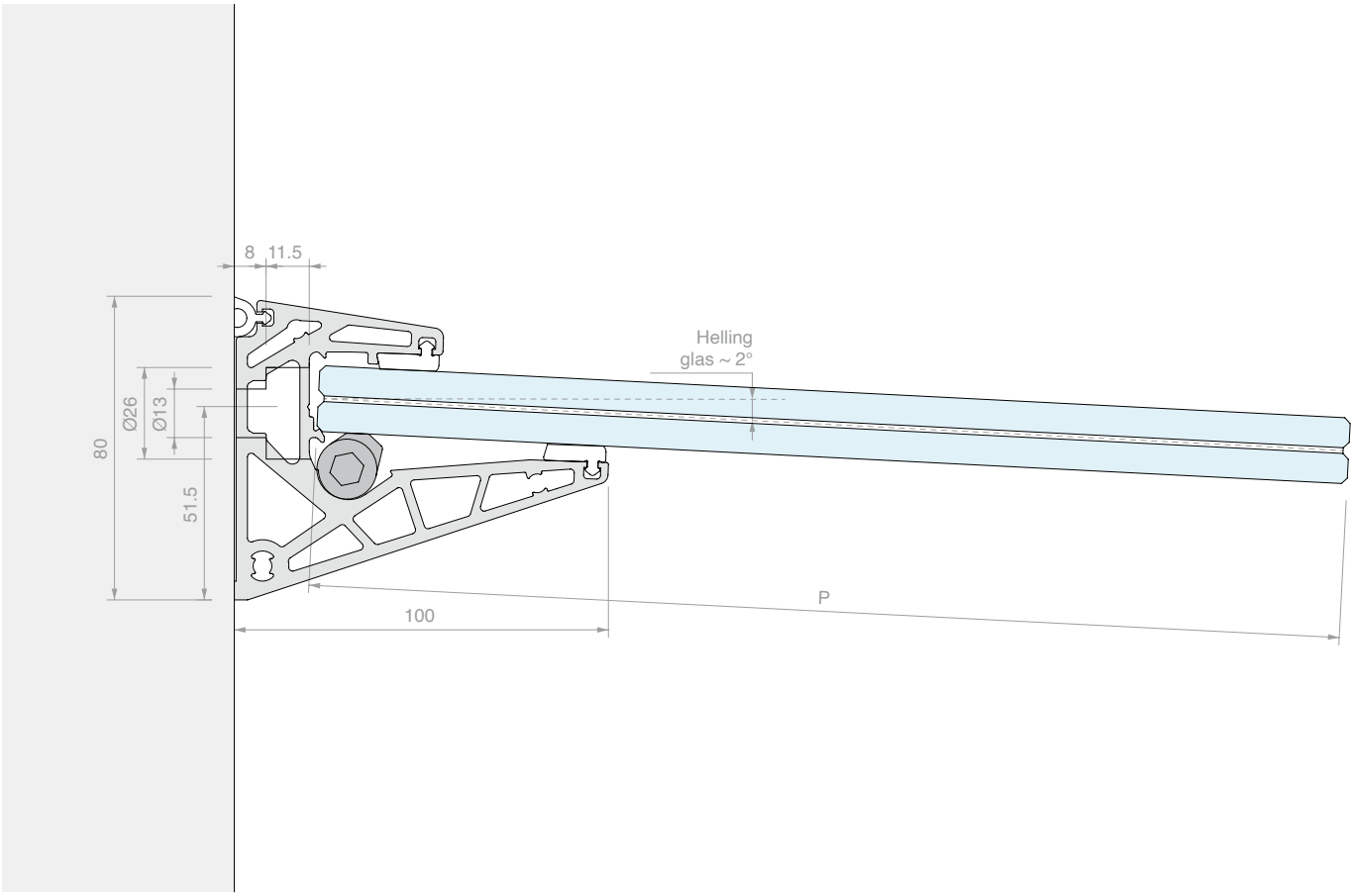

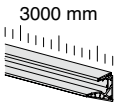

Inhoud van de kit:

Art.	Omschrijving	Aantal
PENP30	Profiel	1 st.
PENGRY	Set voor glasbevestiging	1 st.
PENG01	Platte dichting	6 m
PENG03	Dichting voor wandafdichting	3 m
PENT01	2 eindkappen	1 st.

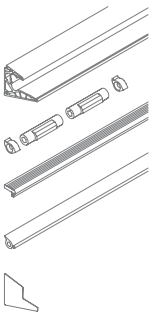

Art.	Lengte	Aantal
PENKIT30	**3000** mm	1 st.

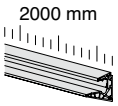

Inhoud van de kit:

Art.	Omschrijving	Aantal
PENP20	Profiel	1 st.
PENGRY	Set voor glasbevestiging	1 st.
PENG01	Platte dichting	4 m
PENG03	Dichting voor wandafdichting	2 m
PENT01	2 eindkappen	1 st.

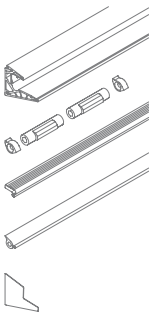

Art.	Lengte	Aantal
PENKIT20	**2000** mm	1 st.

LEDINFO p. 60

TECH-NISCHE INFO p. 34/36

N.	Art.
1	**PENKIT**

Optioneel:

N.	Art.	Omschrijving
2	**PENC01SIAEST**	Anti-extractie pinnen
3	**PENT05**	2 open eindkappen
4	**PENT03**	2 eindkappen met schroeven
5	**LEDST001**	Ledstrip 1
6	**DFP88G01**	Dichting met korte lip

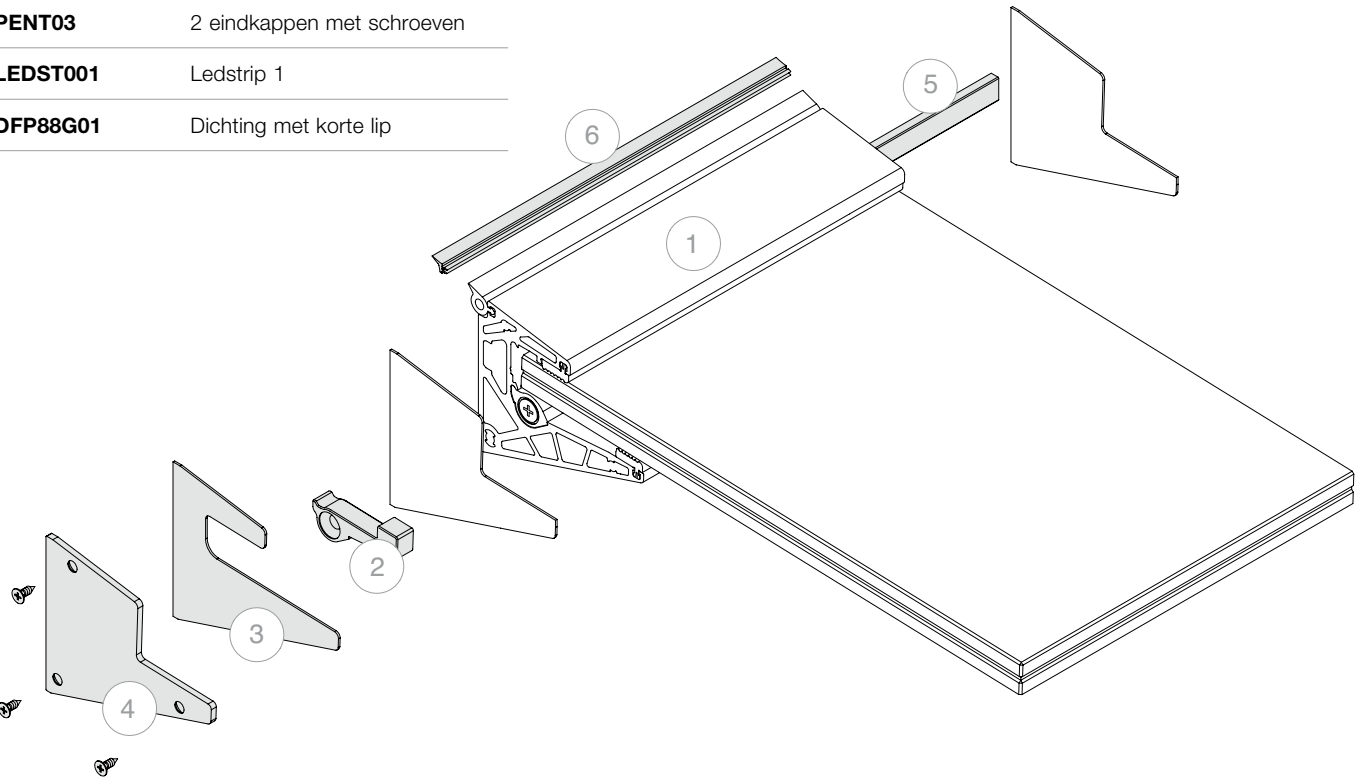

1500 mm

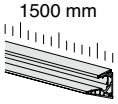

Inhoud van de kit:

Art.	Omschrijving	Aantal
PENP15	Profiel	1 st.
PENGRY	Set voor glasbevestiging	1 st.
PENG01	Platte dichting	3 m
PENG03	Dichting voor wandafdichting	1.5 m
PENT01	2 eindkappen	1 st.

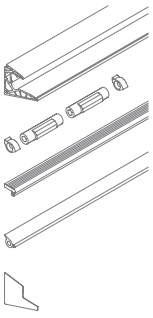

1000 mm

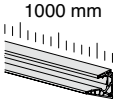

Inhoud van de kit:

Art.	Omschrijving	Aantal
PENP10	Profiel	1 st.
PENGRY	Set voor glasbevestiging	1 st.
PENG01	Platte dichting	2 m
PENG03	Dichting voor wandafdichting	1 m
PENT01	2 eindkappen	1 st.

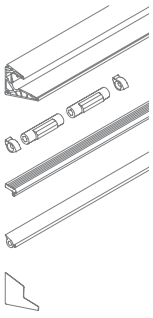

Art.	Lengte	Aantal
PENKIT15	**1500** mm	1 st.

Art.	Lengte	Aantal
PENKIT10	**1000** mm	1 st.



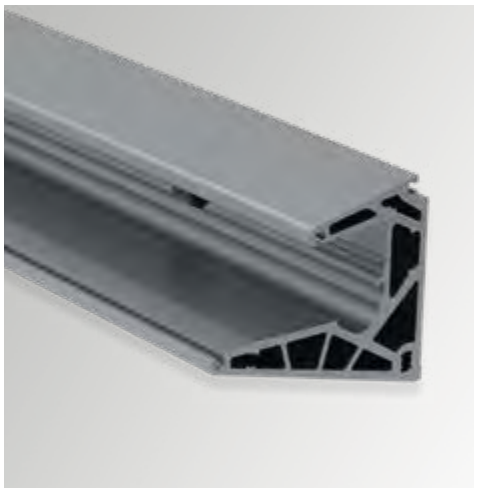

PROFIEL LA PENSILINA

Materiaal: Aluminium (6063 - T6)

Afwerking: /10 /88 /97 /RAL

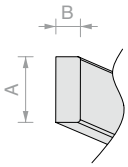

LEDAFMETINGEN

A = max. 12 mm
B = max. 5 mm

IP > 65
sticker met
plakzijde achter

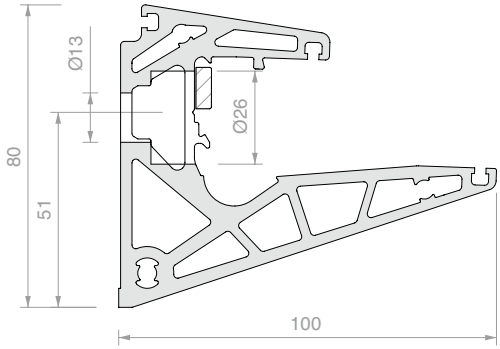

BORINGSSCHEMA

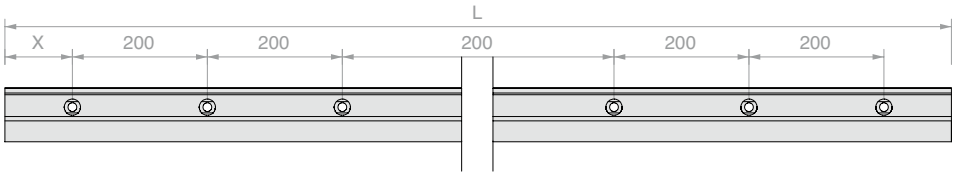

Art.	L	X	Aantal
PENP10	**1000** mm	**100** ± **5** mm	1 st.
PENP15	**1500** mm	**100** ± **5** mm	1 st.
PENP20	**2000** mm	**100** ± **5** mm	1 st.
PENP30	**3000** mm	**100** ± **5** mm	1 st.



SET VOOR GLASBEVESTIGING LA PENSILINA

Materiaal: Polyamide met hoge weerstand, roestvrij staal

Art.	Omschrijving:	Aantal
PENGRY	2 nokken, veiligheidspluggen en schroeven	1 st.

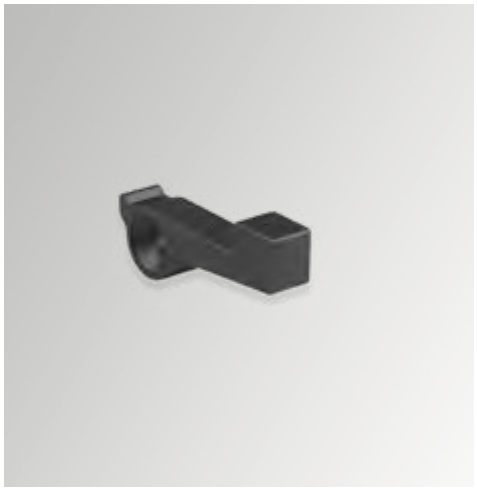

2 ANTI-EXTRACTIE PINNEN LA PENSILINA

Materiaal: Polyamide met hoge weerstand

NB: installatie en werking pag. 36

Voor deze accessoires is het noodzakelijk om een bewerking
uit te voeren op de onderste glasplaat van het gelamineerde paneel.

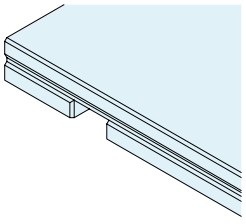

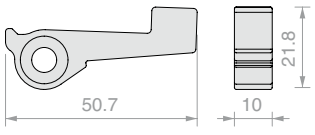

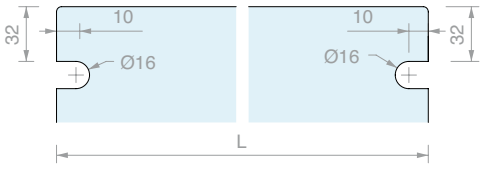

Art.	Aantal
PENC01SIAEST	1 st.



SLEUTEL VOOR SLUITNOK LA PENSILINA

Materiaal: Roestvrij staal

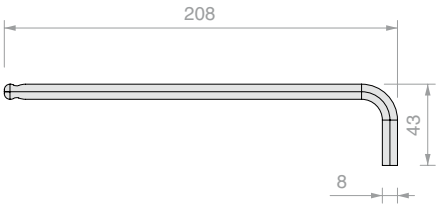

Art.	Aantal
PENCH	1 st.



DICHTING VOOR WANDAFDICHTING

Materiaal: TPE

Kleur: grijs

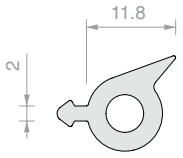

Art.	Verpakking	Aantal
PENG03		1 m
PENG03.60	Rol 60 m	1 st.

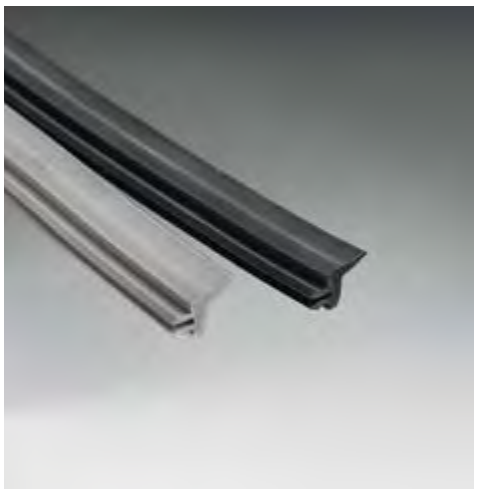

DICHTING MET KORTE LIP

Materiaal: TPE

Afwerking: /6 /97

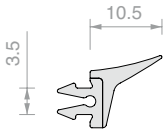

Art.	Verpakking	Aantal
DFP88G01		1 m
DFP88G01.03	Profiel 3 m	1 st.
DFP88G01.60	Rol 60 m	1 st.



PLATTE DICHTING

Materiaal: TPE

Kleur: grijs

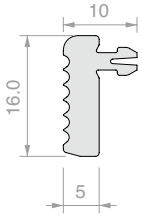

Art.	Verpakking	Aantal
PENG01		1 m
PENG01.60	Rol 60 m	1 st.

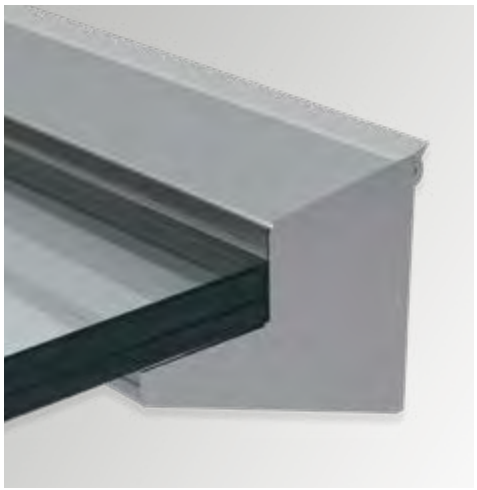

2 EINDKAPPEN

Materiaal: Aluminium

Afwerking: /10 /88 /97 /RAL

Opmerking: Aanbrengen met behulp van silicone over het gehele uiteinde van de kap

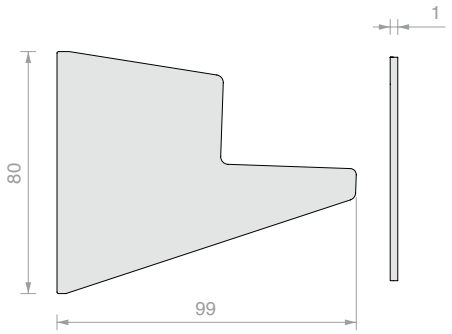

Art.	Aantal
PENT01	1 st.



2 EINDKAPPEN MET SCHROEVEN

Materiaal: Aluminium

Afwerking: /10 /88 /97 /RAL

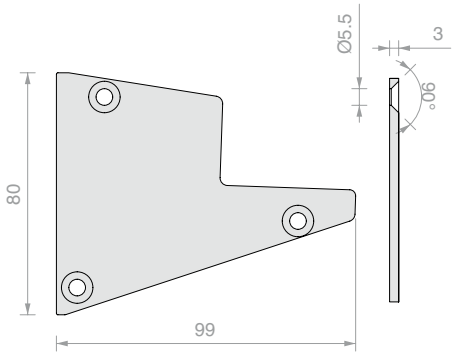

Art.	Aantal
PENT03	1 st.

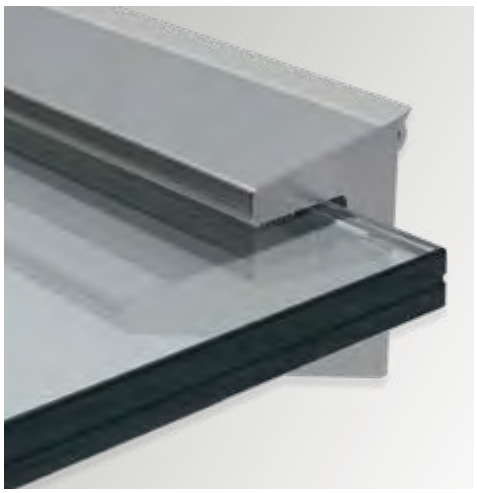

2 OPEN EINDKAPPEN

Materiaal: Aluminium

Afwerking: /10 /88 /97 /RAL

Opmerking: Aanbrengen met behulp van silicone over het volledige uiteinde van de kap

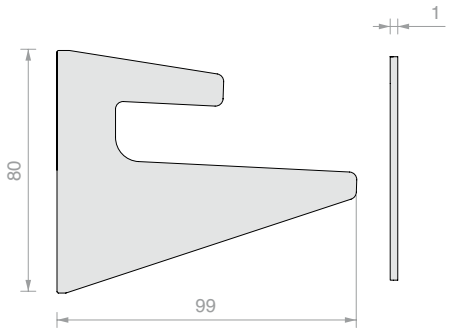

Art.	Aantal
PENT05	1 st.



RECHTE SNEDE OP PROFIELEN PEN / PENL

Art.	Aantal
PENTAGLIO	1 st.

TECHNISCHE GEGEVENS

PATENTED

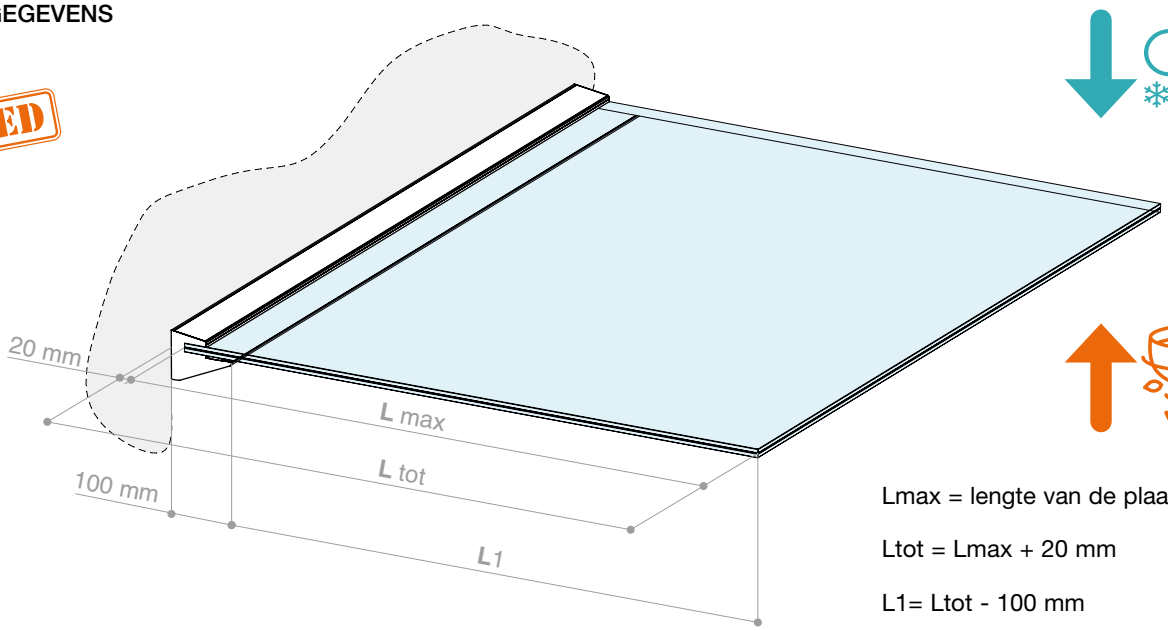

Lmax = lengte van de plaat

Ltot = Lmax + 20 mm

L1= Ltot - 100 mm

PRESTATIES OVERHANG MET SNEEUWBELASTING

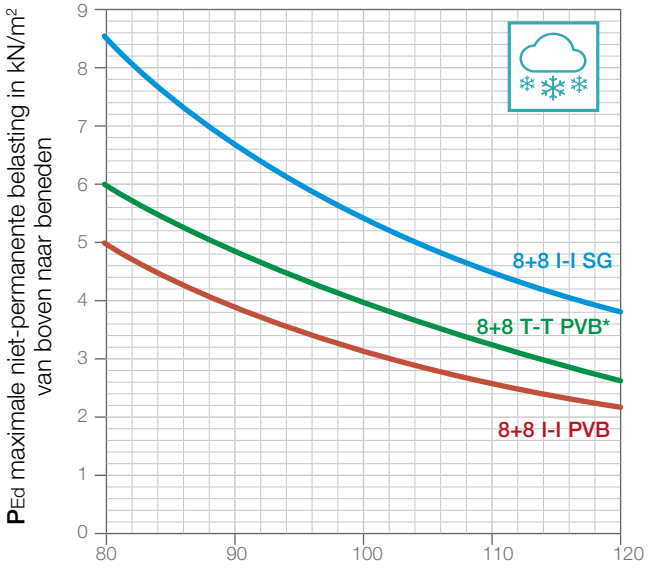

Lmax [cm]	PEd [kN/m²]		
	8+8 I-I PVB	8+8 T-T PVB*	8+8 I-I SG
80	4.95	5.96	8.55
85	4.38	5.28	7.57
90	3.91	4.71	6.76
95	3.51	4.23	6.06
100	3.17	3.82	5.47
105	2.87	3.46	4.96
109	2.62	3.15	4.52
115	2.4	2.89	4.14
120	2.2	2.65	3.8

PRESTATIES OVERHANG BIJ OMHOOG KOMEN GLAS

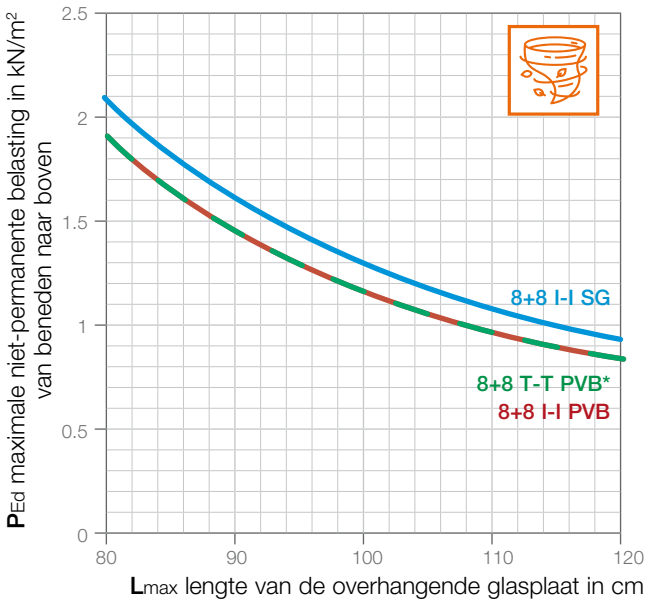

* vanwege de eigenschappen van de glasplaat mag deze geïnstalleerd worden met inachtneming van een minimale vrije ruimte boven het hoofd van de ondergelegen doorgang. De maximale ontwerpbelasting P_{Ed} verwijst naar de gecombineerde som van alle naar beneden werkende variabele belastingen, inclusief de relatieve veiligheids- en combinatiecoëfficiënten. Het eigen gewicht is al meegerekend en hoeft niet bij de som te worden opgeteld. De resultaten hebben betrekking op EN 1863 versterkt of EN 12150 gehard gelaagd glas met traditionele tussenlaag in PVB of stijve SentryGlas®-tussenlaag. De configuraties van glas en tussenlagen dienen slechts als voorbeeld. Er zijn meer installatiemogelijkheden: op de markt zijn inderdaad talloze alternatieve oplossingen bekend en in gebruik die even goed presteren of potentieel veel belangrijke technische aspecten verbeteren (bijv. weerstand tegen delaminatie, gedrag na breuk, stabiliteit met betrekking tot temperatuurschommelingen, enz.).

NB: een gekwalificeerde technicus moet uiteindelijk beoordelen of het systeem voldoet aan alle veiligheidseisen. Hij/zij zal verifiëren in hoeverre de verstrekte gegevens passend zijn voor de feitelijke installatieomstandigheden, of de bevestigingssystemen geschikt zijn voor de draagstructuur en of het systeem voldoet aan alle veiligheidseisen en de specificaties van de installatie op de installatieplaats (belasting, kenmerken van de ondersteuning, buitengewone belastingen, enz...). Gedetailleerde informatie over het ontwerp van het systeem is beschikbaar op onze website of kan worden opgevraagd bij de technische dienst customer care Logli Saint-Gobain.

SentryGlas®
is een geregistreerd handelsmerk van Kuraray America, Inc. Handelsmerken zijn mogelijk niet in alle landen aangevraagd of geregistreerd.

VERBINDING MET DE STRUCTUUR

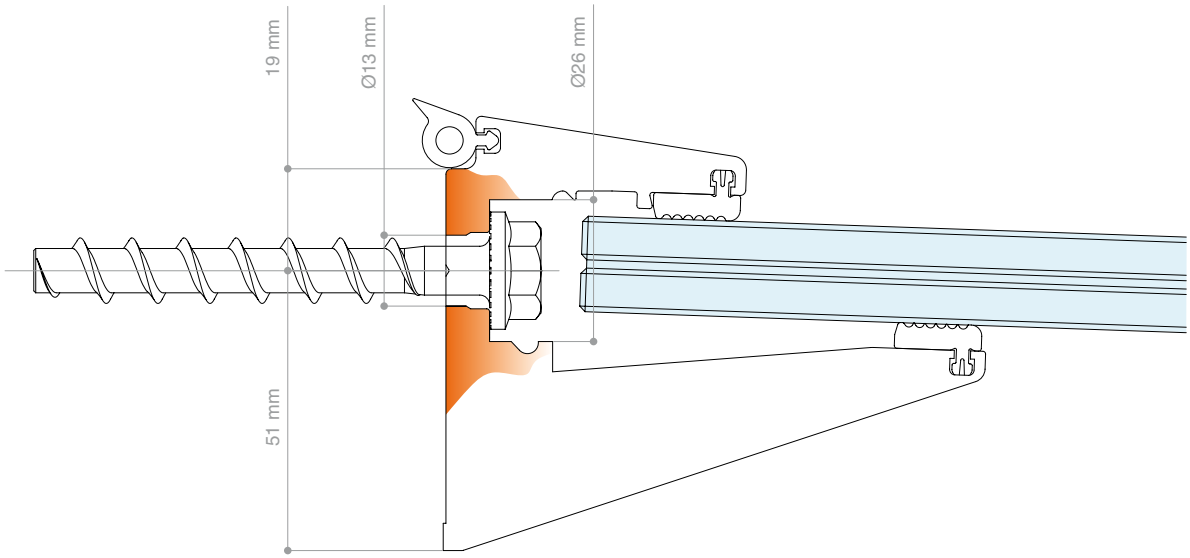

GRAFIEKEN VOOR VOORLOPIG ONTWERP VAN DE BEVESTIGINGSSYSTEMEN

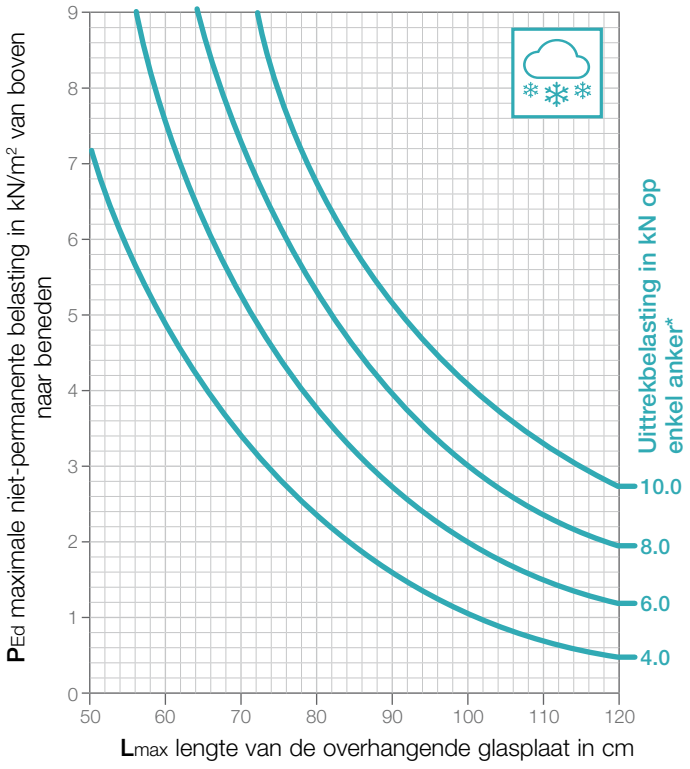

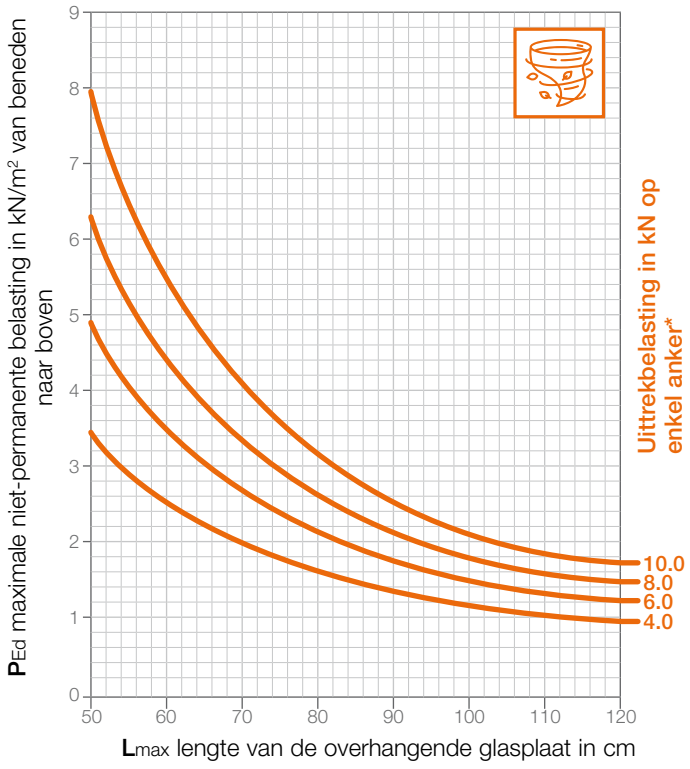

* De uittrekbelasting op het enkele bevestigingspunt is bedoeld om te bepalen welk type bevestiging het meest geschikt is voor de constructie. Vermelde waarden met inachtneming van een standaard hartafstand van de bevestigingen van 200 mm (installatie van een bevestiging in ieder gat). De vermelde ontwerpbelastingen P_{Ed} zijn inclusief het eigen gewicht van de glasplaten. Er zijn geen schema's met betrekking tot de evaluatie van afschuifkrachten op de bevestigingen, omdat deze in de meeste gevallen niet bepalend zijn voor het ontwerp.

NB: een gekwalificeerde technicus moet uiteindelijk beoordelen welke type bevestiging het meest geschikt is rekening houdend met de structuur en wat de hartafstand ervan voor de feitelijke ontwerpbelastingen. Hij/zij zal verifiëren in hoeverre de verstrekte gegevens passend zijn voor de feitelijke installatieomstandigheden (belastingen die op het systeem inwerken, kenmerken van de ondersteuning, enz...). Voor installaties in bouwcontexten waar thermische isolatie met lage structurele kenmerken vereist is, wordt aanbevolen om maximale aandacht te besteden aan het creëren van onderconstructies met kenmerken die geschikt zijn voor de verdeling en overdracht van belastingen afkomstig van het systeem.

ANTI-EXTRACTIE PINNEN (OPTIONEEL)

AANVULLEND EN OPTIONEEL BEVESTIGINGSSYSTEEM, VEREIST BEWERKINGEN AAN DE ONDERSTE LAAG VAN HET GELAAGDE GLAS

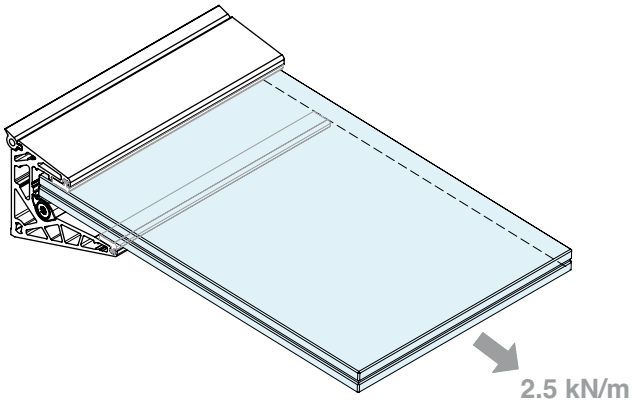

Standaardkit

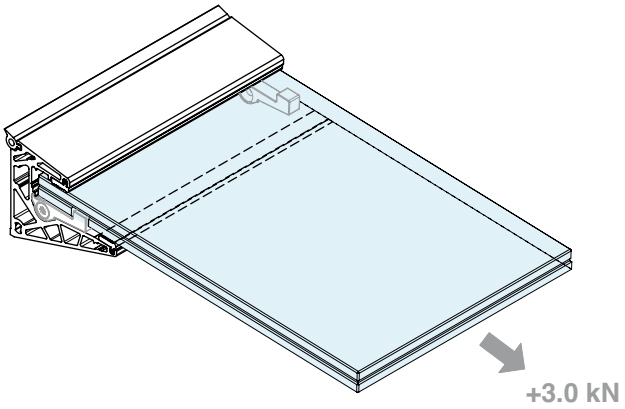

2 extra anti-extractie pinnen (optioneel)

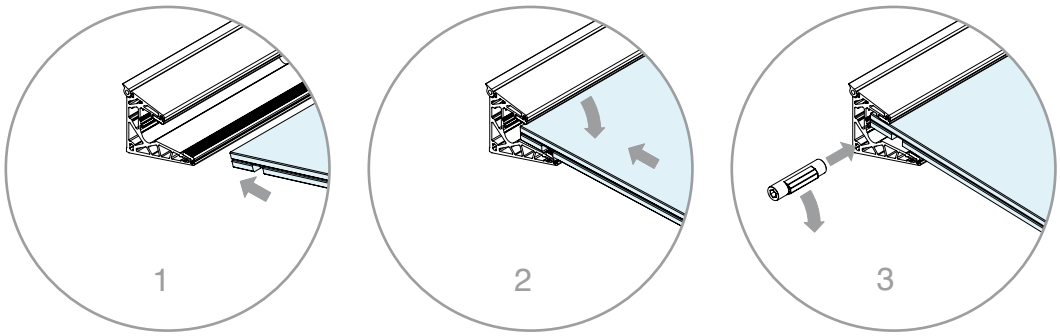

1 - 2 - 3 Installatie van glasbevestigingsnokken

4 - 5 Installatie van anti-extractie pin

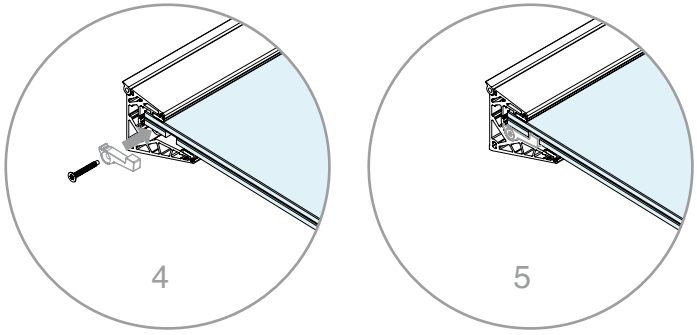

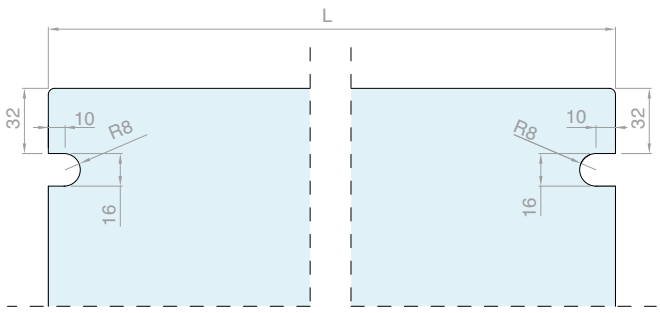

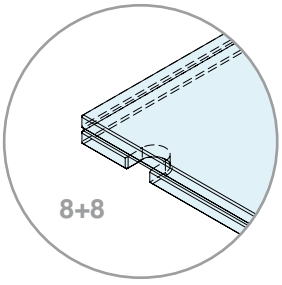

Opmerking: Bewerkingen aan het gelaagde glas mogen alleen op de onderste plaat worden uitgevoerd.

De weerstand tegen de extractie van de platen uit het systeem is experimenteel geëvalueerd met tests volgens EAD 220025-00-0401:2016 bijlage B voor BR.4 «Veiligheid en toegankelijkheid tijdens gebruik». De experimentele evaluatie van de weerstand tegen uittrekken is uitgevoerd op installaties met en zonder veiligheidsplug. De vermelde waarden zijn al inclusief veiligheidscoëfficiënten, toegepast op typische weerstandswaarden verkregen tijdens de testfase.



Lumia

Midnight lights

Lumia biedt veelzijdige oplossingen, geschikt voor enkele of doorlopende installaties, met de mogelijkheid zowel decoratieve als functionele lichteffecten te creëren om uw omgeving comfortabeler te maken.





KIT LUMIA - 88

VOOR 8+8 MM GLAS
SCHUIN AFLOPENDE ONDERSTE COVER
Materiaal: Aluminium
Afwerking: /10 /88 /97 /RAL

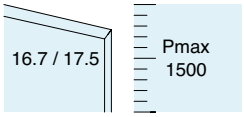



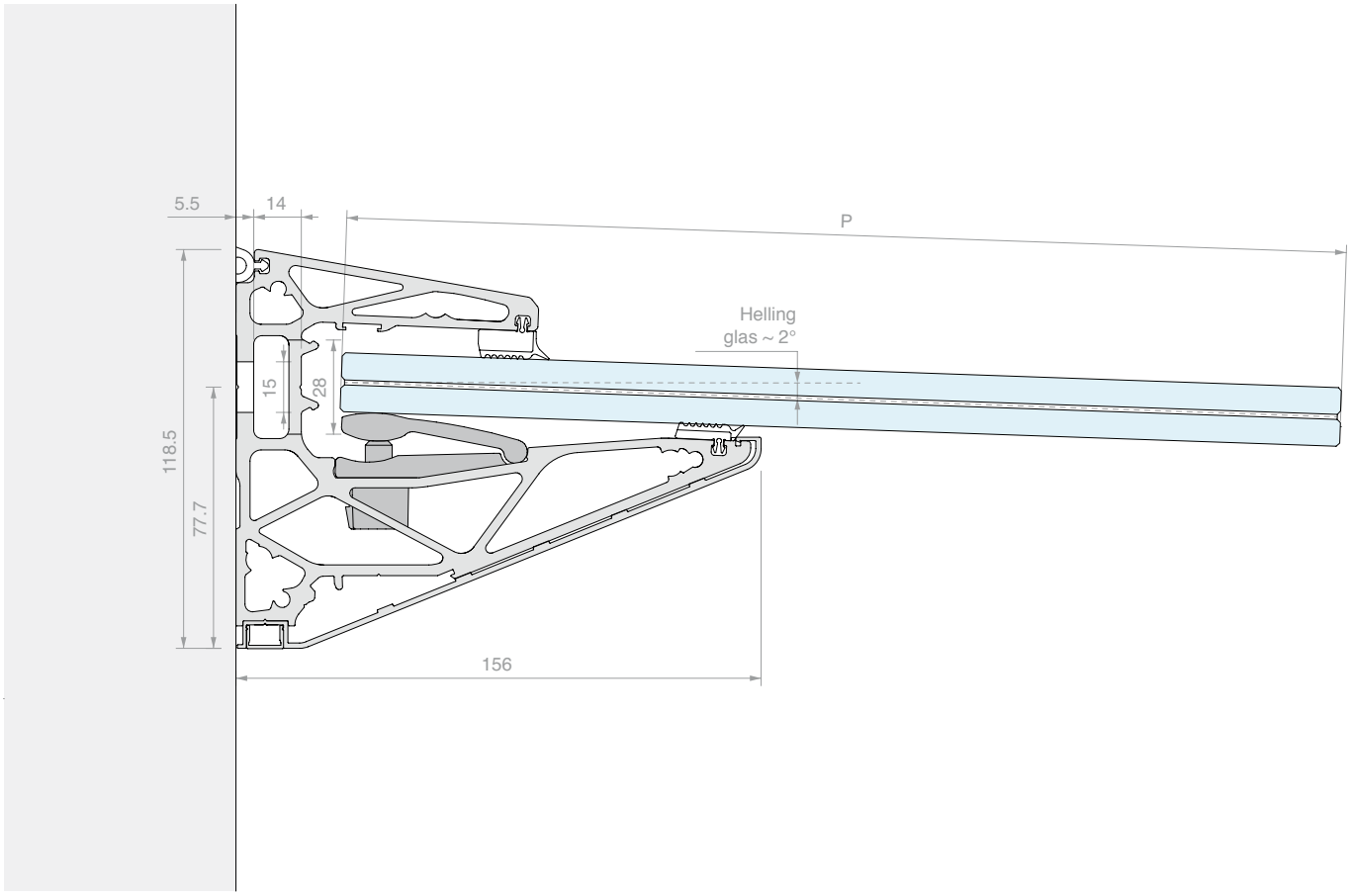

6000 mm

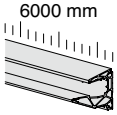

Inhoud van de kit:

Art.	Omschrijving	Aantal
PENL.60	Profiel	1 st.
PENLCOV03.60	Schuin aflopende onderste cover	1 st.
LMU11.30	Onderschroefafdekking	2 st.
PENLVIT	Zelfborende schroef	10 st.
PENLGRYKIT5	Set voor glasbevestiging	6 st.
DFPG03.03	Platte dichting	2 st.
DFPG82.03	Platte verstevigde dichting	2 st.
PENG03	Dichting voor wandafdichting	6 m

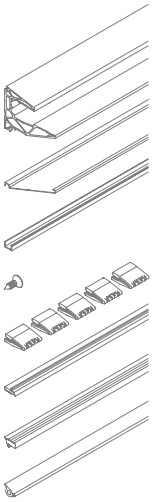

Art.	Lengte	Aantal
PENLKIT88.60	**6000** mm	1 st.

3000 mm

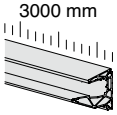

Inhoud van de kit:

Art.	Omschrijving	Aantal
PENL.30	Profiel	1 st.
PENLCOV03.30	Schuin aflopende onderste cover	1 st.
LMU11.30	Onderschroefafdekking	1 st.
PENLVIT	Zelfborende schroef	6 st.
PENLGRYKIT5	Set voor glasbevestiging	3 st.
DFPG03.03	Platte dichting	1 st.
DFPG82.03	Platte verstevigde dichting	1 st.
PENG03	Dichting voor wandafdichting	3 m

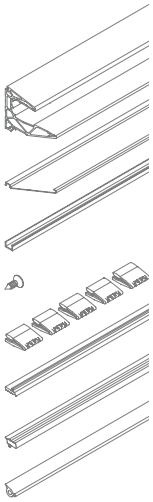

Art.	Lengte	Aantal
PENLKIT88.30	**3000** mm	1 st.

N.	Art.
1	**PENLKIT88**

Optioneel:

N.	Art.	Omschrijving
2	**PENLT05**	Open eindkap
3	**PENLT07**	Open eindkap met schroeven
4	**PENLT01**	Eindkap
5	**PENLT03**	Eindkap met schroeven

LEDINFO p. 60

TECH-NISCHE INFO p. 62/65

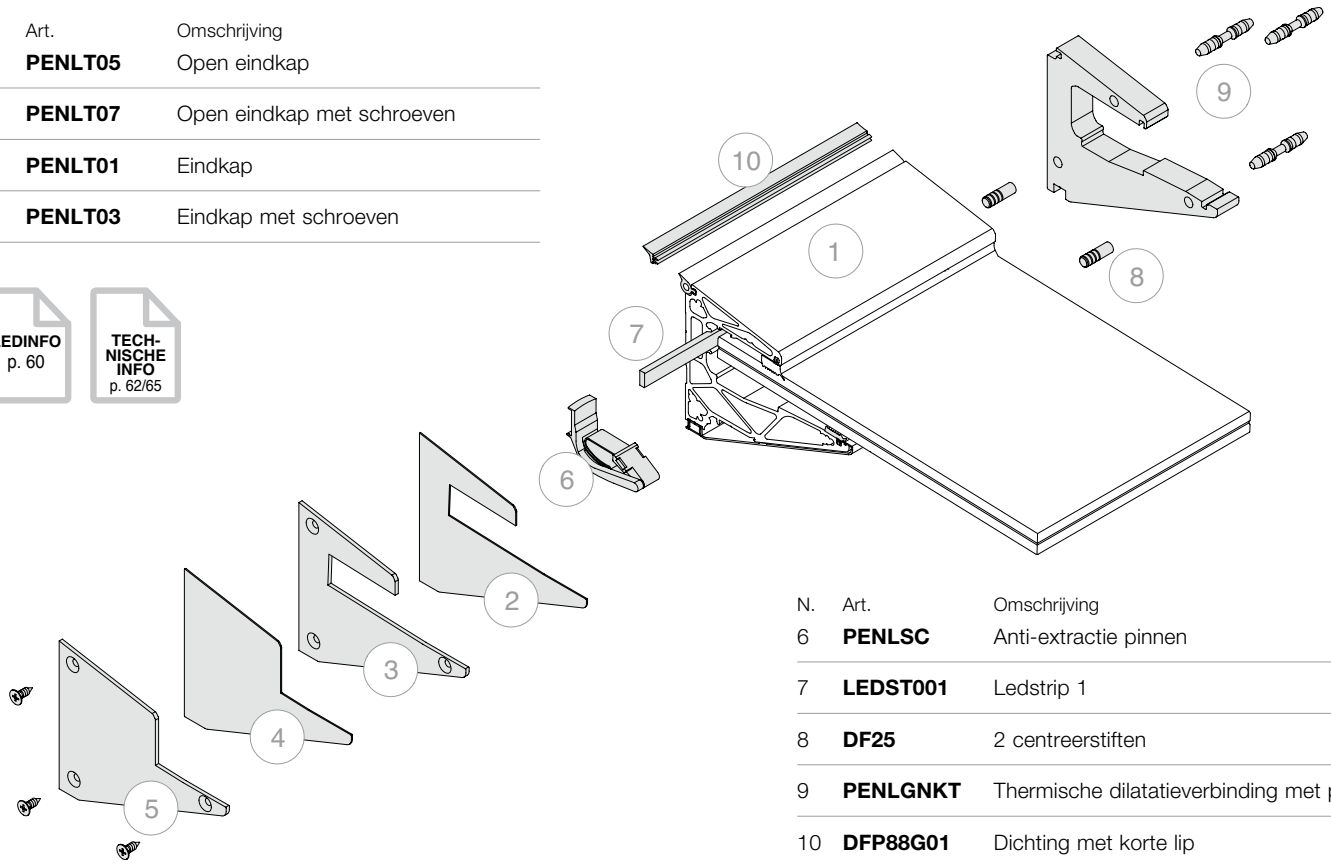

N.	Art.	Omschrijving
6	**PENLSC**	Anti-extractie pinnen
7	**LEDST001**	Ledstrip 1
8	**DF25**	2 centreerstiften
9	**PENLGNKT**	Thermische dilatatieverbinding met pluggen
10	**DFP88G01**	Dichting met korte lip

2000 mm

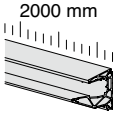

Inhoud van de kit:

Art.	Omschrijving	Aantal
PENL.20	Profiel	1 st.
PENLCOV03.20	Schuin aflopende onderste cover	1 st.
LMU11.20	Onderschroefafdekking	1 st.
PENLVIT	Zelfborende schroef	4 st.
PENLGRYKIT5	Set voor glasbevestiging	2 st.
DFPG03	Platte dichting	2 m
DFPG82	Platte verstevigde dichting	2 m
PENG03	Dichting voor wandafdichting	2 m

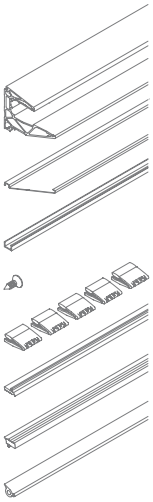

1498 mm

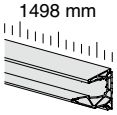

Inhoud van de kit:

Art.	Omschrijving	Aantal
PENL.15	Profiel	1 st.
PENLCOV03.15	Schuin aflopende onderste cover	1 st.
LMU11.15	Onderschroefafdekking	1 st.
PENLVIT	Zelfborende schroef	3 st.
PENLGRY	Klem voor glasbevestiging	7 st.
DFPG03	Platte dichting	1.5 m
DFPG82	Platte verstevigde dichting	1.5 m
PENG03	Dichting voor wandafdichting	1.5 m

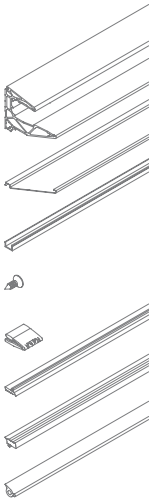

Art.	Lengte	Aantal
PENLKIT88.20	**2000** mm	1 st.

Art.	Lengte	Aantal
PENLKIT88.15	**1498** mm	1 st.

KIT LUMIA - 1010

VOOR 10+10 MM GLAS
SCHUIN AFLOPENDE ONDERSTE COVER
Materiaal: Aluminium
Afwerking: /10 /88 /97 /RAL

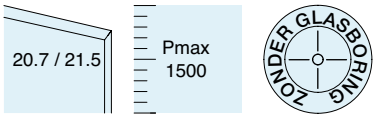

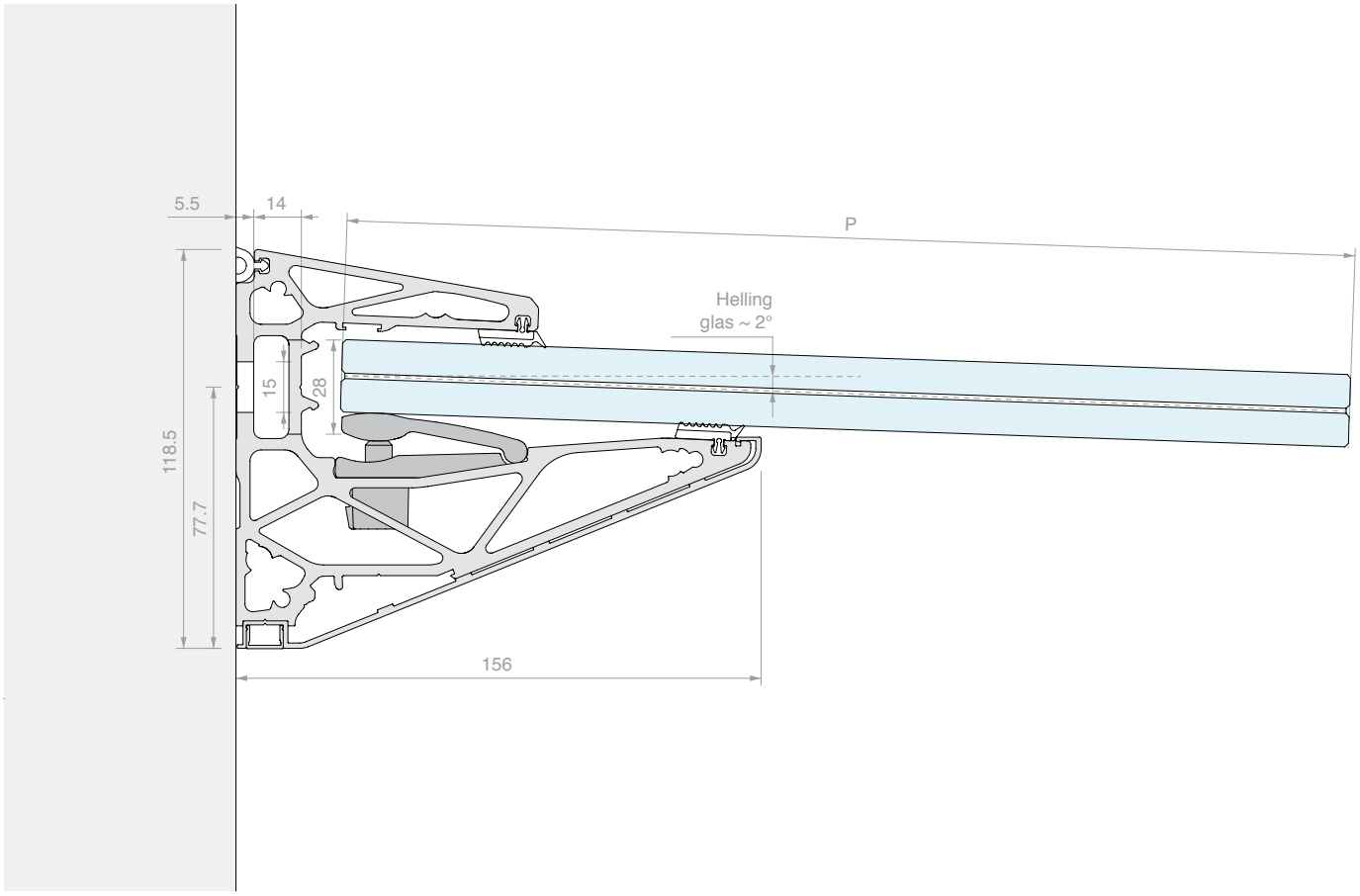

6000 mm

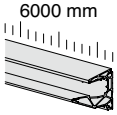

Inhoud van de kit:

Art.	Omschrijving	Aantal
PENL.60	Profiel	1 st.
PENLCOV03.60	Schuin aflopende onderste cover	1 st.
LMU11.30	Onderschroefafdekking	2 st.
PENLVIT	Zelfborende schroef	10 st.
PENLGRYKIT5	Set voor glasbevestiging	6 st.
DFPG03.03	Platte dichting	4 st.
PENG03	Dichting voor wandafdichting	6 m

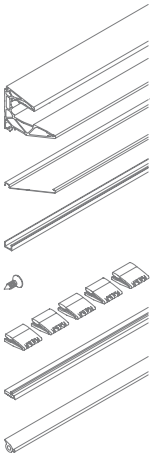

3000 mm

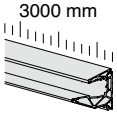

Inhoud van de kit:

Art.	Omschrijving	Aantal
PENL.30	Profiel	1 st.
PENLCOV03.30	Schuin aflopende onderste cover	1 st.
LMU11.30	Onderschroefafdekking	1 st.
PENLVIT	Zelfborende schroef	6 st.
PENLGRYKIT5	Set voor glasbevestiging	3 st.
DFPG03.03	Platte dichting	2 st.
PENG03	Dichting voor wandafdichting	3 m

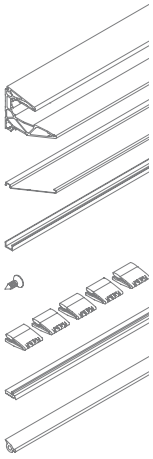

Art.	Lengte	Aantal
PENLKIT1010.60	**6000** mm	1 st.

Art.	Lengte	Aantal
PENLKIT1010.30	**3000** mm	1 st.

N.	Art.
1	**PENLKIT1010**

Optioneel:

N.	Art.	Omschrijving
2	**PENLT05**	Open eindkap
3	**PENLT07**	Open eindkap met schroeven
4	**PENLT01**	Eindkap
5	**PENLT03**	Eindkap met schroeven

LEDINFO p. 60
TECH-NISCHE INFO p. 62/65

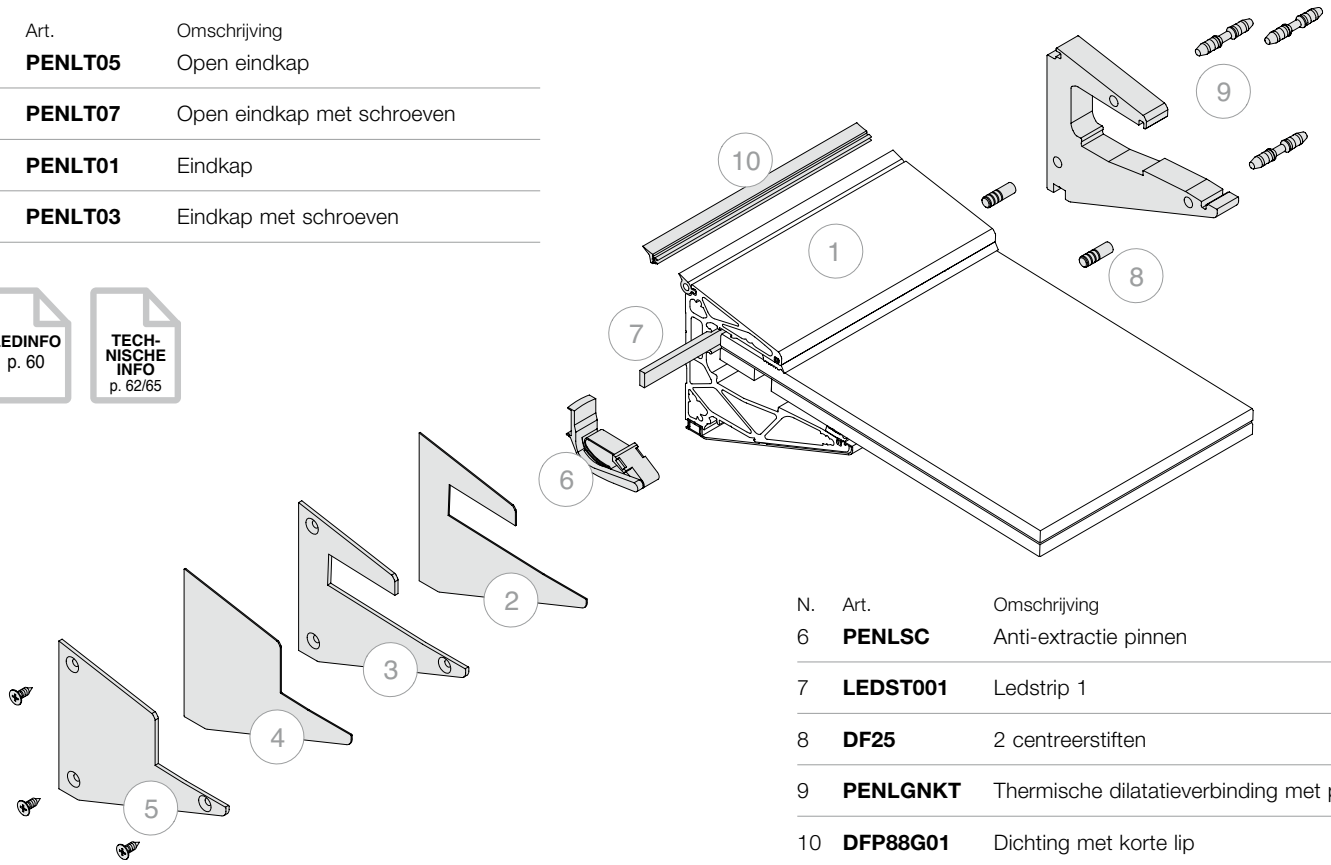

N.	Art.	Omschrijving
6	**PENLSC**	Anti-extractie pinnen
7	**LEDST001**	Ledstrip 1
8	**DF25**	2 centreerstiften
9	**PENLGNKT**	Thermische dilatatieverbinding met pluggen
10	**DFP88G01**	Dichting met korte lip

2000 mm

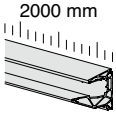

Inhoud van de kit:

Art.	Omschrijving	Aantal
PENL.20	Profiel	1 st.
PENLCOV03.20	Schuin aflopende onderste cover	1 st.
LMU11.20	Onderschroefafdekking	1 st.
PENLVIT	Zelfborende schroef	4 st.
PENLGRYKIT5	Set voor glasbevestiging	2 st.
DFPG03	Platte dichting	4 m
PENG03	Dichting voor wandafdichting	2 m

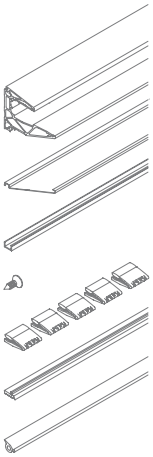

1498 mm

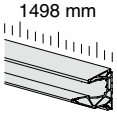

Inhoud van de kit:

Art.	Omschrijving	Aantal
PENL.15	Profiel	1 st.
PENLCOV03.15	Schuin aflopende onderste cover	1 st.
LMU11.15	Onderschroefafdekking	1 st.
PENLVIT	Zelfborende schroef	3 st.
PENLGRY	Klem voor glasbevestiging	7 st.
DFPG03	Platte dichting	3 m
PENG03	Dichting voor wandafdichting	1.5 m

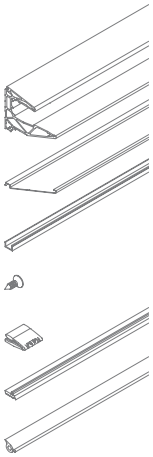

Art.	Lengte	Aantal
PENLKIT1010.20	**2000** mm	1 st.

Art.	Lengte	Aantal
PENLKIT1010.15	**1498** mm	1 st.

Lumia verlicht

Decoratief en functioneel licht

Een veelzijdig systeem dat licht gebruikt voor indrukwekkende decoratieve effecten, maar dat ook comfortabele verlichtingsoplossingen kan creëren voor woonruimtes



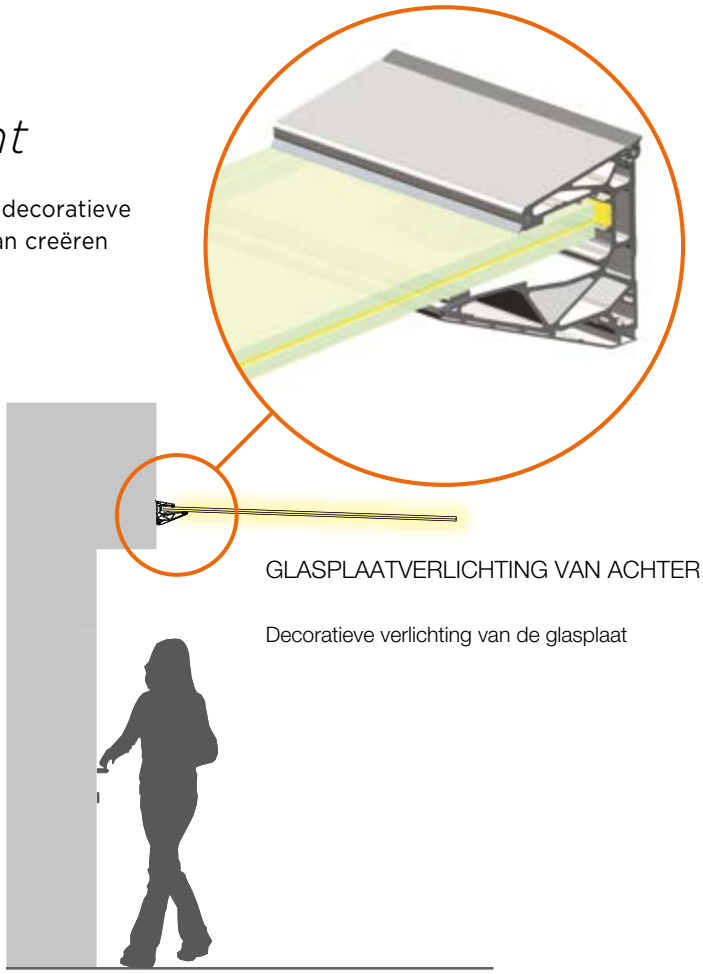

GLASPLAATVERLICHTING VAN ACHTER

Decoratieve verlichting van de glasplaat



FUNCTIONELE VERLICHTING

Functionele verlichting van de ondergelegen ruimte om meer veiligheid en comfort te garanderen


94

KIT LUMIA - LUCE 88

VOOR 8+8 MM GLAS
MET ONDERSTE COVER VOOR FUNCTIONELE VERLICHTING
Materiaal: Aluminium
Afwerking: /10 /88 /97 /RAL

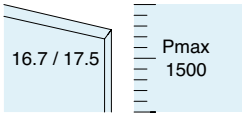



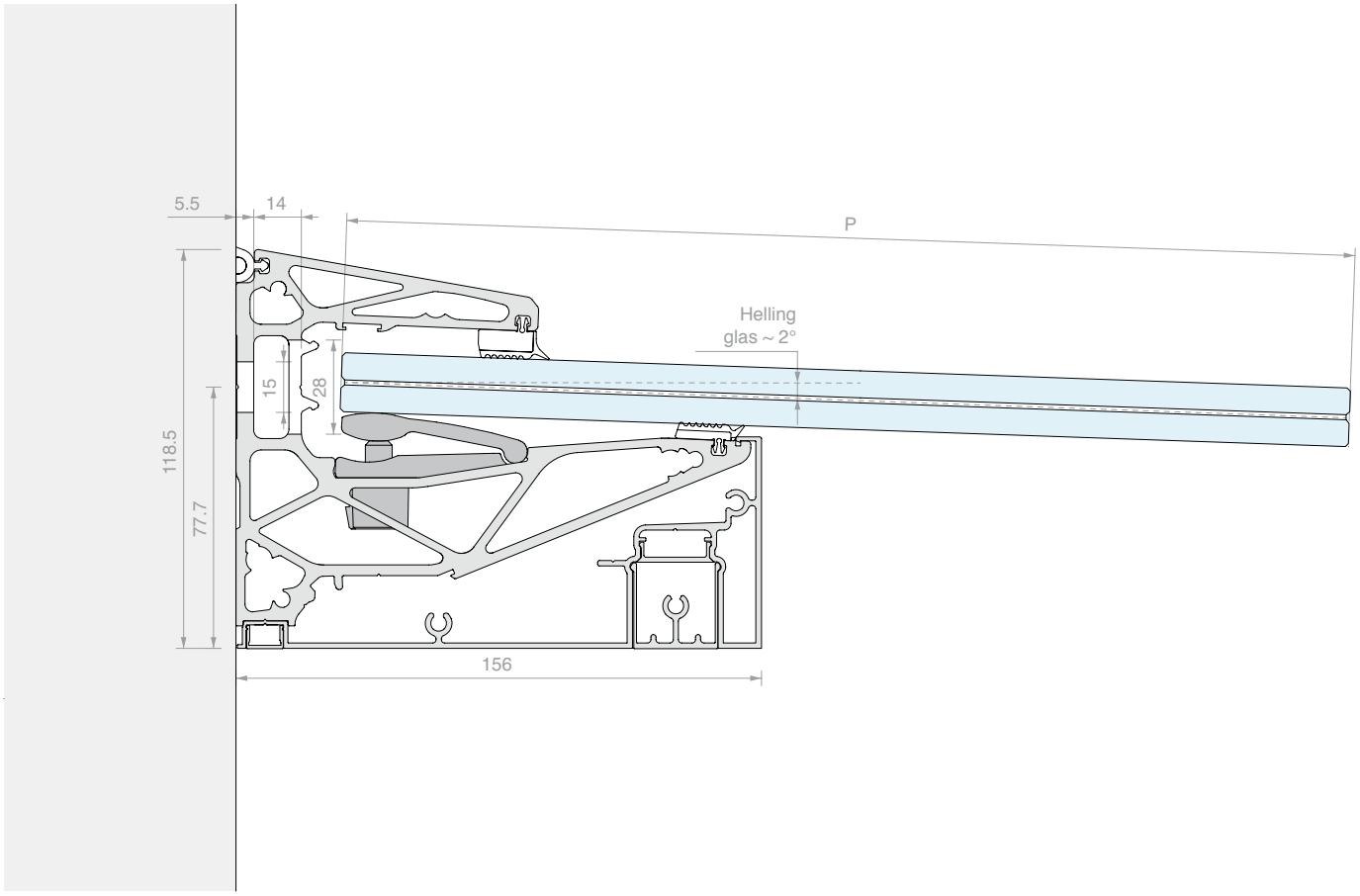

6000 mm

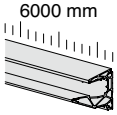

Inhoud van de kit:

Art.	Omschrijving	Aantal
PENL.60	Profiel	1 st.
PENLCOV05.60	Cover voor functionele verlichting	1 st.
PENLCOV07.01	Cover groef verlichting	2 st.
LMU11.30	Onderschroefafdekking	2 st.
PENALU.60	Mat profiel voor onderverlichting	1 st.
PENLVIT	Zelfborende schroef	10 st.
PENLGRYKIT5	Set voor glasbevestiging	6 st.
DFPG03.03	Platte dichting	2 st.
DFPG82.03	Platte verstevigde dichting	2 st.
PENG03	Dichting voor wandafdichting	6 m
METAP250	Eindkap	2 st.

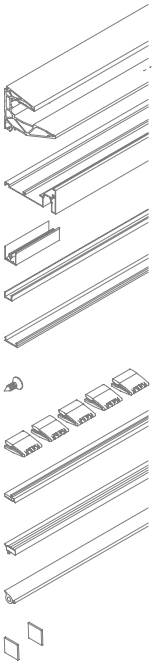

Art.	Lengte	Aantal
PENLKITL88.60	**6000** mm	1 st.

3000 mm

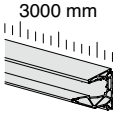

Inhoud van de kit:

Art.	Omschrijving	Aantal
PENL.30	Profiel	1 st.
PENLCOV05.30	Cover voor functionele verlichting	1 st.
PENLCOV07.01	Cover groef verlichting	2 st.
LMU11.30	Onderschroefafdekking	1 st.
PENALU.30	Mat profiel voor onderverlichting	1 st.
PENLVIT	Zelfborende schroef	6 st.
PENLGRYKIT5	Set voor glasbevestiging	3 st.
DFPG03.03	Platte dichting	1 st.
DFPG82.03	Platte verstevigde dichting	1 st.
PENG03	Dichting voor wandafdichting	3 m
METAP250	Eindkap	2 st.

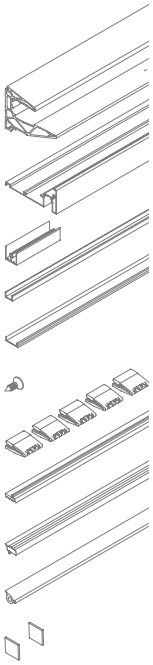

Art.	Lengte	Aantal
PENLKITL88.30	**3000** mm	1 st.

N.	Art.
1	**PENLKITL88**

Optioneel:

N.	Art.	Omschrijving
2	**PENLT21**	Eindkap onder
3	**PENLT23**	Eindkap onder met schroeven
4	**PENLT11**	Eindkap cover-led
5	**PENLT13**	Eindkap cover-led met schroeven
6	**PENLT15**	Open eindkap cover-led

LEDINFO p. 60

TECH-NISCHE INFO p. 62/65

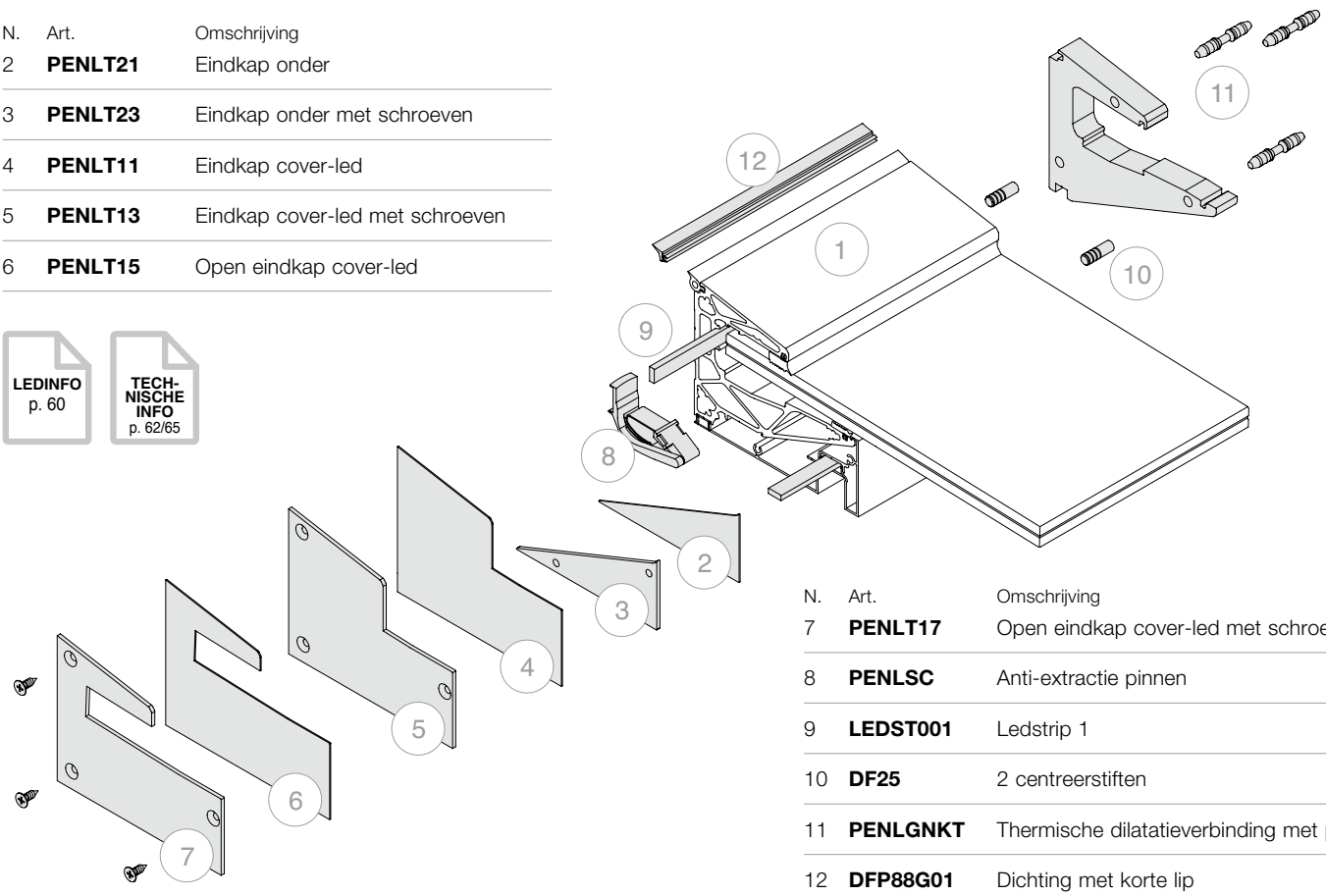

N.	Art.	Omschrijving
7	**PENLT17**	Open eindkap cover-led met schroeven
8	**PENLSC**	Anti-extractie pinnen
9	**LEDST001**	Ledstrip 1
10	**DF25**	2 centreerstiften
11	**PENLGNKT**	Thermische dilatatieverbinding met pluggen
12	**DFP88G01**	Dichting met korte lip

2000 mm

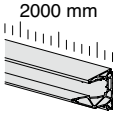

Inhoud van de kit:

Art.	Omschrijving	Aantal
PENL.20	Profiel	1 st.
PENLCOV05.20	Cover voor functionele verlichting	1 st.
PENLCOV07.01	Cover groef verlichting	2 st.
LMU11.20	Onderschroefafdekking	1 st.
PENALU.20	Mat profiel voor onderverlichting	1 st.
PENLVIT	Zelfborende schroef	4 st.
PENLGRYKIT5	Set voor glasbevestiging	2 st.
DFPG03	Platte dichting	2 m
DFPG82	Platte verstevigde dichting	2 m
PENG03	Dichting voor wandafdichting	2 m
METAP250	Eindkap	2 st.

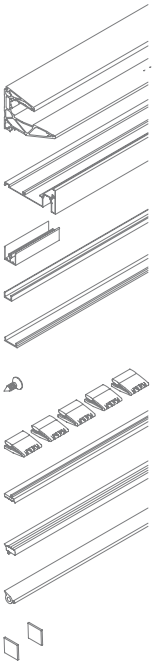

Art.	Lengte	Aantal
PENLKITL88.20	**2000** mm	1 st.

1498 mm

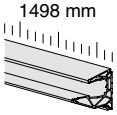

Inhoud van de kit:

Art.	Omschrijving	Aantal
PENL.15	Profiel	1 st.
PENLCOV05.15	Cover voor functionele verlichting	1 st.
PENLCOV07.01	Cover groef verlichting	2 st.
LMU11.15	Onderschroefafdekking	1 st.
PENALU.15	Mat profiel voor onderverlichting	1 st.
PENLVIT	Zelfborende schroef	3 st.
PENLGRY	Klem voor glasbevestiging	7 st.
DFPG03	Platte dichting	1.5 m
DFPG82	Platte verstevigde dichting	1.5 m
PENG03	Dichting voor wandafdichting	1.5 m
METAP250	Eindkap	2 st.

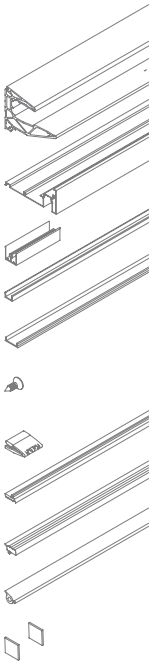

Art.	Lengte	Aantal
PENLKITL88.15	**1498** mm	1 st.

>>> VERWIJZING PRIJSLIJST V2 - P. 4/5 >>>

KIT LUMIA - LUCE 1010

VOOR 10+10 MM GLAS
MET ONDERSTE COVER VOOR FUNCTIONELE VERLICHTING
Materiaal: Aluminium
Afwerking: /10 /88 /97 /RAL

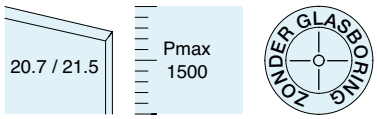

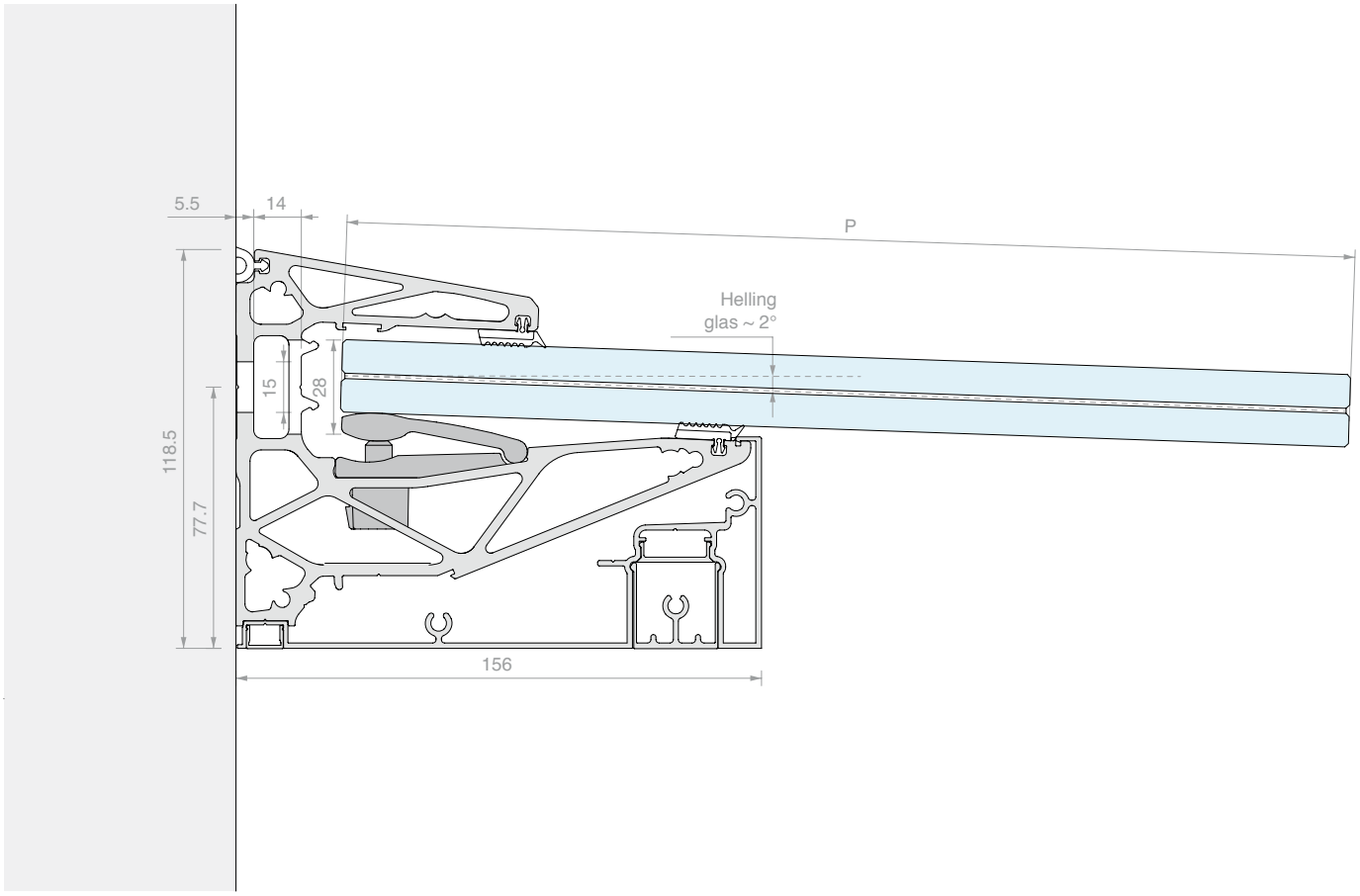

6000 mm

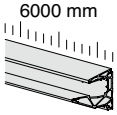

Inhoud van de kit:

Art.	Omschrijving	Aantal
PENL.60	Profiel	1 st.
PENLCOV05.60	Cover voor functionele verlichting	1 st.
PENLCOV07.01	Cover groef verlichting	2 st.
LMU11.30	Onderschroefafdekking	2 st.
PENALU.60	Mat profiel voor onderverlichting	1 st.
PENLVIT	Zelfborende schroef	10 st.
PENLGRYKIT5	Set voor glasbevestiging	6 st.
DFPG03.03	Platte dichting	4 st.
PENG03	Dichting voor wandafdichting	6 m
METAP250	Eindkap	2 st.

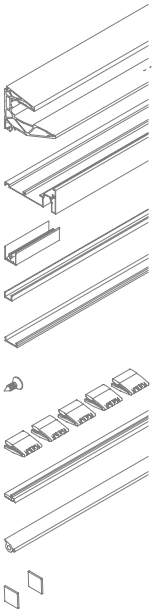

Art.	Lengte	Aantal
PENLKITL1010.60	**6000** mm	1 st.

3000 mm

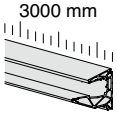

Inhoud van de kit:

Art.	Omschrijving	Aantal
PENL.30	Profiel	1 st.
PENLCOV05.30	Cover voor functionele verlichting	1 st.
PENLCOV07.01	Cover groef verlichting	2 st.
LMU11.30	Onderschroefafdekking	1 st.
PENALU.30	Mat profiel voor onderverlichting	1 st.
PENLVIT	Zelfborende schroef	6 st.
PENLGRYKIT5	Set voor glasbevestiging	3 st.
DFPG03.03	Platte dichting	2 st.
PENG03	Dichting voor wandafdichting	3 m
METAP250	Eindkap	2 st.

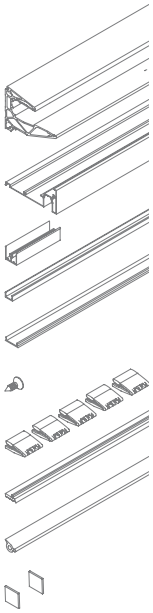

Art.	Lengte	Aantal
PENLKITL1010.30	**3000** mm	1 st.

N.	Art.
1	**PENLKITL1010**

Optioneel:

N.	Art.	Omschrijving
2	**PENLT21**	Eindkap onder
3	**PENLT23**	Eindkap onder met schroeven
4	**PENLT11**	Eindkap cover-led
5	**PENLT13**	Eindkap cover-led met schroeven
6	**PENLT15**	Open eindkap cover-led

LEDINFO p. 60

TECH-NISCHE INFO p. 62/65

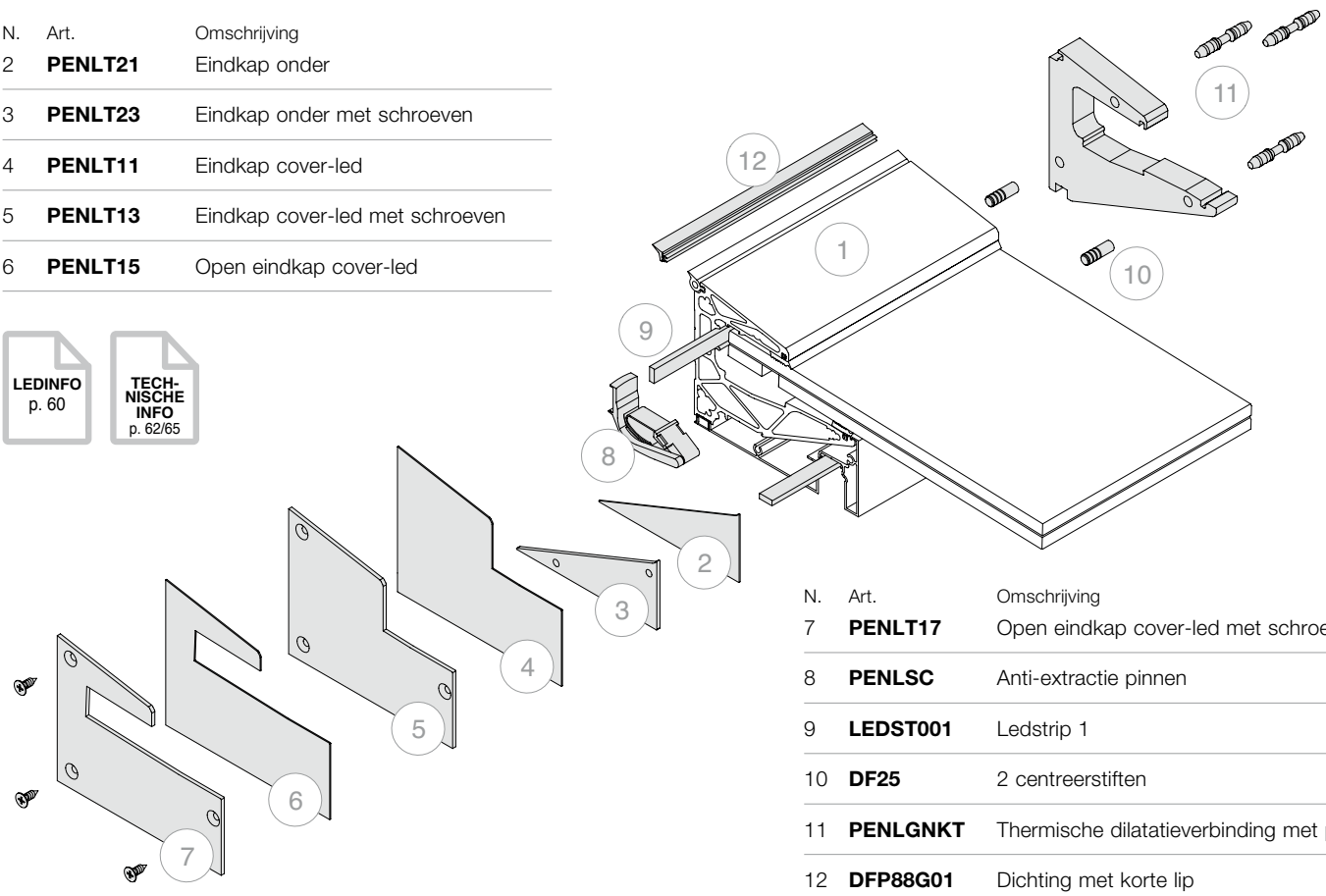

N.	Art.	Omschrijving
7	**PENLT17**	Open eindkap cover-led met schroeven
8	**PENLSC**	Anti-extractie pinnen
9	**LEDST001**	Ledstrip 1
10	**DF25**	2 centreerstiften
11	**PENLGNKT**	Thermische dilatatieverbinding met pluggen
12	**DFP88G01**	Dichting met korte lip

2000 mm

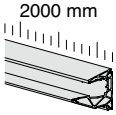

Inhoud van de kit:

Art.	Omschrijving	Aantal
PENL.20	Profiel	1 st.
PENLCOV05.20	Cover voor functionele verlichting	1 st.
PENLCOV07.01	Cover groef verlichting	2 st.
LMU11.20	Onderschroefafdekking	1 st.
PENALU.20	Mat profiel voor onderverlichting	1 st.
PENLVIT	Zelfborende schroef	4 st.
PENLGRYKIT5	Set voor glasbevestiging	2 st.
DFPG03	Platte dichting	4 m
PENG03	Dichting voor wandafdichting	2 m
METAP250	Eindkap	2 st.

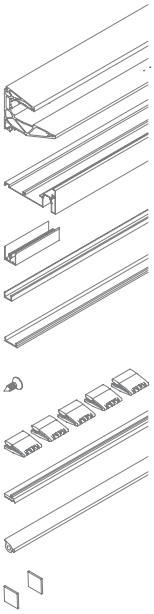

1498 mm

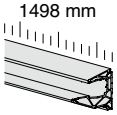

Inhoud van de kit:

Art.	Omschrijving	Aantal
PENL.15	Profiel	1 st.
PENLCOV05.15	Cover voor functionele verlichting	1 st.
PENLCOV07.01	Cover groef verlichting	2 st.
LMU11.15	Onderschroefafdekking	1 st.
PENALU.15	Mat profiel voor onderverlichting	1 st.
PENLVIT	Zelfborende schroef	3 st.
PENLGRY	Klem voor glasbevestiging	7 st.
DFPG03	Platte dichting	3 m
PENG03	Dichting voor wandafdichting	1.5 m
METAP250	Eindkap	2 st.

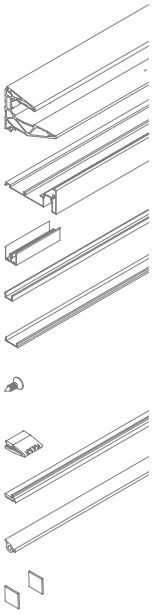

Art.	Lengte	Aantal
PENLKITL1010.20	**2000** mm	1 st.

Art.	Lengte	Aantal
PENLKITL1010.15	**1498** mm	1 st.





PROFIEL LUMIA

Materiaal: Aluminium (6063 - T6)

Afwerking: /10 /88 /97 /RAL

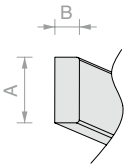

LEDAFMETINGEN

A = max. 12 mm
B = max. 5 mm

IP > 65
sticker met
plakzijde achter

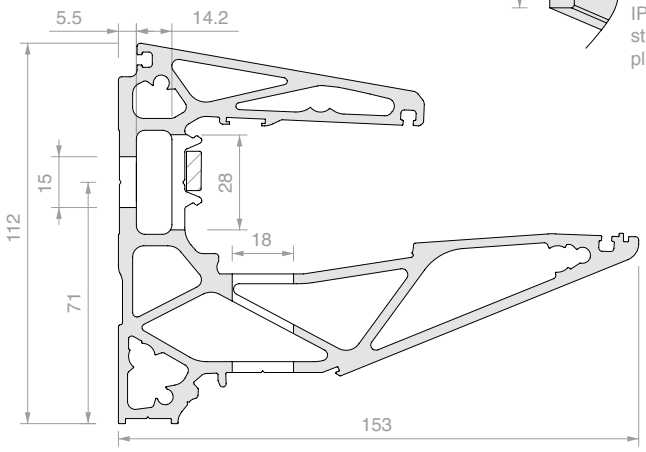

BORINGSSCHEMA

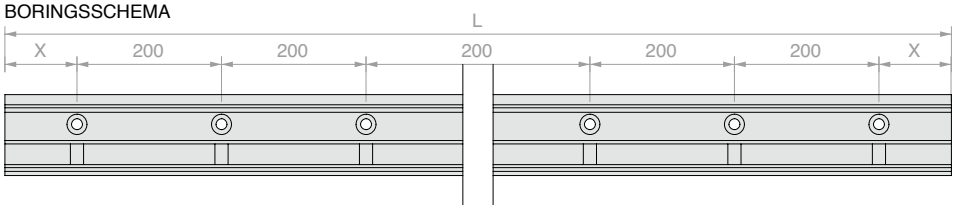

Art.	L	X	Aantal
PENL.15	**1498** mm	**100** ± **5** mm	1 st.
PENL.20	**2000** mm	**100** ± **5** mm	1 st.
PENL.30	**3000** mm	**100** ± **5** mm	1 st.
PENL.60	**6000** mm	**100** ± **5** mm	1 st.



SET VOOR GLASBEVESTIGING VOOR LUMIA

Materiaal: Polyamide met hoge weerstand

Art.	Omschrijving	Aantal
PENLGRYKIT5	5 klemmen met draadstang	1 st.



KLEM MET DRAADSTANG VOOR GLASBEVESTIGING VOOR LUMIA

Materiaal: Polyamide met hoge weerstand

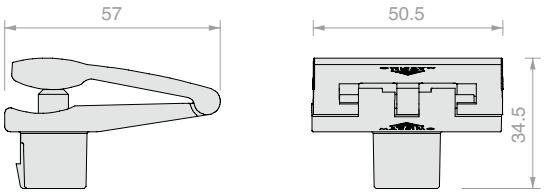

Art.	Aantal
PENLGRY	1 st.



DICHTING VOOR WANDAFDICHTING

Materiaal: TPE
Kleur: grijs

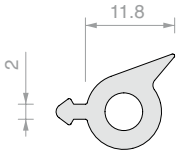

Art.	Verpakking	Aantal
PENG03		1 m
PENG03.60	Rol 60 m	1 st.



DICHTING MET KORTE LIP

Materiaal: TPE
Afwerking: /6 /97

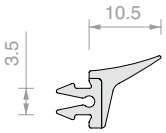

Art.	Voor glas	Verpakking	Aantal
DFP88G01	**16.7** / **17.5** mm		1 m
DFP88G01.03	**16.7** / **17.5** mm	Profiel 3 m	1 st.
DFP88G01.60	**16.7** / **17.5** mm	Rol 60 m	1 st.



PLATTE DICHTING

Materiaal: TPE
Afwerking: /6 /97

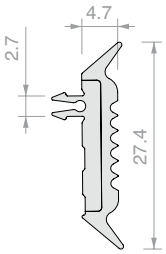

Art.	Verpakking	Aantal
DFPG03		1 m
DFPG03.03	Profiel 3 m	1 st.
DFPG03.60	Rol 60 m	1 st.



PLATTE VERSTEVIGDE DICHTING

Materiaal: TPE
Afwerking: /6 /97

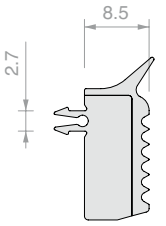

Art.	Verpakking	Aantal
DFPG82		1 m
DFPG82.03	Profiel 3 m	1 st.
DFPG82.60	Rol 60 m	1 st.



SCHUIN AFLOPENDE ONDERSTE COVER

Materiaal: Aluminium

Afwerking: /10 /88 /97 /RAL

Opmerking: Installeer met behulp van de bevestigingsschroeven

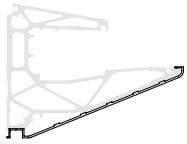

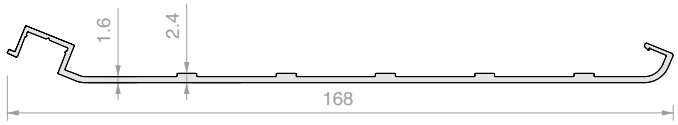

Art.	Lengte	Aantal
PENLCOV03.15	**1498** mm	1 st.
PENLCOV03.20	**2000** mm	1 st.
PENLCOV03.30	**3000** mm	1 st.
PENLCOV03.60	**6000** mm	1 st.



ONDERSTE COVER VOOR FUNCTIONELE VERLICHTING

Materiaal: Aluminium

Afwerking: /10 /88 /97 /RAL

Opmerking: Installeer met behulp van de bevestigingsschroeven

Led afzonderlijk te bestellen

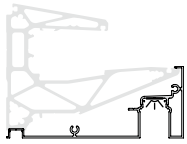

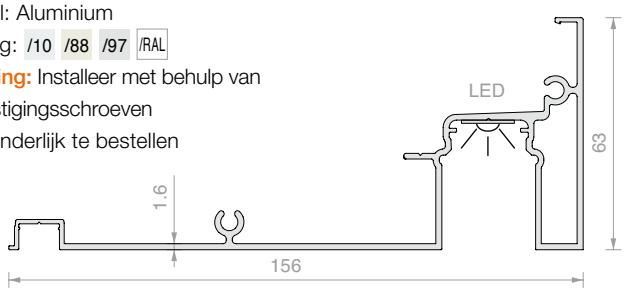

Art.	Lengte	Aantal
PENLCOV05.15	**1498** mm	1 st.
PENLCOV05.20	**2000** mm	1 st.
PENLCOV05.30	**3000** mm	1 st.
PENLCOV05.60	**6000** mm	1 st.



ONDERSTE COVER VOOR GROEF VERLICHTING

Materiaal: Aluminium

Afwerking: /10 /88 /97 /RAL

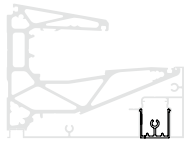

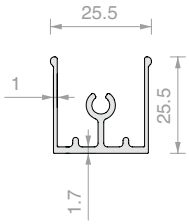

Art.	Lengte	Aantal
PENLCOV07.15	**1498** mm	1 st.
PENLCOV07.20	**2000** mm	1 st.
PENLCOV07.30	**3000** mm	1 st.
PENLCOV07.60	**6000** mm	1 st.



MAT PROFIEL VOOR ONDERVERLICHTING

Materiaal: PC

Afwerkingen: mat transparant

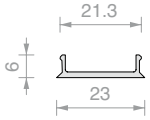

Art.	Lengte	Aantal
PENALU.15	**1500** mm	1 st.
PENALU.20	**2000** mm	1 st.
PENALU.30	**3000** mm	1 st.
PENALU.60	**6000** mm	1 st.



EINDKAP

Materiaal: Aluminium
Afwerking: /10 /88 /97 /RAL
Opmerking: Aanbrengen met behulp van silicone over het volledige uiteinde van de kap

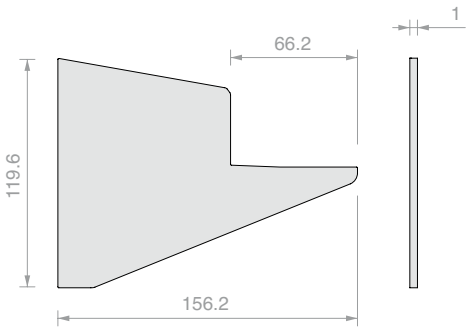

Art.	Montage	Aantal
PENLT01SX	Links	1 st.
PENLT01DX	Rechts	1 st.



EINDKAP MET SCHROEVEN

Materiaal: Aluminium
Afwerking: /10 /88 /97 /RAL

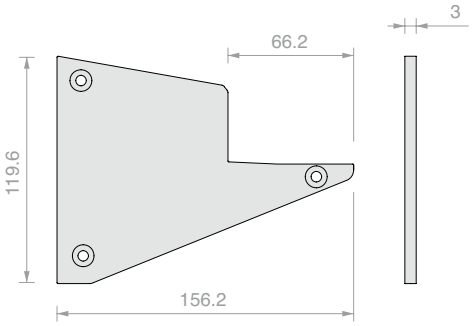

Art.	Montage	Aantal
PENLT03SX	Links	1 st.
PENLT03DX	Rechts	1 st.

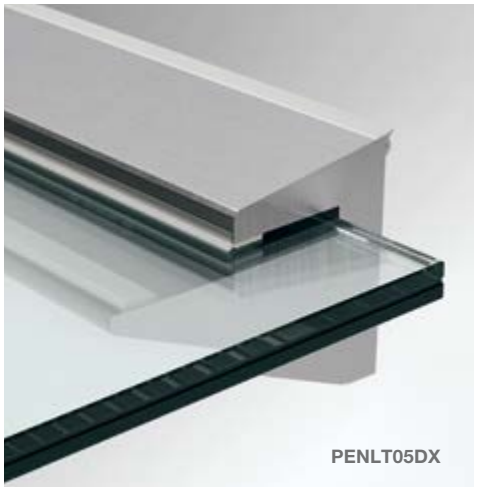

OPEN EINDKAP

Materiaal: Aluminium
Afwerking: /10 /88 /97 /RAL
Opmerking: Aanbrengen met behulp van silicone over het volledige uiteinde van de kap

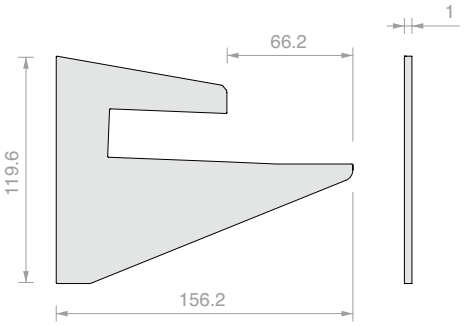

Art.	Montage	Aantal
PENLT05SX	Links	1 st.
PENLT05DX	Rechts	1 st.



OPEN EINDKAP MET SCHROEVEN

Materiaal: Aluminium
Afwerking: /10 /88 /97 /RAL

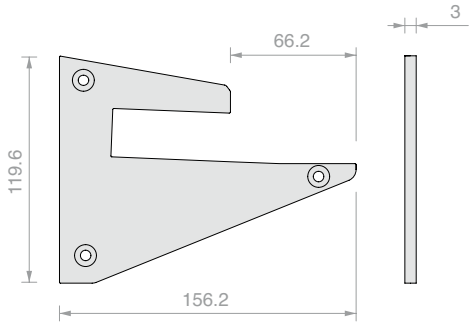

Art.	Montage	Aantal
PENLT07SX	Links	1 st.
PENLT07DX	Rechts	1 st.



EINDKAP COVER-LED

Materiaal: Aluminium

Afwerking: /10 /88 /97 /RAL

Opmerking: Aanbrengen met behulp van silicone over het volledige uiteinde van de kap

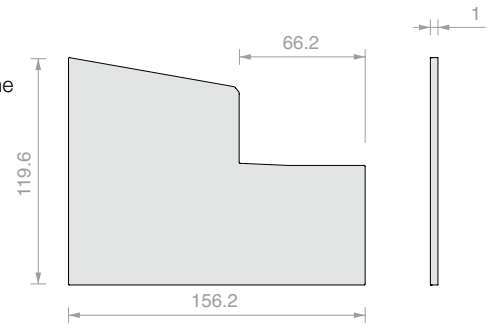

Art.	Montage	Aantal
PENLT11SX	Links	1 st.
PENLT11DX	Rechts	1 st.



EINDKAP COVER-LED MET SCHROEVEN

Materiaal: Aluminium

Afwerking: /10 /88 /97 /RAL

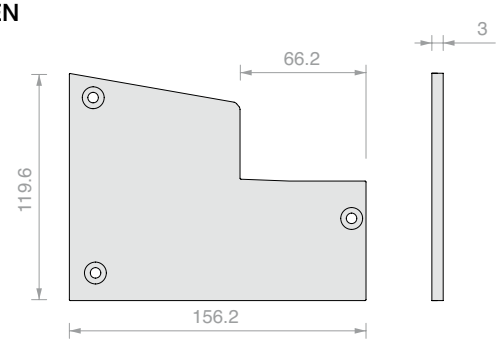

Art.	Montage	Aantal
PENLT13SX	Links	1 st.
PENLT13DX	Rechts	1 st.

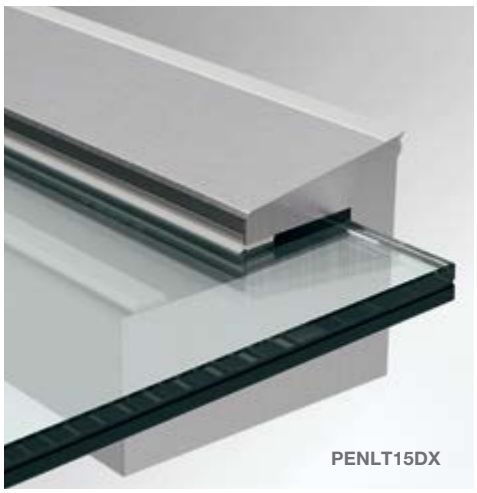

OPEN EINDKAP COVER-LED

Materiaal: Aluminium

Afwerking: /10 /88 /97 /RAL

Opmerking: Aanbrengen met behulp van silicone over het volledige uiteinde van de kap

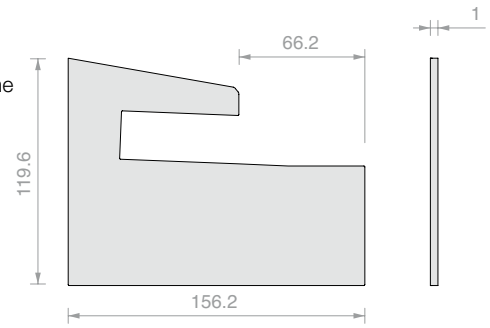

Art.	Montage	Aantal
PENLT15SX	Links	1 st.
PENLT15DX	Rechts	1 st.



OPEN EINDKAP COVER-LED MET SCHROEVEN

Materiaal: Aluminium

Afwerking: /10 /88 /97 /RAL

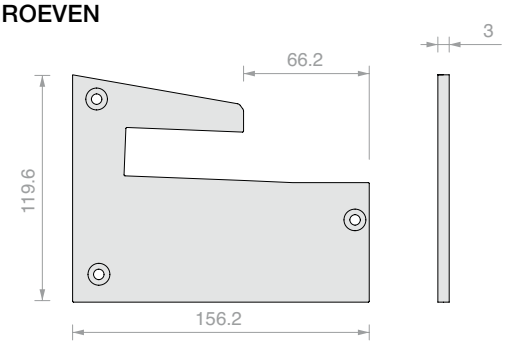

Art.	Montage	Aantal
PENLT17SX	Links	1 st.
PENLT17DX	Rechts	1 st.



EINDKAP ONDER COVER-LED

Materiaal: Aluminium

Afwerking: /10 /88 /97 /RAL

Opmerking: Aanbrengen met behulp van silicone over het gehele uiteinde van de kap

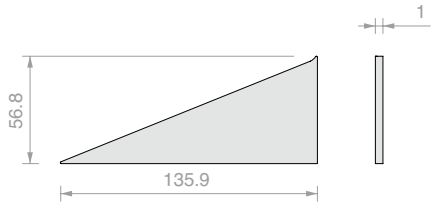

Art.	Montage	Aantal
PENLT21SX	Links	1 st.
PENLT21DX	Rechts	1 st.



EINDKAP ONDER COVER-LED MET SCHROEVEN

Materiaal: Aluminium

Afwerking: /10 /88 /97 /RAL

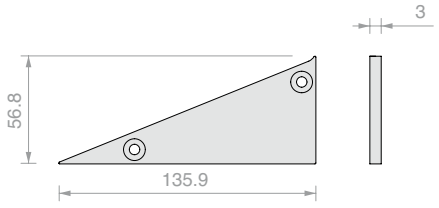

Art.	Montage	Aantal
PENLT23SX	Links	1 st.
PENLT23DX	Rechts	1 st.



2 ANTI-EXTRACTIE PINNEN LUMIA

Materiaal: Polyamide met hoge weerstand

NB: installatie en werking pag. 65

Voor deze accessoires is het noodzakelijk om een bewerking uit te voeren op de onderste glasplaat van het gelamineerde paneel.

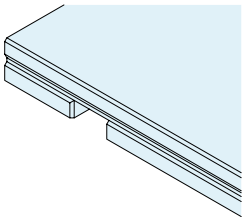

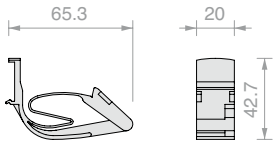

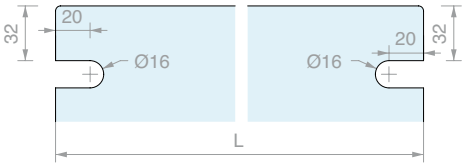

Art.	Aantal
PENLSC	1 st.



EINDKAP VOOR PENLCOV07

Materiaal: POM

Afwerking: /6 /56

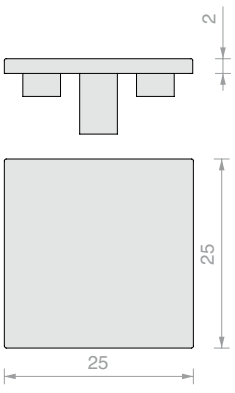

Art.	Aantal
METAP250	1 st.



ONDERSCHROEFAFDEKKING MET KLIKBEVESTIGING

Materiaal: Aluminium

Afwerking: /10 /88 /97 /RAL

NB: profiel te combineren met Art. PENLCOV03 en PENLCOV05.

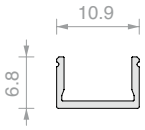

Art.	Lengte	Aantal
LMU11.15	**1498** mm	1 st.
LMU11.20	**2000** mm	1 st.
LMU11.30	**3000** mm	1 st.



2 CENTREERSTIFTEN OP ÉÉN LIJN

Materiaal: Aluminium

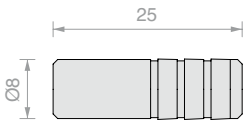

Art.	Aantal
DF25	1 st.



THERMISCHE DILATATIEVERBINDING MET 3 CENTREERSTIFTEN

Materiaal: POM / EPDM-schuim

Afwerkingen: zwart

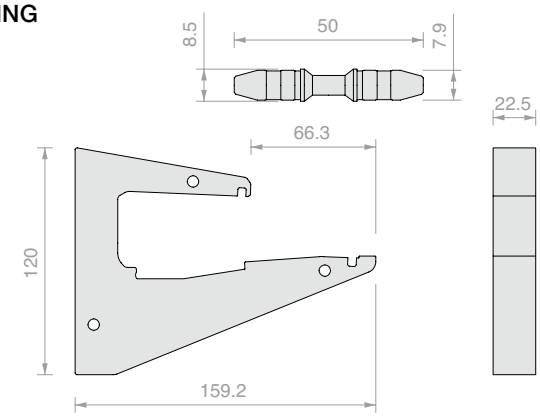

Art.	Aantal
PENLGNKT	1 st.



ZELFBORENDE SCHROEF

Materiaal: roestvrij staal

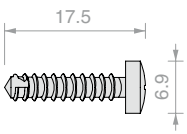

Art.	Aantal
PENLVIT	1 st.



RECHTE SNEDE OP PROFIELEN PEN / PENL

Art.	Aantal
PENTAGLIO	1 st.



EXTRA GATEN VOOR KLEMMEN

Opmerking: De artikelen hebben alleen betrekking op de bewerkingen die extra moeten worden uitgevoerd op profielen met standaardperforatie

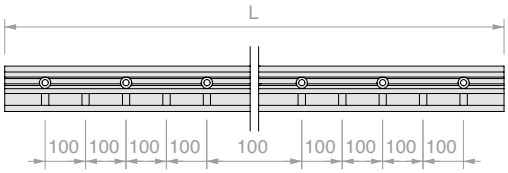

Art.	Lengte	Aantal extra gaten	Aantal
PENL.15FORO	**1498** mm	**7**	1 st.
PENL.20FORO	**2000** mm	**9**	1 st.
PENL.30FORO	**3000** mm	**14**	1 st.
PENL.60FORO	**6000** mm	**29**	1 st.
PENL.FORO	Extra gat **Ø18** mm	**-**	1 st.



FLEXIBELE SCHROEVENDRAAIER MET INZETSTUK CH4

Art.	Aantal
DFFLEX06	1 st.



PISTOOLSCHROEVENDRAAIER MAKITA

Dubbel toerental - Uitschakelkoppeling - LED-verlichting - Omkeerbaar

AANHAALMOMENT = 2.9 Nm

Art.	Aantal
DFMAK21	1 st.



FLEXIBEL VERLENGSTUK VOOR SCHROEVENDRAAIER

Te gebruiken in combinatie met schroevendraaier MAKITA art. DFMAK21 of equivalent

Art.	Omschrijving	Aantal
DFFLEX07	Flexibel verlengstuk met inzetstuk CH4	1 st.
DFFLEX04	Zeskantinzetstuk CH4	1 st.

BETONANKER

Materiaal: Verzinkt staal / roestvrij staal A4

Kenmerken: Zeer krachtig mechanisch anker voor gescheurd en ongescheurd beton in sterkteklasse C20/25 tot C50/60.

Verpakking: 15 st.

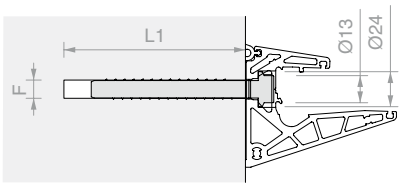

ETA-11/0095
ETAG 001- 3
Optie 1 voor gescheurd beton

Classificatie brandwerendheid
R120
zie testrapport voor ankertypes

EDELSTAHL
Rost frei
ROESTVRIJ STAAL

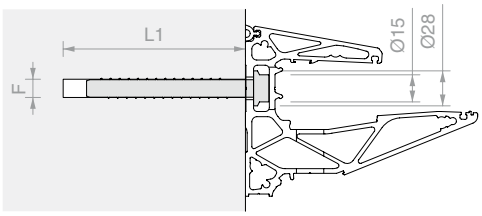

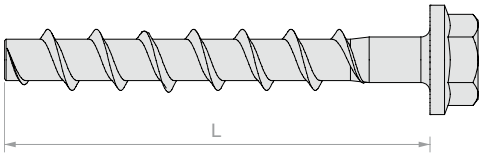

Art.	L - Lengte plug	F - Ø boring	L1 - Diepte boring	Aandraaisleutel	Materiaal	Aantal
DFFH10ZN	**100** mm	**10** mm	**110** mm	**SW16**	Verzinkt	1 st.
DFFH10A4	**100** mm	**10** mm	**110** mm	**SW16**	Verzinkt A4	1 st.
DFFH12ZN	**110** mm	**12** mm	**120** mm	**SW17**	Verzinkt	1 st.
DFFH12A4	**110** mm	**12** mm	**120** mm	**SW17**	Verzinkt A4	1 st.

VERLICHTINGSTECHNIEK

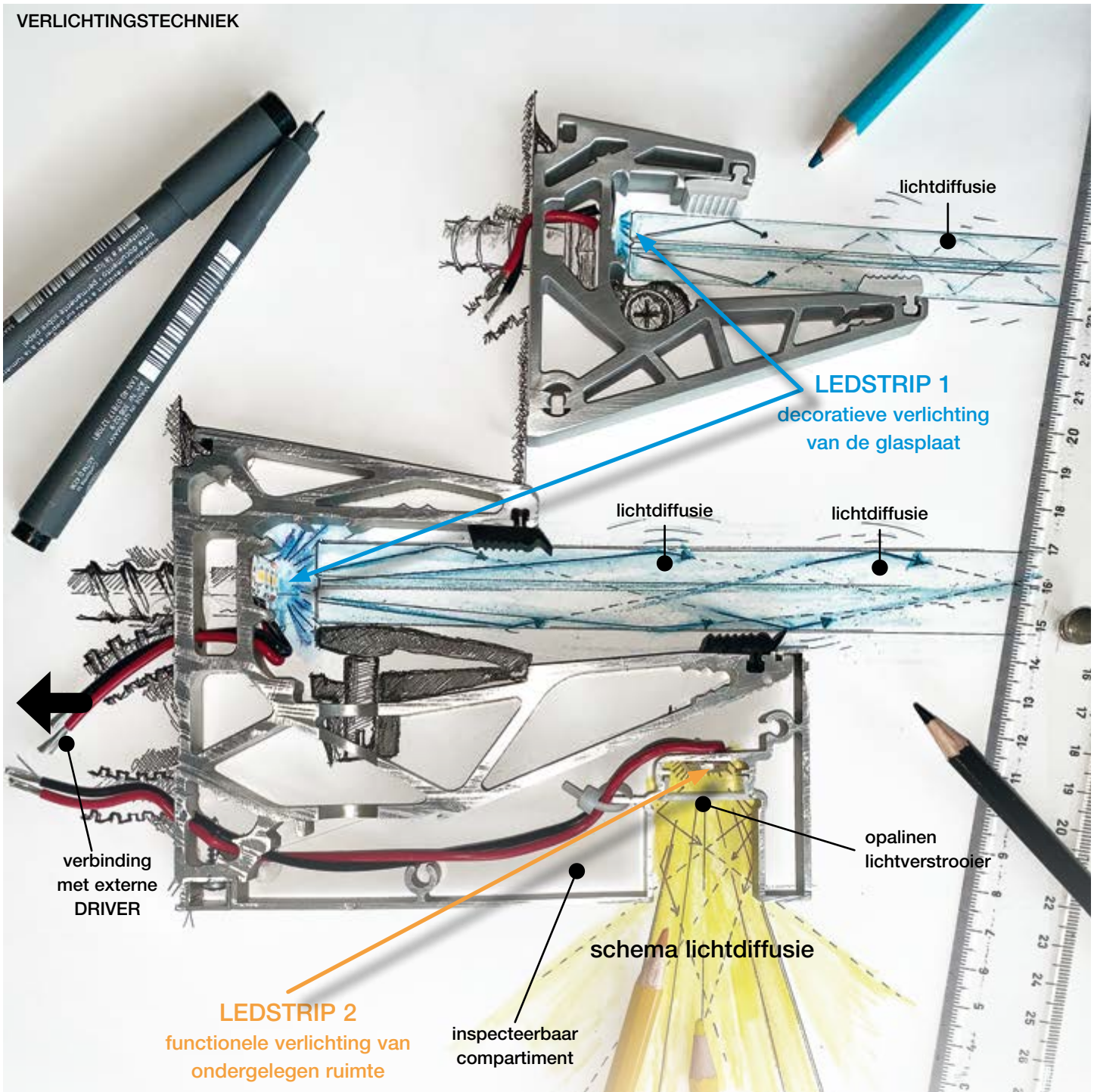

Voor toepassingen van meer dan 5 meter LEDSTRIP is het raadzaam om meerdere voedingen te gebruiken om de effecten van natuurlijke spanningsdalingen te verminderen. Toepassingen met verschillende vertakkingen zijn mogelijk, mits de DRIVERS voldoende sterk zijn.
Waar van toepassing wordt het gebruik van siliconenkit voor buiten aanbevolen om de bedrading afdoende te beschermen tegen weersinvloeden.
Voor de aansluiting van de LEDSTRIP op het stroomnet wordt de tussenkomst van een gekwalificeerde monteur aangeraden.

LEDSTRIP 1: decoratieve verlichting van de glasplaat (aanbevolen LEDST001)

Het decoratieve verlichtingseffect van het glas kan defecten aan het oppervlak en in de platen accentueren. Ze veroorzaken een verspreid verblindend effect. Deze defecten worden meestal duidelijker naarmate de lichtintensiteit toeneemt: er wordt geadviseerd zeer zorgvuldig te werk te gaan bij de productie van de platen en om LEDSTRIPS te gebruiken met een niet te hoge lichtintensiteit.
We adviseren om voorafgaand aan montage de werking van iedere LEDSTRIP te controleren.

LED STRIP 2: functionele verlichting van ondergelegen ruimte (aanbevolen art. LEDST002)

Met de aanbevolen LEDSTRIP kunt u bij installaties op circa 3 meter hoogte een correct lichteffect op het loopvlak verkrijgen. De intensiteit van de verlichting wordt lager naarmate hoger wordt geïnstalleerd.
Het verlichtingscompartiment en de LEDSTRIP moeten toegankelijk blijven voor inspectie.

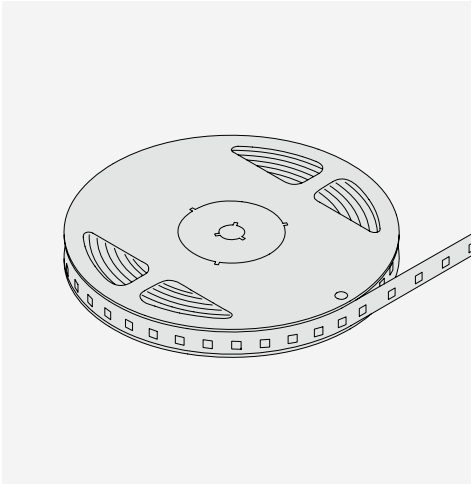

LEDSTRIP 1 - IP66 VOOR GLAS

OOK GESCHIKT VOOR BUITENTOEPASSINGEN

Strip LED 24V DC IP 66, vermogen 9,6W/m 140 LED/m

CCT 4000K - lm/m 922 - lm/W 96

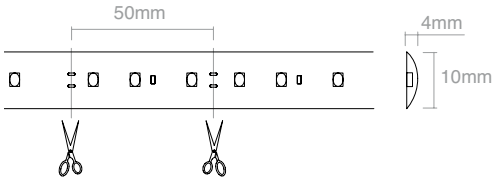

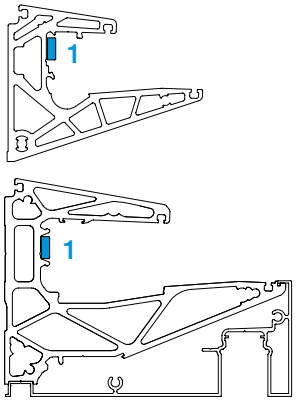

Art.	Lengte	Aantal
LEDST001	**5000** mm	1 st.

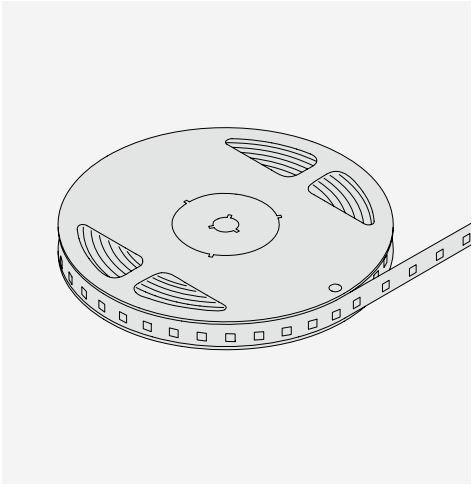

LEDSTRIP 2 - IP66
VOOR FUNCTIONELE VERLICHTING

OOK GESCHIKT VOOR BUITENTOEPASSINGEN

Strip LED 24V DC IP 66, vermogen 14,4W/m 210 LED/m

CCT 4000K - lm/m 1324 - lm/W 92

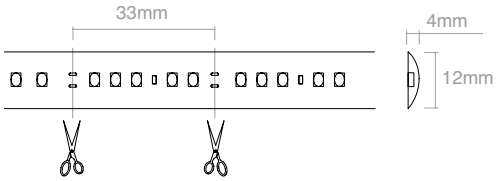

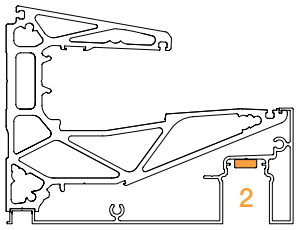

Art.	Lengte	Aantal
LEDST002	**5000** mm	1 st.

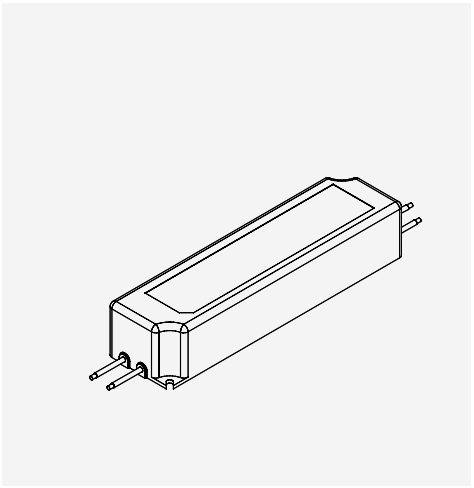

VOEDING 24V dc

OOK GESCHIKT VOOR BUITENTOEPASSINGEN

Voeding 24V DC 35W a 150W IP67

Functioneert op 100-240V

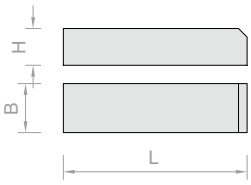

Art.	Voeding	L	B	H	Aantal
LED24035IP	24V DC **35**W IP**67**	**150** mm	**40** mm	**30** mm	1 st.
LED24060IP	24V DC **60**W IP**67**	**162** mm	**42** mm	**32** mm	1 st.
LED24100IP	24V DC **100**W IP**67**	**190** mm	**52** mm	**37** mm	1 st.
LED24150IP	24V DC **150**W IP**67**	**222** mm	**68** mm	**38** mm	1 st.

- Let op de polariteit van de producten.
- Gebruik uitsluitend in 24V DC gestabiliseerde voedingen.
- Kies na het berekenen van de totale vermogensopname van de te installeren apparatuur een voeding die altijd een belastingsmarge heeft die 15/20% hoger is dan berekend.
- Schakel bij onderhoud de spanning uit.

Meerdere apparaten parallel aansluiten:

Om schade aan de LED's te voorkomen, moet u alle verbindingen tot stand brengen voordat u de stroom inschakelt

Max. continue lengte 5 meter.

Voorbeeld: Lengte STRIP 3 m

type LEDSTRIP 1 24V DC MAX. 9.6 W/m (Art.LEDST001)

Keuze voedings-DRIVER: vermogensopname type LED x lengte led + 15% (minimaal extra als gevolg van spanningsval) 9.6 x 3 x 1.15 = 33.15 W (MIN).

De te kiezen voedings-DRIVER: 24V DC 35 W (Art. LED24035IP)

Complete lijst artikelen: LEDST001, 1st, LED24035IP, 1st.

AANSLUITSCHEMA - PARALLEL CIRCUIT

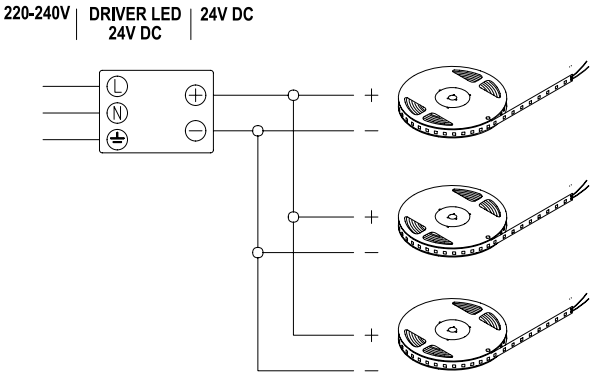

TECHNISCHE GEGEVENS

PATENTED

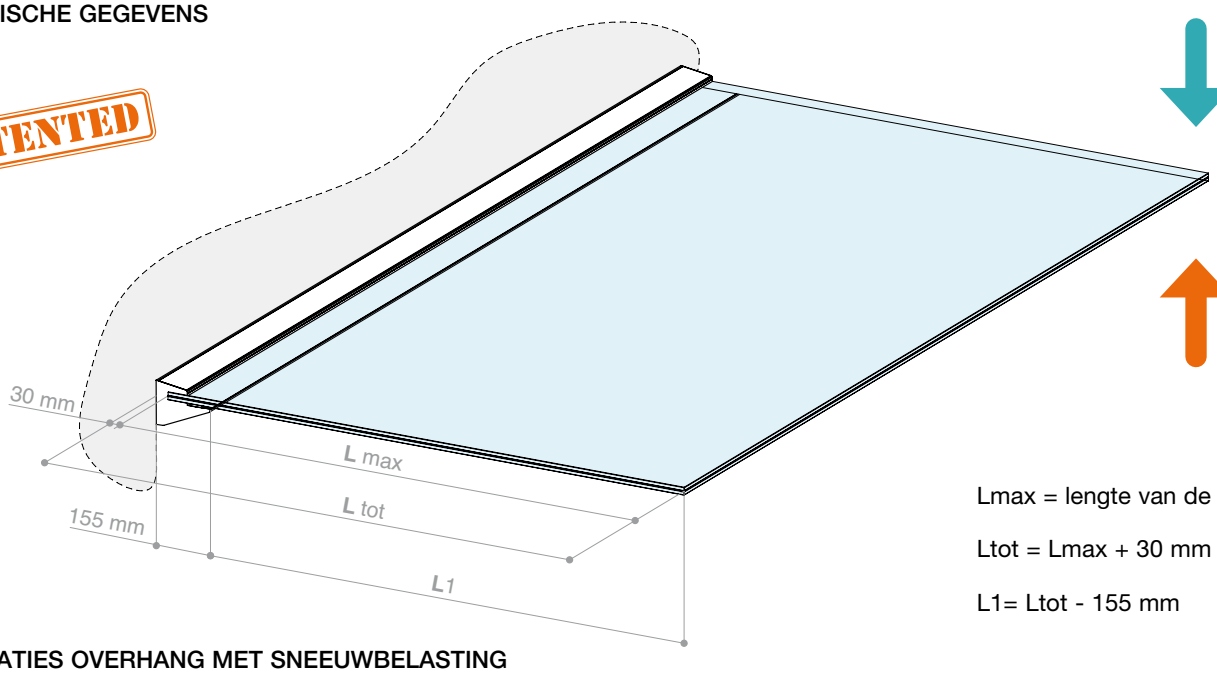

Lmax = lengte van de plaat

Ltot = Lmax + 30 mm

L1= Ltot - 155 mm

PRESTATIES OVERHANG MET SNEEUWBELASTING

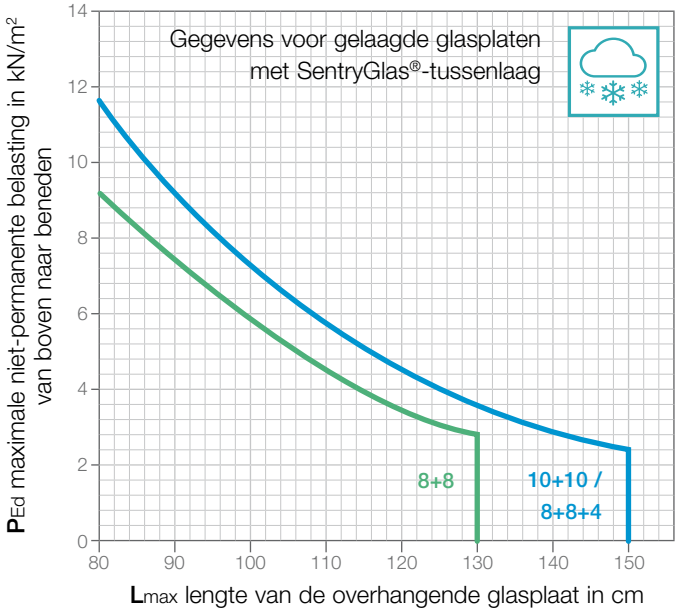

Lmax [cm]	PEd [kN/m²]	
	10+10 8+8+4 temp. SG	8+8 temp. SG
80	11,6	9,26
90	8,77	7,02
100	6,83	5,46
109	5,43	4,34
120	4,39	3,51
130	3,59	2,86
140	2,97	
150	2,48	

PRESTATIES OVERHANG BIJ HEFFING GLAS

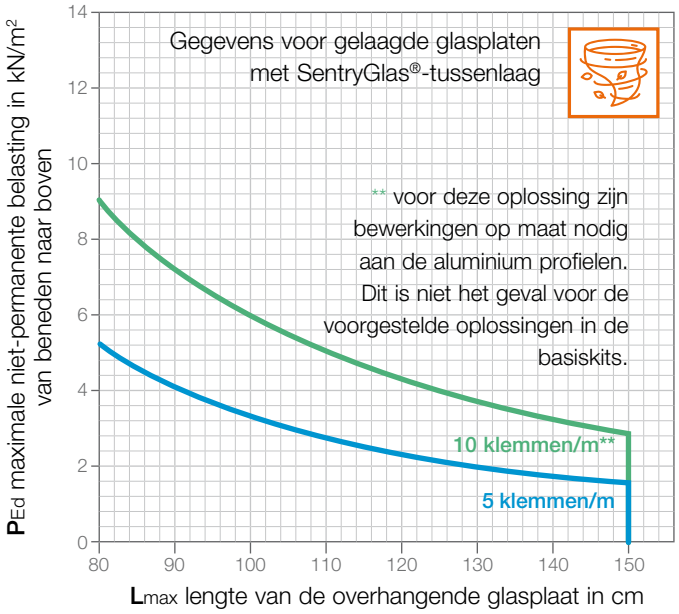

Lmax [cm]	aantal klemmen/m	
	5	10
80	5,10	8,71
90	4,12	6,93
100	3,37	5,68
109	2,84	4,76
120	2,44	4,07
130	2,13	3,54
140	1,90	3,12
150	1,71	2,79

De maximale ontwerpbelasting **PEd** verwijst naar de gecombineerde som van alle naar beneden werkende variabele belastingen, inclusief de relatieve veiligheids- en combinatiecoëfficiënten. Het eigen gewicht is al meegerekend en hoeft niet bij de som te worden opgeteld. De resultaten hebben betrekking op EN 12150-1 gehard gelaagd glas met dubbele laag 10+10 mm of 8+8 mm of driedubbele laag 8+8+4 mm, gelaagd met stijve tussenlaag SentryGlas® van 1,52 mm. Bij configuraties met drie lagen is het de bedoeling dat de dunste laag zich aan de bovenkant van de installatie bevindt. In de resultaten is al rekening gehouden met de vermindering van de weerstand door de mogelijke bewerking van de onderplaat, voor het aanbrengen van veiligheidspluggen aan beide zijden. De configuraties van glas en tussenlagen dienen slechts als voorbeeld. Er zijn meer installatiemogelijkheden: op de markt zijn inderdaad talloze alternatieve oplossingen bekend en in gebruik die even goed presteren of potentieel veel belangrijke technische aspecten verbeteren (bijv. weerstand tegen delaminatie, gedrag na breuk, stabiliteit met betrekking tot temperatuurschommelingen, enz.).

NB: een gekwalificeerde technicus moet uiteindelijk beoordelen of het systeem voldoet aan alle veiligheidseisen. Hij/zij zal verifiëren in hoeverre de verstrekte gegevens passend zijn voor de feitelijke installatieomstandigheden, of de bevestigingssystemen geschikt zijn voor de draagstructuur en of het systeem voldoet aan alle veiligheidseisen en de specificaties van de installatie op de installatieplaats (belasting, kenmerken van de ondersteuning, buitengewone belastingen, enz...). Gedetailleerde informatie over het ontwerp van het systeem is beschikbaar op onze website of kan worden opgevraagd bij de technische dienst customer care Logli Saint-Gobain.

SentryGlas®
is een geregistreerd handelsmerk van Kuraray America, Inc. Handelsmerken zijn mogelijk niet in alle landen aangevraagd of geregistreerd.

HOEKOPLOSSINGEN

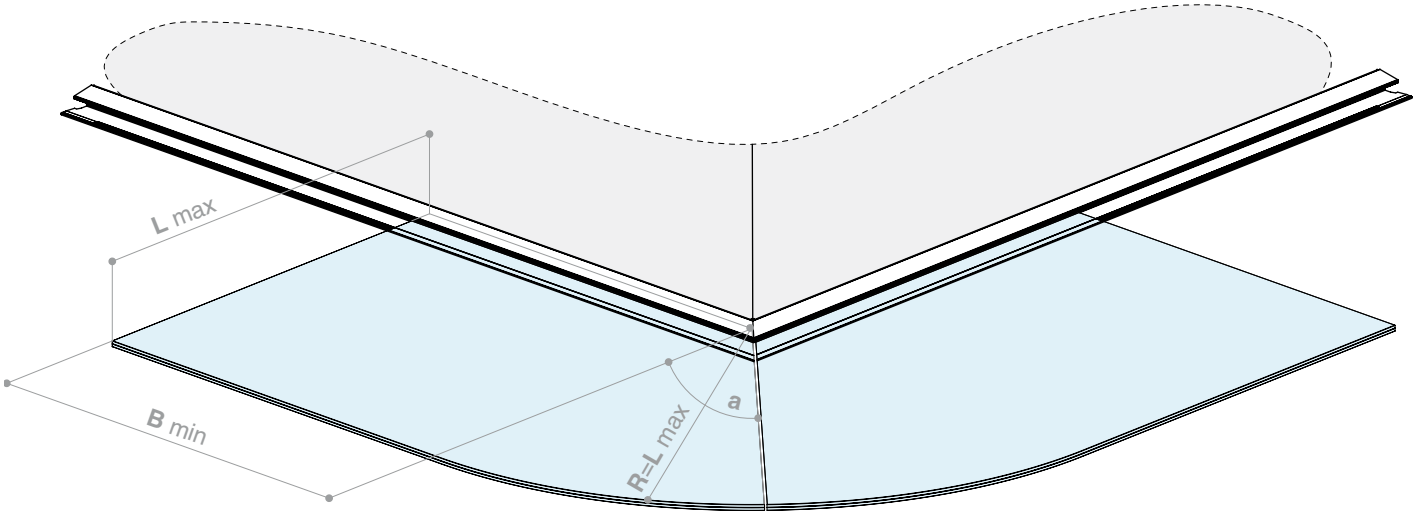

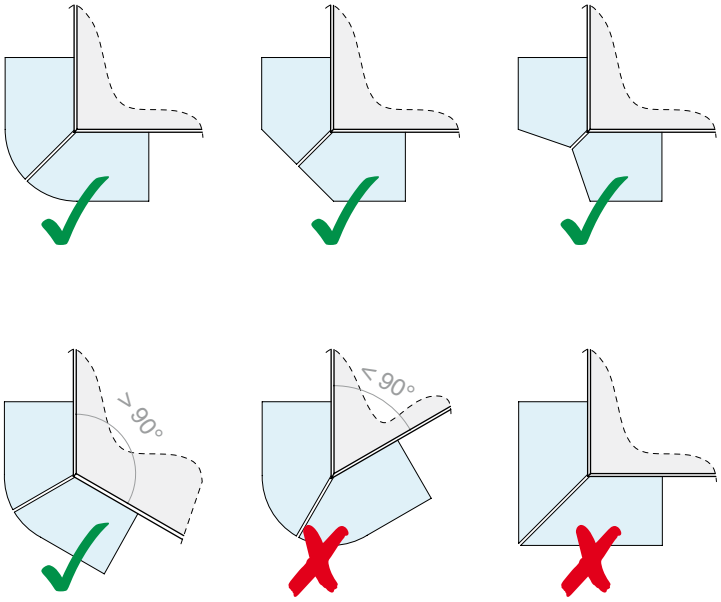

PRESTATIES - OVERHANG MET HOEK

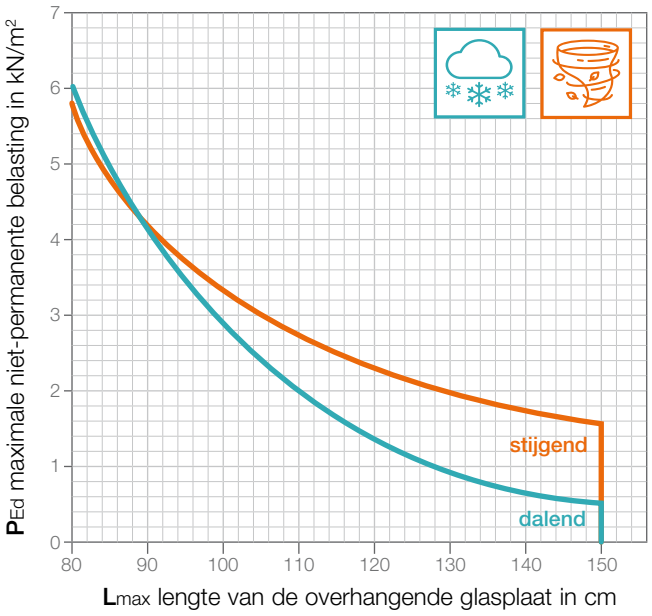

Oplossingen met andere vormen

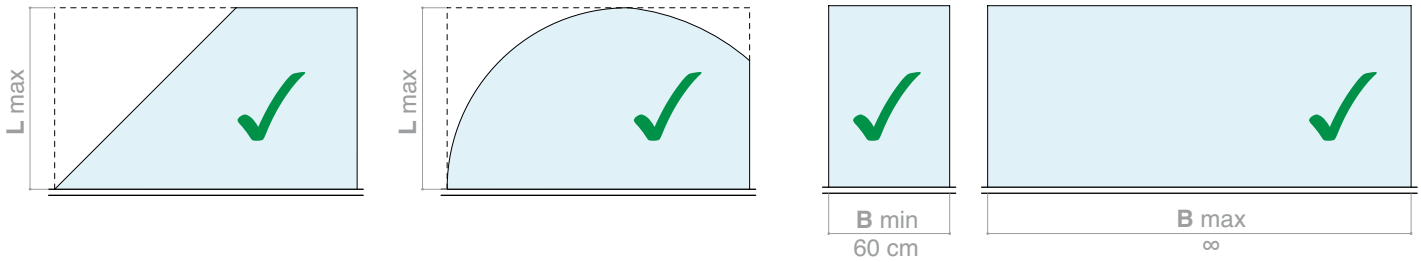

VERBINDING MET DE STRUCTUUR

overzichten voor VOORAF DIMENSIONEREN van bevestigingssystemen

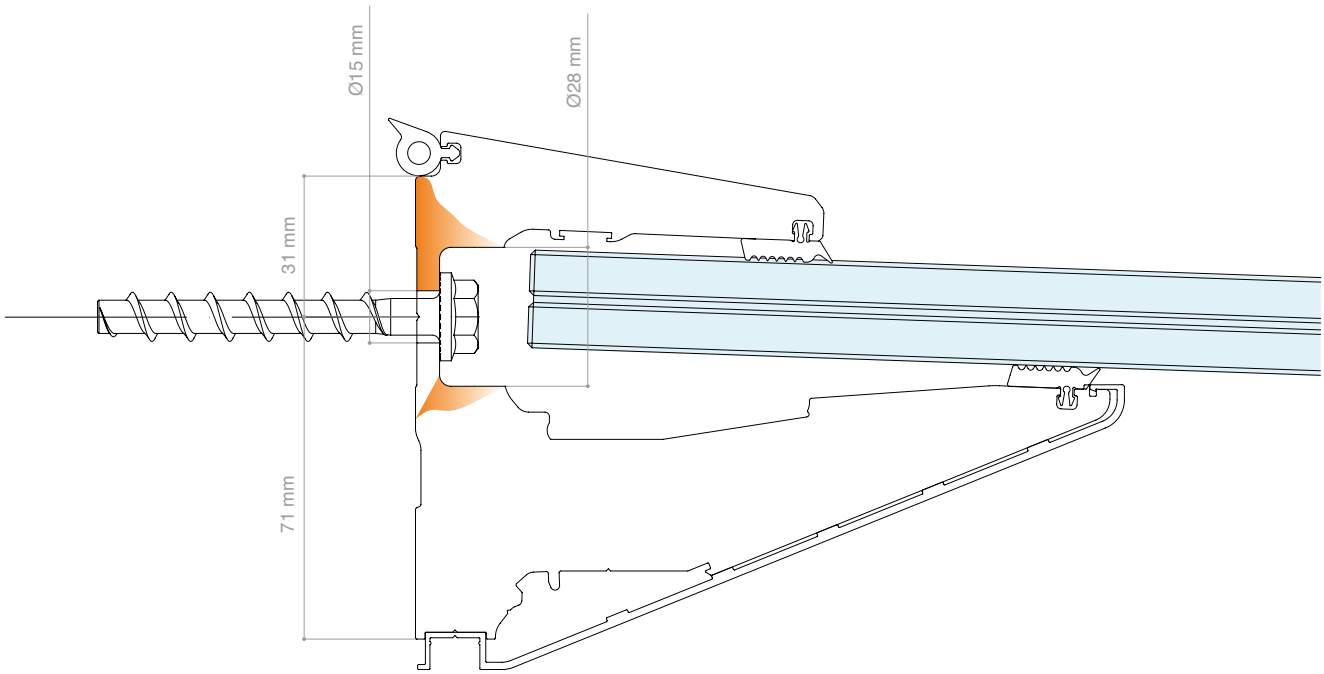

OVERZICHTEN VOOR VOORAF DIMENSIONEREN VAN BEVESTIGINGSSYSTEMEN

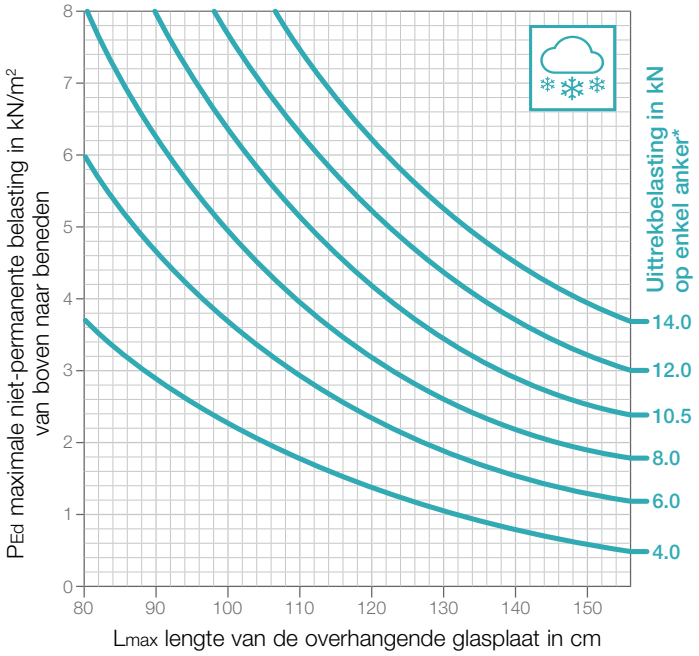

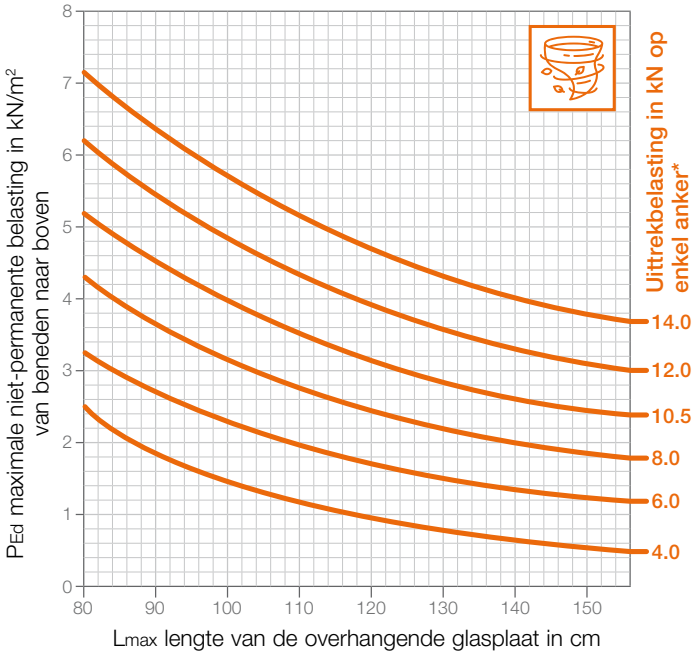

* De uittrekbelasting op het enkele bevestigingspunt is bedoeld om te bepalen welk type bevestiging het meest geschikt is voor de constructie. Vermelde waarden met inachtneming van een standaard hartafstand van de bevestigingen van 200 mm (installatie van een bevestiging in ieder gat). De vermelde ontwerpbelasting P_{Ed} is inclusief het eigen gewicht van de platen. Er zijn geen schema's met betrekking tot de evaluatie van afschuifkrachten op de bevestigingen, omdat deze in de meeste gevallen niet bepalend zijn voor de dimensionering.

NB: een gekwalificeerde technicus moet uiteindelijk beoordelen welke type bevestiging het meest geschikt is rekening houdend met de structuur en wat de hartafstand ervan voor de feitelijke ontwerpbelastingen. Hij/zij zal verifiëren in hoeverre de verstrekte gegevens passend zijn voor de feitelijke installatieomstandigheden (belastingen die op het systeem inwerken, kenmerken van de ondersteuning, enz...). Voor installaties in bouwcontexten waar thermische isolatie met lage structurele kenmerken vereist is, wordt aanbevolen om maximale aandacht te besteden aan het creëren van onderconstructies met kenmerken die geschikt zijn voor de verdeling en overdracht van belastingen afkomstig van het systeem.

ANTI-EXTRACTIE PINNEN (OPTIONEEL)

AANVULLEND EN OPTIONEEL BEVESTIGINGSSYSTEEM, VEREIST BEWERKINGEN AAN DE ONDERSTE LAAG VAN HET GELAAGDE GLAS

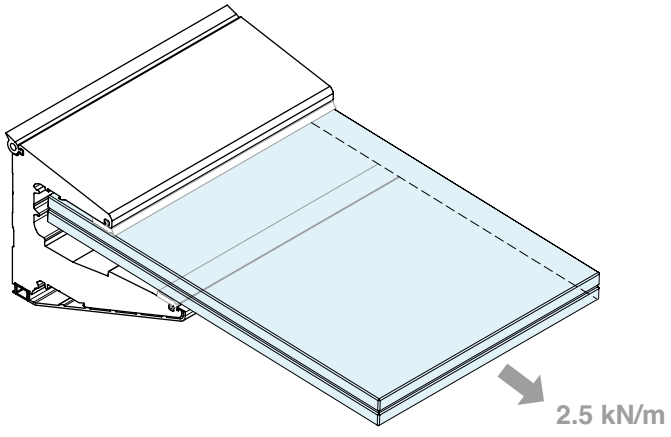

Standaardkit 5 klemmen/m

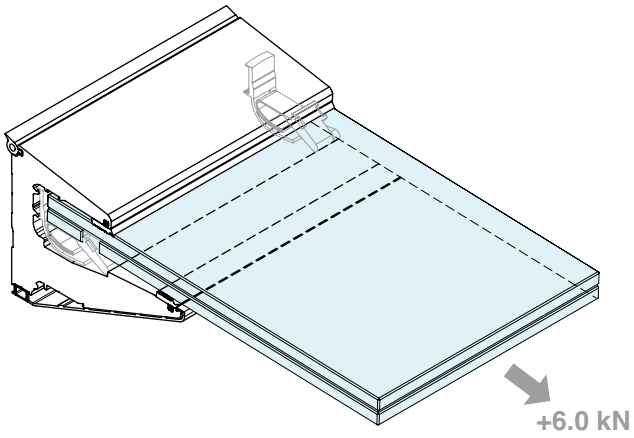

2 extra anti-extractie pinnen (optioneel)

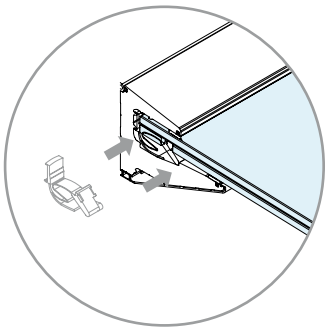

Optie 1
Plaatsing aan de zijkant met glas al op zijn plaats

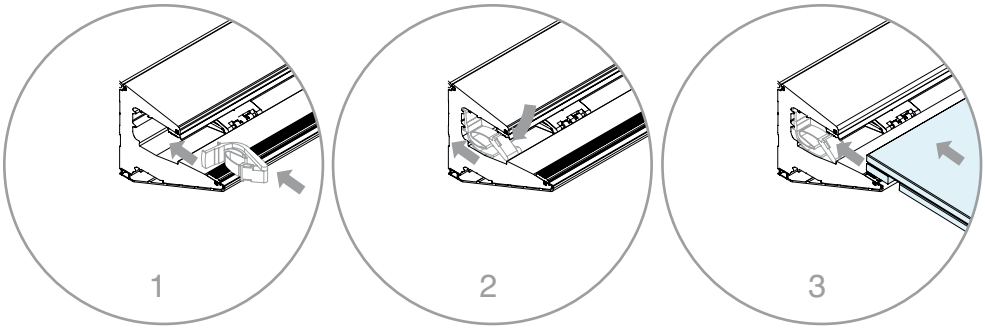

Optie 2
Inzetstuk aan de voorkant van het glas met anti-extractie pin op zijn plaats

Het innovatieve systeem met «veer»-bediening van de veiligheidsplug maakt frontale koppeling van de platen mogelijk. Dit maakt het gebruik van de anti-extractievoorziening mogelijk, ook als de laterale zones niet toegankelijk zijn door aanwezigheid van een aangrenzende muur of reeds geïnstalleerde platen.

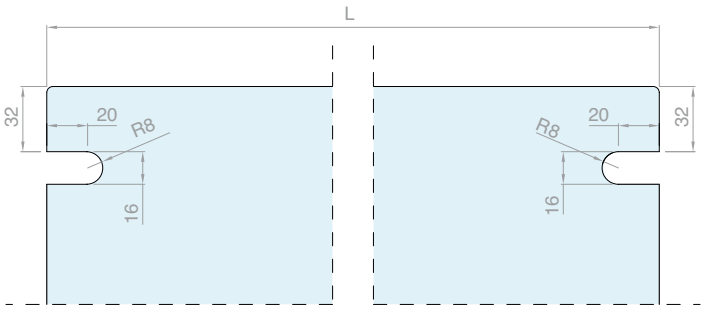

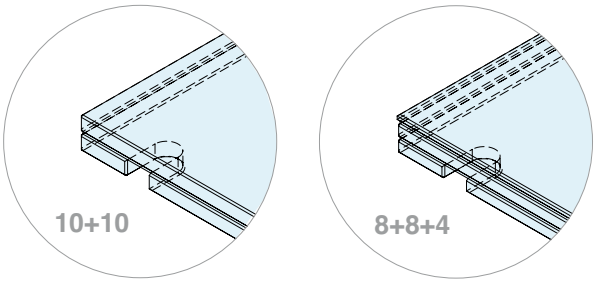

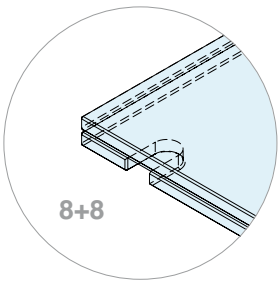

Opmerking: Bewerkingen aan het gelaagde glas mogen alleen op de onderste plaat worden uitgevoerd.

De geometrie van de bewerking is voor alle glasdiktes hetzelfde.

De weerstand tegen de extractie van de platen uit het systeem is experimenteel geëvalueerd met tests volgens EAD 220025-00-0401:2016 bijlage B voor BR.4 «Veiligheid en toegankelijkheid tijdens gebruik». De experimentele evaluatie van de weerstand tegen uittrekken is uitgevoerd op installaties met en zonder veiligheidsplug. De vermelde waarden zijn al inclusief veiligheidscoëfficiënten, toegepast op typische weerstandswaarden verkregen tijdens de testfase.

Canopy Light

Charming shade

Canopy Light, het lichte en betrouwbare systeem met een industrieel tintje.
Dankzij de eenvoudige installatie past het perfect in alle architectonische contexten.





KIT CANOPY LIGHT

MET 2 TREKSTANGEN EN PROFIEL OP DE WAND
Materiaal: Roestvrij staal AISI 316L
Afwerking: /9
De kit is inclusief het op maat snijden van de trekstang

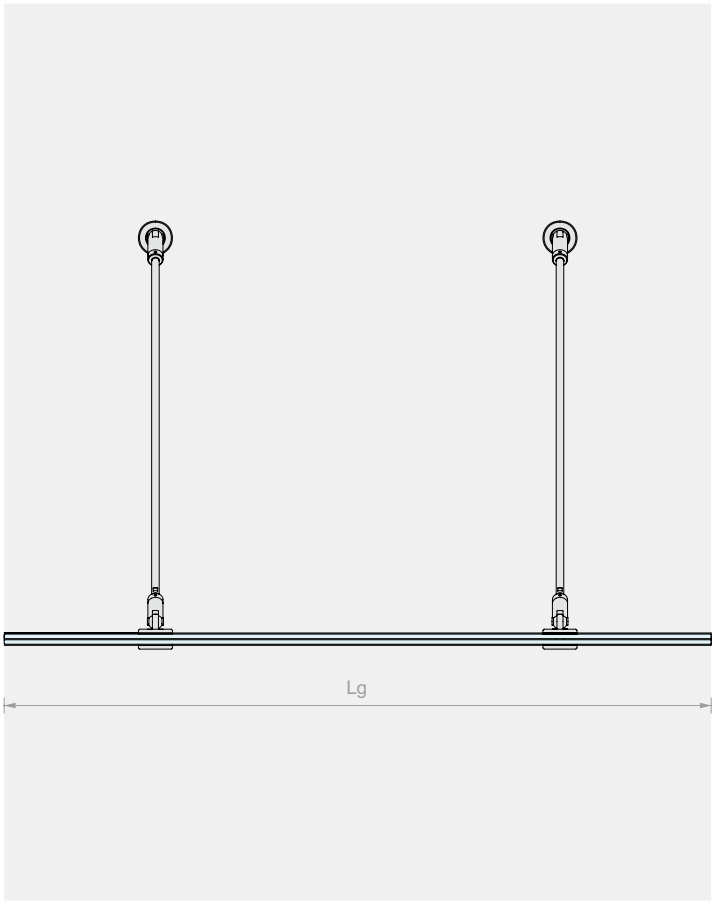

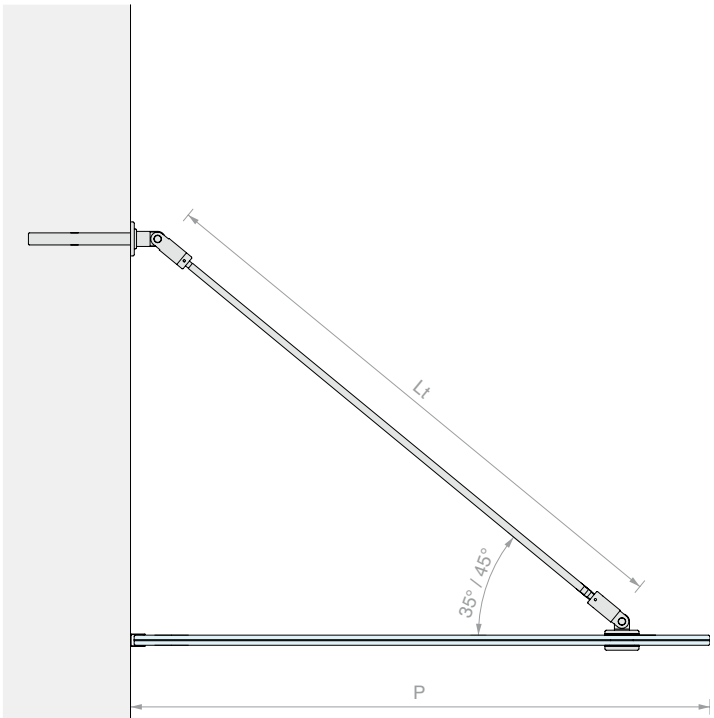

NB: voor de verbinding van de plaat met het profiel aan de wand wordt het gebruik van structurele siliconenkit aanbevolen

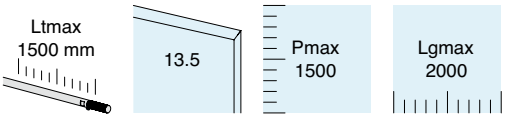

Inhoud van de kit:

Art.	Omschrijving	Aantal
GCL21	Scharnier op de wand	2 st.
GCL23	Trekstang	2 st.
GCL15	Bevestiging op glas	2 st.
CANAL2515	Wandprofiel	1 st.
CANAL2515TP	Eindkappen voor wandprofiel	2 st.
PROALUXG	Dichting voor profielen	2 m

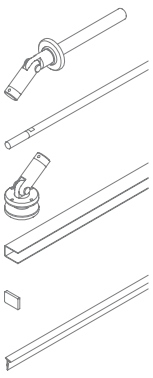

Art.	Voor glas	Aantal
CL-SNOD156KIT2	**13.5** mm	1 st.

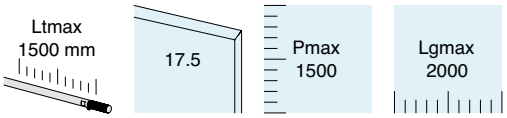

Inhoud van de kit:

Art.	Omschrijving	Aantal
GCL21	Scharnier op de wand	2 st.
GCL23	Trekstang	2 st.
GCL15	Bevestiging op glas	2 st.
CANAL2519	Wandprofiel	1 st.
CANAL2519TP	Eindkappen voor wandprofiel	2 st.
PROALUXG	Dichting voor profielen	2 m

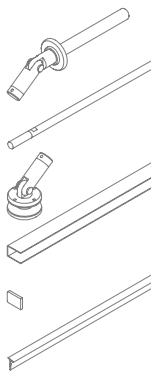

Art.	Voor glas	Aantal
CL-SNOD158KIT2	**17.5** mm	1 st.

KIT CANOPY LIGHT

MET 2 TREKSTANGEN EN CONNECTOREN OP DE WAND

Materiaal: Roestvrij staal AISI 316L

Afwerking: /9

De kit is inclusief het op maat snijden van de trekstang

TECH-NISCHE INFO p. 72/73

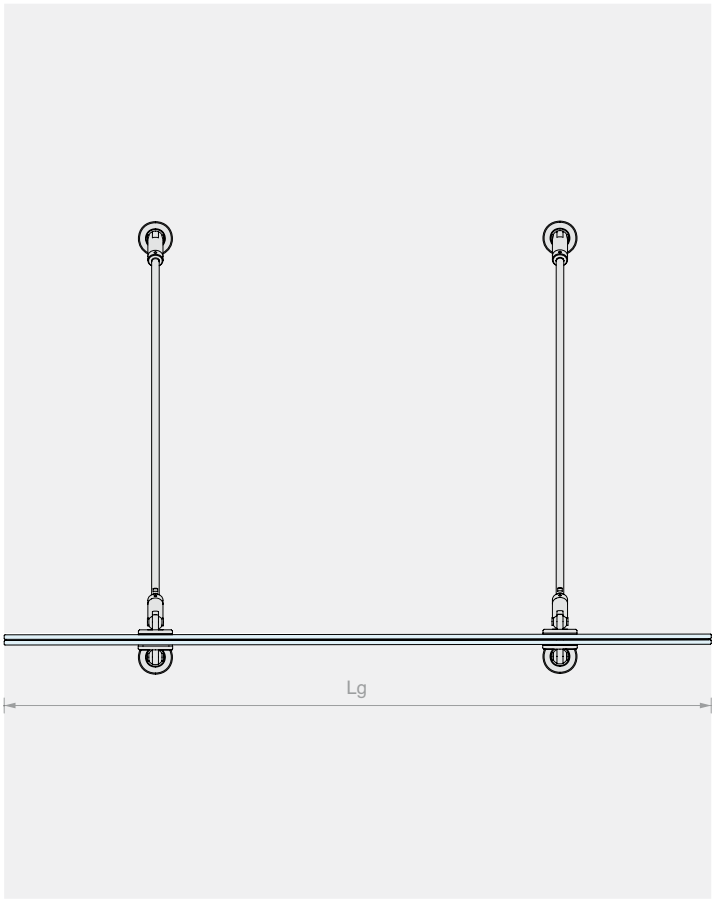

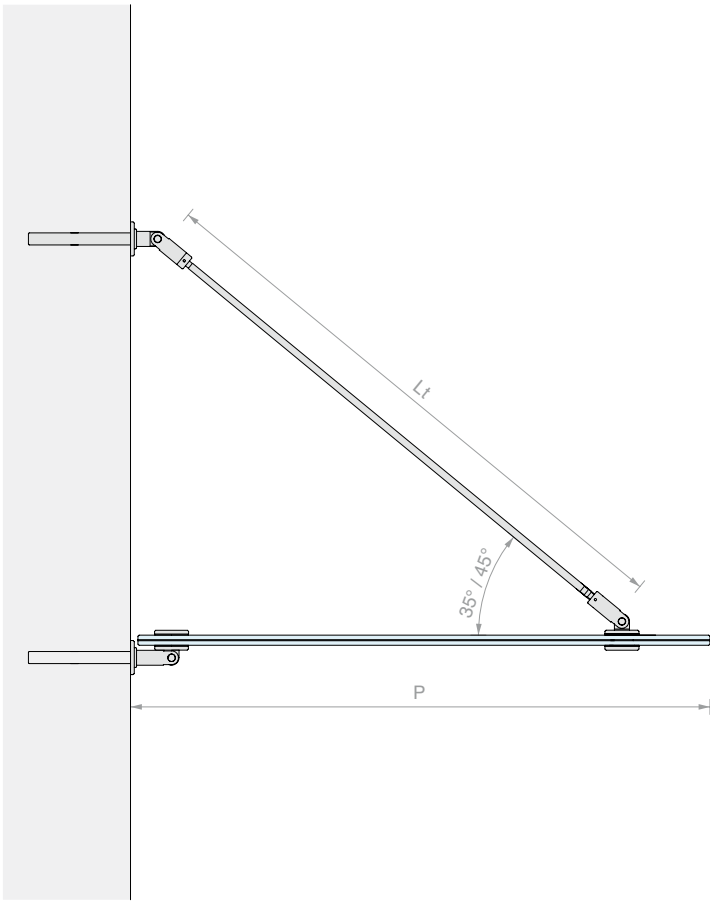

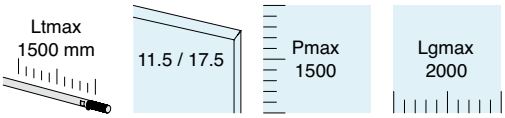

Inhoud van de kit:

Art.	Omschrijving	Aantal
GCL21	Scharnier op de wand	2 st.
GCL23	Trekstang	2 st.
GCL15	Bevestiging op glas	2 st.
GCL19	Bevestiging wand/glas	2 st.

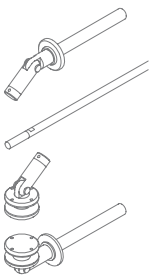

Art.	Voor glas	Aantal
CL-CAV15KIT2	Van **11.5** tot **17.5** mm	1 st.

Met het Canopy Light-systeem is het mogelijk om configuraties te creëren met een groter aantal trekstangen.

Voor informatie kunt u contact opnemen met onze Customer Care



SCHARNIER OP DE WAND VOOR TREKSTANG

Materiaal: Roestvrij staal AISI 316L
Afwerking: /9
Aanbevolen gereedschap voor spannen:
Art. UT250 / CHSETT19

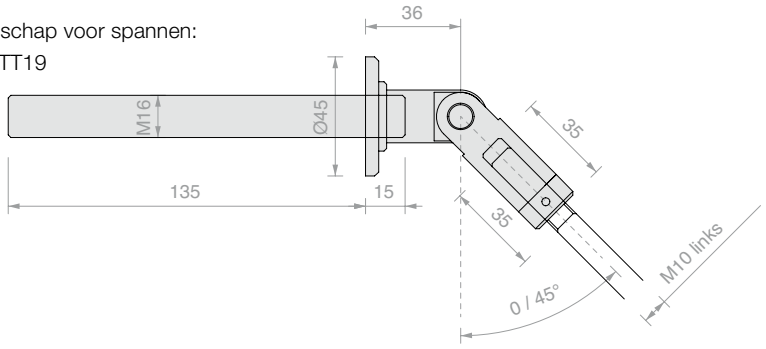

Art.	Aantal
GCL21	1 st.



BEVESTIGING OP GLAS VOOR TREKSTANG

Materiaal: Roestvrij staal AISI 316L
Aanbevolen glasboring Ø 30 mm
Afwerking: /9
Aanbevolen gereedschap voor spannen:
Art. UT300 / CHSETT19

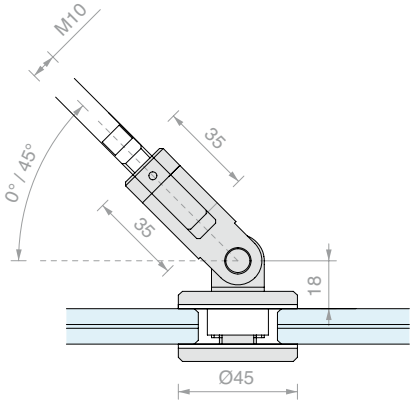

Art.	Voor glas	Aantal
GCL15	Van **11.5** tot **17.5** mm	1 st.



TREKSTANG

Materiaal: Roestvrij staal AISI 316L
Afwerking: /8
NB: met schroefdraad op de uiteinden M10 links en M10 rechts

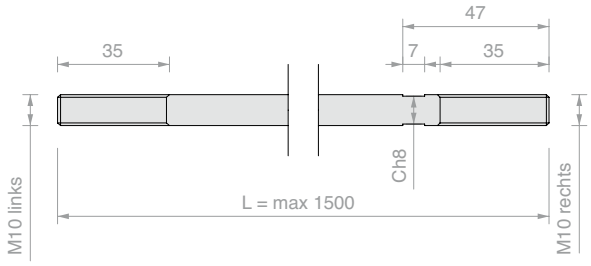

Art.	Aantal
GCL23	1 st.



BEVESTIGING WAND/GLAS

Materiaal: Roestvrij staal AISI 316L
Aanbevolen glasboring Ø 30 mm
Afwerking: /9
Aanbevolen gereedschap voor spannen:
Art. UT300

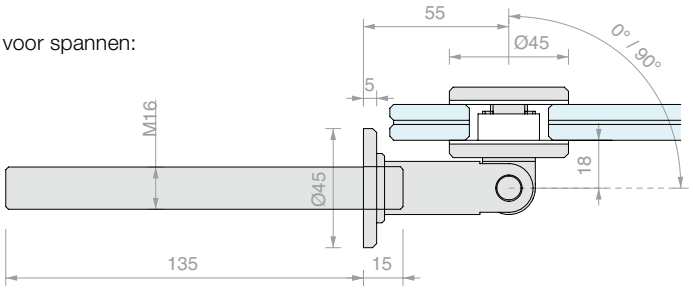

Art.	Voor glas	Aantal
GCL19	Van **11.5** tot **17.5** mm	1 st.

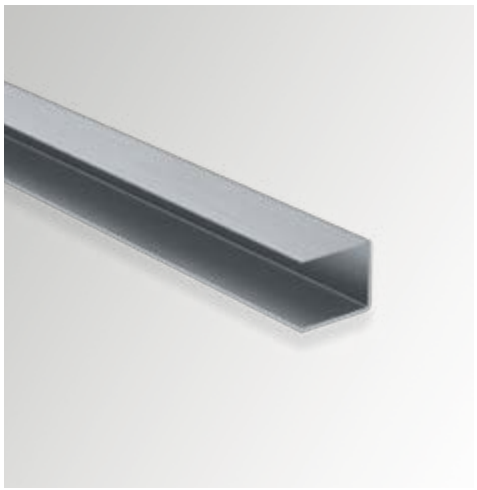

WANDPROFIEL

Materiaal: Roestvrij staal AISI 316L

Afwerking: /8

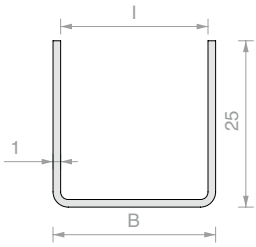

Art.	Lengte	B	I	Voor glas	Aantal
CANAL2513.150	**1500** mm	**15.5** mm	**13.5** mm	**11.5** mm	1 st.
CANAL2515.150	**1500** mm	**17.5** mm	**15.5** mm	**13.5** mm	1 st.
CANAL2519.150	**1500** mm	**21.5** mm	**19.5** mm	**17.5** mm	1 st.
CANAL2513.200	**2000** mm	**15.5** mm	**13.5** mm	**11.5** mm	1 st.
CANAL2515.200	**2000** mm	**17.5** mm	**15.5** mm	**13.5** mm	1 st.
CANAL2519.200	**2000** mm	**21.5** mm	**19.5** mm	**17.5** mm	1 st.



EINDKAP VOOR CANAL25

Materiaal: Roestvrij staal AISI 316L

Afwerking: /8

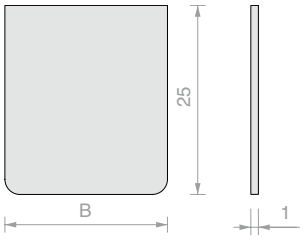

Art.	B	Aantal
CANAL2513TP	**15.5** mm	1 st.
CANAL2515TP	**17.5** mm	1 st.
CANAL2519TP	**21.5** mm	1 st.



DICHTING VOOR PROFIELEN

Materiaal: Gecoëxtrudeerd PVC

Kleur: transparant

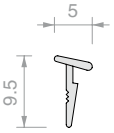

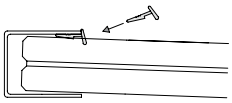

Art.	Omschrijving	Aantal
PROALUXG	-	1 m
PROALUXG400	Rol 400 m	1 st.

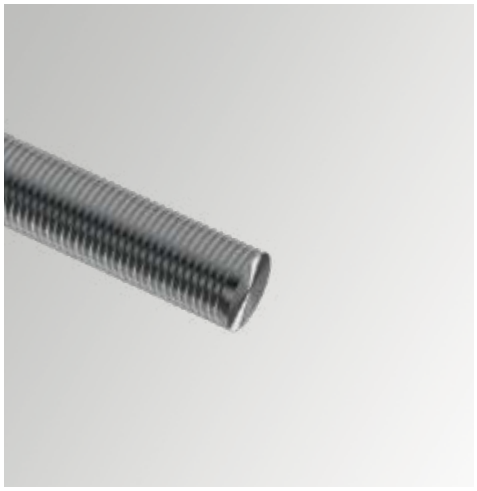

DRAADSTANG OP MAAT

Materiaal: Roestvrij staal AISI 316L

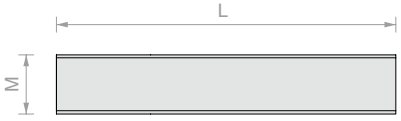

Art.	L	M	Aantal
BARRAFIL-MIS	≤ 1000 mm	**M16** / **M22**	1 st.

TECHNISCHE GEGEVENS

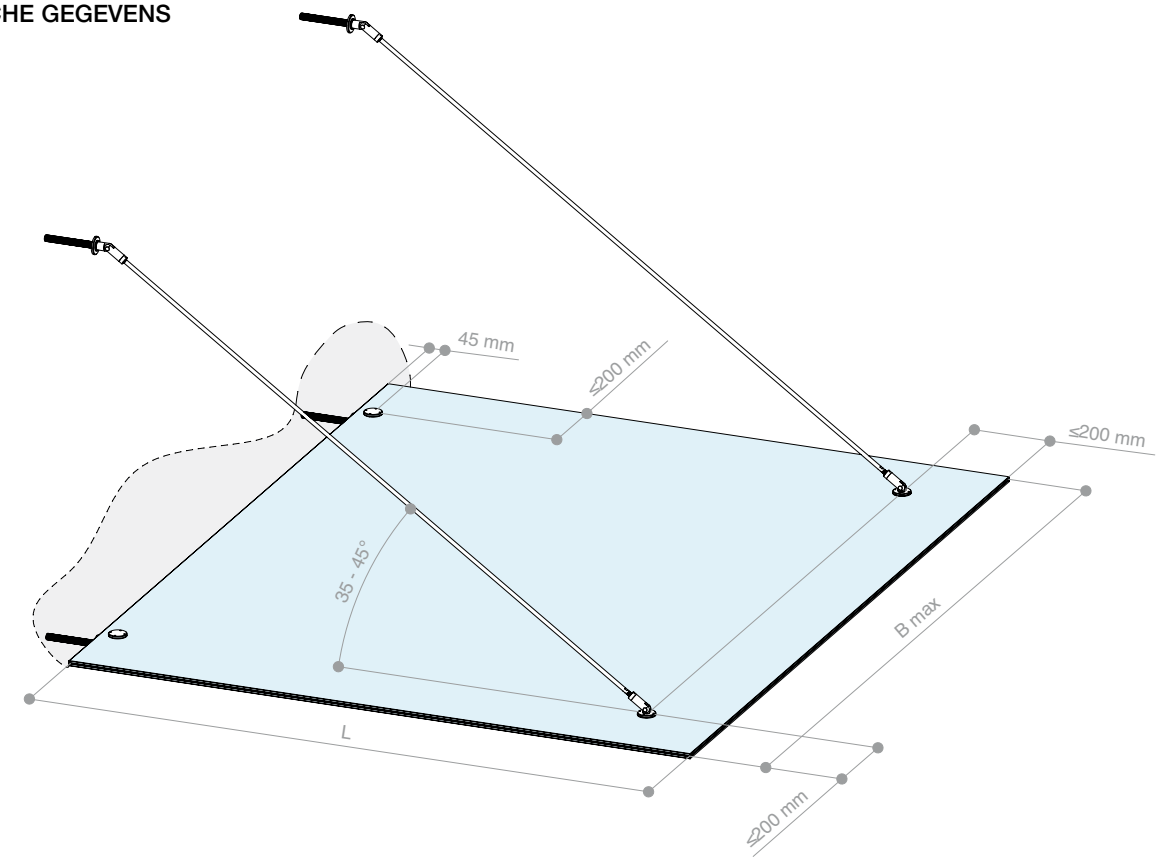

PRESTATIES- DIMENSIONERING VOOR SNEEUWBELASTING

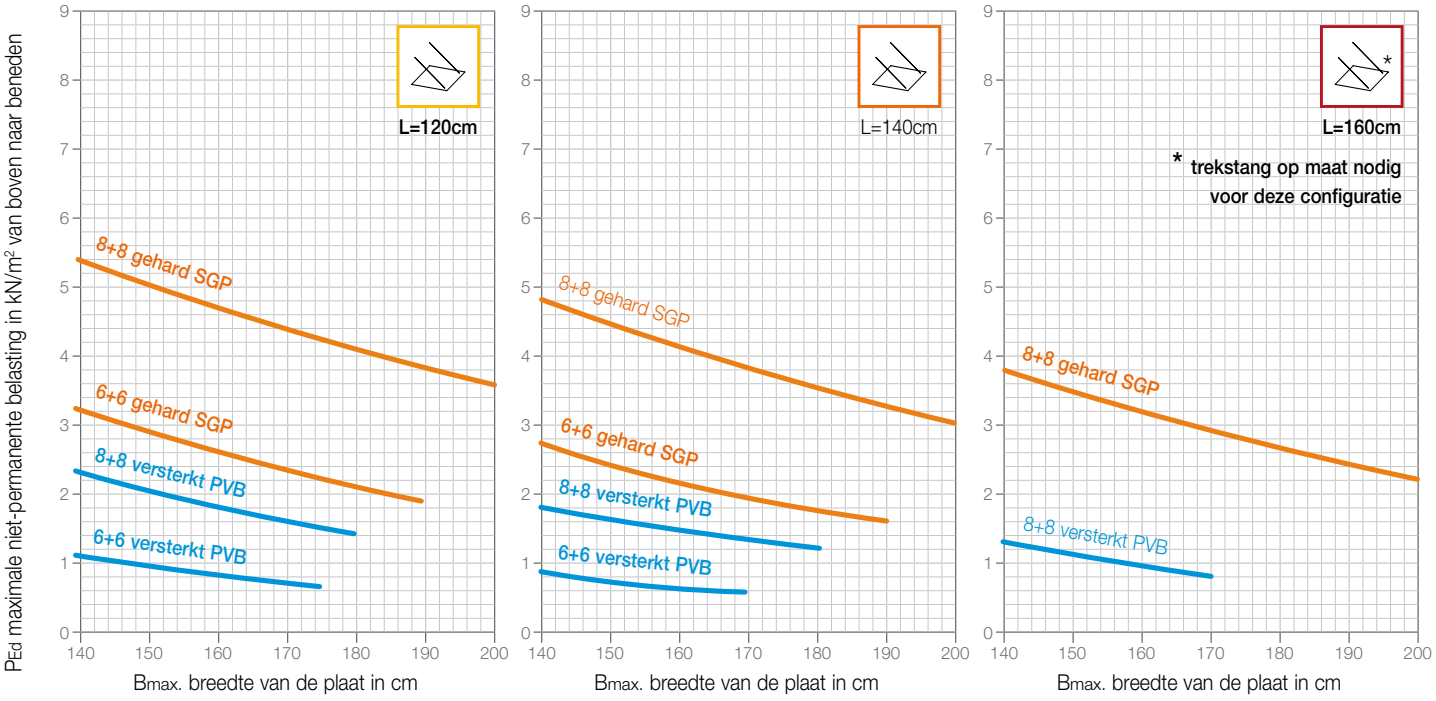

De maximale ontwerpbelasting P_{Ed} verwijst naar de gecombineerde som van alle naar beneden werkende variabele belastingen, inclusief de relatieve veiligheids- en combinatiecoëfficiënten. Het eigen gewicht is al meegerekend en hoeft niet bij de som te worden opgeteld. De vermelde gegevens voor puntbevestigingen van de glasplaat aan de wandzijde kunnen ook worden beschouwd ten opzichte van de toestand van de wandbevestiging met een doorlopend profiel, geïnstalleerd met behulp van structurele siliconenkit. De resultaten hebben betrekking op EN 1863 versterkt gelaagd glas met dubbele laag met PVB-tussenlaag of gehard EN 12150-1 met dubbele laag met stijve tussenlaag SentryGlas® van 1,52 mm. De configuraties van glas en tussenlagen dienen slechts als voorbeeld. Er zijn meer installatiemogelijkheden: op de markt zijn inderdaad talloze alternatieve oplossingen bekend en in gebruik die even goed presteren of potentieel verschillende belangrijke technische aspecten verbeteren (bijv. weerstand tegen delaminatie, gedrag na breuk, stabiliteit met betrekking tot temperatuurschommelingen, enz.).

NB: een gekwalificeerde technicus moet uiteindelijk beoordelen of het systeem voldoet aan alle veiligheidseisen. Hij/zij zal verifiëren in hoeverre de verstrekte gegevens passend zijn voor de feitelijke installatieomstandigheden, of de bevestigingssystemen geschikt zijn voor de draagstructuur en of het systeem voldoet aan alle veiligheidseisen en de specificaties van de installatie op de installatieplaats (belasting, kenmerken van de ondersteuning, buitengewone belastingen, enz...). Gedetailleerde informatie over het ontwerp van het systeem is beschikbaar op onze website of kan worden opgevraagd bij de technische dienst customer care Logli Saint-Gobain.

CL-SNOD156KIT2
CL-SNOD158KIT2

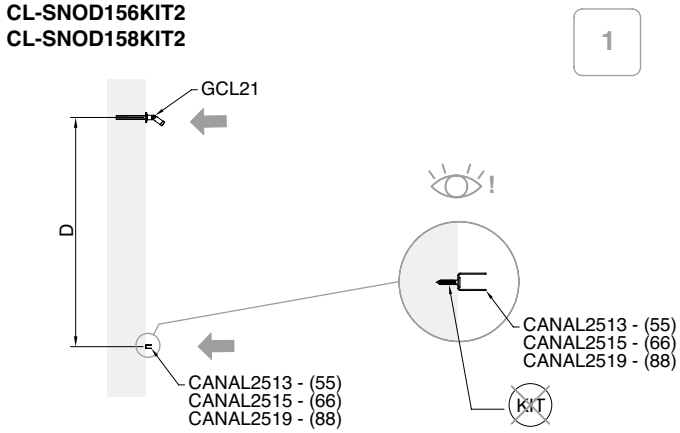

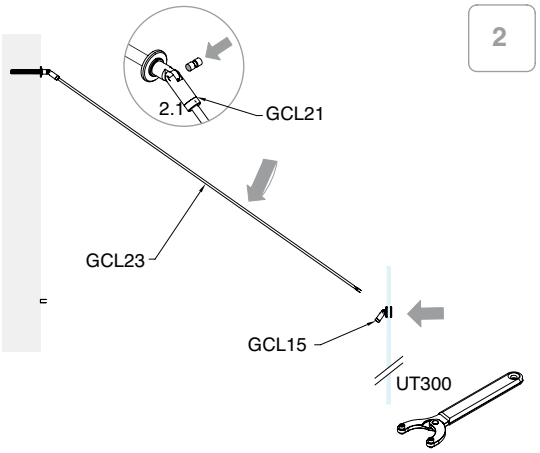

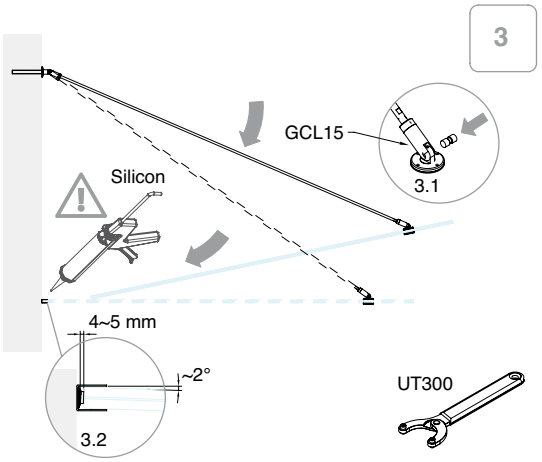

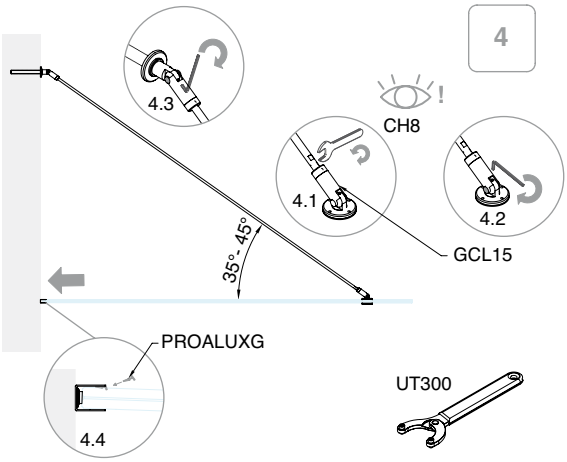

CL-CAV15KIT2

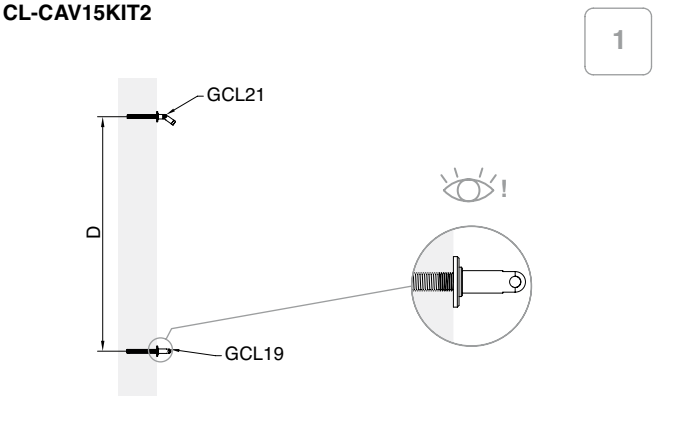

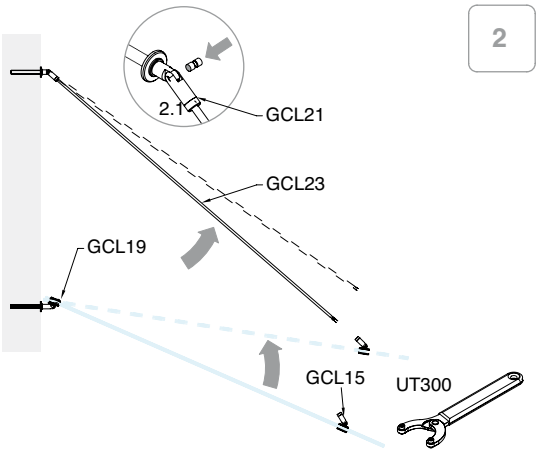

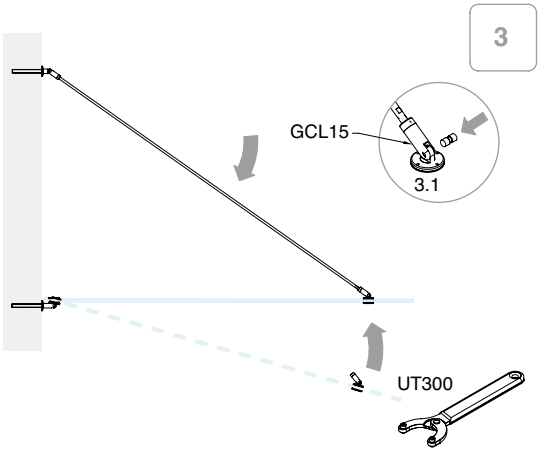

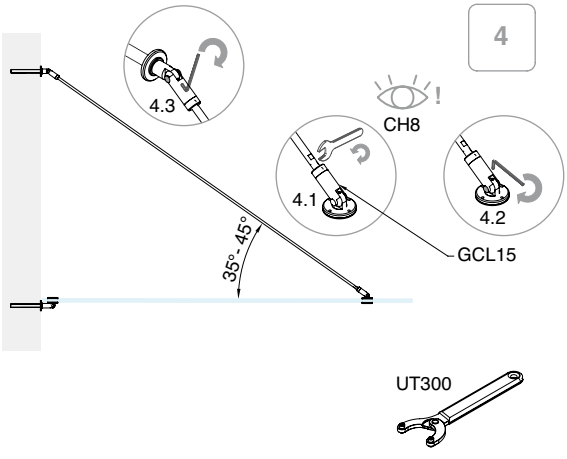

Glass Canopy

Sophisticated dwelling

Met zijn tijdloze en indrukwekkende stijl combineert Glass Canopy pracht en verfijning in een systeem dat tegemoet komt aan elke ontwerpbehoefte, zelfs de meest complexe.





KIT GLASS CANOPY

MET 2 TREKSTANGEN EN PROFIEL OP DE WAND
Materiaal: Roestvrij staal AISI 316L
Afwerking: /9
De kit is inclusief het op maat snijden van de trekstang

Met het Glass Canopy-systeem is het mogelijk om configuraties te creëren met een groter aantal trekstangen.
Voor informatie kunt u contact opnemen met onze Customer Care

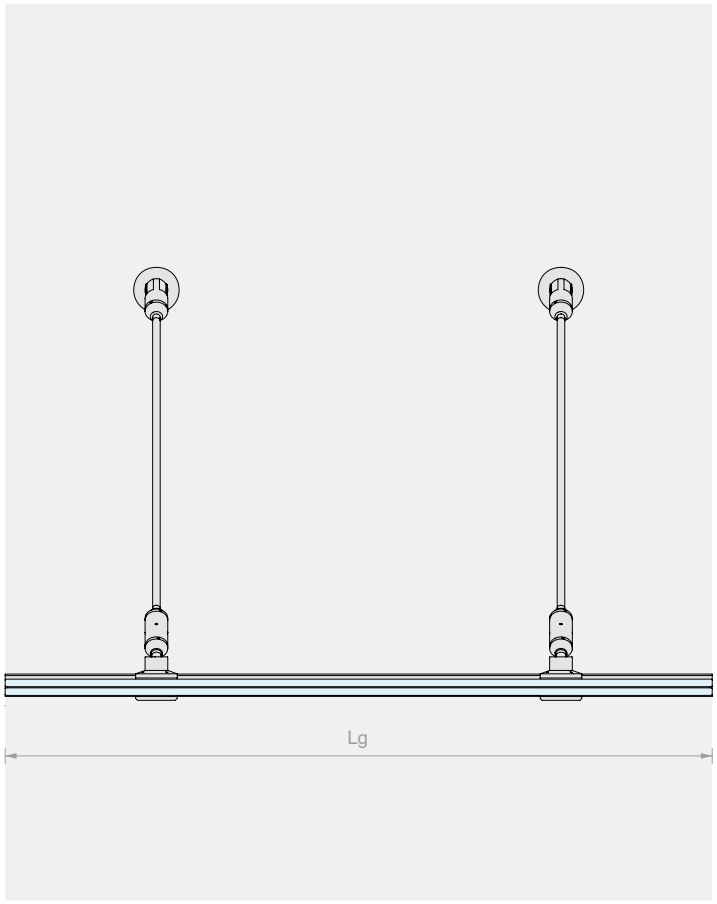

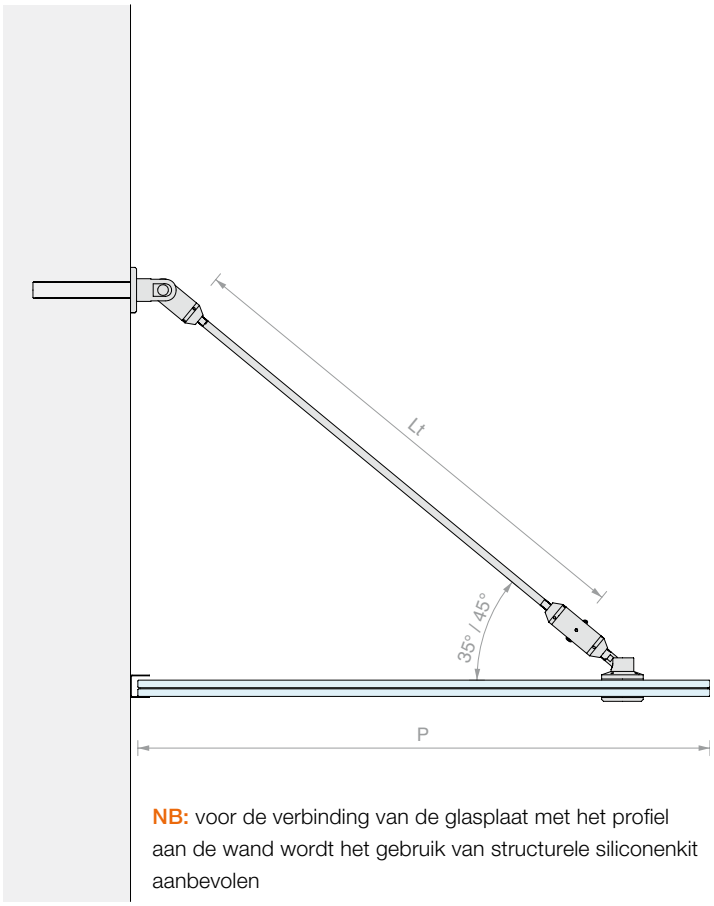

NB: voor de verbinding van de glasplaat met het profiel aan de wand wordt het gebruik van structurele siliconenkit aanbevolen

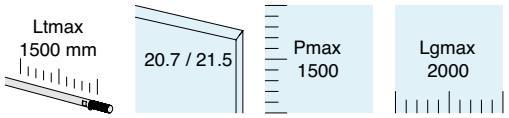

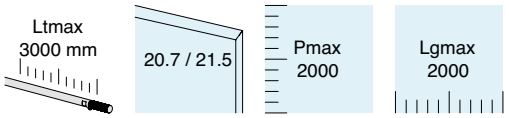

Inhoud van de kit:

Art.	Omschrijving	Aantal
GC-SNOD143	Scharnier op de wand	2 st.
GC-CAV100	Trekstang	2 st.
GC-ROT145	Kogelgewricht 45°	2 st.
GC-TEND130	Spanner	2 st.
CANAL2523	Wandprofiel	1 st.
CANAL2523TP	Eindkappen voor wandprofiel	2 st.
PROALUXG	Dichting voor profielen	2 m

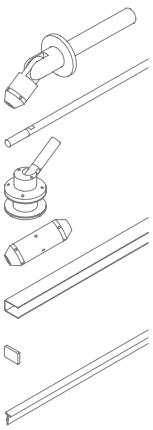

Inhoud van de kit:

Art.	Omschrijving	Aantal
GC-SNOD143	Scharnier op de wand	2 st.
GC-CAV300	Trekstang	2 st.
GC-ROT145	Kogelgewricht 45°	2 st.
GC-TEND130	Spanner	2 st.
CANAL2523	Wandprofiel	1 st.
CANAL2523TP	Eindkappen voor wandprofiel	2 st.
PROALUXG	Dichting voor profielen	2 m

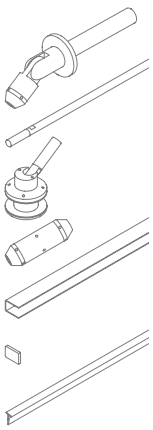

Art.	Voor glas	Aantal
GC-SNOD1510KIT2	Van **20.7** tot **21.5** mm	1 st.

Art.	Voor glas	Aantal
GC-SNOD3010KIT2	Van **20.7** tot **21.5** mm	1 st.

>>> VERWIJZING PRIJSLIJST V2 - P. 12 >>>

N.	Art.	Omschrijving
1	**GC-SNOD143**	Scharnier op de wand
2	**GC-CAV100 / GC-CAV300**	Trekstang
3	**GC-ROT145**	Kogelgewricht 45°
4	**GC-TEND130**	Spanner
5	**CANAL2523 / CANAL2527**	Wandprofiel
6	**PROALUXG**	Dichting voor profielen
7	**CANAL2523TP / CANAL2527TP**	Eindkappen voor wandprofiel

TECH-NISCHE INFO p. 90/92

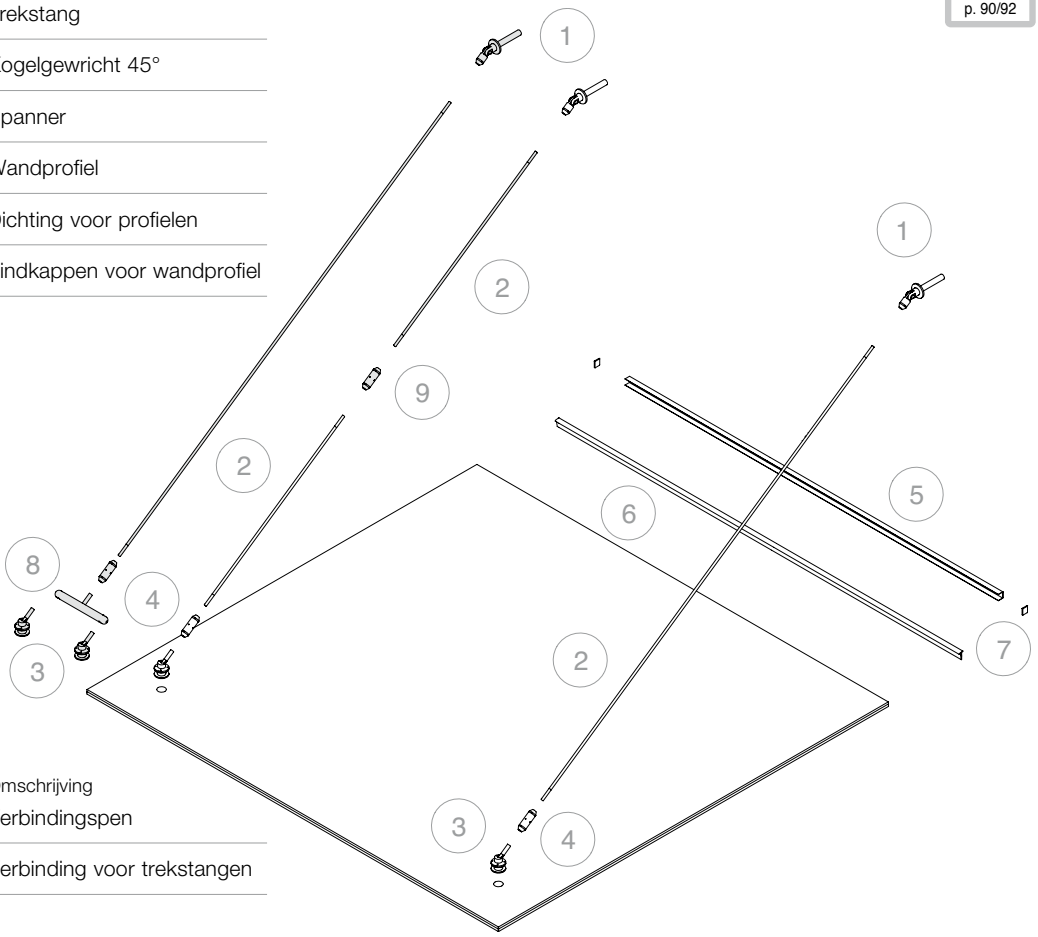

Optioneel:

N.	Art.	Omschrijving
8	**GC-PERN270**	Verbindingspen
9	**GC-GZT130**	Verbinding voor trekstangen

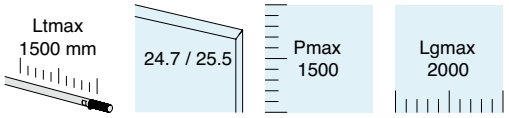

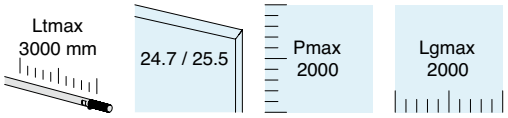

Inhoud van de kit:

Art.	Omschrijving	Aantal
GC-SNOD143	Scharnier op de wand	2 st.
GC-CAV100	Trekstang	2 st.
GC-ROT145	Kogelgewricht 45°	2 st.
GC-TEND130	Spanner	2 st.
CANAL2527	Wandprofiel	1 st.
CANAL2527TP	Eindkappen voor wandprofiel	2 st.
PROALUXG	Dichting voor profielen	2 m

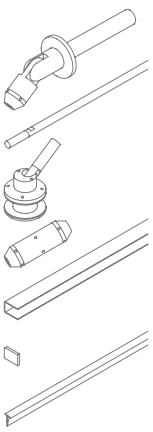

Inhoud van de kit:

Art.	Omschrijving	Aantal
GC-SNOD143	Scharnier op de wand	2 st.
GC-CAV300	Trekstang	2 st.
GC-ROT145	Kogelgewricht 45°	2 st.
GC-TEND130	Spanner	2 st.
CANAL2527	Wandprofiel	1 st.
CANAL2527TP	Eindkappen voor wandprofiel	2 st.
PROALUXG	Dichting voor profielen	2 m

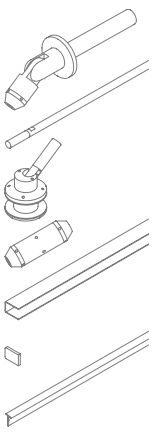

Art.	Voor glas	Aantal
GC-SNOD1512KIT2	Van **24.7** tot **25.5** mm	1 st.

Art.	Voor glas	Aantal
GC-SNOD3012KIT2	Van **24.7** tot **25.5** mm	1 st.

KIT GLASS CANOPY

MET 2 TREKSTANGEN EN CONNECTOREN OP DE WAND
Materiaal: Roestvrij staal AISI 316L
Afwerking: /9
De kit is inclusief het op maat snijden van de trekstang

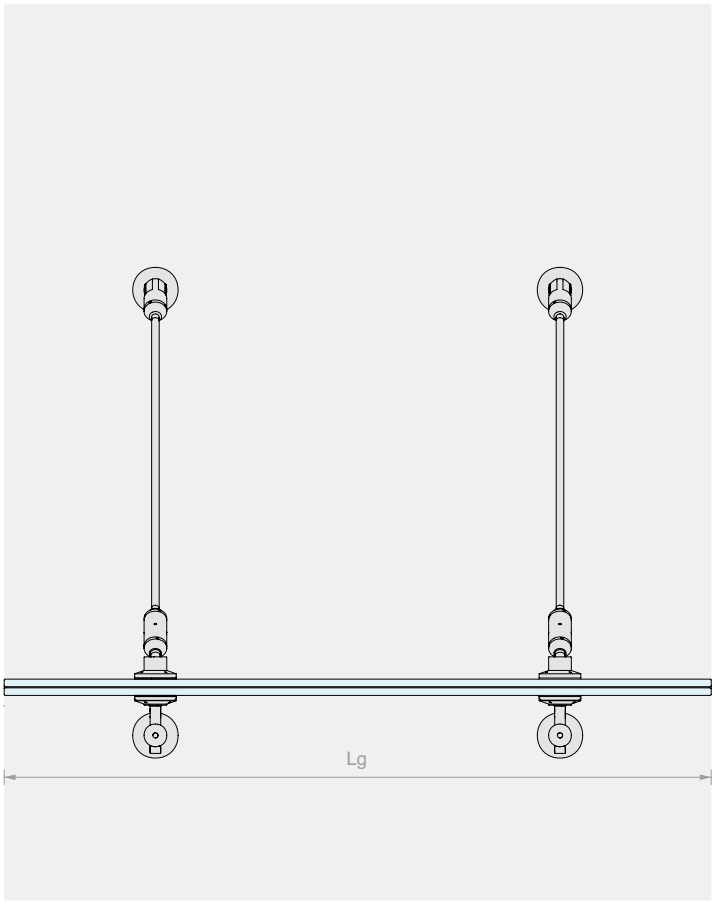

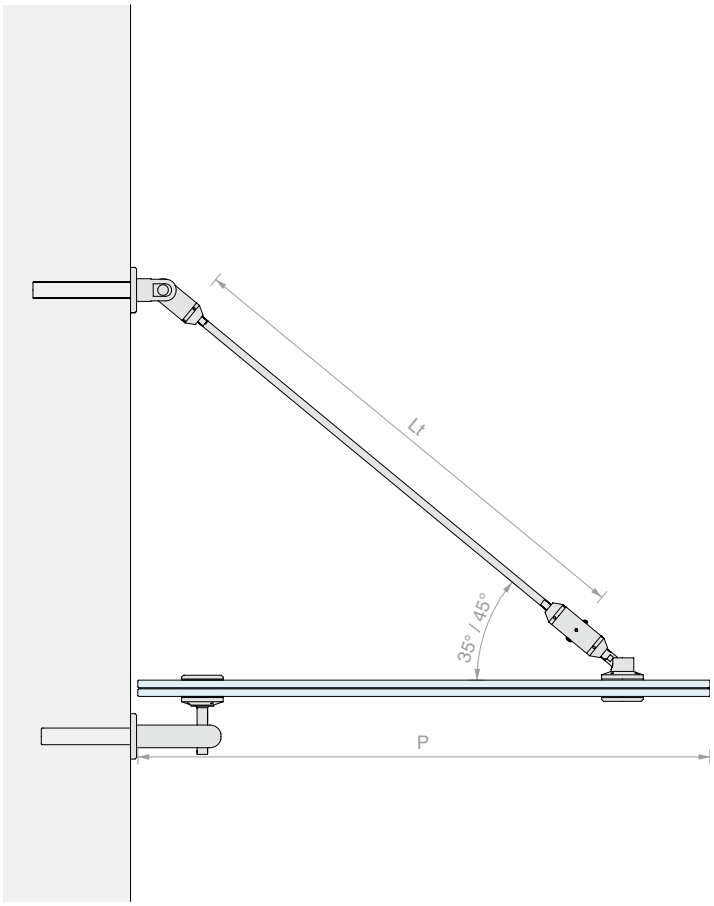

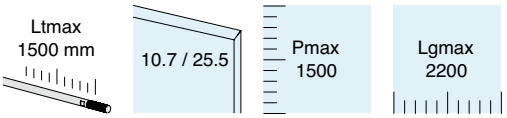

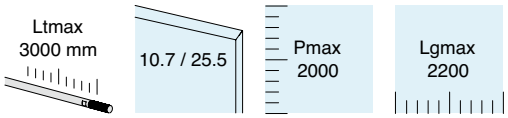

Inhoud van de kit:

Art.	Omschrijving	Aantal
GC-SNOD143	Scharnier op de wand	2 st.
GC-CAV100	Trekstang	2 st.
GC-ROT145	Kogelgewricht 45°	2 st.
GC-TEND130	Spanner	2 st.
GC-PEROUT162	Bevestiging wand/glas	2 st.

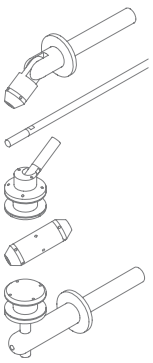

Inhoud van de kit:

Art.	Omschrijving	Aantal
GC-SNOD143	Scharnier op de wand	2 st.
GC-CAV300	Trekstang	2 st.
GC-ROT145	Kogelgewricht 45°	2 st.
GC-TEND130	Spanner	2 st.
GC-PEROUT162	Bevestiging wand/glas	2 st.

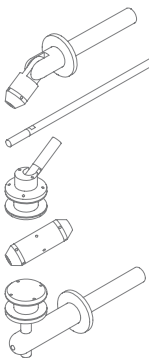

Art.	Voor glas	Aantal
GC-CAV15KIT2	Van **10.7** tot **25.5** mm	1 st.

Art.	Voor glas	Aantal
GC-CAV30KIT2	Van **10.7** tot **25.5** mm	1 st.

>>> VERWIJZING PRIJSLIJST V2 - P. 12 >>>

N.	Art.	Omschrijving
1	**GC-SNOD143**	Scharnier op de wand
2	**GC-CAV100 / GC-CAV300**	Trekstang
3	**GC-ROT145**	Kogelgewricht 45°
4	**GC-TEND130**	Spanner
5	**GC-PEROUT162**	Bevestiging wand/glas

TECH-NISCHE INFO p. 90/92

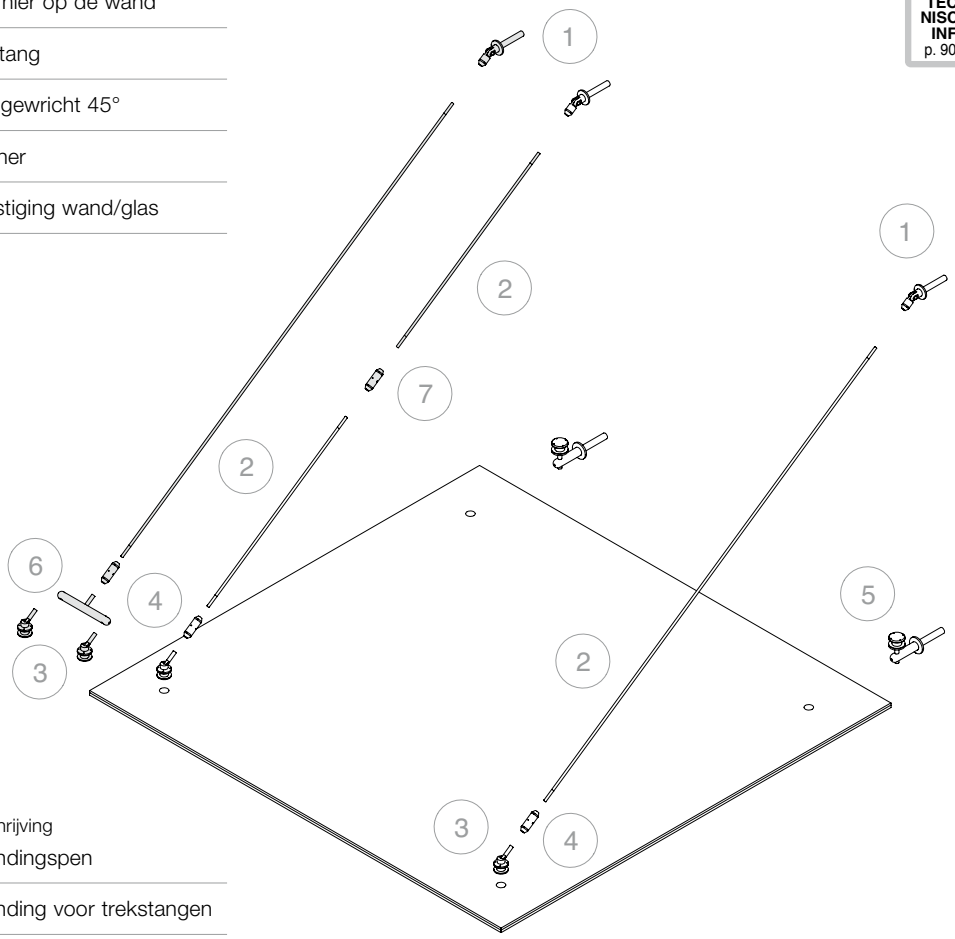

Optioneel:

N.	Art.	Omschrijving
6	**GC-PERN270**	Verbindingspen
7	**GC-GZT130**	Verbinding voor trekstangen

Met het Glass Canopy-systeem is het mogelijk om configuraties te creëren met een groter aantal trekstangen.
Voor informatie kunt u contact opnemen met onze Customer Care

KIT GLASS CANOPY

MET 3 TREKSTANGEN EN PROFIEL OP DE WAND
Materiaal: Roestvrij staal AISI 316L
Afwerking: /9
De kit is inclusief het op maat snijden van de trekstang

Met het Glass Canopy-systeem is het mogelijk om configuraties te creëren met een groter aantal trekstangen.
Voor informatie kunt u contact opnemen met onze Customer Care

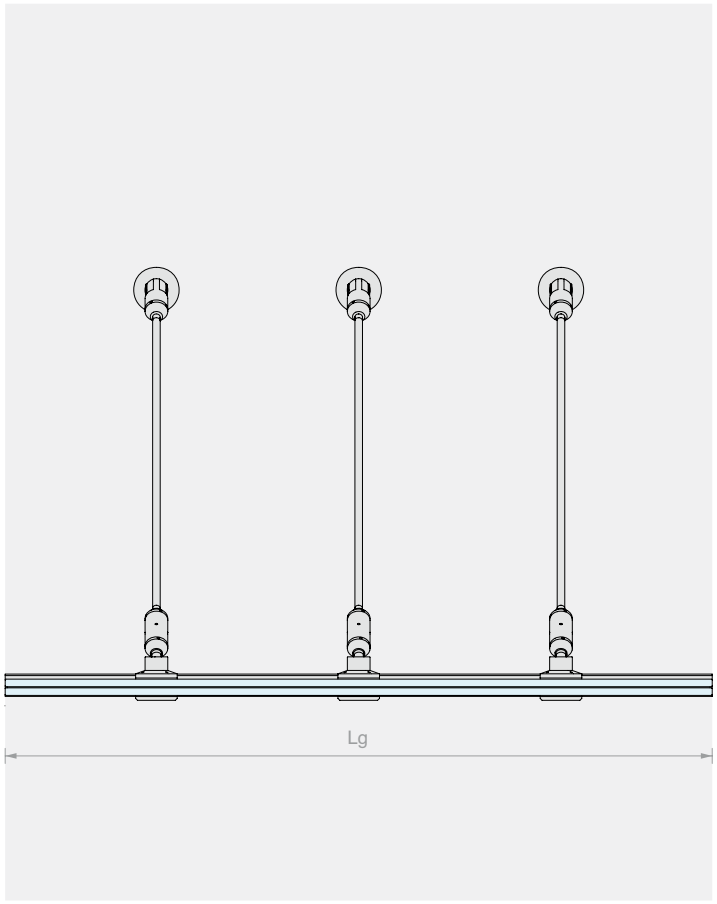

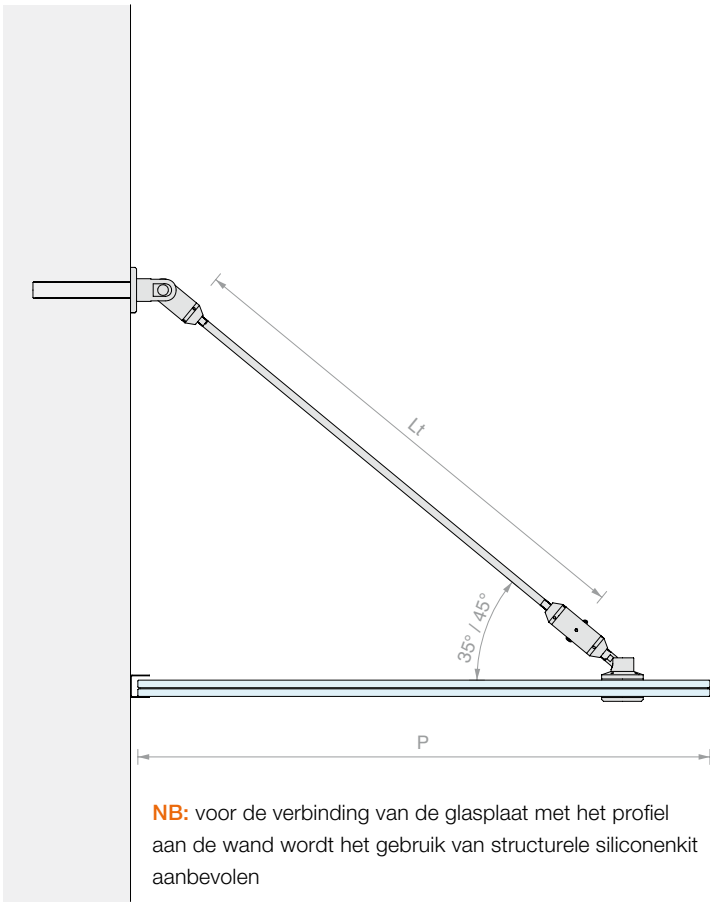

NB: voor de verbinding van de glasplaat met het profiel aan de wand wordt het gebruik van structurele siliconenkit aanbevolen

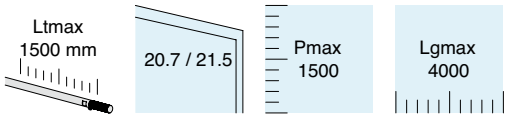

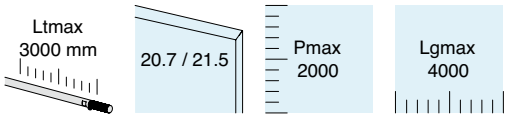

Inhoud van de kit:

Art.	Omschrijving	Aantal
GC-SNOD143	Scharnier op de wand	3 st.
GC-CAV100	Trekstang	3 st.
GC-ROT145	Kogelgewricht 45°	3 st.
GC-TEND130	Spanner	3 st.
CANAL2523	Wandprofiel	2 st.
CANAL2523TP	Eindkappen voor wandprofiel	2 st.
PROALUXG	Dichting voor profielen	4 m

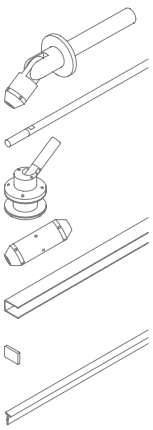

Inhoud van de kit:

Art.	Omschrijving	Aantal
GC-SNOD143	Scharnier op de wand	3 st.
GC-CAV300	Trekstang	3 st.
GC-ROT145	Kogelgewricht 45°	3 st.
GC-TEND130	Spanner	3 st.
CANAL2523	Wandprofiel	2 st.
CANAL2523TP	Eindkappen voor wandprofiel	2 st.
PROALUXG	Dichting voor profielen	4 m

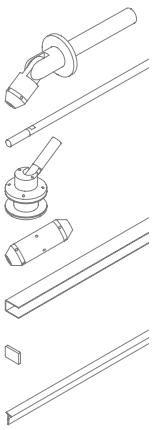

Art.	Voor glas	Aantal
GC-SNOD1510KIT3	Van **20.7** tot **21.5** mm	1 st.

Art.	Voor glas	Aantal
GC-SNOD3010KIT3	Van **20.7** tot **21.5** mm	1 st.

N.	Art.	Omschrijving
1	**GC-SNOD143**	Scharnier op de wand
2	**GC-CAV100 / GC-CAV300**	Trekstang
3	**GC-ROT145**	Kogelgewricht 45°
4	**GC-TEND130**	Spanner
5	**CANAL2523 / CANAL2527**	Wandprofiel
6	**PROALUXG**	Dichting voor profielen
7	**CANAL2523TP / CANAL2527TP**	Eindkappen voor wandprofiel

TECH-NISCHE INFO p. 90/92

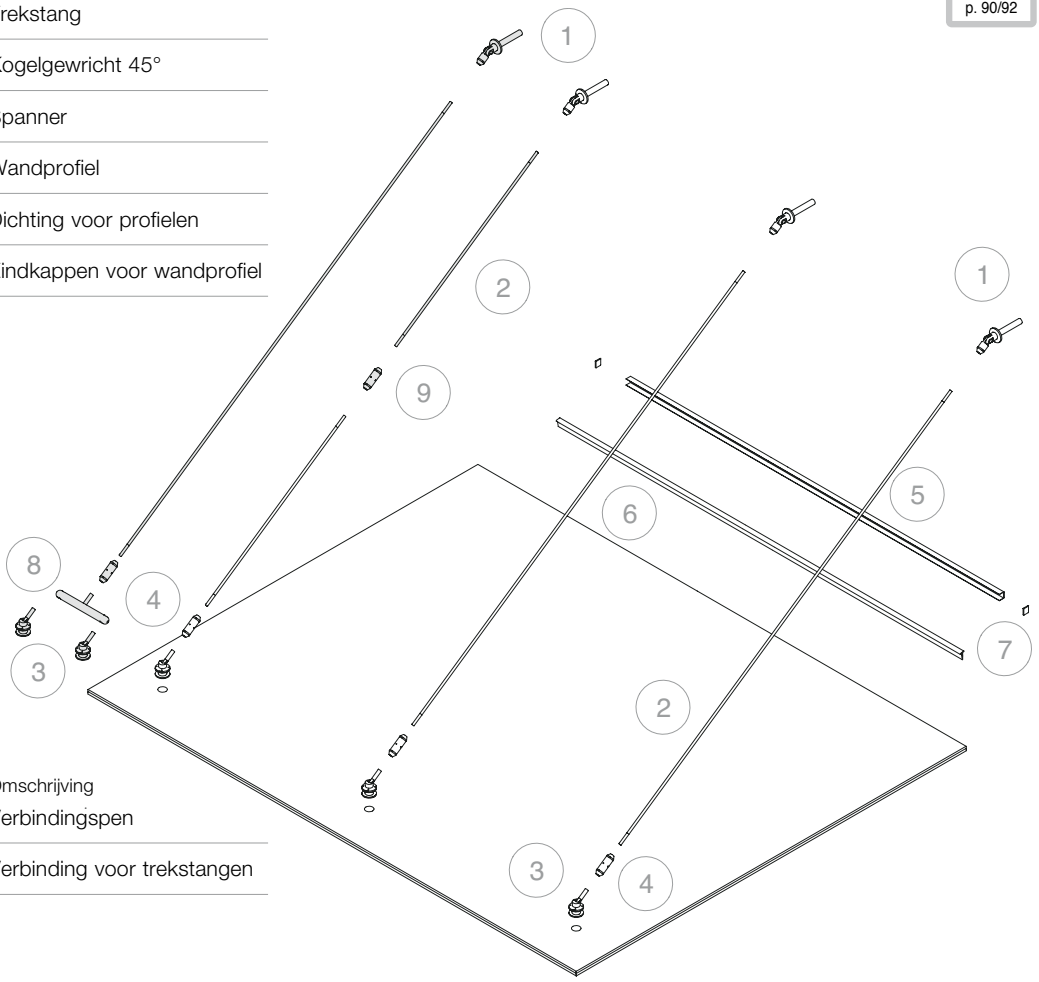

Optioneel:

N.	Art.	Omschrijving
8	**GC-PERN270**	Verbindingspen
9	**GC-GZT130**	Verbinding voor trekstangen

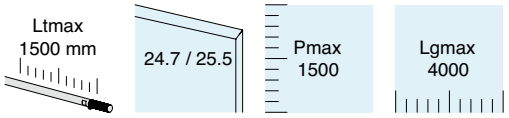

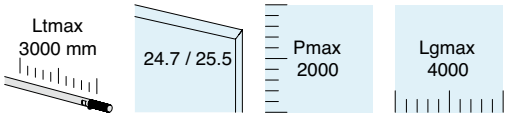

Inhoud van de kit:

Art.	Omschrijving	Aantal
GC-SNOD143	Scharnier op de wand	3 st.
GC-CAV100	Trekstang	3 st.
GC-ROT145	Kogelgewricht 45°	3 st.
GC-TEND130	Spanner	3 st.
CANAL2527	Wandprofiel	2 st.
CANAL2527TP	Eindkappen voor wandprofiel	2 st.
PROALUXG	Dichting voor profielen	4 m

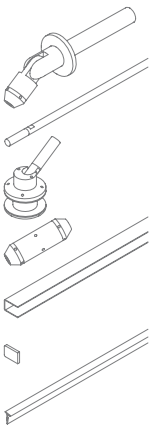

Inhoud van de kit:

Art.	Omschrijving	Aantal
GC-SNOD143	Scharnier op de wand	3 st.
GC-CAV300	Trekstang	3 st.
GC-ROT145	Kogelgewricht 45°	3 st.
GC-TEND130	Spanner	3 st.
CANAL2527	Wandprofiel	2 st.
CANAL2527TP	Eindkappen voor wandprofiel	2 st.
PROALUXG	Dichting voor profielen	4 m

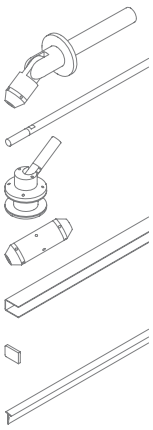

Art.	Voor glas	Aantal
GC-SNOD1512KIT3	Van **24.7** tot **25.5** mm	1 st.

Art.	Voor glas	Aantal
GC-SNOD3012KIT3	Van **24.7** tot **25.5** mm	1 st.

KIT GLASS CANOPY

MET 3 TREKSTANGEN EN CONNECTOREN OP DE WAND
Materiaal: Roestvrij staal AISI 316L
Afwerking: /9
De kit is inclusief het op maat snijden van de trekstang

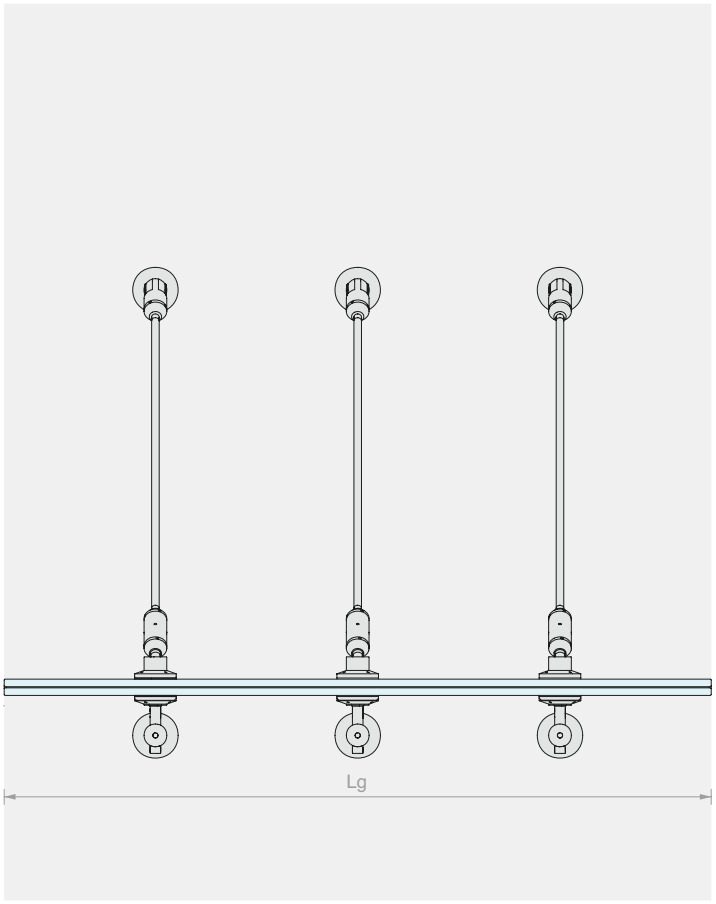

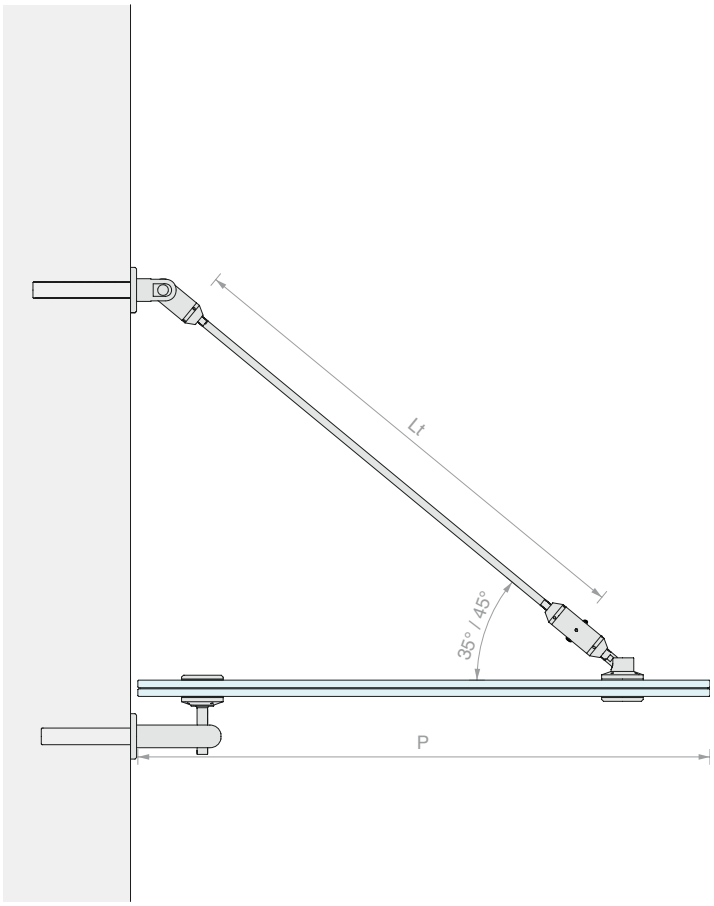

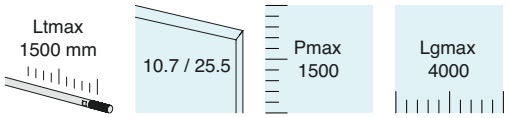

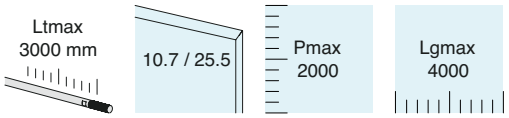

Inhoud van de kit:

Art.	Omschrijving	Aantal
GC-SNOD143	Scharnier op de wand	3 st.
GC-CAV100	Trekstang	3 st.
GC-ROT145	Kogelgewricht 45°	3 st.
GC-TEND130	Spanner	3 st.
GC-PEROUT162	Bevestiging wand/glas	3 st.

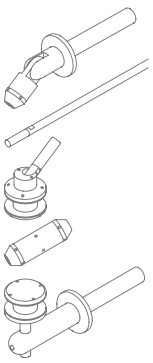

Inhoud van de kit:

Art.	Omschrijving	Aantal
GC-SNOD143	Scharnier op de wand	3 st.
GC-CAV300	Trekstang	3 st.
GC-ROT145	Kogelgewricht 45°	3 st.
GC-TEND130	Spanner	3 st.
GC-PEROUT162	Bevestiging wand/glas	3 st.

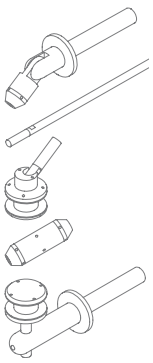

Art.	Voor glas	Aantal
GC-CAV15KIT3	Van **10.7** tot **25.5** mm	1 st.

Art.	Voor glas	Aantal
GC-CAV30KIT3	Van **10.7** tot **25.5** mm	1 st.

N.	Art.	Omschrijving
1	**GC-SNOD143**	Scharnier op de wand
2	**GC-CAV100 / GC-CAV300**	Trekstang
3	**GC-ROT145**	Kogelgewricht 45°
4	**GC-TEND130**	Spanner
5	**GC-PEROUT162**	Bevestiging wand/glas

TECH-NISCHE INFO p. 90/92

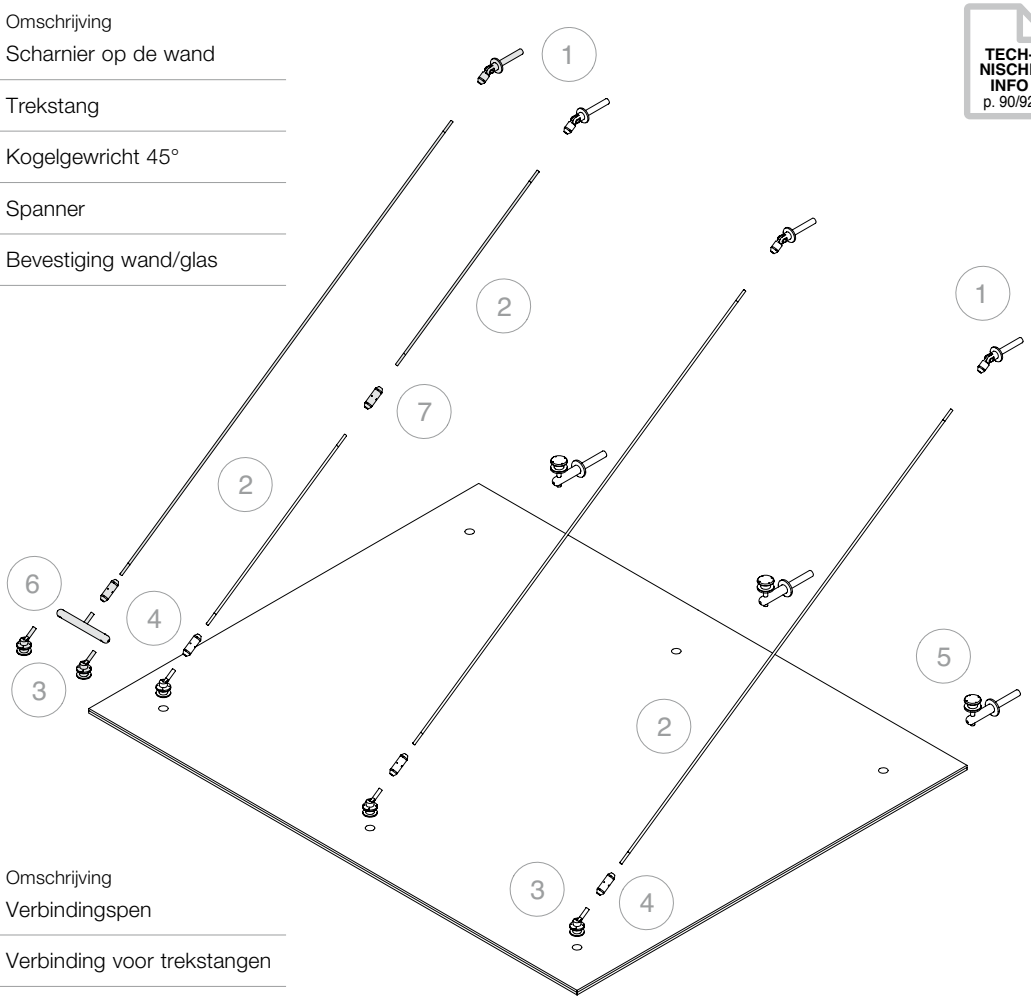

Optioneel:

N.	Art.	Omschrijving
6	**GC-PERN270**	Verbindingspen
7	**GC-GZT130**	Verbinding voor trekstangen

Met het Glass Canopy-systeem is het mogelijk om configuraties te creëren met een groter aantal trekstangen.
Voor informatie kunt u contact opnemen met onze Customer Care



SCHARNIER OP DE WAND VOOR TREKSTANG

Materiaal: Roestvrij staal AISI 316L
Afwerking: /9
Aanbevolen gereedschap voor spannen:
Art. CHSETT19

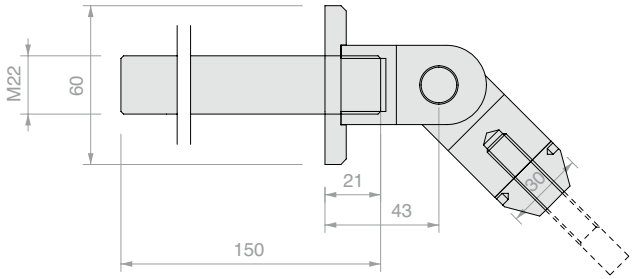

Art.	Aantal
GC-SNOD143	1 st.



KOGELGEWRICHT 45° SCHARNIEREND

Materiaal: Roestvrij staal AISI 316L
Aanbevolen glasboring Ø 36 mm
Afwerking: /9
Aanbevolen gereedschap voor spannen: Art. UT300

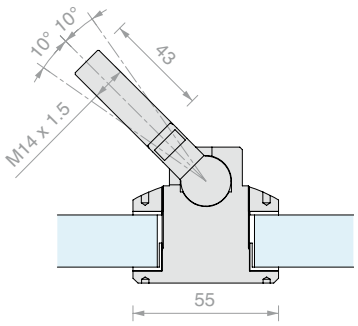

Art.	Voor glas	Aantal
GC-ROT145	Van **10** tot **25.5** mm	1 st.



KOGELGEWRICHT SCHARNIEREND

Materiaal: Roestvrij staal AISI 316L
Aanbevolen glasboring Ø 36 mm
Afwerking: /9
Aanbevolen gereedschap voor spannen: Art. UT300

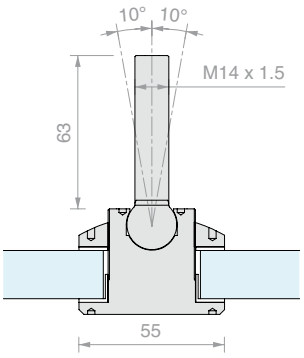

Art.	Voor glas	Aantal
GC-ROT101	Van **10** tot **25.5** mm	1 st.



BEVESTIGING WAND/GLAS MET KOGELGEWRICHT MET PUNTHOUDER

Materiaal: Roestvrij staal AISI 316L
Aanbevolen glasboring Ø 36 mm
Afwerking: /9
Aanbevolen gereedschap voor spannen: Art. UT300

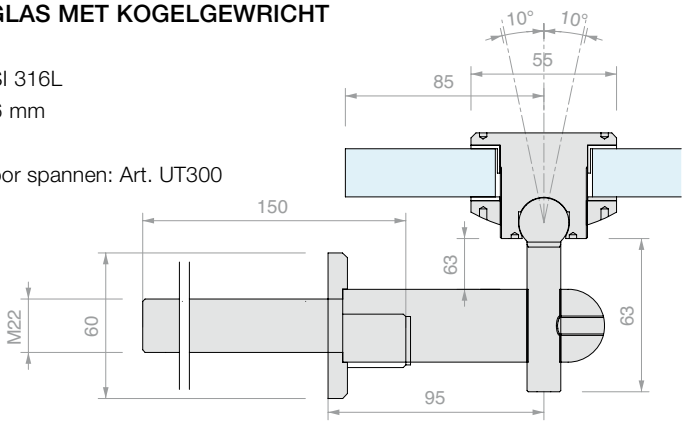

Art.	Voor glas	Aantal
GC-PEROUT162	Van **10** tot **25.5** mm	1 st.



CONNECTOR OP DE WAND

Materiaal: Roestvrij staal AISI 316L

Afwerking: /9

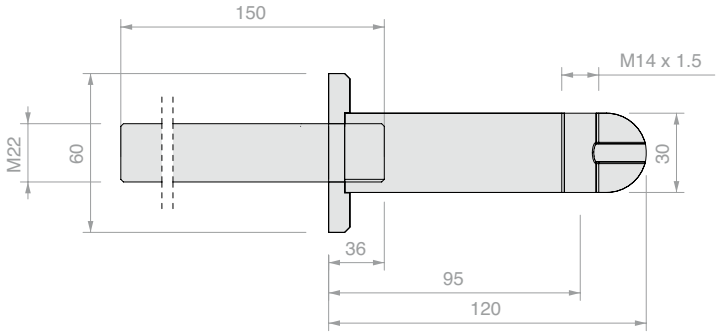

Art.	Aantal
GC-PERN120	1 st.



TREKSTANG

Materiaal: Roestvrij staal AISI 316L

Afwerking: /9

Gebruik voor trekstangen langer dan 3 meter Art: GC-GZT130 om ze onderling te verbinden

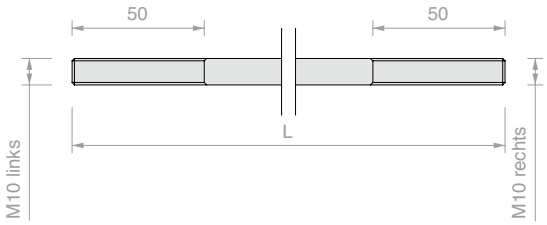

Art.	L	Aantal
GC-CAV100	≤ **1500** mm	1 st.
GC-CAV300	Van **1500** tot **3000** mm	1 st.



SPANNER VOOR TREKSTANG

Materiaal: Roestvrij staal AISI 316L

Afwerking: /9

Aanbevolen gereedschap voor spannen:

Art. CHSETT19

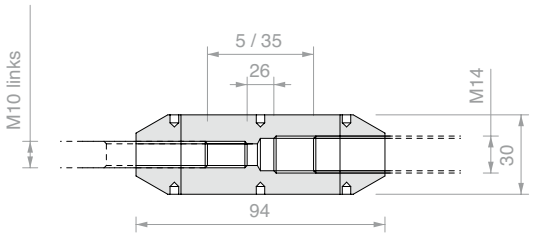

Art.	Aantal
GC-TEND130	1 st.

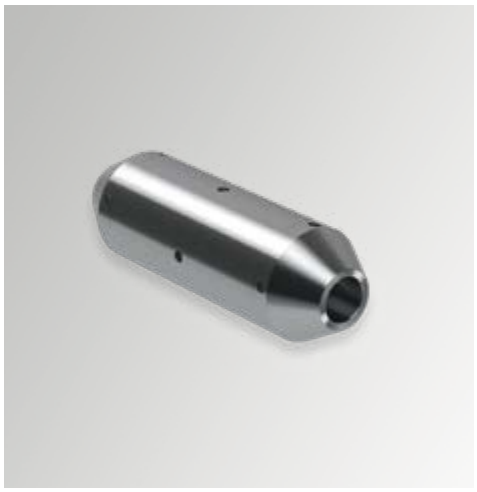

VERBINDING VOOR TREKSTANGEN

Materiaal: Roestvrij staal AISI 316L

Afwerking: /9

Aanbevolen gereedschap voor spannen:

Art. CHSETT19

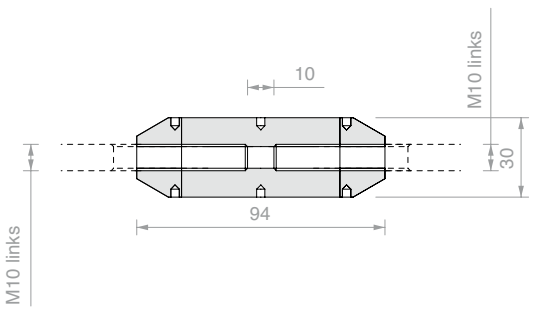

Art.	Aantal
GC-GZT130	1 st.

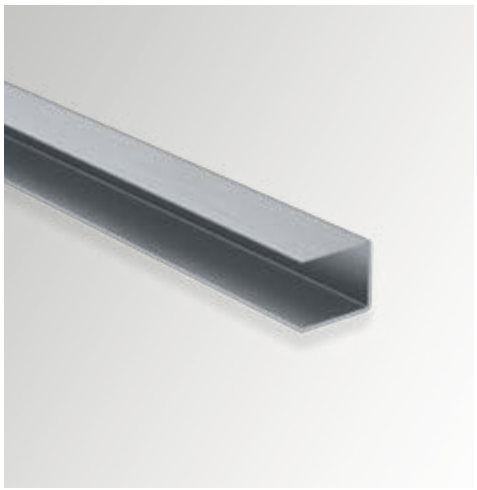

WANDPROFIEL

Materiaal: Roestvrij staal AISI 316L
Afwerking: /8

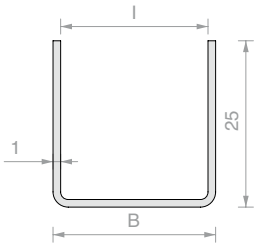

Art.	Lengte	B	I	Voor glas	Aantal
CANAL2523.150	**1500** mm	**25.5** mm	**23.5** mm	**20.7** / **21.5** mm	1 st.
CANAL2527.150	**1500** mm	**29.5** mm	**27.5** mm	**24.7** / **25.5** mm	1 st.
CANAL2523.200	**2000** mm	**25.5** mm	**23.5** mm	**20.7** / **21.5** mm	1 st.
CANAL2527.200	**2000** mm	**29.5** mm	**27.5** mm	**24.7** / **25.5** mm	1 st.



EINDKAP VOOR CANAL25

Materiaal: Roestvrij staal AISI 316L
Afwerking: /8

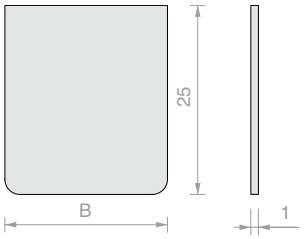

Art.	B	Aantal
CANAL2523TP	**25.5** mm	1 st.
CANAL2527TP	**29.5** mm	1 st.



DICHTING VOOR PROFIELEN PROALUX

Materiaal: Gecoëxtrudeerd PVC
Afwerking: Transparant

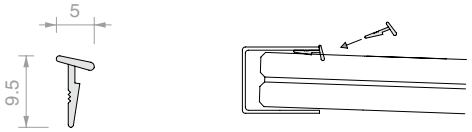

Art.	Omschrijving	Aantal
PROALUXG	-	1 m
PROALUXG400	Rol 400 m	1 st.



VERBINDINGSPEN TREKSTANG/GLAS

Materiaal: Roestvrij staal AISI 316L
Lengte trekstang = Lt - 35 mm
Afwerking: /9

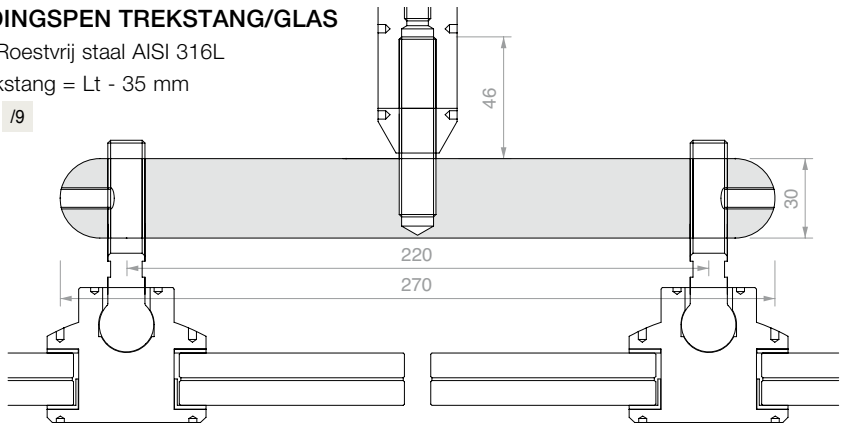

Art.	Aantal
GC-PERN270	1 st.

>>> VERWIJZING PRIJSLIJST V2 - P. 13 >>>

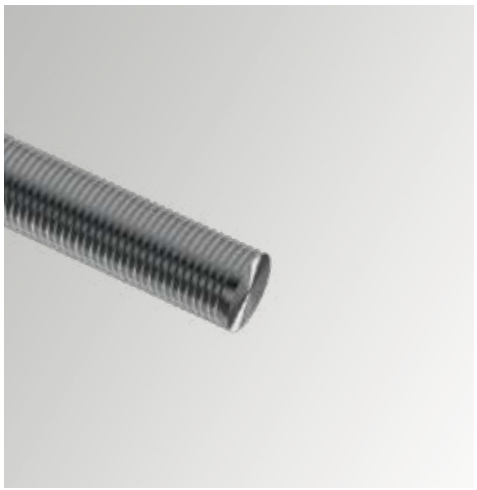

DRAADSTANG OP MAAT

Materiaal: Roestvrij staal AISI 316L

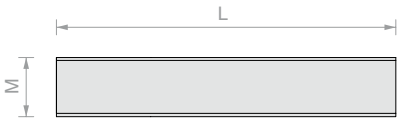

Art.	L	M	Aantal
BARRAFIL-MIS	≤1000 mm	**M16** / **M22**	1 st.



AANSPANSLEUTEL VOOR BLINDE GATEN Ø3 / Ø2,5 / Ø2 mm

Materiaal: steel van ijzer en pennen van roestvrij staal

Dankzij de verstelbare klauw kan in een grote radius worden gewerkt, voor gatenparen met hartafstand van 9 mm tot 55 mm

Art.	Omschrijving	Aantal
UT300	Aanspansleutel met pennen **Ø2.9** mm	1 st.
UTC300R	2 reservepennen **Ø2.9** mm	1 st.
UT250	Aanspansleutel met pennen **Ø2.4** mm	1 st.
UTC250R	2 reservepennen **Ø2.4** mm	1 st.
UT200	Aanspansleutel met pennen **Ø1.8** mm	1 st.
UTC200R	2 reservepennen **Ø1.8** mm	1 st.



HAAKSLEUTEL

Materiaal: roestvrij staal

Gereedschap voor het vastdraaien van alle metalen onderdelen met blind gat rond hun as.

Art.	Verlenging	Pen	Voor blind gat	Aantal
CHSETT19	**Ø19/50** mm	**Ø2.8** mm	**Ø3** mm	1 st.
CHSETT32	**Ø32/75** mm	**Ø3.8** mm	**Ø4** mm	1 st.



ZWART

DW895
Kit voor structurele beglazing

De siliconenkit Dow Corning® 895 is een ééncomponent-siliconenkit voor structurele beglazing. Het uitgeharde product is uitstekend bestand tegen weersinvloeden en heeft een hoge weerstand tegen ultraviolette straling, hitte en vochtigheid. De hoge treksterkte maakt dit product ideaal voor structurele hechttoepassingen. Uitstekende mechanische eigenschappen.

Kenmerken

- Voldoet aan de nieuwe Europese normen voor structurele afdichtingstoepassingen, ontwikkeld door EOTA
- Uitstekende hechting op een breed scala aan ondergronden, waaronder gelakt, geëmailleerd en reflecterend glas, geanodiseerde en met polyester geverfde aluminium profielen, roestvrijstalen profielen
- Neutraal, reukloos en niet-corrosief systeem van uitharden
- Eéncomponentproduct
- Bestand tegen ozon en extreme temperaturen

Technische gegevens:

Eigenschappen - Bij levering	Eenheid	Waarde
Relatieve dichtheid	g/ml	1,43
Vloei of uitzakken	mm	0
Tijd tot kleefvrijheid (25° C, 50% RH)	minuten	60
Uithardingstijd (25°C, 50% RH)		
Na 24 uur	mm	2.2
Na 72 uur	mm	3.5

Uitgehard - Na 7 dagen bij 25°C en 50% RH		
Hardheid (Shore A)	punten	38
Maximale verlenging	%	600
Treksterkte bij 100% verlenging	MPa	0.7
Treksterkte bij maximale verlenging	MPa	2.85
Scheurvastheid	kN/m	19

Test H-Piece		
Maximale verlenging	%	260
Treksterkte	MPa	1.06
Modulus Young	MPa	1.0
Dynamische ontwerpbelasting op afdichtmiddel	Pa	140.000
Statische ontwerpbelasting op afdichtmiddel	Pa	7.000
Servicetemperatuurbereik	°C	van -50 tot +150
Verwerkingstijd	minuten	15

Art.	Formaat	Kleur	Verpakking	Aantal
DW895NE	**310** ml	Zwart	12 st.	1 st.





TECHNISCHE GEGEVENS

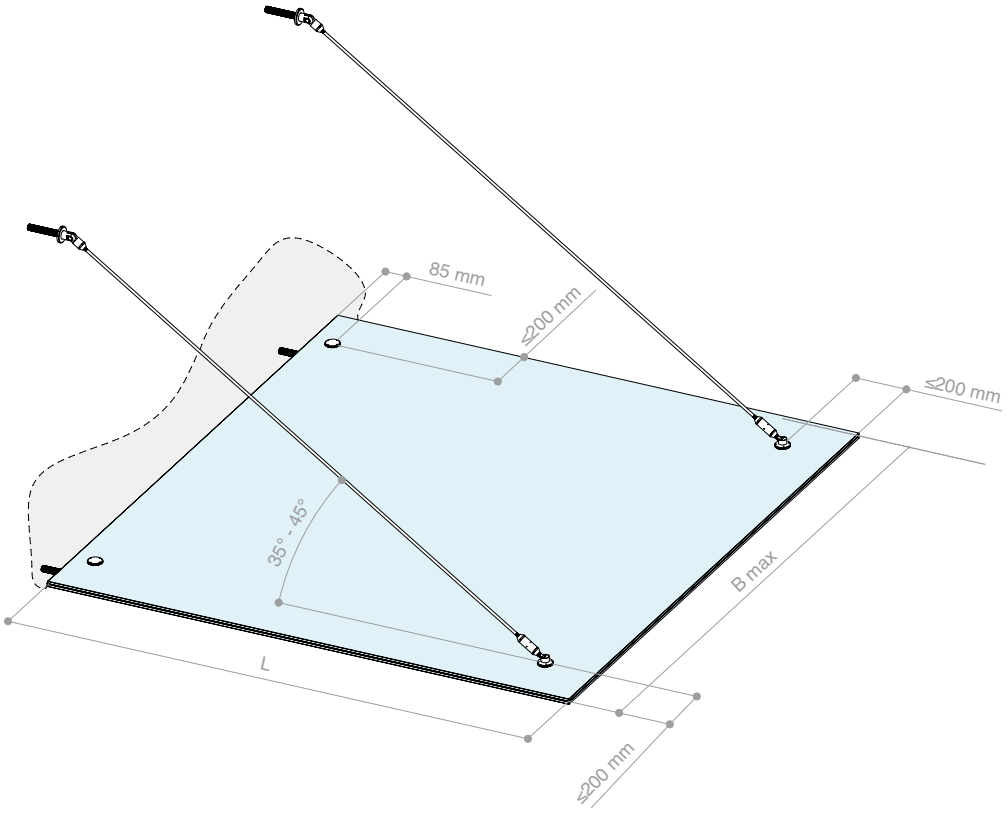

PRESTATIES- DIMENSIONERING VOOR SNEEUWBELASTING

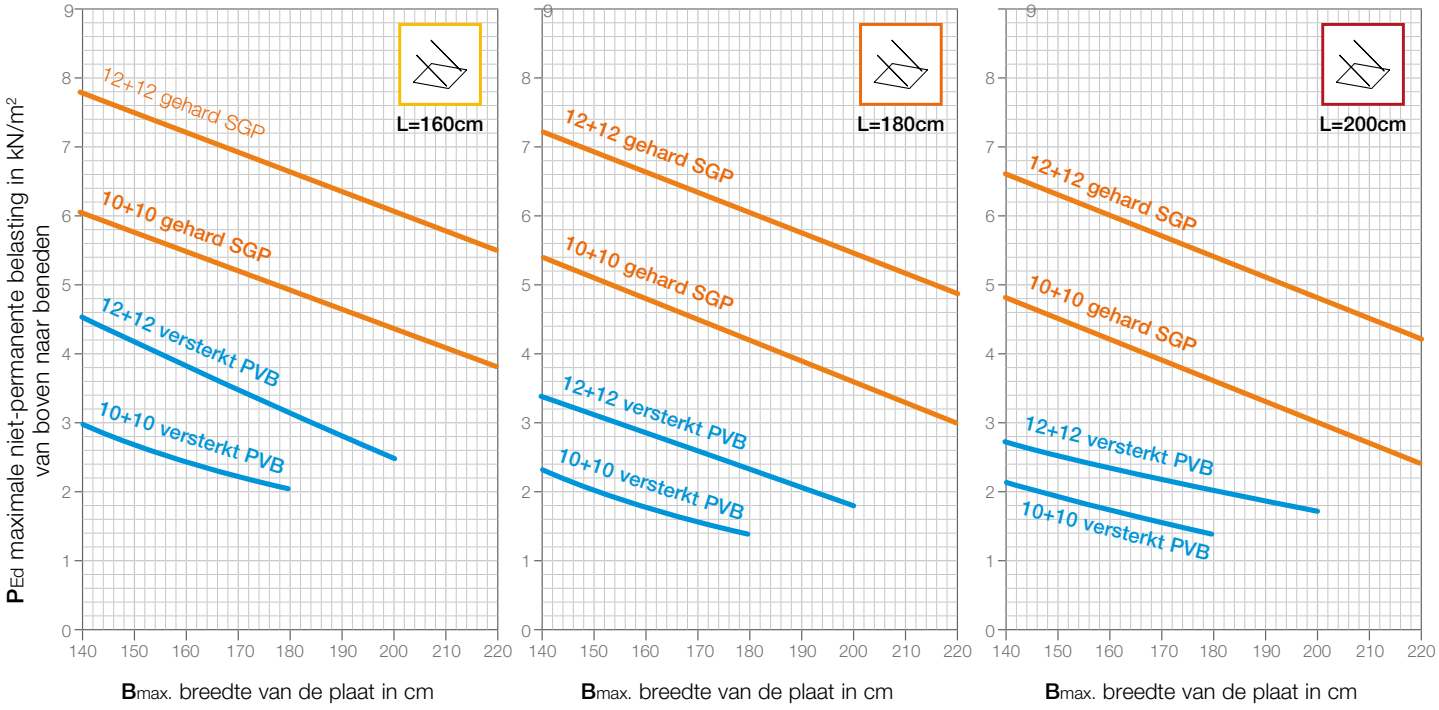

De maximale ontwerpbelasting P_{Ed} verwijst naar de gecombineerde som van alle naar beneden werkende variabele belastingen, inclusief de relatieve veiligheids- en combinatiecoëfficiënten. Het eigen gewicht is al meegerekend en hoeft niet bij de som te worden opgeteld. De vermelde gegevens voor puntbevestigingen van de plaat aan de wandzijde kunnen ook worden beschouwd ten opzichte van de toestand van de wandbevestiging met een doorlopend profiel, geïnstalleerd met behulp van structurele siliconenkit. De configuraties van glas en tussenlagen dienen slechts als voorbeeld. Er zijn meer installatiemogelijkheden: op de markt zijn inderdaad verschillende alternatieve oplossingen bekend en in gebruik die even goed presteren of potentieel verschillende belangrijke technische aspecten verbeteren (bijv. weerstand tegen delaminatie, gedrag na breuk, stabiliteit met betrekking tot temperatuurschommelingen, enz.).

TECHNISCHE GEGEVENS

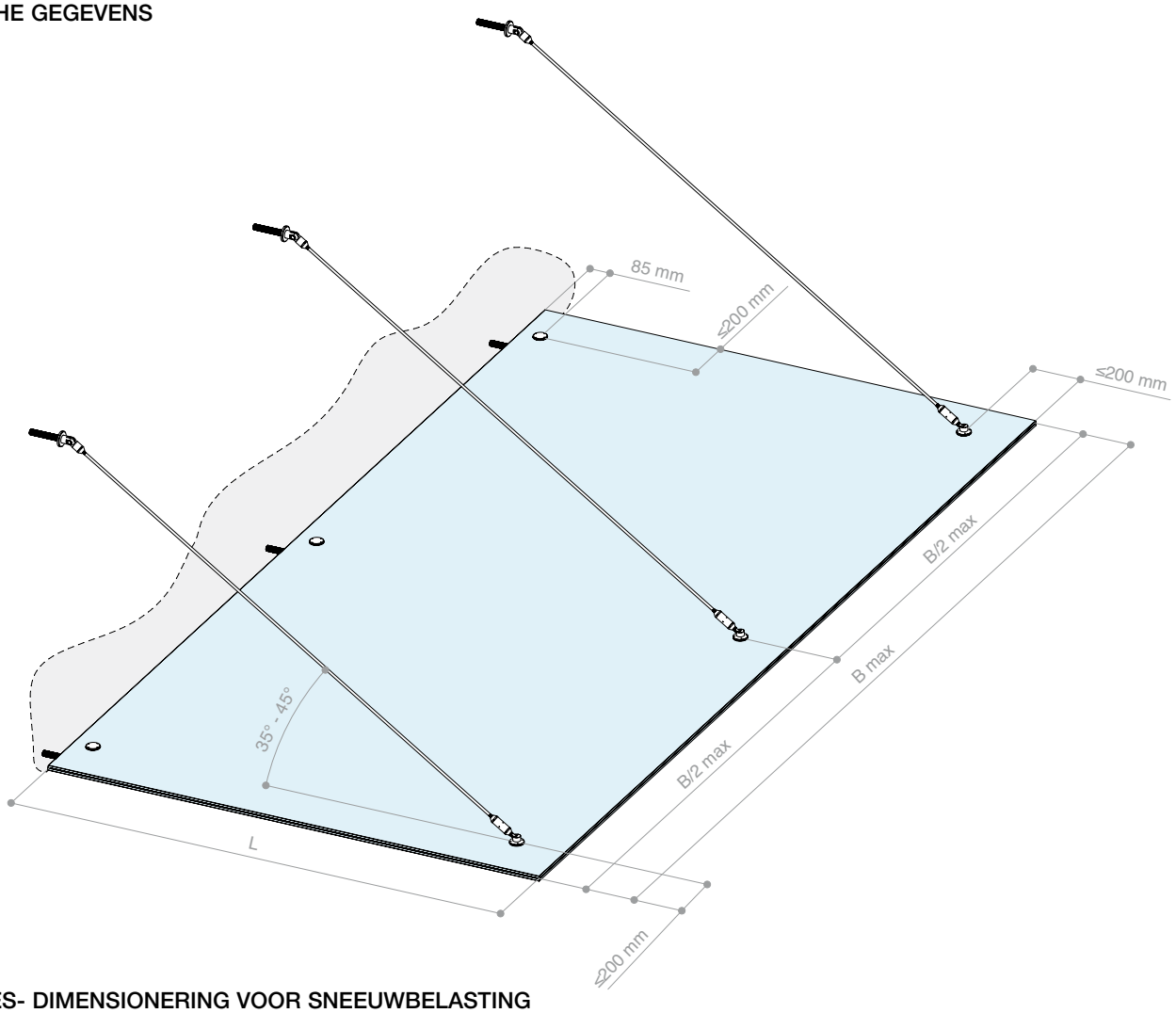

PRESTATIES- DIMENSIONERING VOOR SNEEUWBELASTING

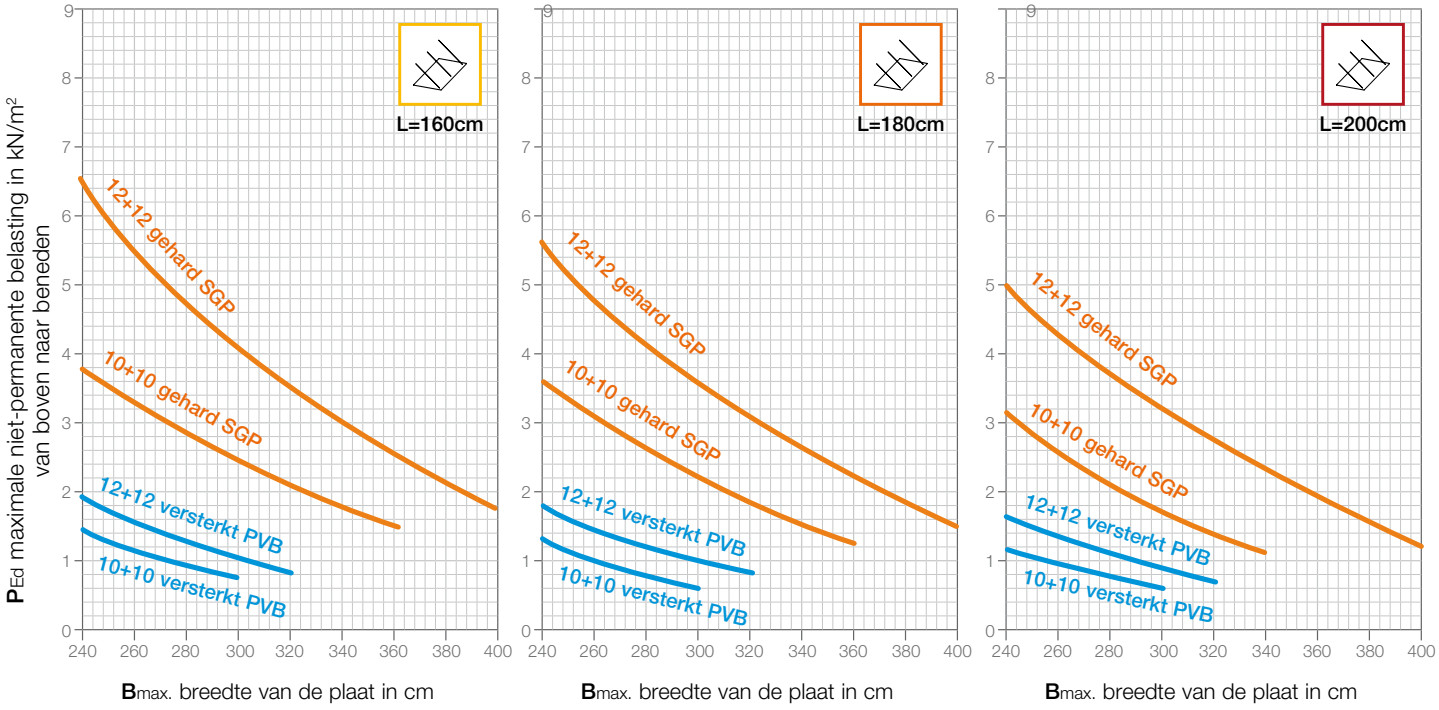

NB: een gekwalificeerde technicus moet uiteindelijk beoordelen of het systeem voldoet aan alle veiligheidseisen. Hij/zij zal verifiëren in hoeverre de verstrekte gegevens passend zijn voor de feitelijke installatieomstandigheden, of de bevestigingssystemen geschikt zijn voor de draagstructuur en of het systeem voldoet aan alle veiligheidseisen en de specificaties van de installatie op de installatieplaats (belasting, kenmerken van de ondersteuning, buitengewone belastingen, enz...). Gedetailleerde informatie over het ontwerp van het systeem is beschikbaar op onze website of kan worden opgevraagd bij de technische dienst customer care Logli Saint-Gobain.

GC-SNOD1510KIT2
GC-SNOD3010KIT2
GC-SNOD1512KIT2
GC-SNOD3012KIT2

GC-SNOD1510KIT3
GC-SNOD3010KIT3
GC-SNOD1512KIT3
GC-SNOD3012KIT3

1

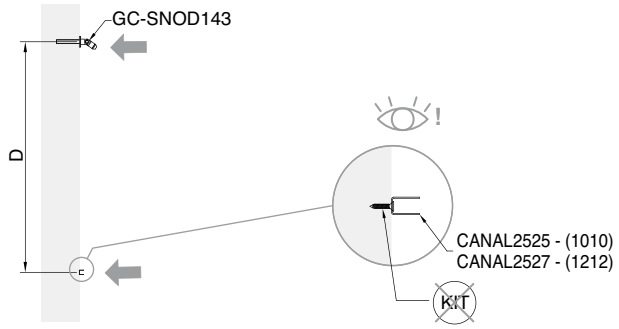

2

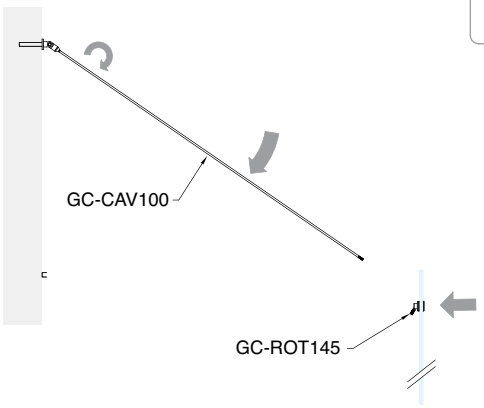

3

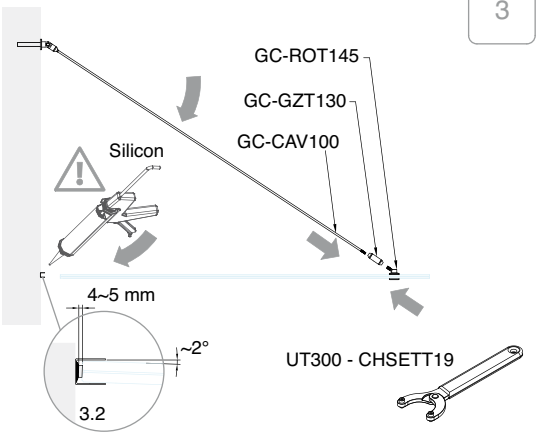

4

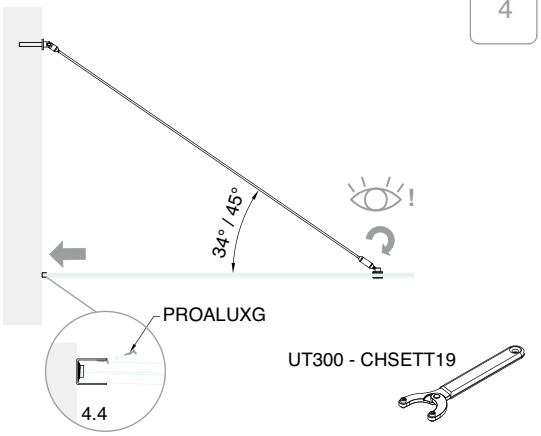

GC-CAV15KIT2
GC-CAV30KIT2
GC-CAV15KIT3
GC-CAV30KIT3

1

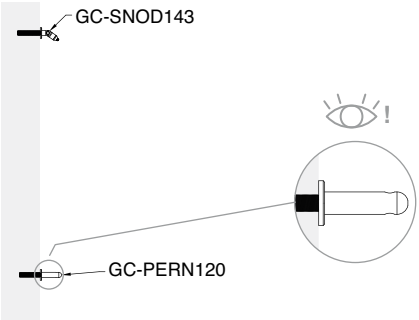

2

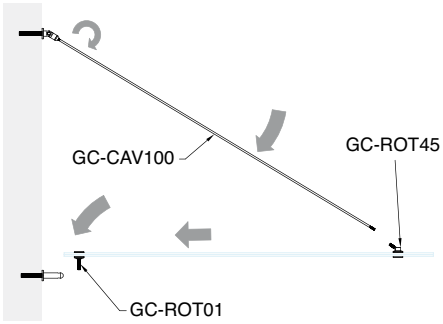

3

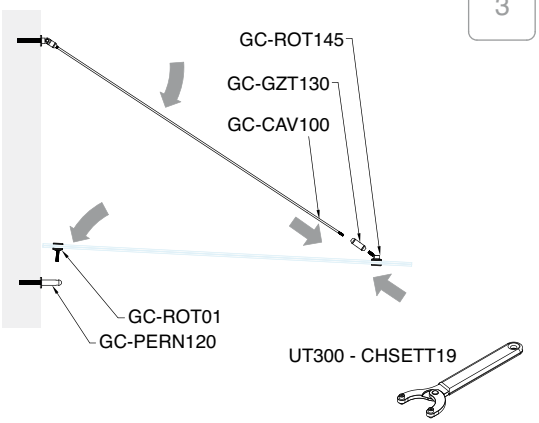

4

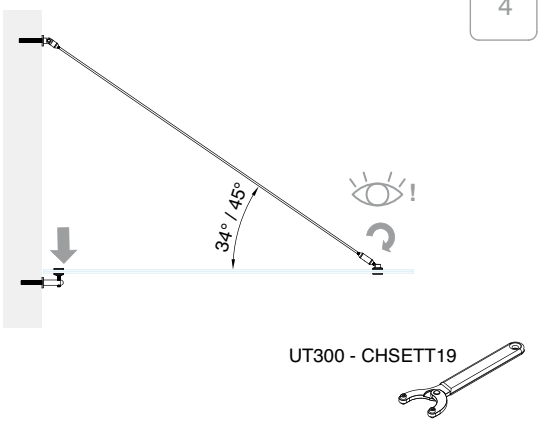



Atrivant 80

De bescherming tegen wind en regen

Het innovatieve systeem voor glazen schuifdeuren voor terrassen, veranda's en buitenruimtes.





Atrivant 80

Technische eigenschappen

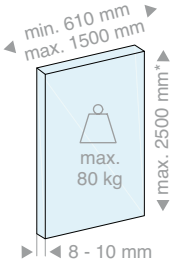

Atrivant 80 is een systeem voor drie, vier en vijf rails met gedempte beweging voor de deuren die volgen op de eerste (Soft Catch), zowel bij het openen als sluiten.
Het systeem is modulair met enkelzijdige, dubbelzijdige en hoekconfiguraties, die zowel naar rechts als naar links te schuiven en met of zonder vaste deuren. Bovendien is er geen glasbewerking nodig.
Verkrijgbaar in afwerkingen: /97 (mat aluminium), /R6 (RAL 9016 mat), /R13 (RAL 7016 mat).

3 soorten installatie

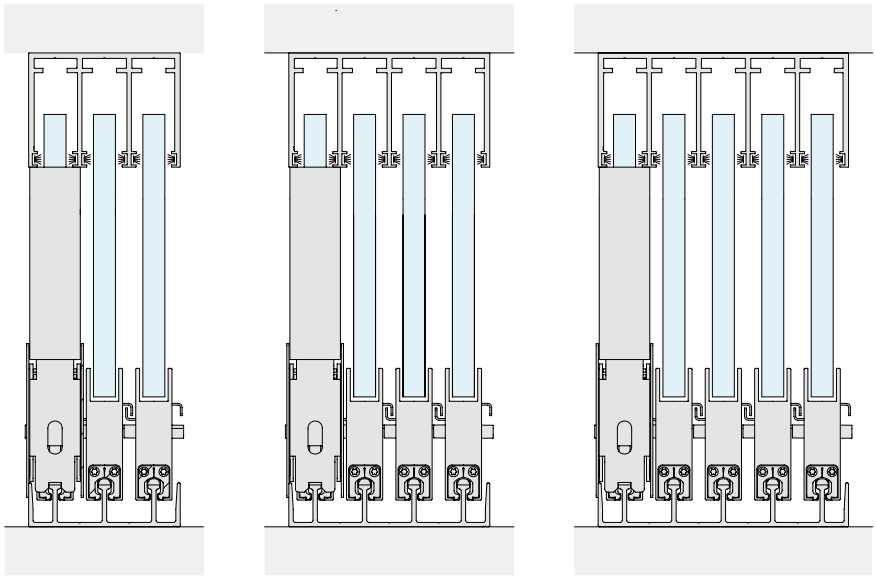

Drie rails | Vier rails | Vijf rails

Configuratietypen

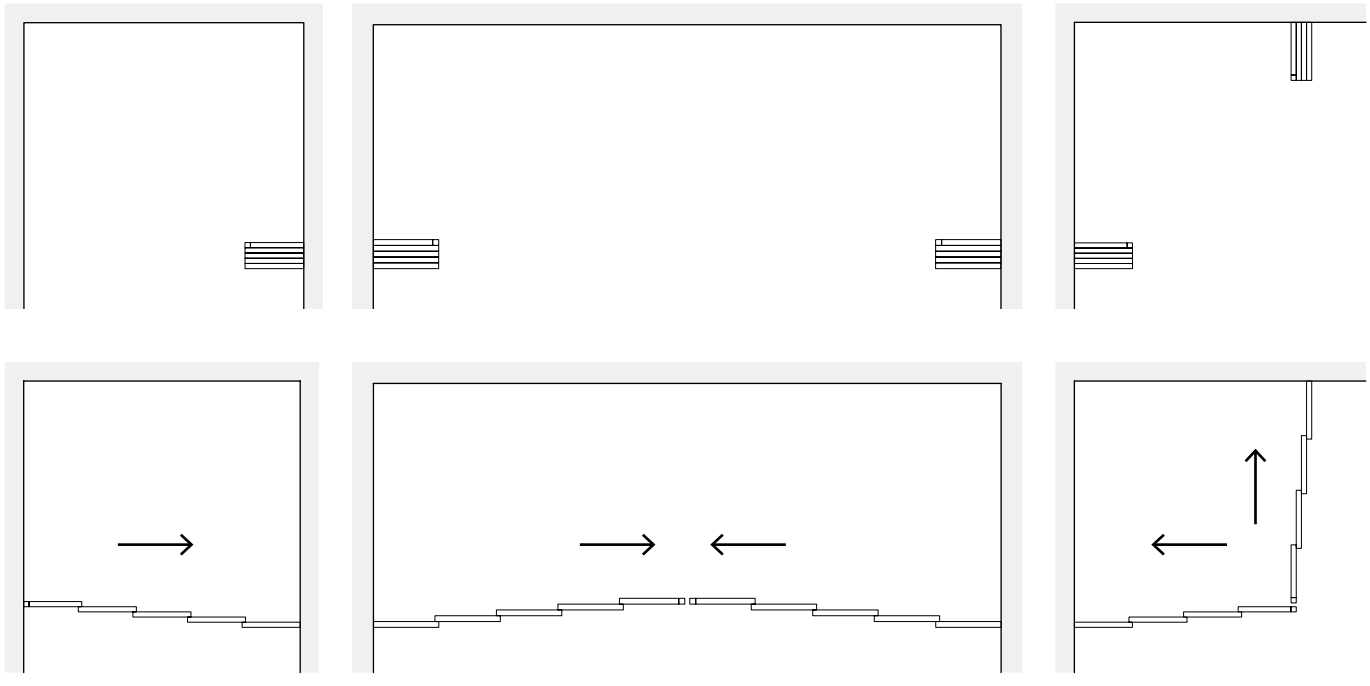

Enkelzijdig | Tweezijdig | Hoek

* voor glasdikte 8 mm H. max. 1800 mm

WATERBESTENDIG

Dankzij de kwaliteit van de geselecteerde materialen garandeert het Atrivant 80-systeem, zelfs bij blootstelling aan vochtige omgevingen, het correct schuiven van de deuren. Atrivant beschikt over een hoogwaardige hydraulische demper die waterdicht is en perfect werkt, zelfs in direct contact met water. Bovendien glijden de loopwagens op precisiekogellagers van roestvrij staal met kunststof coating, die een uitstekende werking gedurende de hele levensduur van de schuifdeur garanderen.

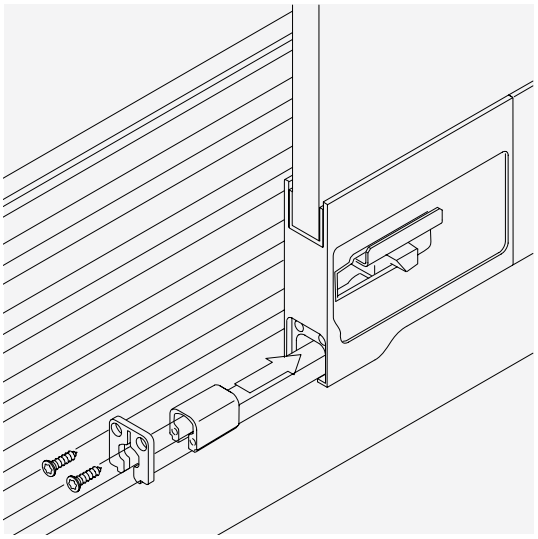

BESTAND TEGEN HOGE WINDBELASTING

Atrivant 80 is bestand tegen de hoogste windbelasting tot klasse 4 volgens EN 12211/12210. De stevig in het glashouderprofiel verlijmde deuren, die ver genoeg in het bovenprofiel zitten, vermijden het risico op beweging, zelfs tijdens buiging door de windbelasting. Bovendien omvat het loopwagenblok de onderprofiel met een dubbele bescherming, waardoor het niet uit de rail zal komen.



SOFT CATCH

Tijdens het openen en sluiten van de deuren zorgt het dempingssysteem ervoor dat elke deur zachtjes de schuifbeweging van de volgende activeert.
De beweging wordt in elke schuiffase zacht en stil gehouden. Verder is het mogelijk om één of meerdere deuren niet mee te slepen te laten om bijvoorbeeld een centrale doorgang te creëren. Zodra de deur weer op de oorspronkelijke positie wordt geduwd, schakelt het soft catch-mechanisme weer in en wordt de deur weer met de anderen verbonden.

EASY CLEAN

Dankzij de mogelijkheid om de glasplaten van elkaar te ontkoppelen is het reinigen hiervan, ook op het overlappingsbereik, nog nooit zo eenvoudig geweest.



VERGRENDELING

Het systeem kan worden aangevuld met een wandvergrendeling middels een kabelbediende schoot met kabelbediening.





GEDEMPT SCHUIVEN

De loopwagens zijn het sterke punt van het hele systeem. Gemaakt van roestvrij staal, gecoat met kunststof en met geïntegreerde demper, zijn ze duurzaam en nauwelijks hoorbaar.

TOEBEHOREN ATRIVANT 80 3 DEUREN AAN HET PLAFOND

Materiaal: Aluminium

Afwerking: /97 /R6 /R13

Voor lakafwerkingen met /R6 en /R13
bij de kit de primer Art. W.650.910 bestellen

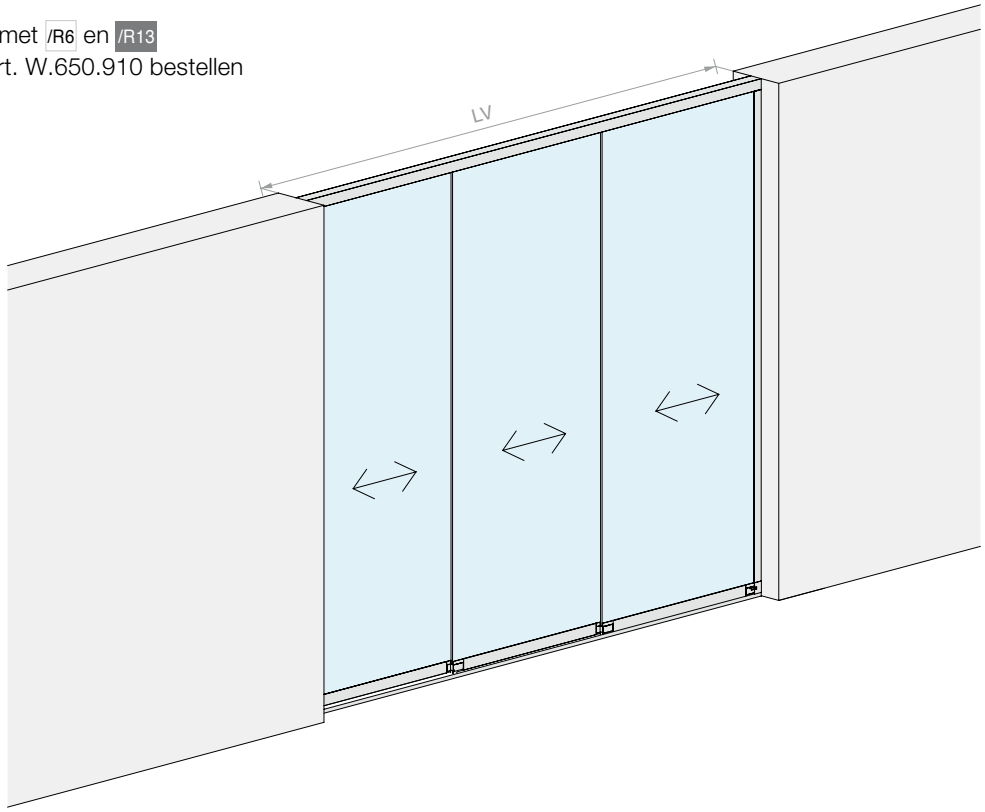

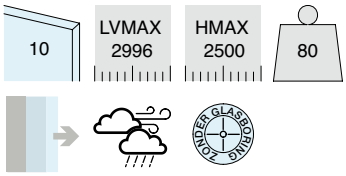

Links

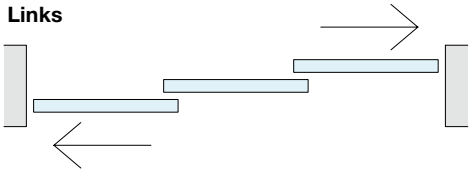

Rechts

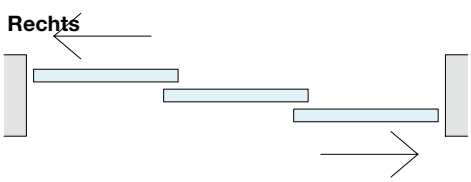

Inhoud van de kit:

Art.	Omschrijving	Aantal
W.651.023.300	Bovengeleider met 3 deuren	1 st.
W.651.033.300	Onderprofiel met 3 deuren	1 st.
W.650.010.300	Glashouderprofiel	1 st.
W.650.900	Lijm voor glasbevestiging	1 st.
W.651.520.250	Wandprofiel	2 st.
W.651.256	Dichting voor bovengeleider	28 m
W.650.260	Adapter voor wandprofiel	2 st.
W.651.220	Set loopwielen voor enkele deur links	3 st.
W.651.230	Set loopwielen voor enkele deur rechts	

Optioneel:

W.651.273	2 kappen voor bovengeleider	1 st.
W.651.263	2 kappen voor onderprofiel	1 st.
W.650.620	Vergrendeling voor deur	2 st.
HAND13040VHB	Handgreep met VHB	4 st.
W.650.910	Primer voor verlijmen van profielen in gelakte RAL-afwerking	1 st.

Art.	Montage	Aantal deuren	LV max	Aantal
W.ATR803VSX.300	Links	**3**	**2996** mm	1 st.
W.ATR803VDX.300	Rechts	**3**	**2996** mm	1 st.

AANBEVOLEN SCHEMA'S EN DIMENSIONERING GLAS

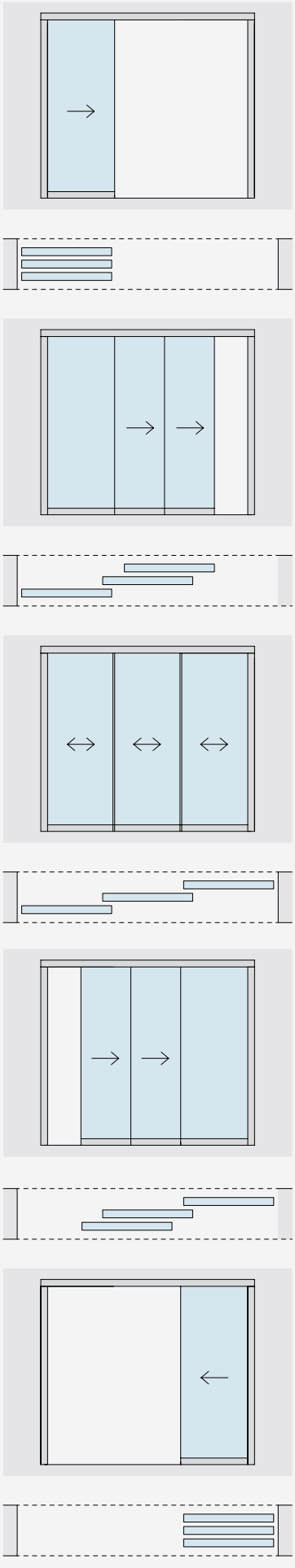

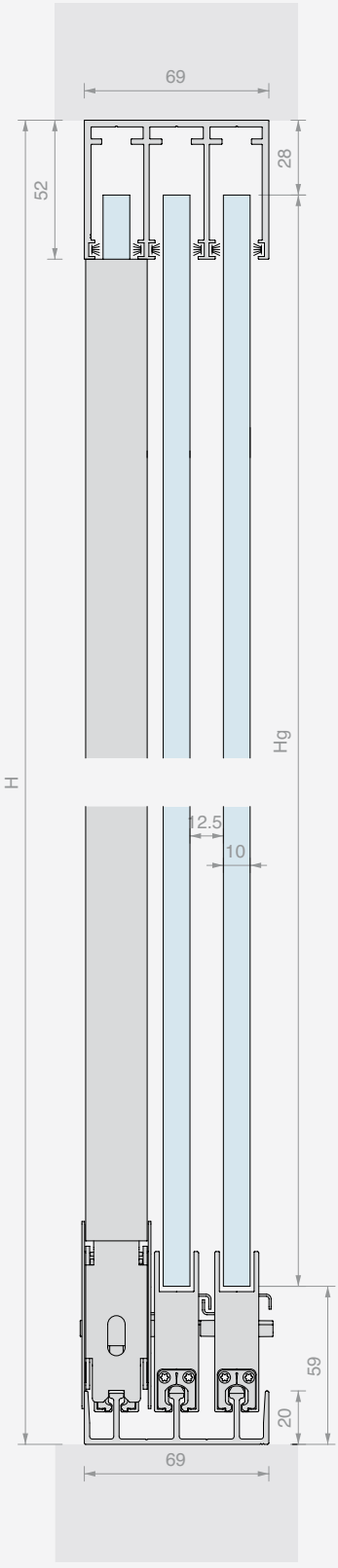

DIMENSIONERING GLAS:

Lg = (LV + 44) / 3
Hg = H - 87

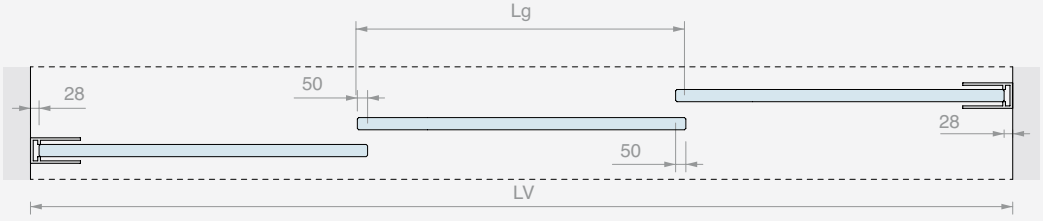

TOEBEHOREN ATRIVANT 80 4 DEUREN AAN HET PLAFOND

Materiaal: Aluminium

Afwerking: /97 /R6 /R13

Voor lakafwerkingen met /R6 en /R13
bij de kit de primer Art. W.650.910 bestellen

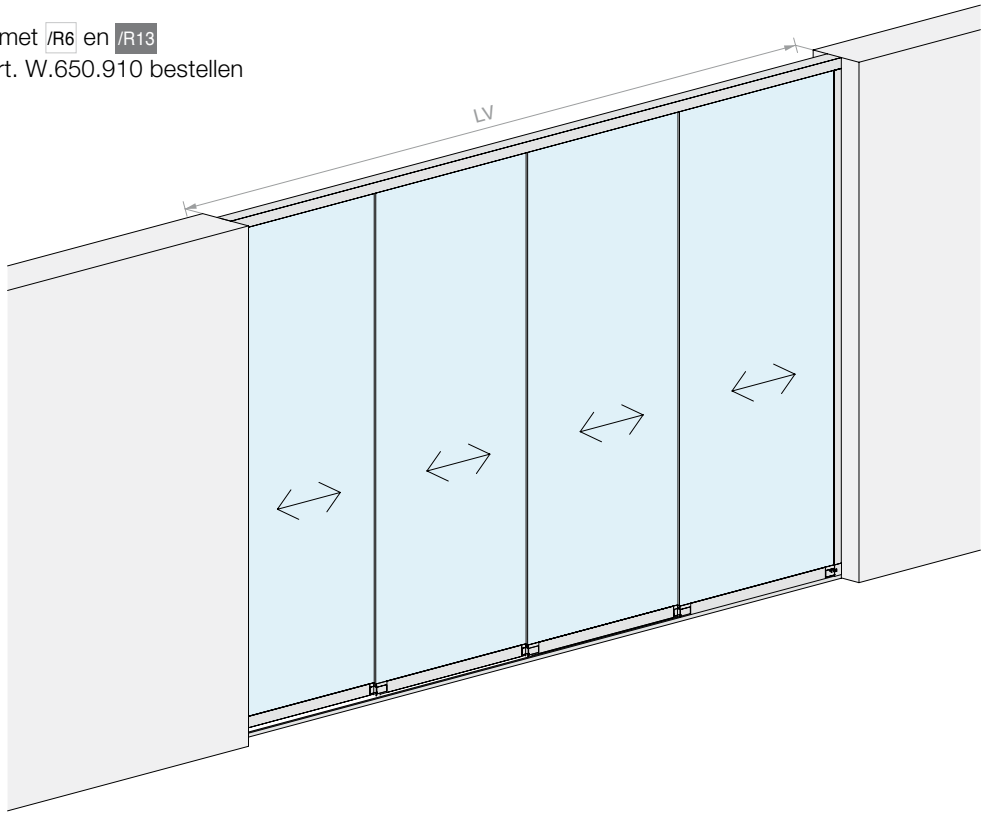

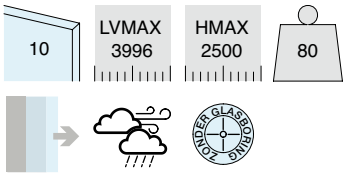

Links

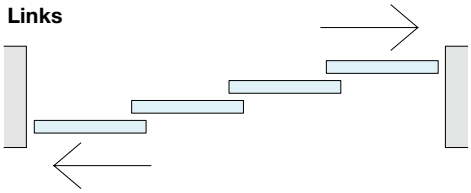

Rechts

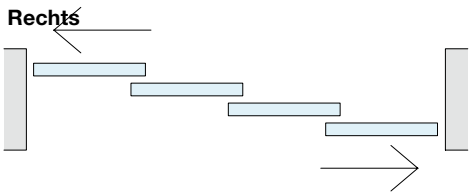

Inhoud van de kit:

Art.	Omschrijving	Aantal
W.651.024.400	Bovengeleider met 4 deuren	1 st.
W.651.034.400	Onderprofiel met 4 deuren	1 st.
W.650.010.400	Glashouderprofiel	1 st.
W.650.900	Lijm voor glasbevestiging	1 st.
W.651.520.250	Wandprofiel	2 st.
W.651.256	Dichting voor bovengeleider	42 m
W.650.260	Adapter voor wandprofiel	2 st.
W.651.220	Set loopwielen voor enkele deur links	4 st.
W.651.230	Set loopwielen voor enkele deur rechts	

Optioneel:

W.651.274	2 kappen voor bovengeleider	1 st.
W.651.264	2 kappen voor onderprofiel	1 st.
W.650.620	Vergrendeling voor deur	2 st.
HAND13040VHB	Handgreep met VHB	4 st.
W.650.910	Primer voor verlijmen van profielen in gelakte RAL-afwerking	1 st.

Art.	Montage	Aantal deuren	LV max	Aantal
W.ATR804VSX.400	Links	**4**	**3996** mm	1 st.
W.ATR804VDX.400	Rechts	**4**	**3996** mm	1 st.

AANBEVOLEN SCHEMA'S EN DIMENSIONERING GLAS

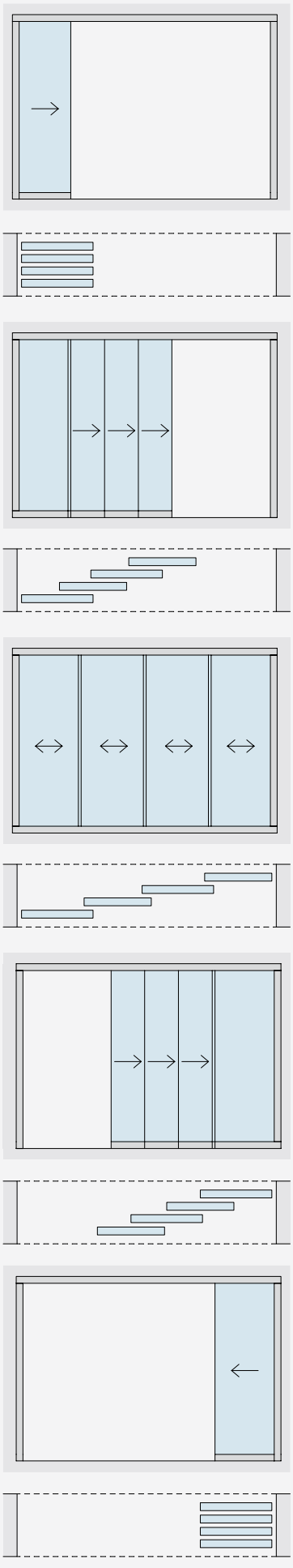

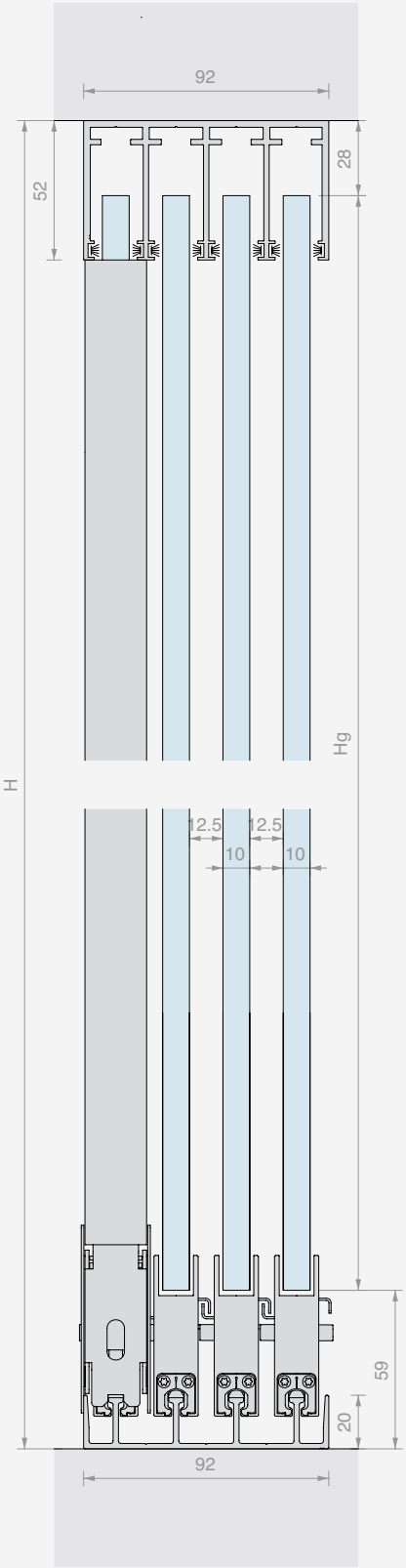

DIMENSIONERING GLAS:

Lg = (LV + 94) / 4
Hg = H - 87

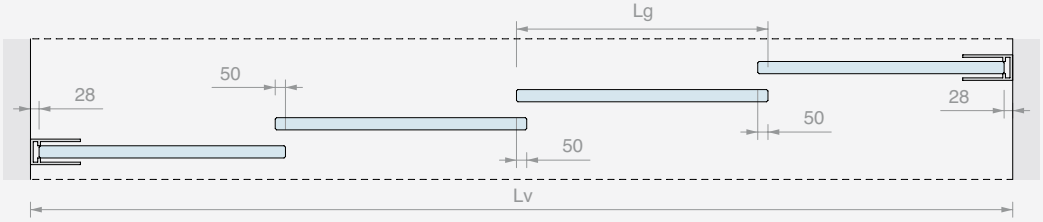

TOEBEHOREN ATRIVANT 80 5 DEUREN AAN HET PLAFOND

Materiaal: Aluminium

Afwerking: /97 /R6 /R13

Voor lakafwerkingen met /R6 en /R13
bij de kit de primer Art. W.650.910 bestellen

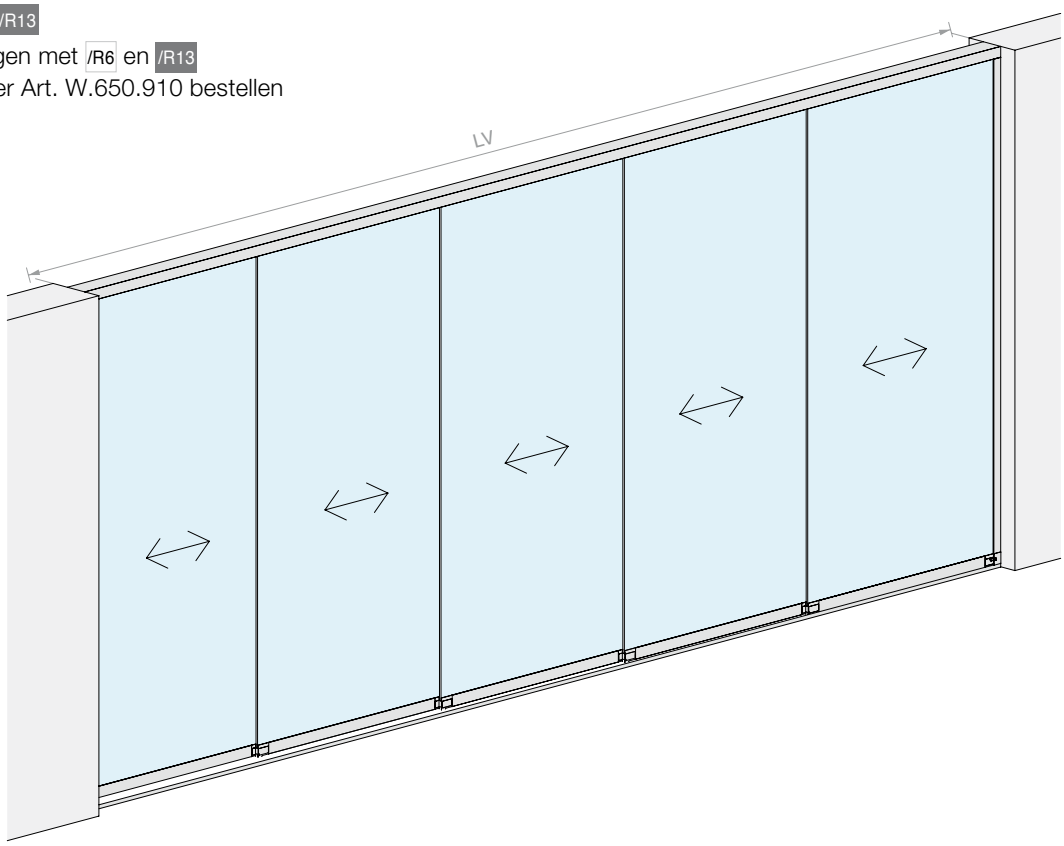

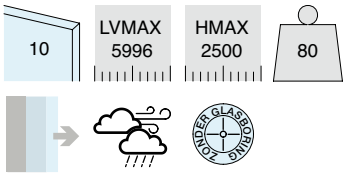

Links

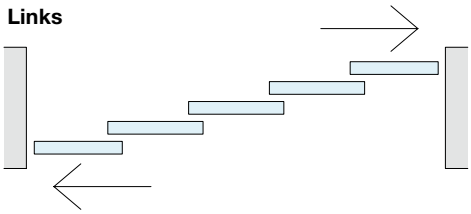

Rechts

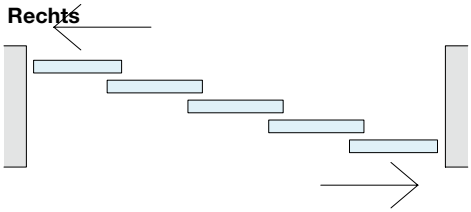

Inhoud van de kit:

Art.	Omschrijving	Aantal
W.651.025.600	Bovengeleider met 5 deuren	1 st.
W.651.035.600	Onderprofiel met 5 deuren	1 st.
W.650.010.600	Glashouderprofiel	1 st.
W.650.900	Lijm voor glasbevestiging	1 st.
W.651.520.250	Wandprofiel	2 st.
W.651.256	Dichting voor bovengeleider	70 m
W.650.260	Adapter voor wandprofiel	2 st.
W.651.220	Set loopwielen voor enkele deur links	5 st.
W.651.230	Set loopwielen voor enkele deur rechts	

Optioneel:

W.651.275	2 kappen voor bovengeleider	1 st.
W.651.265	2 kappen voor onderprofiel	1 st.
W.650.620	Vergrendeling voor deur	2 st.
HAND13040VHB	Handgreep met VHB	4 st.
W.650.910	Primer voor verlijmen van profielen in gelakte RAL-afwerking	1 st.

Art.	Montage	Aantal deuren	LV max	Aantal
W.ATR805VSX.600	Links	**5**	**5996** mm	1 st.
W.ATR805VDX.600	Rechts	**5**	**5996** mm	1 st.

AANBEVOLEN SCHEMA'S EN DIMENSIONERING GLAS

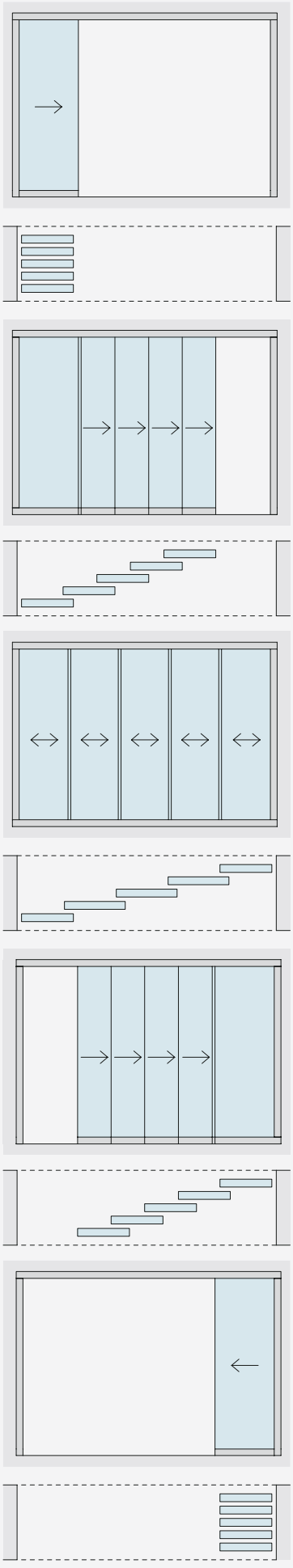

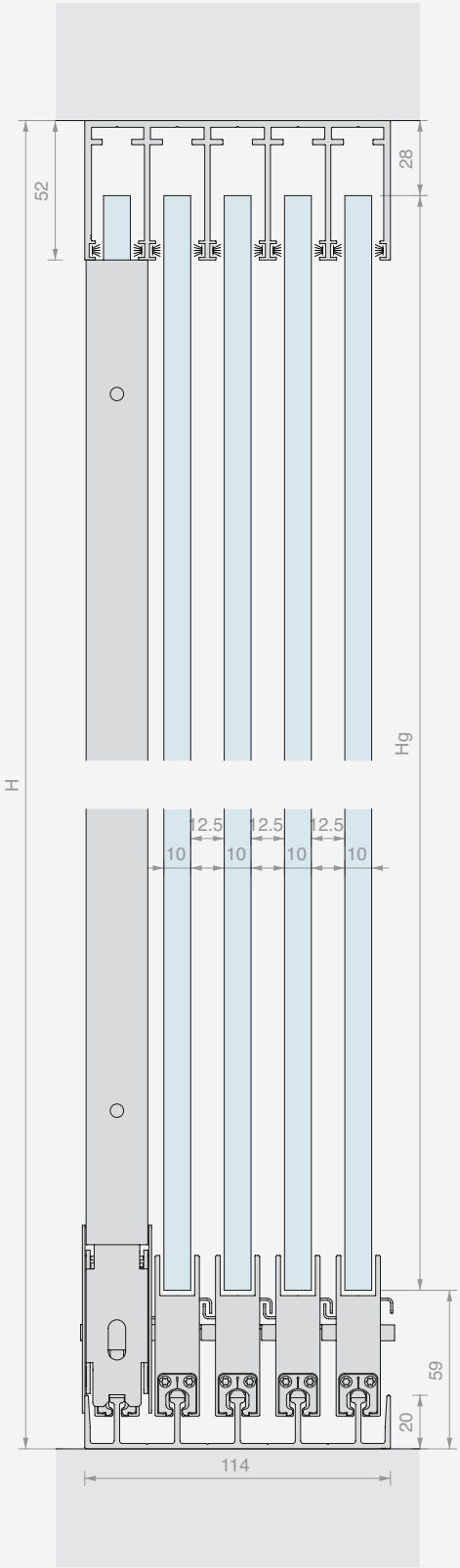

DIMENSIONERING GLAS:

Lg = (LV + 144) / 5
Hg = H - 87

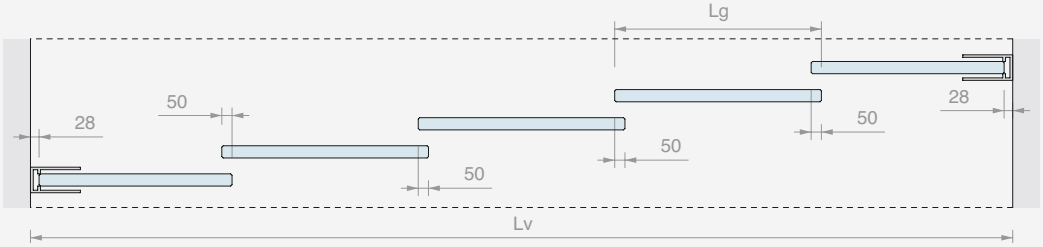



BOVENGELEIDER VOOR ATRIVANT 80 MET 3 RAILS

Materiaal: Aluminium
Voor montage zonder demper.
Op bestelling lengte tot 5996 mm
Afwerking: /97 /R6 /R13

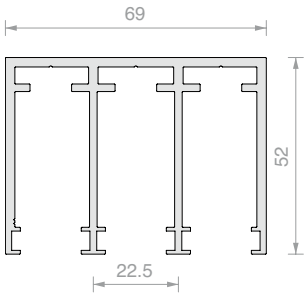

Art.	Lengte	Aantal
W.651.023.300	**2996** mm	1 st.



BOVENGELEIDER VOOR ATRIVANT 80 MET 4 RAILS

Materiaal: Aluminium
Voor montage zonder demper.
Op bestelling lengte tot 5996 mm
Afwerking: /97 /R6 /R13

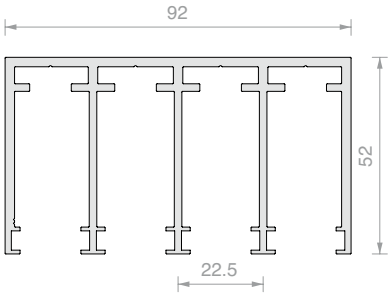

Art.	Lengte	Aantal
W.651.024.400	**3996** mm	1 st.



BOVENGELEIDER VOOR ATRIVANT 80 MET 5 RAILS

Materiaal: Aluminium
Voor montage zonder demper.
Afwerking: /97 /R6 /R13

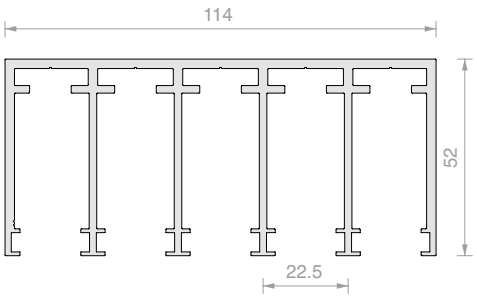

Art.	Lengte	Aantal
W.651.025.600	**5996** mm	1 st.



ONDERPROFIEL VOOR ATRIVANT 80 MET 3 RAILS

Materiaal: Aluminium

Het profiel is voorzien van gaten voor waterafvoer.

Op bestelling lengte tot 5996 mm

Afwerking: /97

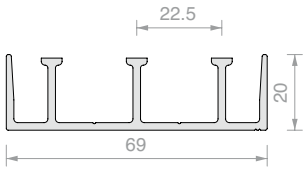

Art.	Lengte	Aantal
W.651.033.300	**2996** mm	1 st.



ONDERPROFIEL VOOR ATRIVANT 80 MET 4 RAILS

Materiaal: Aluminium

Het profiel is voorzien van gaten voor waterafvoer.

Op bestelling lengte tot 5996 mm

Afwerking: /97

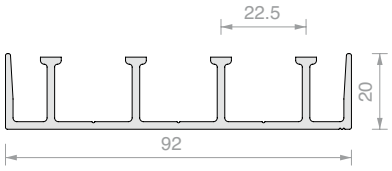

Art.	Lengte	Aantal
W.651.034.400	**3996** mm	1 st.



ONDERPROFIEL VOOR ATRIVANT 80 MET 5 RAILS

Materiaal: Aluminium

Het profiel is voorzien van gaten voor waterafvoer.

Afwerking: /97

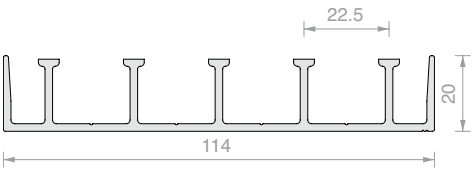

Art.	Lengte	Aantal
W.651.035.600	**5996** mm	1 st.



GLASHOUDERPROFIEL ATRIVANT 80

Materiaal: Aluminium

Afwerking: /97 /R6 /R13

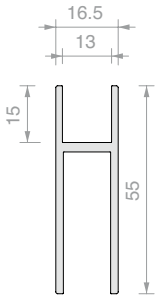

Art.	Lengte	Aantal
W.650.010.300	**2996** mm	1 st.
W.650.010.400	**3996** mm	1 st.
W.650.010.600	**5996** mm	1 st.



WANDPROFIEL ATRIVANT 80

Materiaal: Aluminium

Afwerking: /97 /R6 /R13

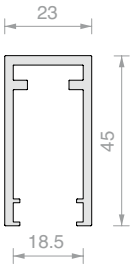

Art.	Lengte	Aantal
W.651.520.250	**2496** mm	1 st.
W.651.520.500	**4996** mm	1 st.



SET LOOPWIELEN VOOR ENKELE DEUR ATRIVANT 80

Materiaal: Zamak, roestvrij staal en nylon

Afwerking: /97 /R6 /R13

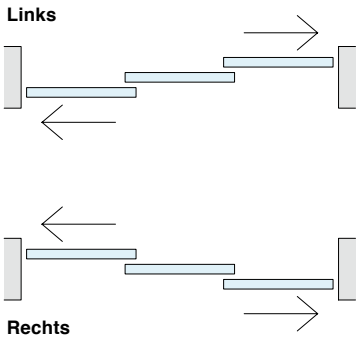

Art.	Montage	Aantal
W.651.220	Links	1 st.
W.651.230	Rechts	1 st.



DICHTING VOOR BOVENGELEIDER EN WANDPROFIEL ATRIVANT 80

Kleur: grijs

Art.	Voor glas	Aantal
W.651.251	**8** mm	1 m
W.651.256	**10** mm	1 m



ADAPTER VOOR WANDPROFIEL

Eén bestellen voor ieder wandprofiel ATRIVANT 80

Afwerking: /97 /R6 /R13

Art.	Aantal
W.650.260	1 st.



LIJM EN PRIMER VOOR GLASBEVESTIGING

Kleur: grijs

Eén flacon is voldoende voor 6 m profiel

Art.	Omschrijving	Aantal
W.650.900	Alleen lijm	1 st.
W.650.910	Primer voor verlijmen van profielen met RAL-lakafwerking	1 st.



SLUITING VOOR DEUR IN WANDPROFIEL

Adapter W.650.260 is altijd nodig

Art.	Aantal
W.650.620	1 st.



2 KAPPEN VOOR BOVENGELEIDER

Materiaal: Aluminium

Afwerking: /97 /R6 /R13

Opmerking: Aanbrengen met behulp van silicone over het volledige uiteinde van de kap

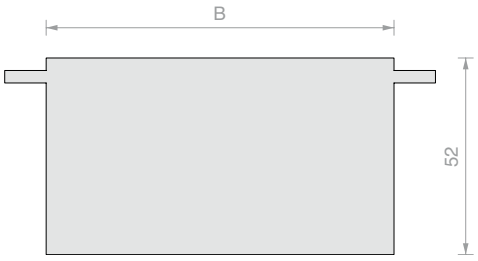

Art.	B	Aantal
W.651.273	**69** mm	1 st.
W.651.274	**92** mm	1 st.
W.651.275	**114** mm	1 st.

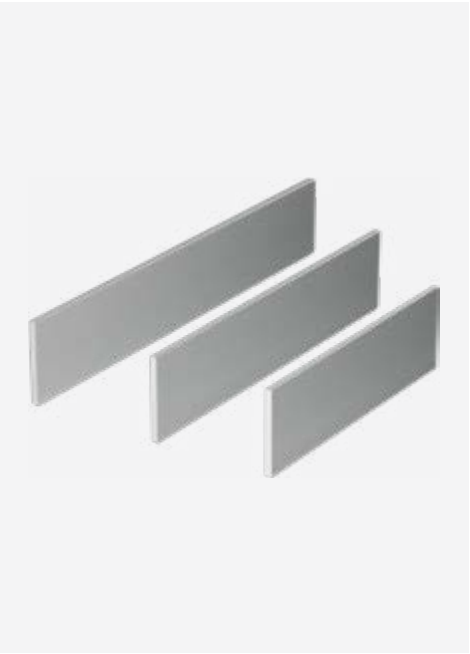

2 KAPPEN VOOR ONDERPROFIEL

Materiaal: Aluminium

Afwerking: /97

Opmerking: Aanbrengen met behulp van silicone over het volledige uiteinde van de kap

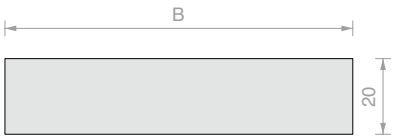

Art.	B	Aantal
W.651.263	**69** mm	1 st.
W.651.264	**92** mm	1 st.
W.651.265	**114** mm	1 st.



HANDGREEP VOOR SCHUIFDEUREN MET VHB HAND13040-BEVESTIGING

Materiaal: Aluminium

Afwerking: /1 /6 /88 /91 /97 /R6 /R13

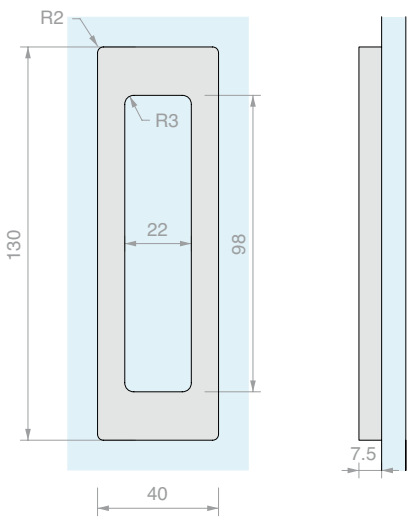

Art.	Aantal
HAND13040VHB	1 st.



Pool

Elegantie en design voor omheiningen buiten





RONDE KLEM POOL VOOR SCHEIDINGSWANDEN BUITEN

Materiaal: AISI 316 roestvrij staal

Afwerking: /8 /15

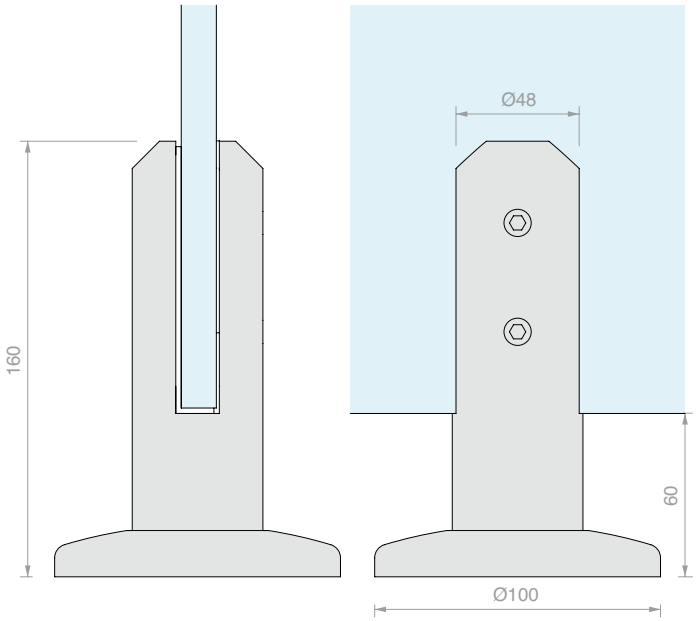

Art.	Voor glas	Aantal
POOL50C	Van **11.5** tot **13.5** mm	1 st.



VIERKANTE KLEM POOL VOOR SCHEIDINGSWANDEN BUITEN

Materiaal: AISI 316 roestvrij staal

Afwerking: /8 /15

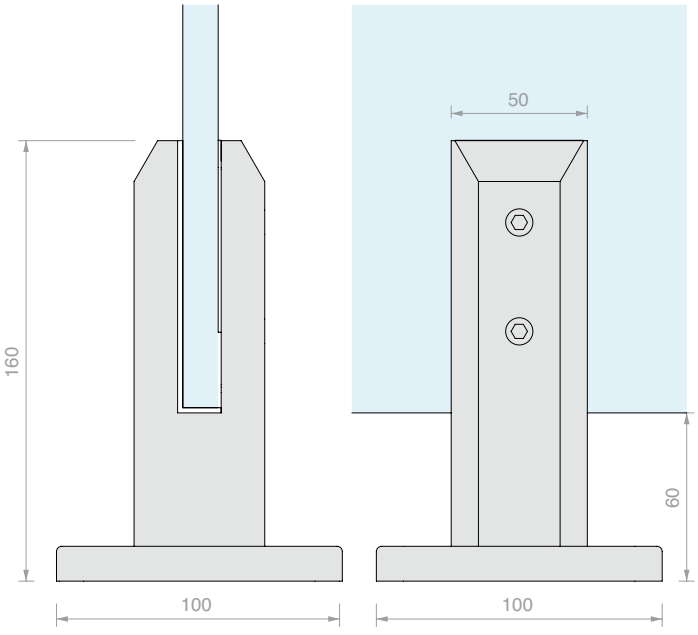

Art.	Voor glas	Aantal
POOL50SQ	Van **11.5** tot **13.5** mm	1 st.



Spider Fluido

Een verfijnd ontwerp in combinatie met weerstand

De serie Fluido is ideaal voor volledig glazen elegante gevels





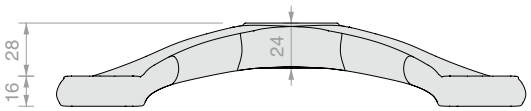

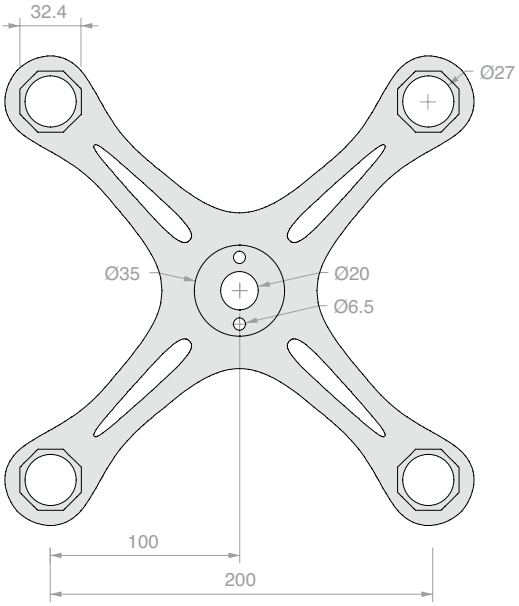

VIERZIJDIGE SPIDER

Materiaal: AISI 316 roestvrij staal
Afwerking: /8

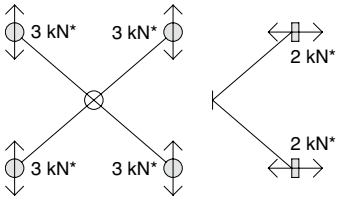

Art.	Aantal
FLUIDO360	1 st.



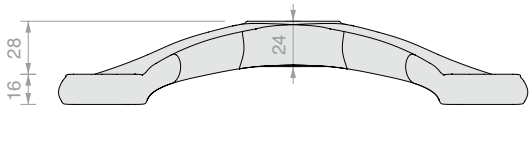

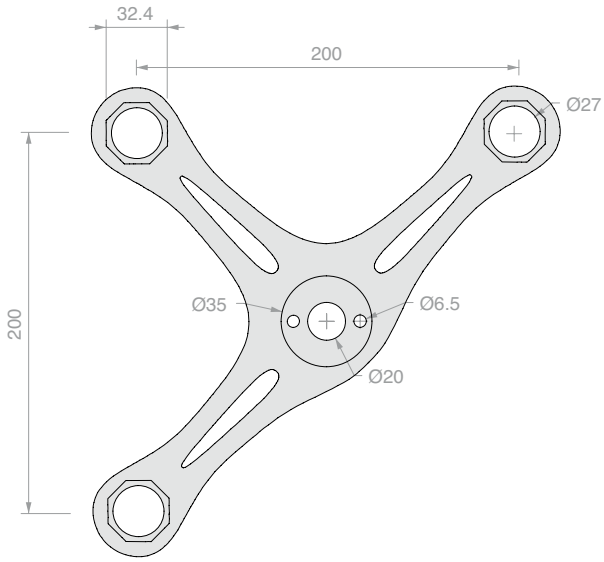

DRIEZIJDIGE SPIDER

Materiaal: AISI 316 roestvrij staal
Afwerking: /8

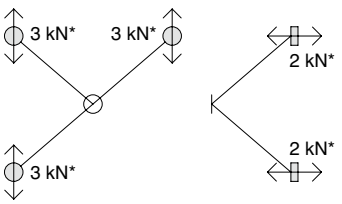

Art.	Aantal
FLUIDO270	1 st.



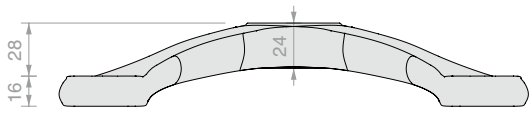

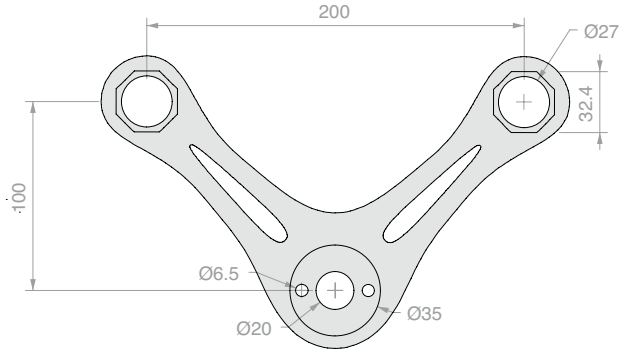

TWEEZIJDIGE SPIDER MET HOEK VAN 90°

Materiaal: AISI 316 roestvrij staal

Afwerking: /8

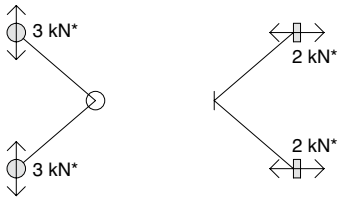

Art.	Aantal
FLUIDO90	1 st.



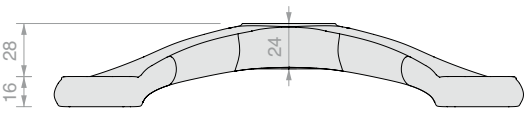

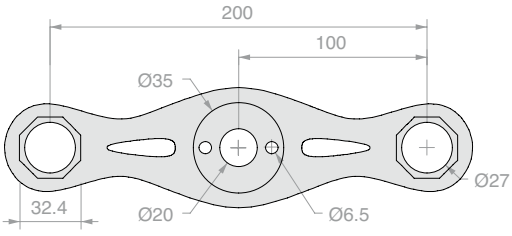

TWEEZIJDIGE SPIDER OP ÉÉN LIJN

Materiaal: AISI 316 roestvrij staal

Afwerking: /8

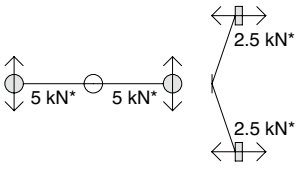

Art.	Aantal
FLUIDO180	1 st.



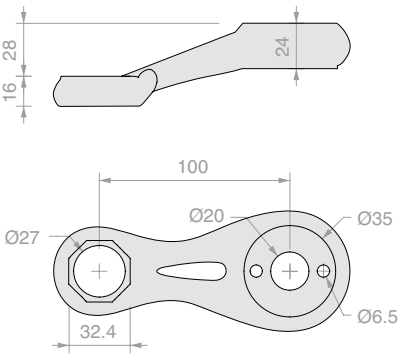

EENZIJDIGE SPIDER OP ÉÉN LIJN

Materiaal: AISI 316 roestvrij staal

Afwerking: /8

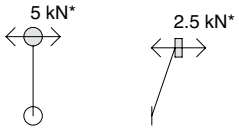

Art.	Aantal
FLUIDO100	1 st.



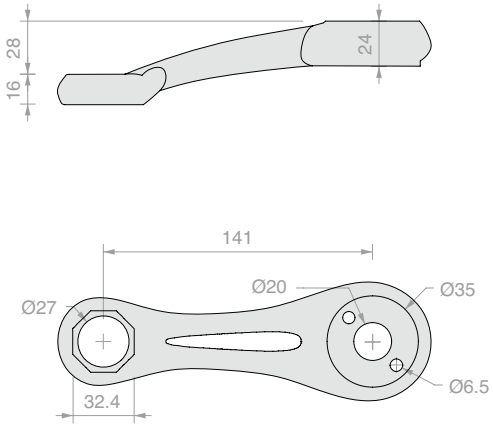

EENZIJDIGE SPIDER MET HOEK VAN 45°

Materiaal: AISI 316 roestvrij staal

Afwerking: /8



Art.	Aantal
FLUIDO45	1 st.



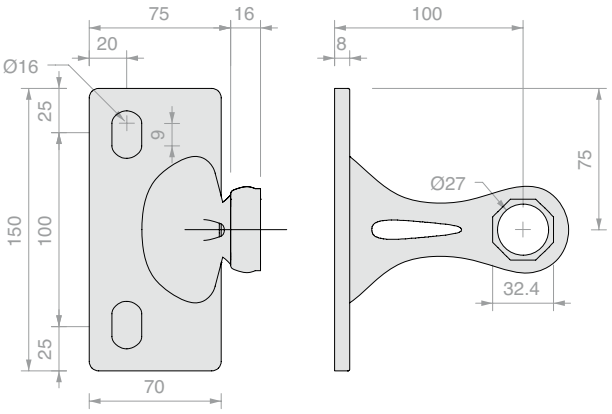

EENZIJDIGE PLAATSPIDER

Materiaal: AISI 316 roestvrij staal

Afwerking: /8

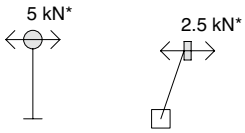

Art.	Aantal
FLUIDO1	1 st.



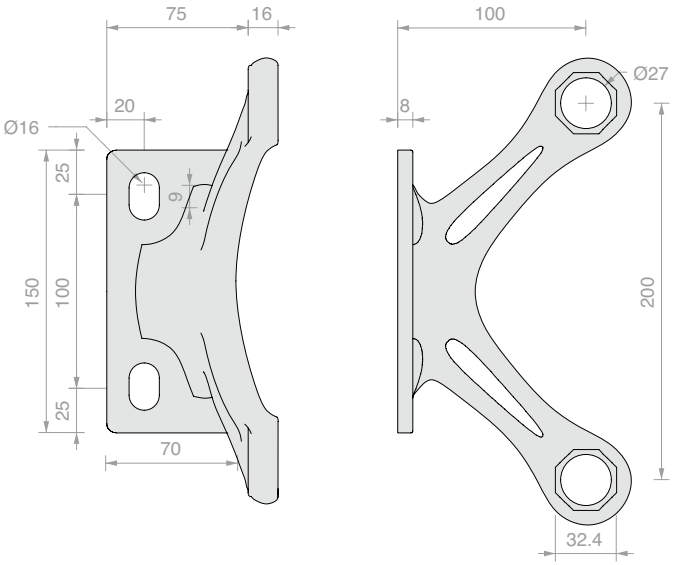

TWEEZIJDIGE PLAATSPIDER

Materiaal: AISI 316 roestvrij staal

Afwerking: /8

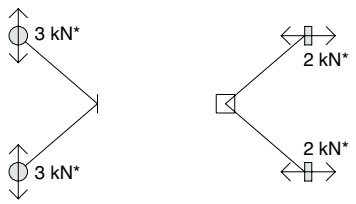

Art.	Aantal
FLUIDO2	1 st.



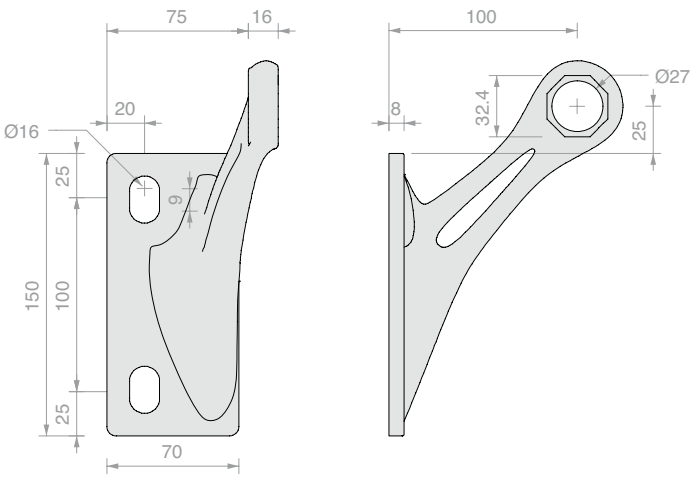

EENZIJDIGE PLAATSPIDER LINKS

Materiaal: AISI 316 roestvrij staal

Afwerking: /8



Art.	Aantal
FLUIDOSX	1 st.



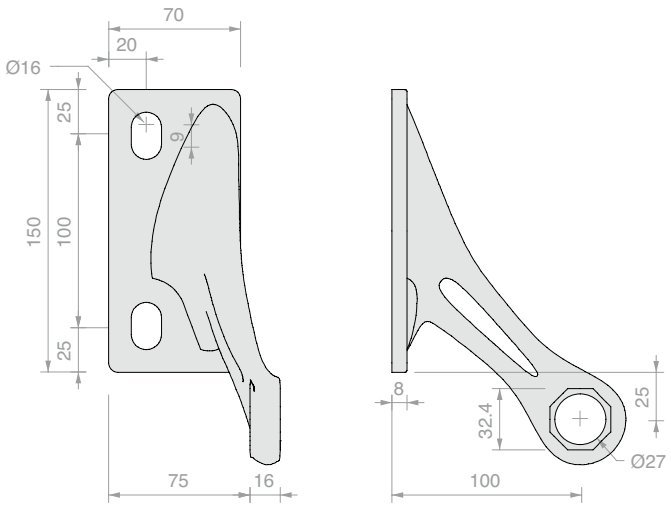

EENZIJDIGE PLAATSPIDER RECHTS

Materiaal: AISI 316 roestvrij staal

Afwerking: /8



Art.	Aantal
FLUIDODX	1 st.



VERSTELBARE CONNECTOR SPIDER

Materiaal: behuizing lassen in verzinkt AVP, resterende onderdelen in AISI 316

Afwerking: /9

NB: voor bevestiging aan de spider is verbindingsschroef Art. SPV1000 nodig

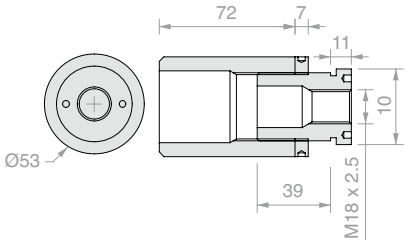

Art.	Aantal
SPC1000	1 st.



SCHROEF VOOR VERSTELBARE CONNECTOR SPIDER

Materiaal: AISI 316 roestvrij staal

Afwerking: /9

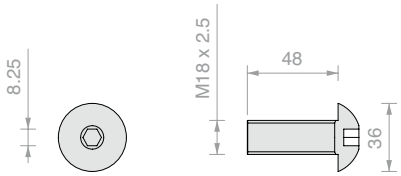

Art.	Aantal
SPV1000	1 st.



ACHTHOEKIGE BORGRING MET GAT

Materiaal: AISI 316 roestvrij staal

Afwerking: /8

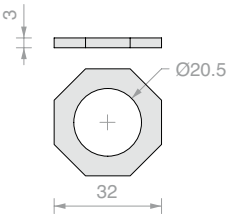

Art.	Aantal
STR10	1 st.



ACHTHOEKIGE BORGRING MET GROOT GAT

Materiaal: AISI 316 roestvrij staal

Afwerking: /8

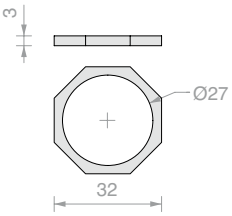

Art.	Aantal
STR12	1 st.



ACHTHOEKIGE BORGRING MET GROTE SLEUF

Materiaal: AISI 316 roestvrij staal

Afwerking: /8

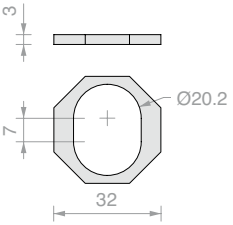

Art.	Aantal
STR8	1 st.



ACHTHOEKIGE BORGRING MET KLEIN GAT

Materiaal: AISI 316 roestvrij staal

Afwerking: /8

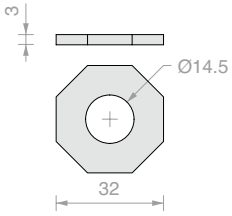

Art.	Aantal
STR14	1 st.



ACHTHOEKIGE BORGRING MET SLEUF

Materiaal: AISI 316 roestvrij staal

Afwerking: /8

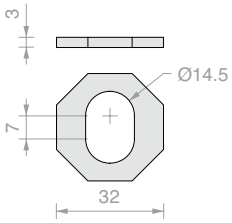

Art.	Aantal
STR18	1 st.

Spider SP

Eenvoudig en essentieel

De SP-systemen creëren transparante behuizingen
die perfect passen bij elke esthetische oplossing





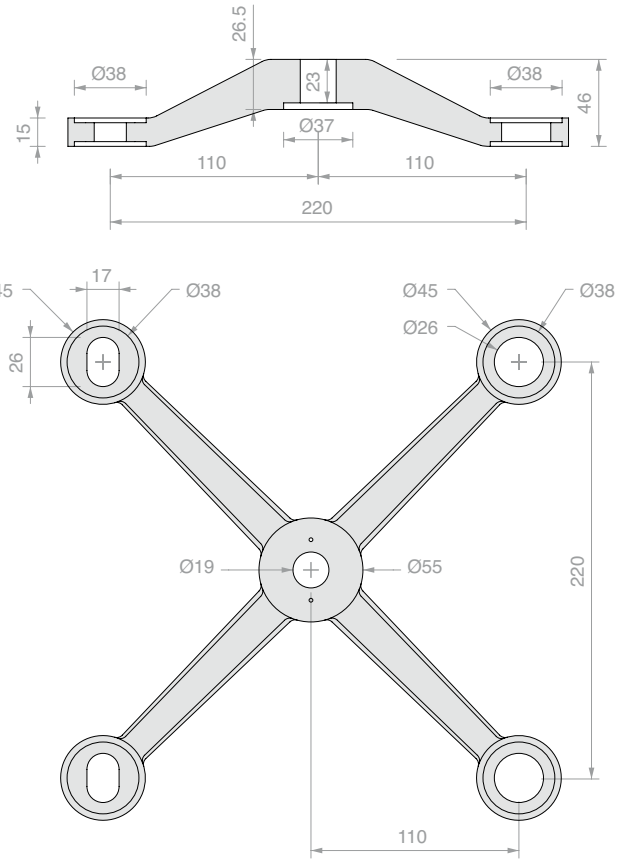

VIERZIJDIGE SPIDER

Materiaal: AISI 316 roestvrij staal

Afwerking: /15

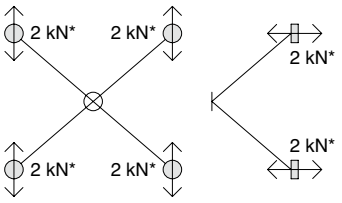

Art.	Aantal
SP2201	1 st.



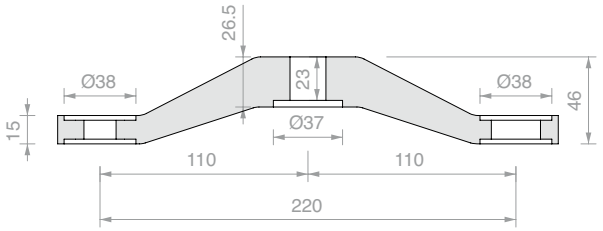

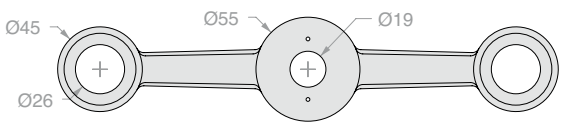

TWEEZIJDIGE SPIDER OP ÉÉN LIJN

Materiaal: AISI 316 roestvrij staal

Afwerking: /15

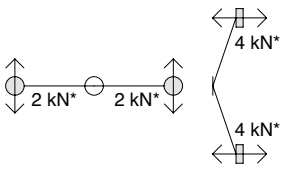

Art.	Aantal
SP2202	1 st.



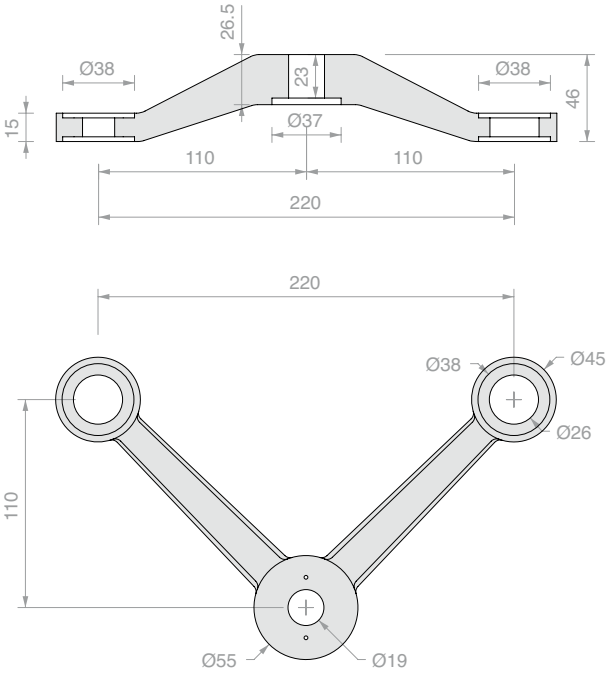

TWEEZIJDIGE SPIDER MET HOEK VAN 90°

Materiaal: AISI 316 roestvrij staal
Afwerking: /15

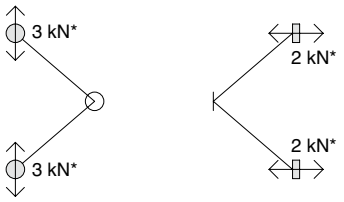

Art.	Aantal
SP2203	1 st.



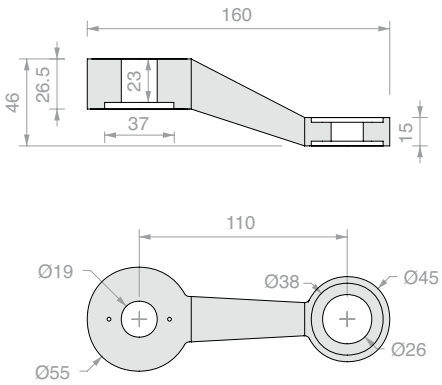

EENZIJDIGE SPIDER OP ÉÉN LIJN

Materiaal: AISI 316 roestvrij staal
Afwerking: /15

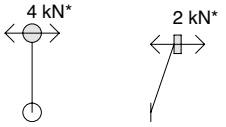

Art.	Aantal
SP2204	1 st.



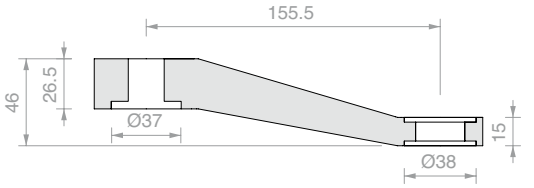

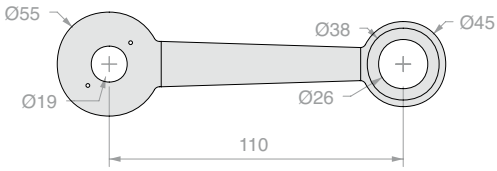

EENZIJDIGE SPIDER MET HOEK VAN 45°

Materiaal: AISI 316 roestvrij staal

Afwerking: /15

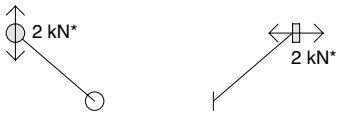

Art.	Aantal
SP2205	1 st.



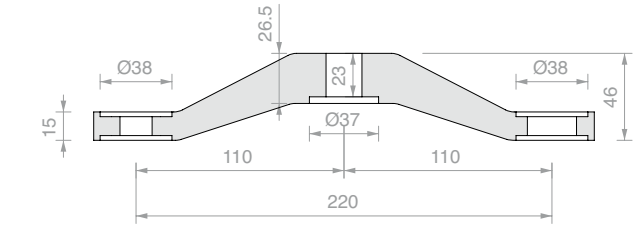

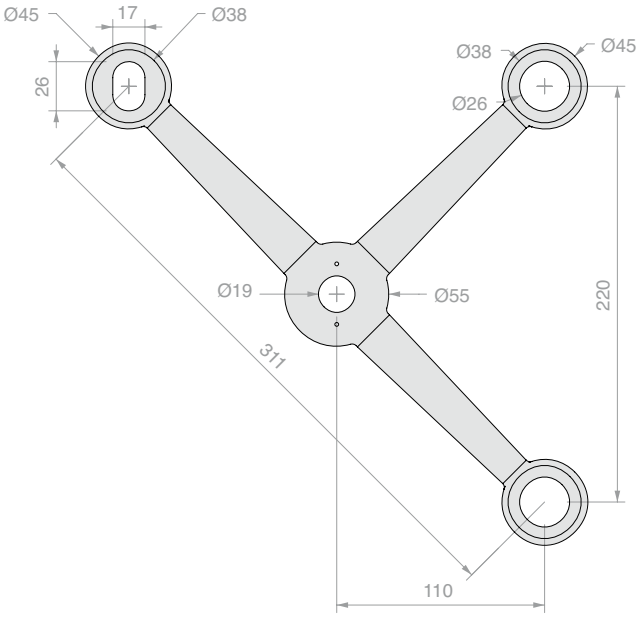

DRIEZIJDIGE SPIDER

Materiaal: AISI 316 roestvrij staal

Afwerking: /15

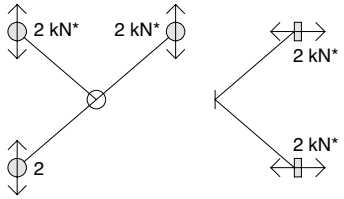

Art.	Aantal
SP2206	1 st.



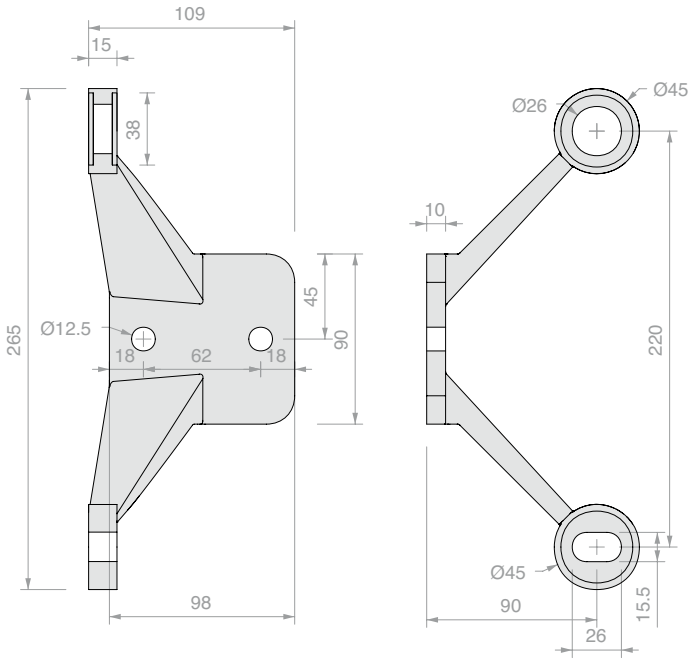

TWEEZIJDIGE PLAATSPIDER LINKS

Materiaal: AISI 316 roestvrij staal
Afwerking: /15

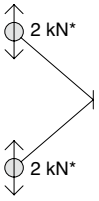

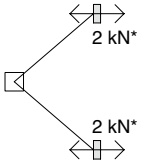

Art.	Aantal
SP220L01	1 st.



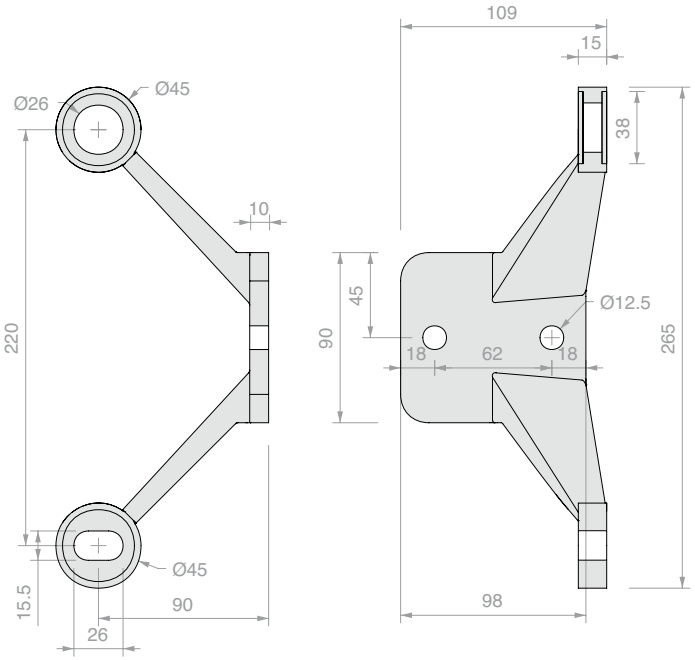

TWEEZIJDIGE PLAATSPIDER RECHTS

Materiaal: AISI 316 roestvrij staal
Afwerking: /15

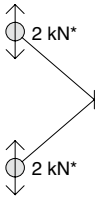

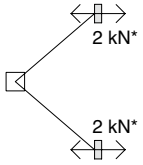

Art.	Aantal
SP220L02	1 st.



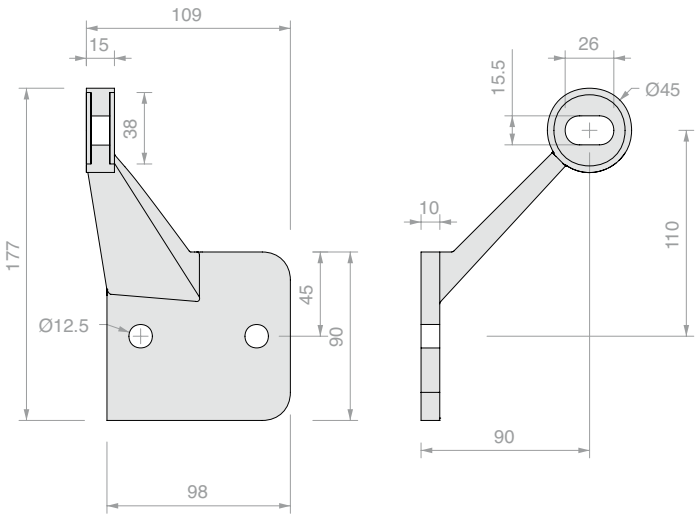

EENZIJDIGE PLAATSPIDER LINKS

Materiaal: AISI 316 roestvrij staal

Afwerking: /15



Art.	Aantal
SP220L03	1 st.



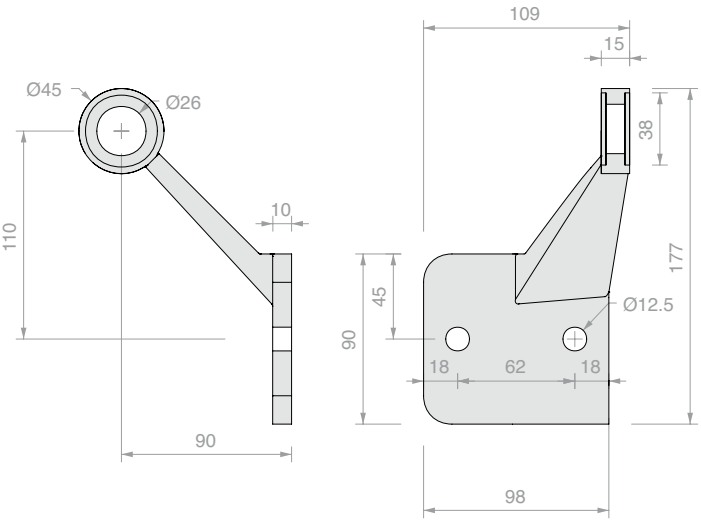

EENZIJDIGE PLAATSPIDER RECHTS

Materiaal: AISI 316 roestvrij staal

Afwerking: /15



Art.	Aantal
SP220L04	1 st.



VERSTELBARE CONNECTOR SPIDER MET SCHROEVEN

Materiaal: Staal AVP en AISI 316
Afwerking: /9

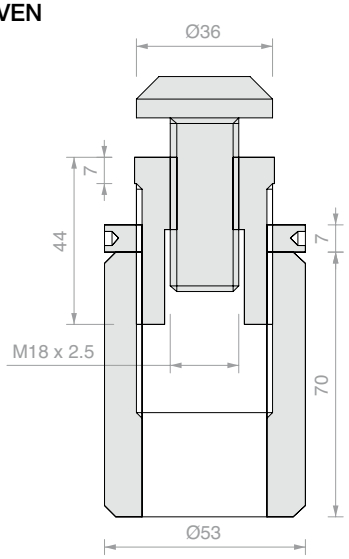

Art.	Aantal
SP220Z	1 st.



SCHROEF VOOR VERSTELBARE CONNECTOR SPIDER

Materiaal: AISI 316 roestvrij staal
Afwerking: /9

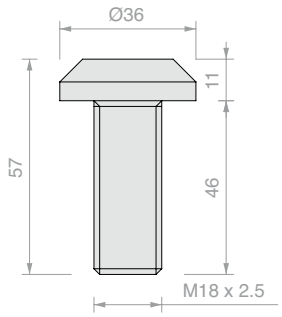

Art.	Aantal
SP220Z04	1 st.



RING VOOR MEERLAAGS GLAS

Materiaal: Aluminium
Afwerking: /97

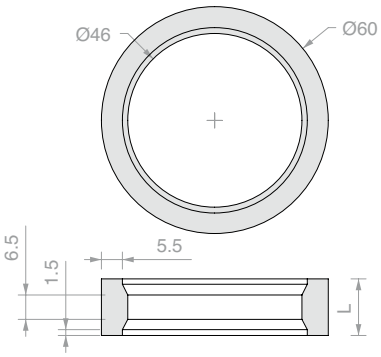

Art.	L	Aantal
SP60ALL12	**12** mm	1 st.
SP60ALL15	**15** mm	1 st.
SP60ALL16	**16** mm	1 st.
SP60ALL20	**20** mm	1 st.

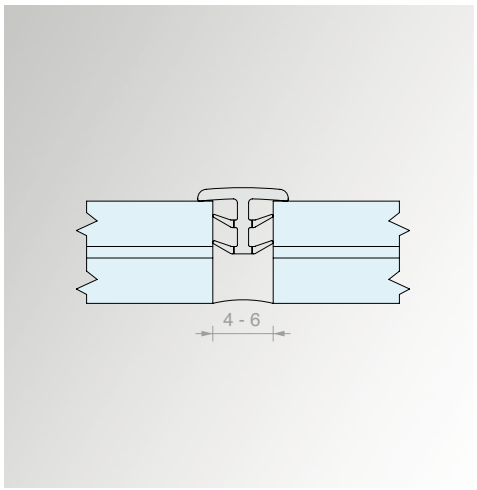

STIJVE DICHTING VOOR DUNNE VOEGEN

Materiaal: PETG

Afwerking: transparant

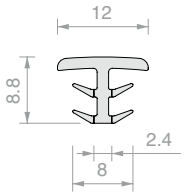

Art.	Lengte	Aantal
SP073000	**3000** mm	1 st.

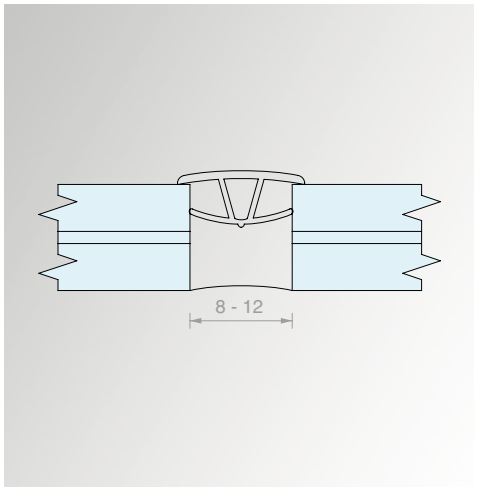

KLEINE SILICONEN DICHTING

Materiaal: Siliconenkit

Afwerking: transparant

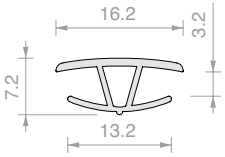

Art.	Aantal
SP01	1 m

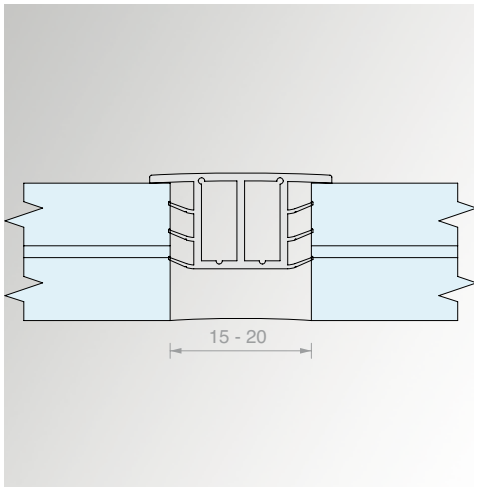

MIDDELGROTE SILICONEN DICHTING

Materiaal: Siliconenkit

Afwerking: transparant

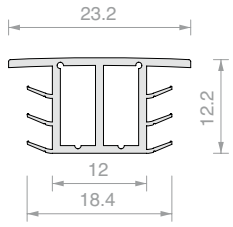

Art.	Aantal
SP03	1 m

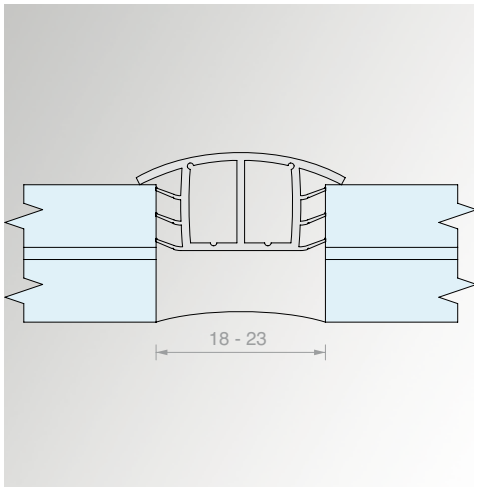

GROTE SILICONEN DICHTING

Materiaal: Siliconenkit

Afwerking: transparant

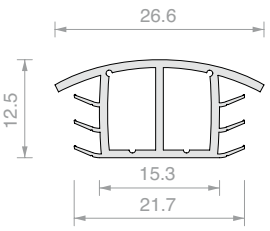

Art.	Aantal
SP051	1 m





KOGELGEWRICHT SCHARNIEREND

Materiaal: AISI 316 roestvrij staal
Aanbevolen glasboring Ø38 mm
Afwerking: /9
Aanbevolen gereedschap voor spannen: Art. UT300

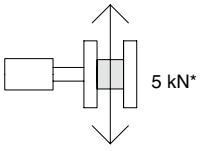

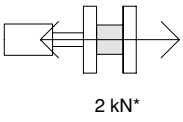

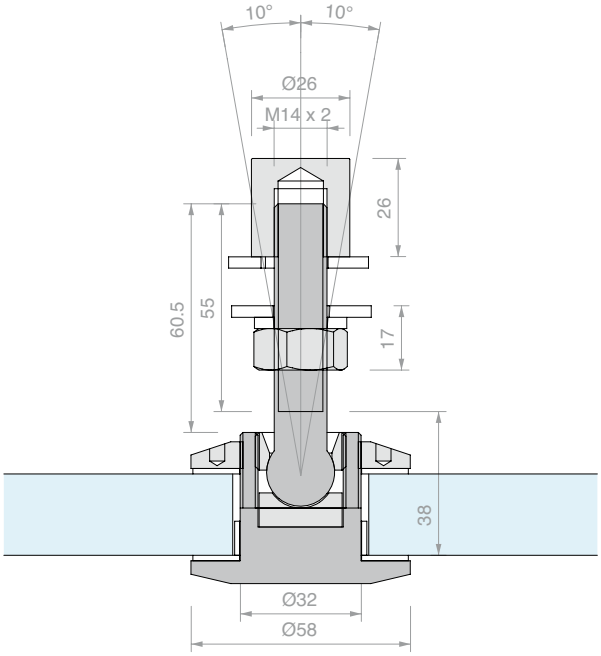

Art.	Voor glas	Aantal
ROT02	Van **10** tot **23** mm	1 st.



KOGELGEWRICHT SCHARNIEREND

Materiaal: AISI 316 roestvrij staal

Aanbevolen glasboring Ø38 mm

Afwerking: /9

Aanbevolen gereedschap voor spannen: Art. UT300

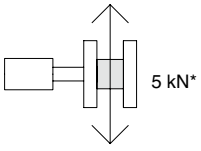

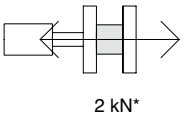

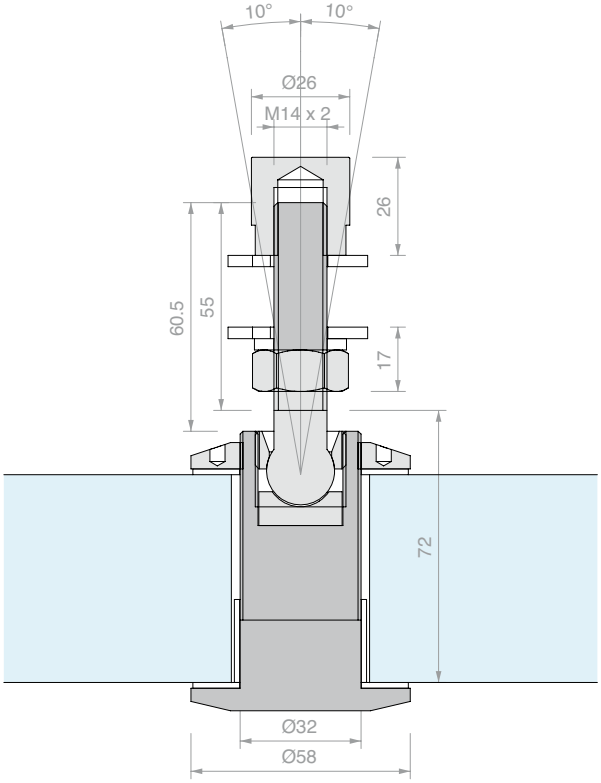

Art.	Voor glas	Aantal
ROT02D	Van **23** tot **57** mm	1 st.



* de aangegeven belastingen zijn bedoeld als aanbevolen waarden voor het vooraf dimensioneren als maximale ontwerpbelasting in de uiterste grenstoestand, in de meest voorkomende belastingsomstandigheden. Deze waarden zijn gebaseerd op experimentele tests of numerieke analyses en houden geen rekening met de effecten van gecombineerde belastingen in verschillende richtingen, noch met de feitelijke mate van beperking door de onderbouw of acties die verband houden met de vorming van kinematische mechanismen of lokale of mondiale instabiliteitsverschijnselen. Deze indicaties zijn geen vervanging voor beoordeling door een gekwalificeerde technicus.

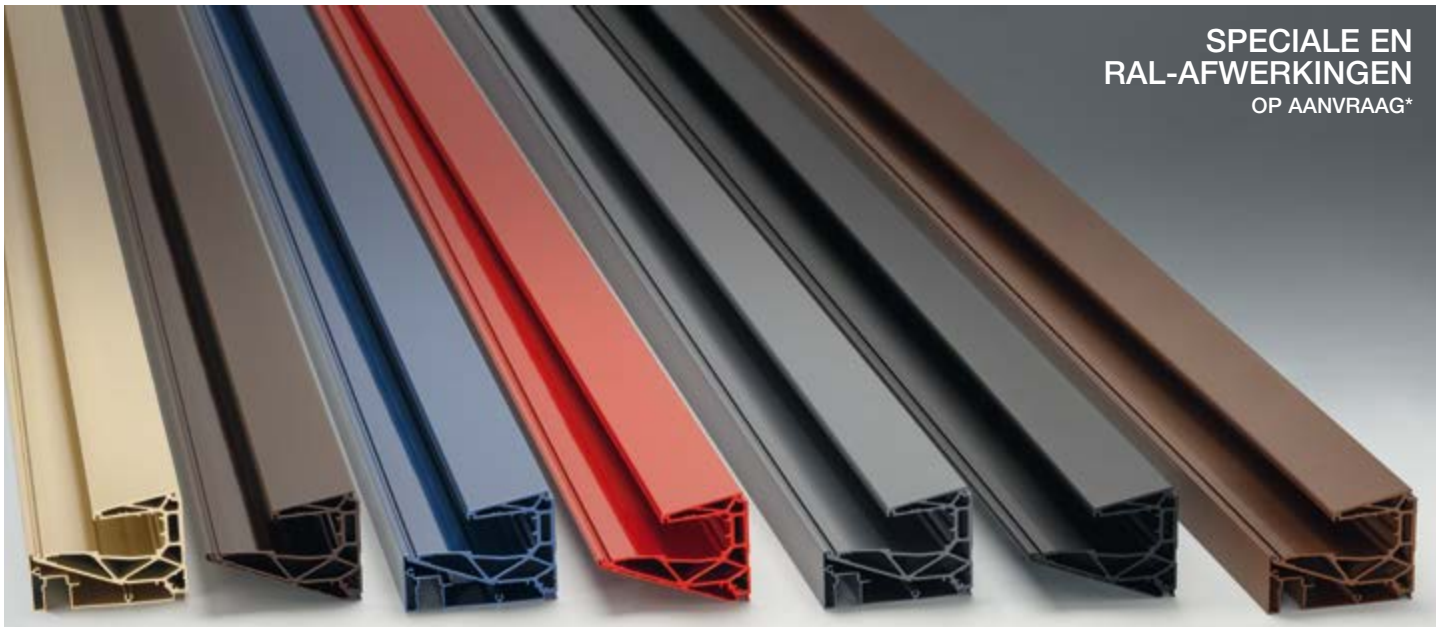

SPECIALE EN RAL-AFWERKINGEN
OP AANVRAAG*

RAL 1001 GLANZEND	RAL8017 GLANZEND	RAL 5000 GLANZEND	RAL 3020 GLANZEND	RAL 7015 MAT	RAL 9005 STRUCTUUR	RAL ROESTBRUIN STRUCTUUR

KLASSE 20 Minimale dikte anodisatie 20 micron
Geschikt voor installatie buiten, zelfs in agressieve omgevingen

QUALITAL

* productietijden voor op aanvraag gelakte afwerkingen moeten van geval tot geval worden beoordeeld.
Houd rekening met productietijden en minimale bestelhoeveelheden voor geanodiseerde afwerkingen, van geval tot geval te beoordelen.

RAL-KLEUREN OP AANVRAAG



BESCHERMENDE VERPAKKING
VOOR ELK AFZONDERLIJK PROFIEL OM KRASSEN TIJDENS DE LEVERING TE VOORKOMEN



MAATWERK
OP AANVRAAG

ONZE DIENSTEN TOT UW BESCHIKKING

Aanpassen



Customer care



Snelle orderafhandeling en verzending



Disclaimer: de onderstaande informatie is uitsluitend voor informatieve doeleinden en kan worden herzien en bijgewerkt.

INSTRUCTIES VOOR INSTALLATIE

Tijdens de installatie:

• Gebruik neutrale schoonmaakmiddelen om vuil, vetvlekken en lijmresten te verwijderen. Gebruik geen schurende materialen.
• Om bij aluminium profielen de na het anodiseren gemaakte sneden en gaten tegen corrosie te beschermen, adviseren wij het gebruik van afdichtingsmiddelen (bijvoorbeeld siliconen of butyl), lakken (bijvoorbeeld metallic zinkspray) of andere geschikte corrosieremmers.

Als de installatie plaatsvindt in de winter, wordt aanbevolen om rekening te houden met de thermische uitzettingen die in de zomer zullen plaatsvinden als gevolg van de stijging van de omgevingstemperatuur. Zorg voor geschikte dilatatievoegen.
De thermische uitzettingscoëfficiënt van aluminium is $2{,}3x10^{-5}$ $°C^{-1}$: als de temperatuurstijging bijvoorbeeld gelijk is aan 35°C, bedraagt de uitzetting van een stang van 3 m $2{,}3x10^{-5}$ °C-1 x 35° C x 3m = $2{,}4x10^{-3}$ m, oftewel 2,4 mm.

Anodisatie

Anodisatie (ook wel anodische oxidatie genoemd) is een elektrochemisch proces waarbij de vorming van oxide (aluminiumoxide) wordt geïnduceerd op het oppervlak van de aluminiumextrusie. **Deze behandeling geeft het product de volgende kenmerken:**
• corrosiebestendig • hard oppervlak • slijtbestendig
De kleur die de producten hebben gekregen is puur esthetisch en heeft geen gevolgen voor het beschermende vermogen van de anodisatie.

Het is de bedoeling dat de klant op door Saint-Gobain Logli S.r.l. verkochte **profielen in onbewerkt aluminium, dus zonder anodisatie of lak, een geschikte coating laat aanbrengen.** De klant ontheft Saint-Gobain Logli S.r.l. van elke verantwoordelijkheid voor eventuele problemen die voortvloeien uit het gebruik van onbewerkte materialen. De klant neemt eveneens alle verantwoordelijkheid op zich met betrekking tot de afwerking die hij op het onbewerkte profiel aanbrengt.

Opmerking: Galvanische corrosie: een fenomeen dat kan optreden op het grensvlak tussen twee verschillende metalen in de aanwezigheid van een elektrolyt (bijvoorbeeld water, vooral zout water). Dit is een elektrochemisch proces dat ervoor zorgt dat het metaal met het laagste elektrische potentieel oplost. Bij de meest voorkomende metaalcombinaties is het vrijwel altijd aluminium dat de rol van anode speelt en daardoor corrodeert. Uiteraard gebeurt dit alleen als het aluminium kaal is.

Onderhoud en reiniging

Periodieke reiniging van het product is cruciaal om het oorspronkelijke voorkomen te behouden. In een maritieme omgeving of in een stedelijke omgeving (vervuilende emissies in de atmosfeer) wordt aanbevolen om de oppervlakken ten minste om de drie maanden schoon te maken. In relatief schonere buitenomgevingen wordt schoonmaken om de zes maanden aanbevolen. Ook voor installaties binnen wordt aanbevolen om het product minstens één keer per jaar schoon te maken. Wassen kan met warm water en neutrale zeep; gebruik een zachte doek of een niet-schurende spons. Grondig spoelen met schoon water. Drogen met een zachte doek.

INDEX
DEEL 2

Art.	Pag.
BARRAFIL-MIS	71
CANAL2513.150	71
CANAL2513.200	71
CANAL2513TP	71
CANAL2515.150	71
CANAL2515.200	71
CANAL2515TP	71
CANAL2519.150	71
CANAL2519.200	71
CANAL2519TP	71
CANAL2523.150	86
CANAL2523.200	86
CANAL2523TP	86
CANAL2527.150	86
CANAL2527.200	86
CANAL2527TP	86
CHSETT19	87
CHSETT32	87
CL-CAV15KIT2	69
CL-SNOD156KIT2	68
CL-SNOD158KIT2	68
DF25	57
DFFH10A4	59
DFFH10ZN	59
DFFH12A4	59
DFFH12ZN	59
DFFLEX04	59
DFFLEX06	58
DFFLEX07	59
DFMAK21	58
DFP88G01	32
DFP88G01.03	32
DFP88G01.60	32
DFPG03	52
DFPG03.03	52
DFPG03.60	52
DFPG82	52
DFPG82.03	52
DFPG82.60	52
DW895NE	88
FLUIDO1	117
FLUIDO100	116
FLUIDO180	115
FLUIDO2	117
FLUIDO270	114
FLUIDO360	114
FLUIDO45	116
FLUIDO90	115
FLUIDODX	118
FLUIDOSX	118
GC-CAV100	85
GC-CAV15KIT2	78
GC-CAV15KIT3	82
GC-CAV300	85
GC-CAV30KIT2	78
GC-CAV30KIT3	82
GC-GZT130	85
GC-PERN120	85
GC-PERN270	86
GC-PEROUT162	84
GC-ROT101	84
GC-ROT145	84
GC-SNOD143	84
GC-SNOD1510KIT2	76
GC-SNOD1510KIT3	80
GC-SNOD1512KIT2	77
GC-SNOD1512KIT3	81
GC-SNOD3010KIT2	76
GC-SNOD3010KIT3	80
GC-SNOD3012KIT2	77
GC-SNOD3012KIT3	81
GC-TEND130	85
GCL15	70
GCL19	70
GCL21	70
GCL23	70
HAND13040VHB	108
LED24035IP	61
LED24060IP	61
LED24100IP	61
LED24150IP	61
LEDST001	61
LEDST002	61
LMU11.15	57
LMU11.20	57
LMU11.30	57
METAP250	56
PENALU.15	53
PENALU.20	53
PENALU.30	53
PENALU.60	53
PENC01SIAEST	31
PENCH	32
PENG01	32
PENG01.60	32
PENG03	32
PENG03	52
PENG03.60	32
PENG03.60	52
PENGRY	31
PENKIT10	29
PENKIT15	29
PENKIT20	28
PENKIT30	28
PENL.15	51
PENL.15FORO	58
PENL.20	51
PENL.20FORO	58
PENL.30	51
PENL.30FORO	58
PENL.60	51
PENL.60FORO	58
PENL.FORO	58
PENLCOV03.15	53
PENLCOV03.20	53
PENLCOV03.30	53
PENLCOV03.60	53
PENLCOV05.15	53
PENLCOV05.20	53
PENLCOV05.30	53
PENLCOV05.60	53
PENLCOV07.15	53
PENLCOV07.20	53
PENLCOV07.30	53
PENLCOV07.60	53
PENLGNKT	57
PENLGRY	51
PENLGRYKIT5	51
PENLKIT1010.15	43
PENLKIT1010.20	43
PENLKIT1010.30	42
PENLKIT1010.60	42
PENLKIT88.15	41
PENLKIT88.20	41
PENLKIT88.30	40
PENLKIT88.60	40
PENLKITL1010.15	49
PENLKITL1010.20	49
PENLKITL1010.30	48
PENLKITL1010.60	48
PENLKITL88.15	47
PENLKITL88.20	47
PENLKITL88.30	46
PENLKITL88.60	46
PENLSC	56
PENLT01DX	54
PENLT01SX	54
PENLT03DX	54
PENLT03SX	54
PENLT05DX	54
PENLT05SX	54
PENLT07DX	54
PENLT07SX	54
PENLT11DX	55
PENLT11SX	55
PENLT13DX	55
PENLT13SX	55
PENLT15DX	55
PENLT15SX	55
PENLT17DX	55
PENLT17SX	55
PENLT21DX	56
PENLT21SX	56
PENLT23DX	56
PENLT23SX	56
PENLVIT	57
PENP10	31
PENP15	31
PENP20	31
PENP30	31
PENT01	33
PENT03	33
PENT05	33
PENTAGLIO	33
POOL50C	111
POOL50SQ	111
PROALUXG	71
PROALUXG400	71
ROT02	128
ROT02D	129
SP01	127
SP03	127
SP051	127
SP073000	127
SP2201	121
SP2202	121
SP2203	122
SP2204	122
SP2205	123
SP2206	123
SP220L01	124
SP220L02	124
SP220L03	125
SP220L04	125
SP220Z	126
SP220Z04	126
SP60ALL12	126
SP60ALL15	126
SP60ALL16	126
SP60ALL20	126
SPC1000	119
SPV1000	119
STR10	119
STR12	119
STR14	119
STR18	119
STR8	119
UT200	87
UT250	87
UT300	87
UTC200R	87
UTC250R	87
UTC300R	87
W.650.010.300	106
W.650.010.400	106
W.650.010.600	106
W.650.260	107
W.650.620	107
W.650.901	107
W.651.023.300	104
W.651.024.400	104
W.651.025.600	104
W.651.033.300	105
W.651.034.400	105
W.651.035.600	105
W.651.220	106
W.651.230	106
W.651.251	107
W.651.256	107
W.651.263	108
W.651.264	108
W.651.265	108
W.651.273	108
W.651.274	108
W.651.275	108
W.651.520.250	106
W.651.520.500	106
W.ATR803VDX.300	98
W.ATR803VSX.300	98
W.ATR804VDX.400	100
W.ATR804VSX.400	100
W.ATR805VDX.600	102
W.ATR805VSX.600	102

CATALOGUS
BINNENTOEPASSINGEN

SYSTEMEN VOOR ALUMINIUM SCHUIFDEUREN Pag. 19

SYSTEMEN VOOR ROESTVRIJSTALEN SCHUIFDEUREN Pag.325

SYSTEMEN VOOR GLAZEN SCHEIDINGSWANDEN Pag.389

SYSTEMEN VOOR DRAAIDEUREN Pag.457

DEURGREPEN EN KNOPPEN Pag.563

logli
SAINT-GOBAIN

SYSTEMEN VOOR ALUMINIUM SCHUIFDEUREN



GLAZEN DEUREN
MET KADERPROFIEL



LM INTELAIATO
Pag. 20

GLAZEN DEUREN



LM PORTA PRO
Pag. 82



LM VETRO
Pag. 126



LM INVISIBLE
Pag. 216

DEUREN VOOR
INLOOPKASTEN

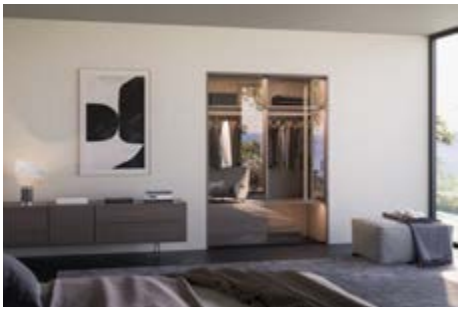

LM CLIPO
Pag. 262

LM INTELAIATO

Design

De collectie LM INTELAIATO is het nieuwe schuifdeursysteem in aluminium van de Logli-familie.
Er is plaats voor 8 mm monolithisch of 4 + 4 mm gelaagd glas, ingelijst in een structureel aluminium frame.

De vele compositiemogelijkheden van het systeem maken deze productfamilie aanpasbaar aan de verschillende architectonische behoeften van het huis.



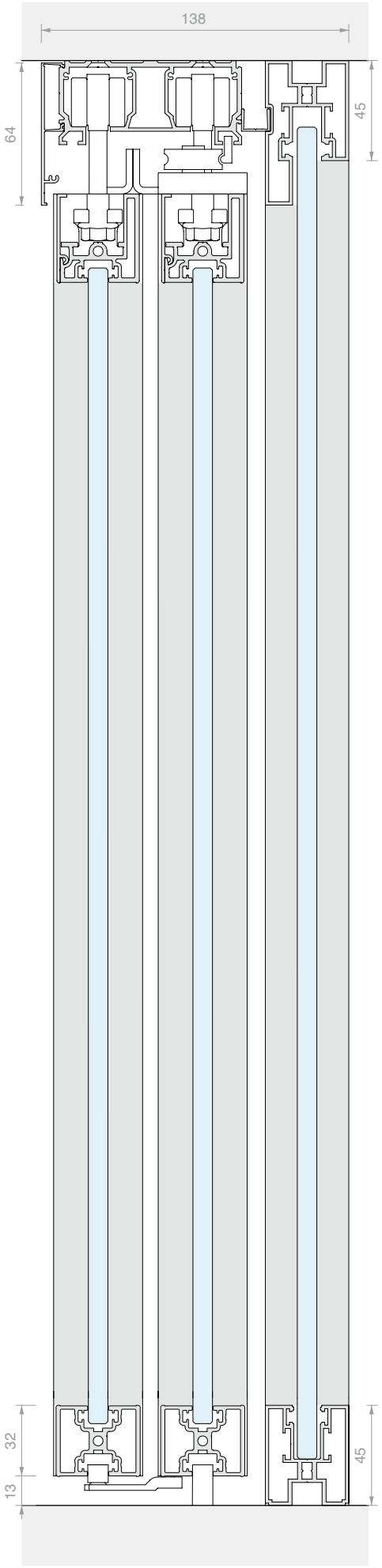



/6
Mat zwart



/88
Geborsteld aluminium met RVS-look



/97
Mat aluminium





LM INTELAIATO

Technische eigenschappen

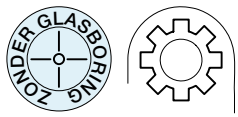

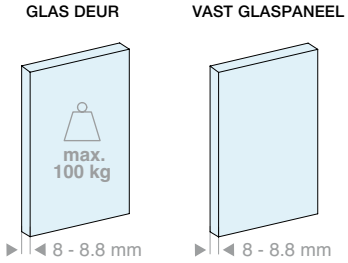

2 soorten installatie

Plafond

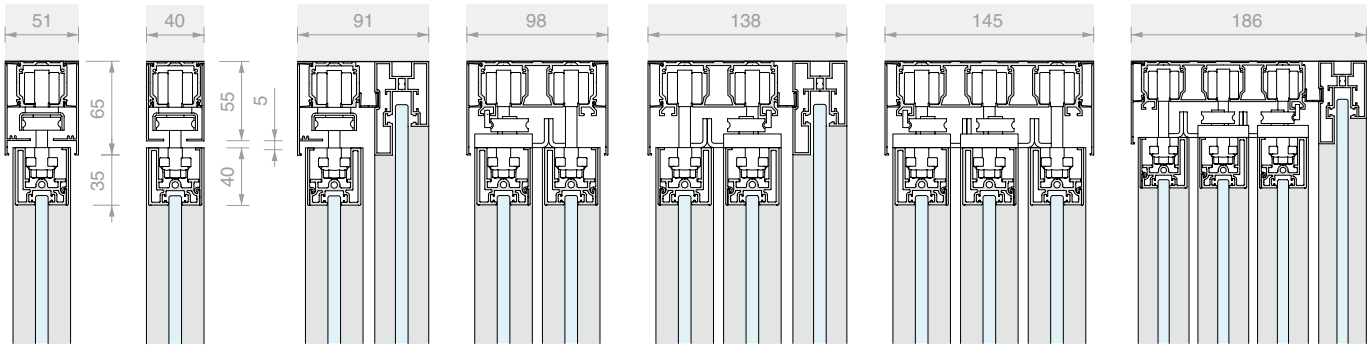

enkel | enkel + vast | dubbel | dubbel + vast | triple | triple + vast

Wand

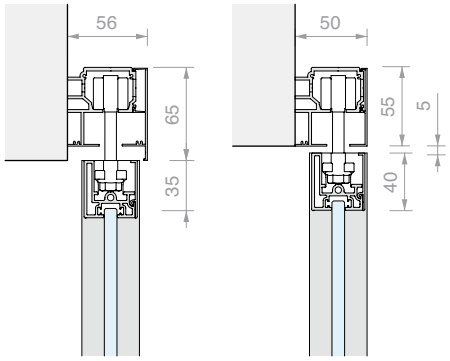

enkel

2 soorten bovenafdekkingen

overlappende afdekking op de deur h = 65mm
De kits in de catalogus zijn met deze afdekking geconfigureerd.

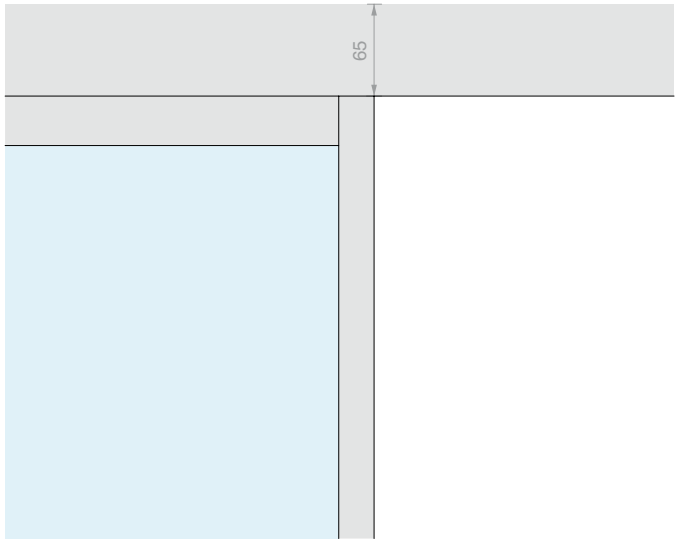

afdekking vlak met de deur h = 55mm

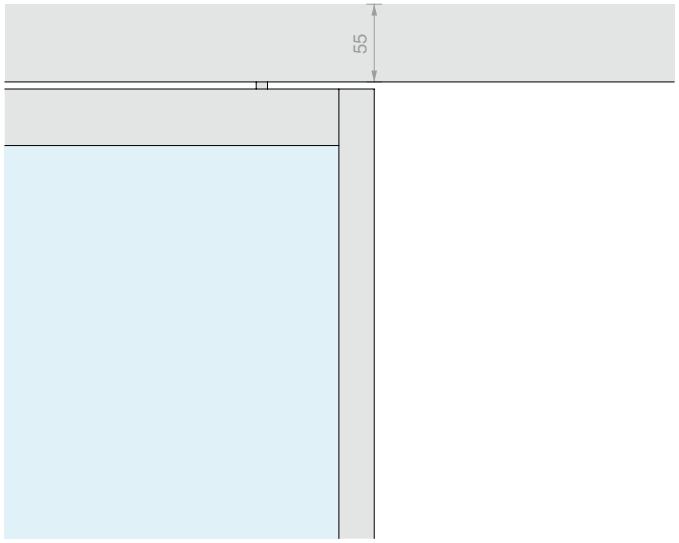

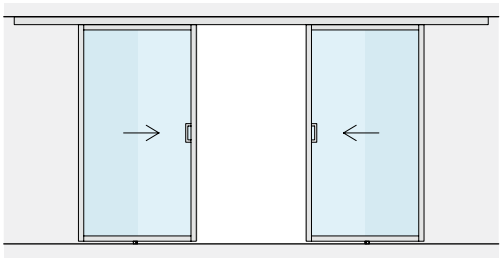

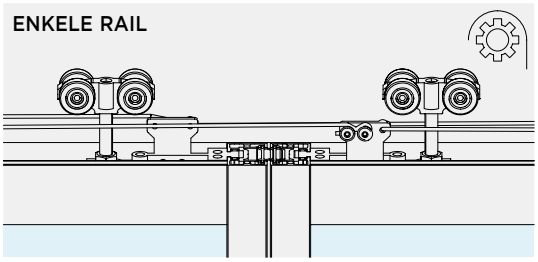

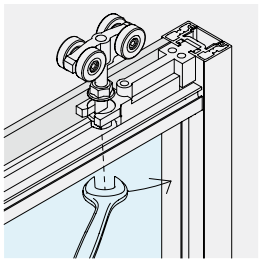

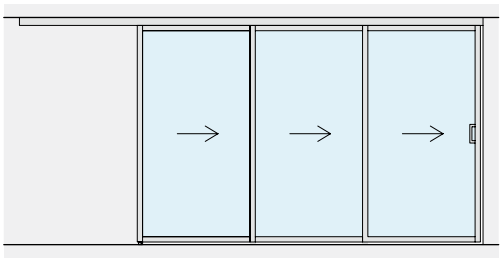

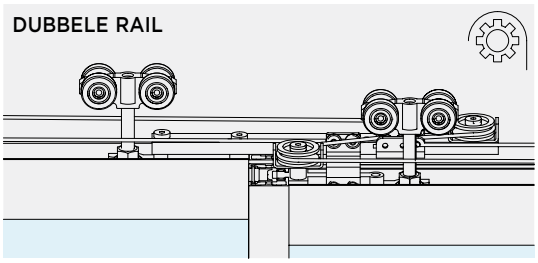

VERSTELLEN DEUR
Het is mogelijk om de hoogte van de enkele loopwagen te verstellen om de positie van de deur met ±3 mm aan te passen.

SYNCHROON
Beschikbare accessoires voor synchronisatie:

ENKELE RAIL
2 schuifdeuren op een enkele rail

DUBBELE RAIL
2 of 3 schuifdeuren op tweezijdige of triple rail

SOFT CLOSE
Met dempers kunnen de deuren gecontroleerd en zacht worden geopend en gesloten.

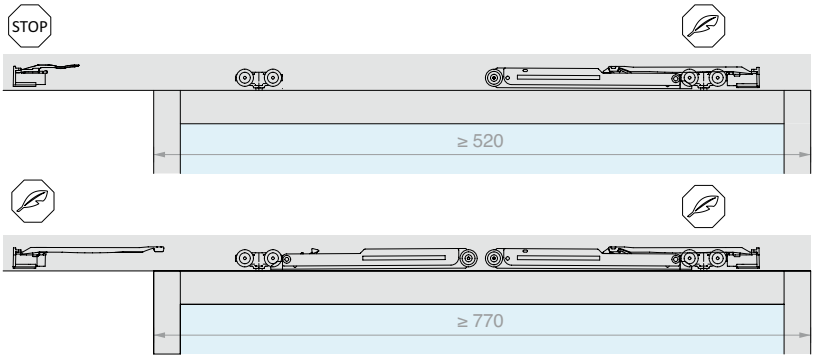

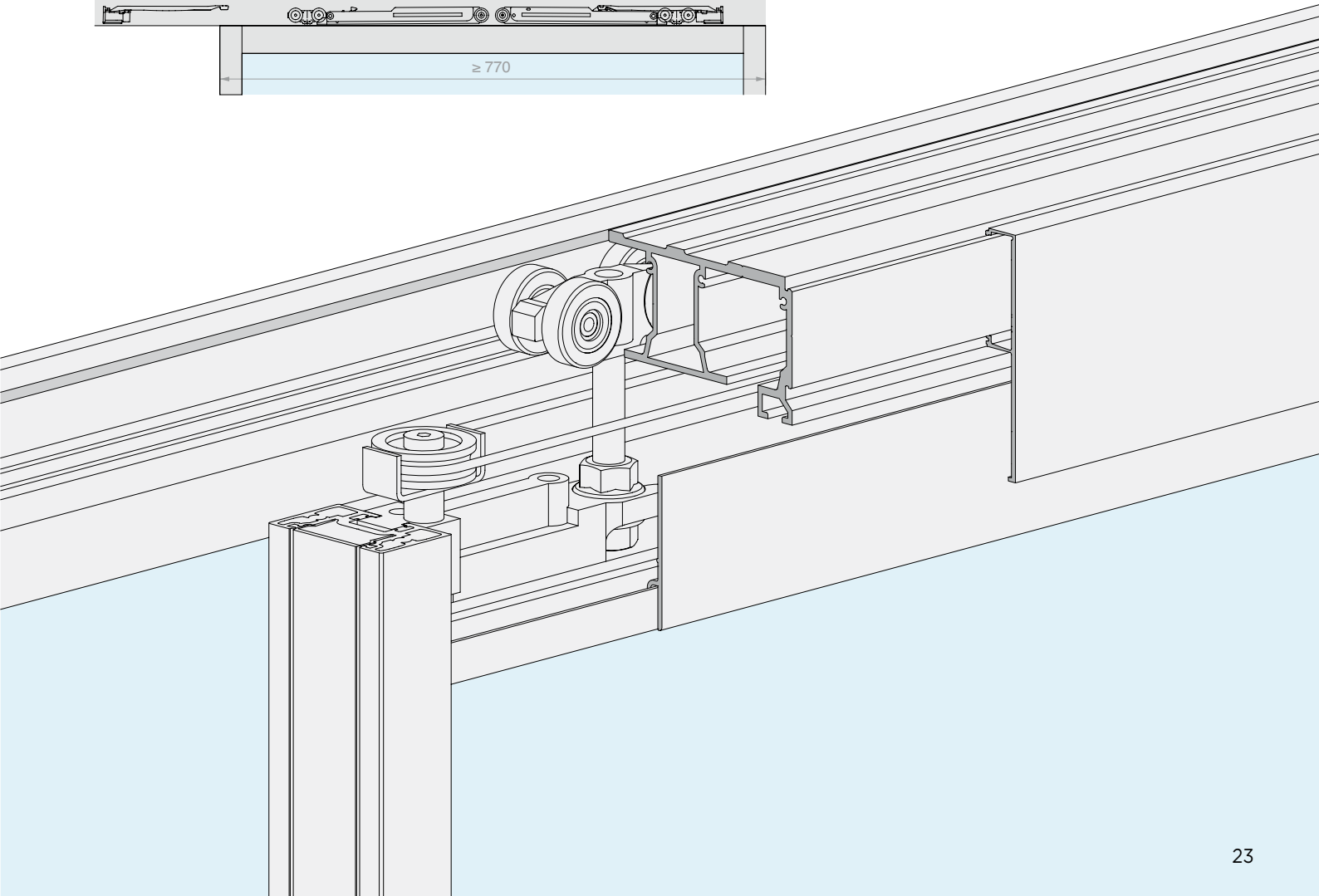

Varianten compositie

De vele compositiemogelijkheden van het LMT-systeem kunnen oplossingen genereren die niet beperkt zijn tot het aanbod dat in de kits in dit deel wordt aangeboden. Ons technisch bureau kan worden ingezet om alle mogelijke variabelen van elk project te verwerken. Elke oplossing kan op verzoek op maat worden geleverd.

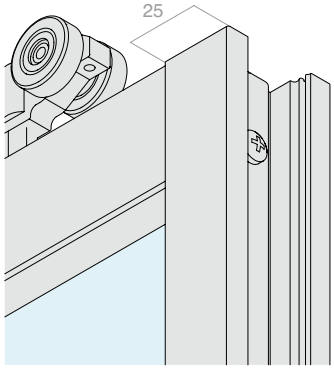

LIJST VAN DE SCHUIFDEUR

De structuurlijst van het assortiment wordt aangeboden in montagekits die plaats bieden aan opvulpanelen van 8 tot 8.8 mm, zowel in glas als in andere materialen.

De verticale stijlen waaruit de lijststructuur bestaat zijn voorzien van een open groef voor een snelle koppeling aan de horizontale dwarsbalken met behulp van schroeven.

ÉÉN GLASPLAAT / MEERDERE GLASPLATEN
De lijst is geschikt voor een enkele glasplaat of kan horizontaal in delen worden verdeeld om met behulp van een extra dwarsstuk ruimte te bieden aan meerdere kleinere glasplaten.

Deur met één glasplaat

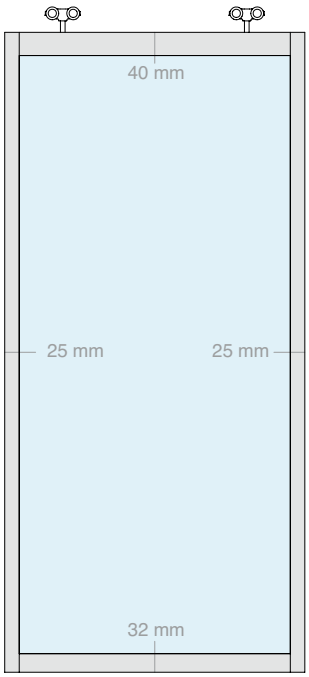

Deur met meerdere glasplaten

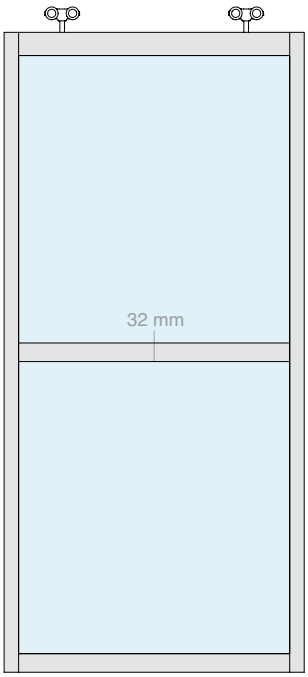

CONFIGURATIE VAN DE SCHUIFDEUR

De open zijkanten bieden 4 compositiemogelijkheden: met afwerkingsafdekking, randdichting of handgreep over de volledige hoogte.

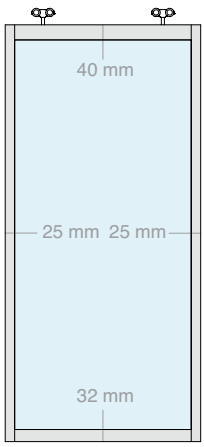

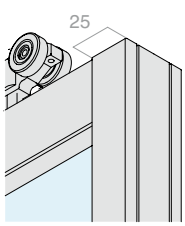

met afdekking

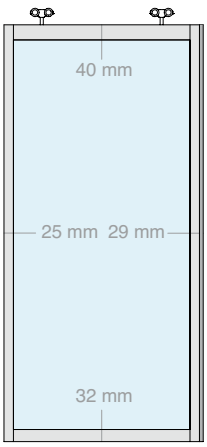

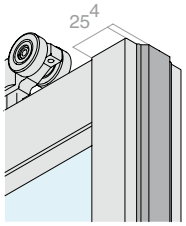

met randdichting

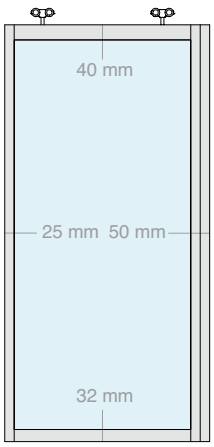

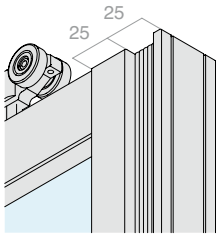

met handgreep over de volledige hoogte en afdekking

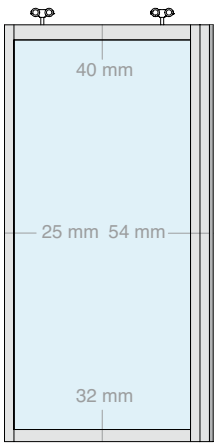

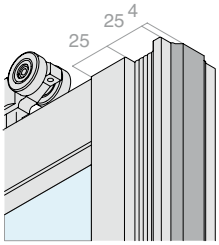

met handgreep over de volledige hoogte en randdichting



3 HANDGREPEN
4 CONFIGURATIES

RAL-AFWERKINGEN
OP AANVRAAG









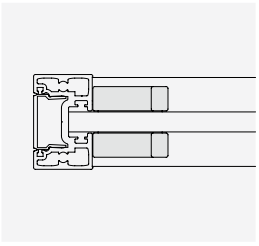

Art. HAND32140VHB op het glas gelijmd

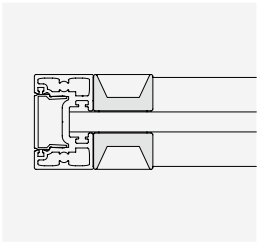

Art. MFM14025 op het glas gelijmd

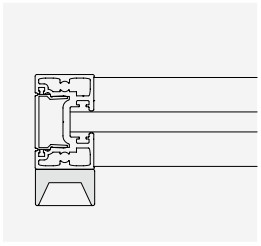

Art. MFM14025 op het profiel
geschroefd of gelijmd

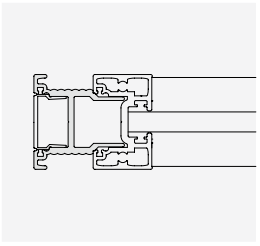

Art. LMC0038
geëxtrudeerd over de volledige hoogte vastgeschroef met of zonder dichting

AANSLAGSTIJL

Aanslag in sluiting met of zonder dichting.

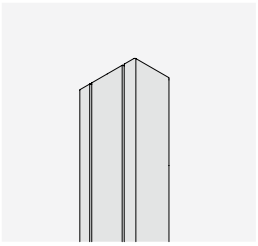

met afdekking

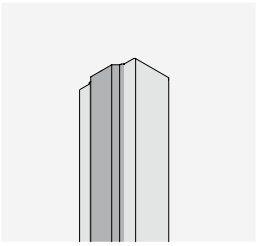

met randdichting

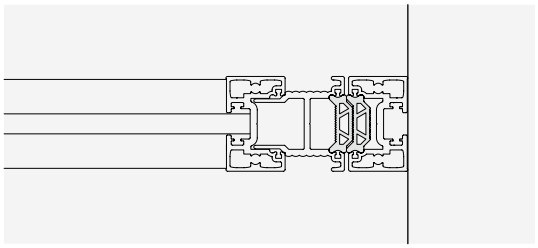

omkeerbare dichting



LM INTELAIATO

Kit

PLAFONDINSTALLATIE

ENKEL

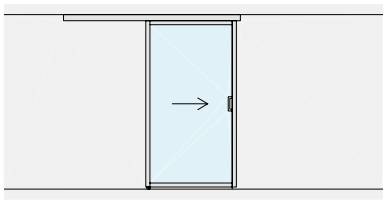

Pag. 30

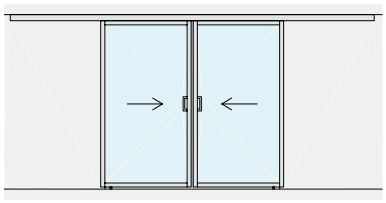

Pag. 34

ENKEL + VAST

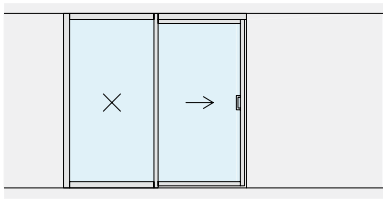

Pag. 38

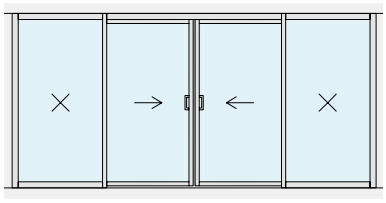

Pag. 42

DUBBEL

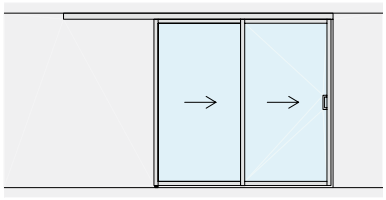

Pag. 46

DUBBEL + VAST

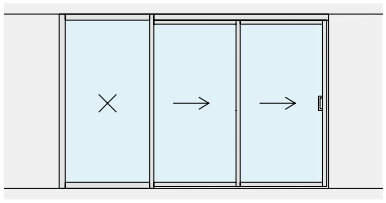

Pag. 50

TRIPLE

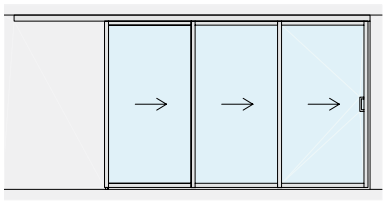

Pag. 54

TRIPLE + VAST

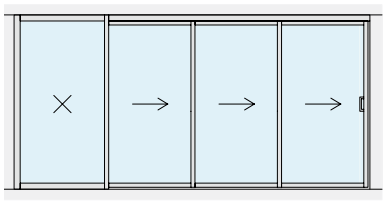

Pag. 59

WANDINSTALLATIE

ENKEL

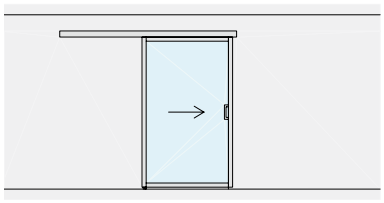

Pag. 62

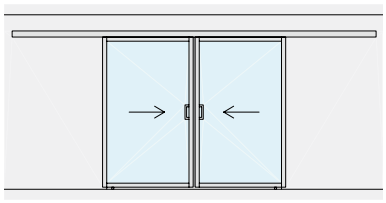

Pag. 66





TOEBEHOREN SCHUIFDEUR MET KADERPROFIEL PLAFONDBEVESTIGING ENKELE DEUR

Materiaal: Aluminium
Afwerking: /6 /88 /97



AFMETINGEN RUIMTE

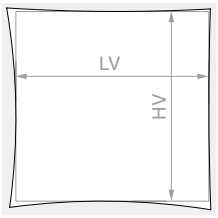

HV max: **3000** mm

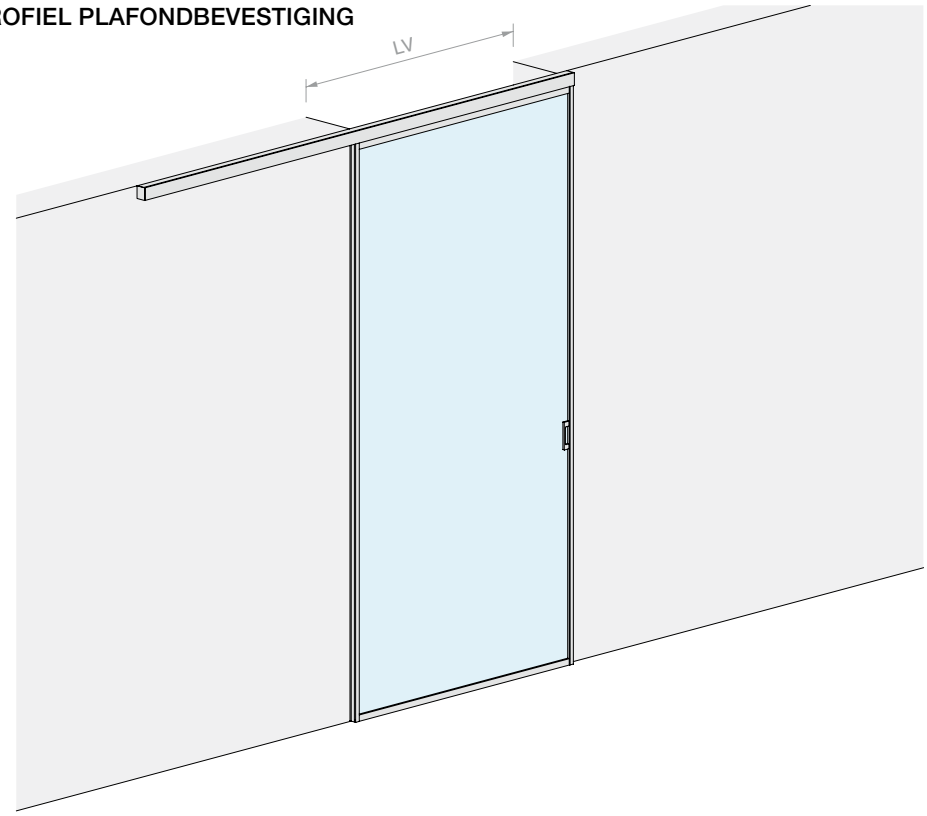





GLAS DEUR

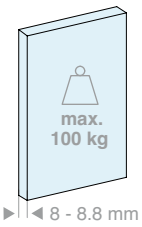

GLAS DEUR

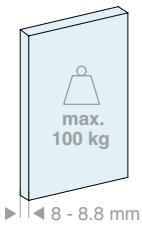

Inhoud van de kit:

Art.	Omschrijving	Aantal
LMINT-PCOV30.100	Toebehoren schuifdeur met afdekking	1 st.
LM21.200	Profiel met plafondbevestiging	1 st.
LMCA065.200	Open afdekking voor profiel	1 st.
LMCC065.200	Gesloten afdekking voor profiel	1 st.
LM64051TP33	Eindkap	2 st.
057.3073.072	Eindstop met klemming	2 st.
LMINT-GT915	Ondergeleider	1 st.
HAND32140VHB	Zelfklevende handgreep	2 st.
Optioneel		
042.3102.072	Demper van 20 tot 60 kg	1 st.
042.3102.071	Demper van 61 tot 100 kg	1 st.

Inhoud van de kit:

Art.	Omschrijving	Aantal
LMINT-PCOV30.150	Toebehoren schuifdeur met afdekking	1 st.
LM21.300	Profiel met plafondbevestiging	1 st.
LMCA065.300	Open afdekking voor profiel	1 st.
LMCC065.300	Gesloten afdekking voor profiel	1 st.
LM64051TP33	Eindkap	2 st.
057.3073.072	Eindstop met klemming	2 st.
LMINT-GT915	Ondergeleider	1 st.
HAND32140VHB	Zelfklevende handgreep	2 st.
Optioneel		
042.3102.072	Demper van 20 tot 60 kg	1 st.
042.3102.071	Demper van 61 tot 100 kg	1 st.

Art.	LV max	Aantal
LMT6511.200	**950** mm	1 st.

Art.	LV max	Aantal
LMT6511.300	**1450** mm	1 st.

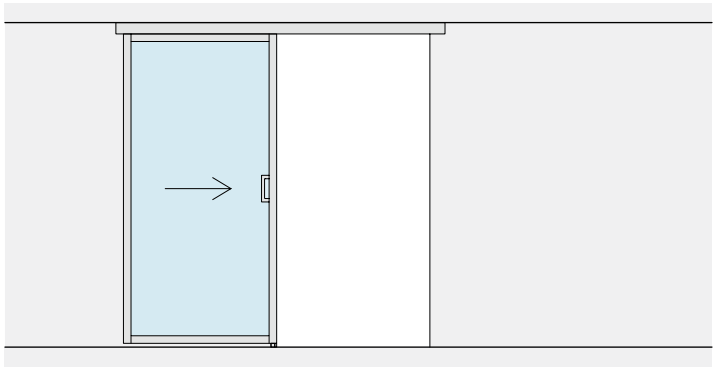

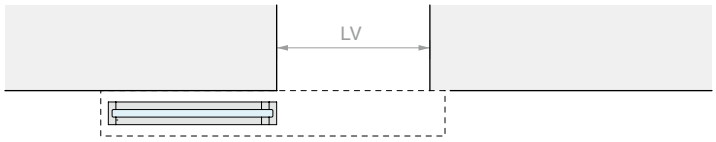
LV

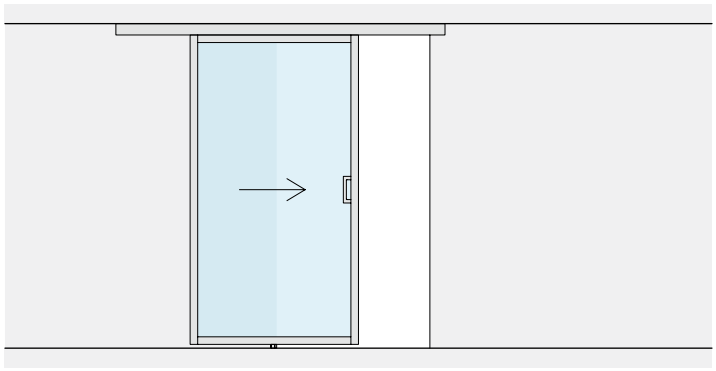

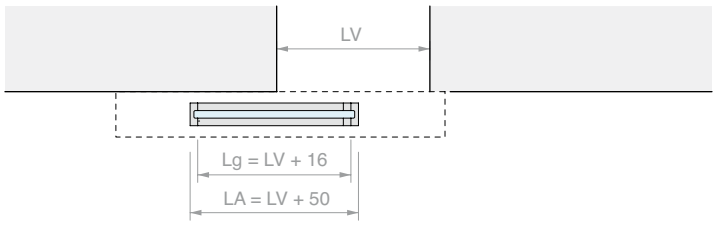
LV
Lg = LV + 16
LA = LV + 50

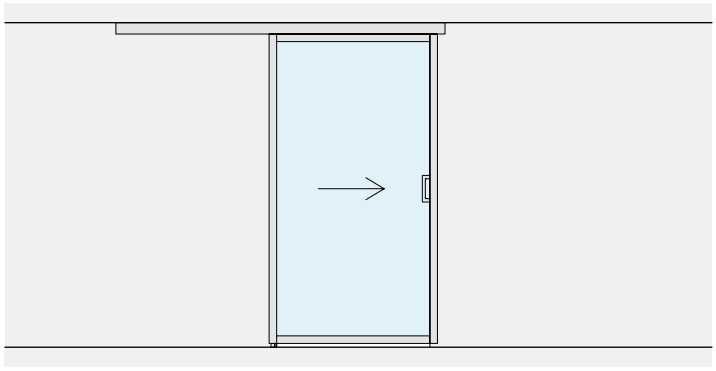

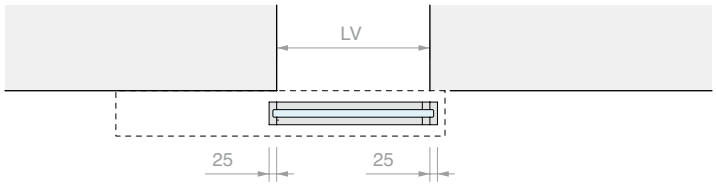
LV
25
25

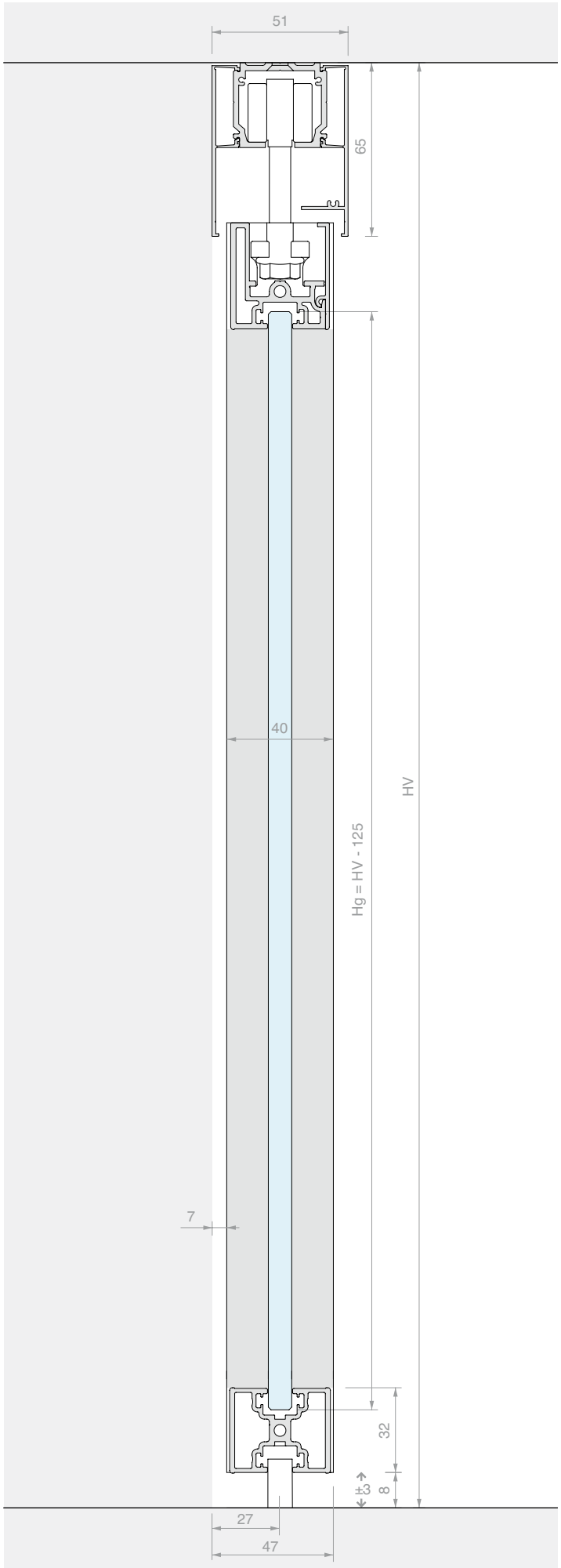
51
65
40
HV
Hg = HV - 125
7
32
±3
8
27
47




LIGHT

TOEBEHOREN SCHUIFDEUR MET KADERPROFIEL, PLAFONDBEVESTIGING GESYNCHRONISEERDE DUBBELE DEUR

Materiaal: Aluminium
Afwerking: /6 /88 /97

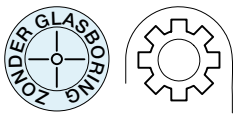

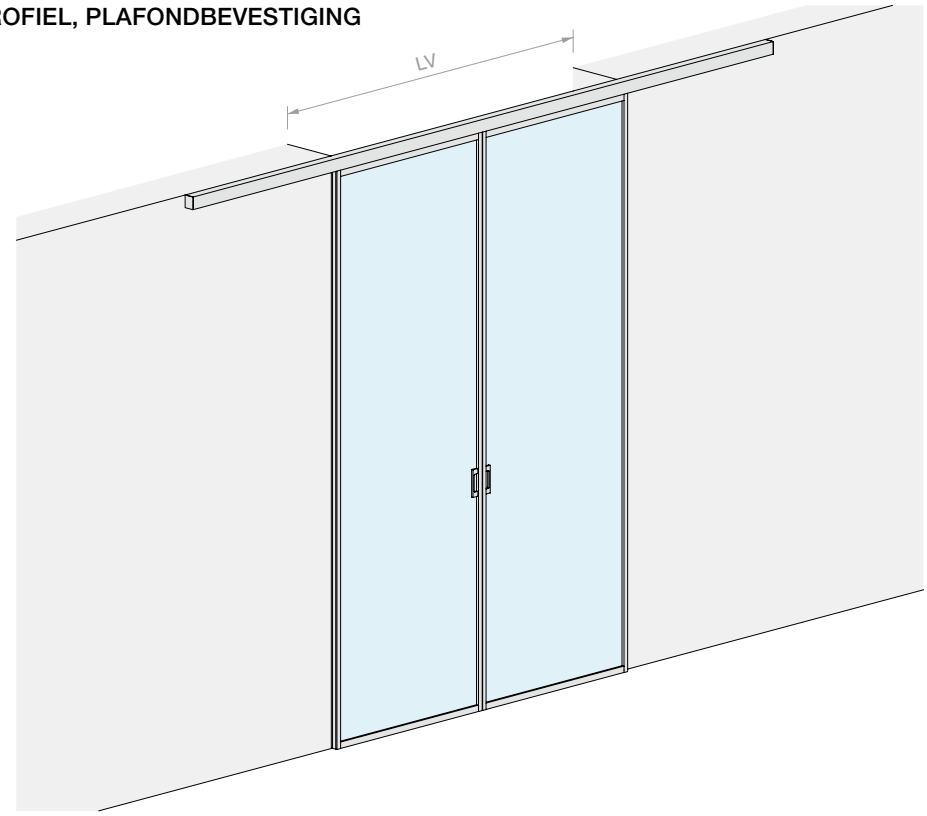

AFMETINGEN RUIMTE

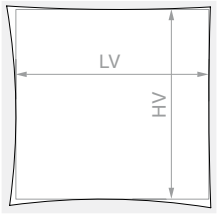

HV max: **3000** mm



Inhoud van de kit:

Art.	Omschrijving	Aantal
LMINT-PGUA30.100	Toebehoren schuifdeur met dichting	2 st.
LM21.400	Profiel met plafondbevestiging	1 st.
LMCA065.400	Open afdekking voor profiel	1 st.
LMCC065.400	Gesloten afdekking voor profiel	1 st.
LM64051TP33	Eindkap	2 st.
057.3073.071	Eindstop zonder klemming	4 st.
LMSIN-2AC11	Synchronisatiekit voor 2 deuren op één lijn	1 st.
HAND32140VHB	Zelfklevende handgreep	4 st.

Optioneel

042.3102.072	Demper van 20 tot 60 kg	2 st.
042.3102.071	Demper van 61 tot 100 kg	2 st.

Art.	LV max	Aantal
LMT6511C.400	**1970** mm	1 st.

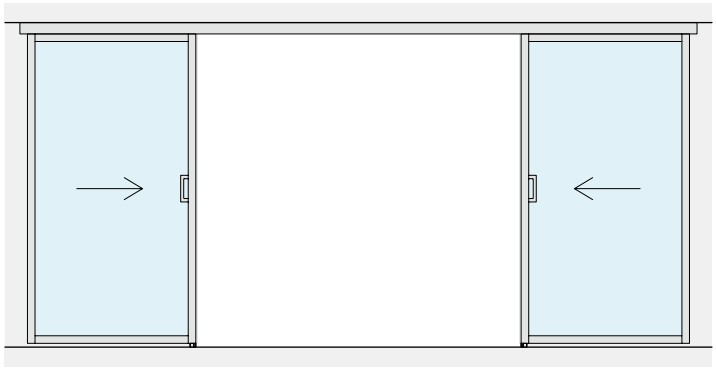


LV

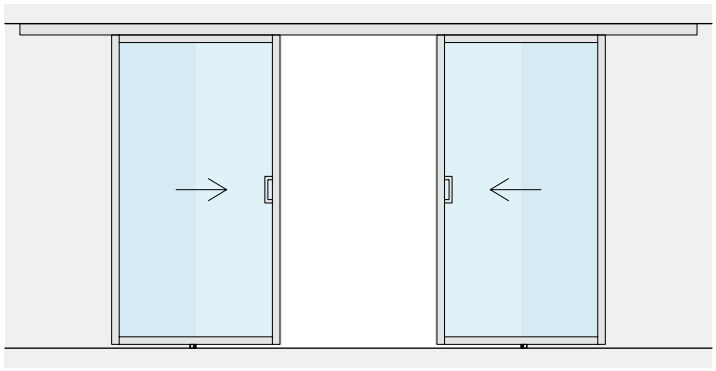

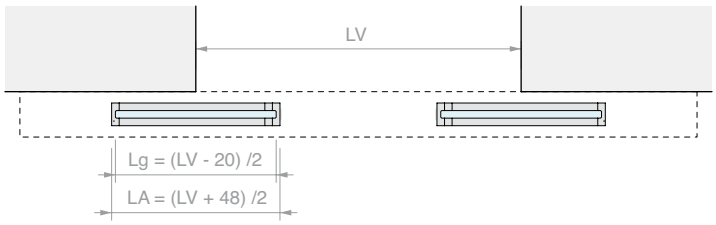
LV
Lg = (LV - 20) /2
LA = (LV + 48) /2

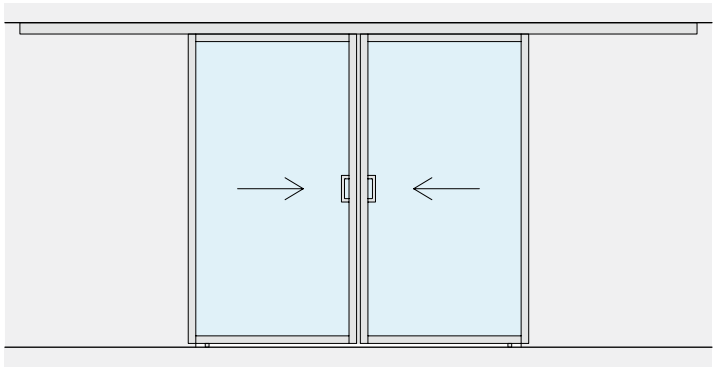

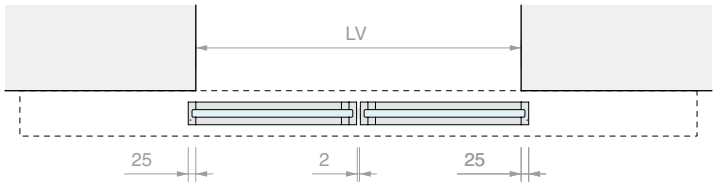
LV
25
2
25

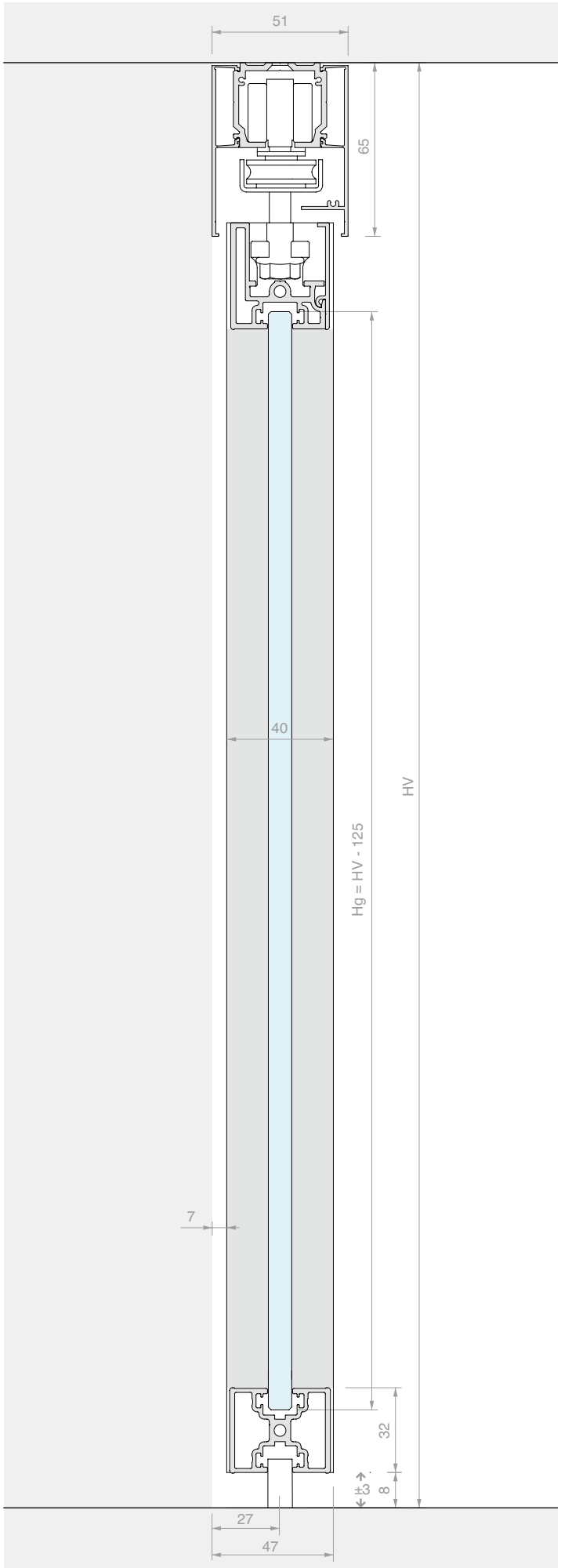
51
65
40
HV
Hg = HV - 125
7
32
±3
8
27
47





TOEBEHOREN SCHUIFDEUR MET KADERPROFIEL, PLAFONDBEVESTIGING ENKELE DEUR EN VAST GLASPANEEL

Materiaal: Aluminium
Afwerking: /6 /88 /97

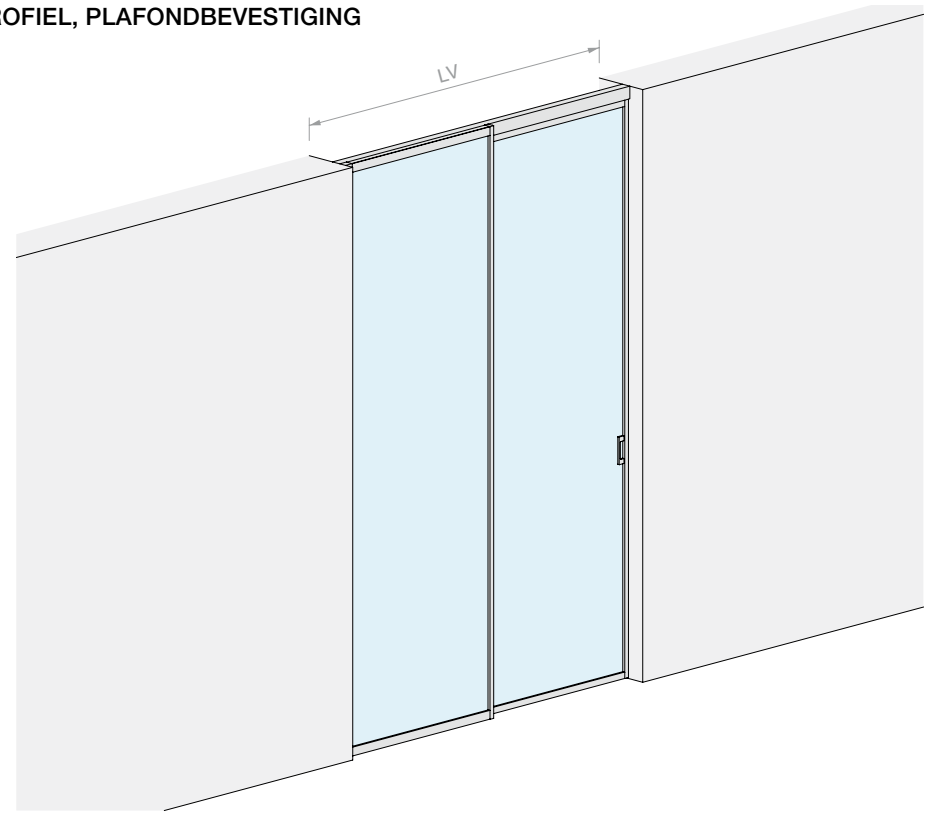

ZONDER GLASBORING

AFMETINGEN RUIMTE

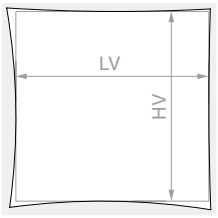

HV max: **3000** mm

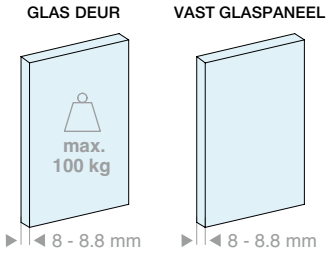

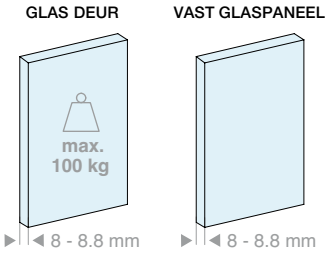

Inhoud van de kit:

Art.	Omschrijving	Aantal
LMINT-PCOV30.100	Toebehoren schuifdeur met afdekking	1 st.
LMINT-VFIX30.100	Kit vast glaspaneel met kaderprofiel	1 st.
LM21.200	Profiel met plafondbevestiging	1 st.
FOU1013.30	U-profiel	1 st.
LMCA065.200	Open afdekking voor profiel	1 st.
LMCC065.200	Gesloten afdekking voor profiel	1 st.
057.3073.072	Eindstop met klemming	2 st.
LMINT-GT915	Ondergeleider	1 st.
HAND32140VHB	Zelfklevende handgreep	2 st.
Optioneel		
042.3102.072	Demper van 20 tot 60 kg	1 st.
042.3102.071	Demper van 61 tot 100 kg	1 st.

Inhoud van de kit:

Art.	Omschrijving	Aantal
LMINT-PCOV30.150	Toebehoren schuifdeur met afdekking	1 st.
LMINT-VFIX30.150	Kit vast glaspaneel met kaderprofiel	1 st.
LM21.300	Profiel met plafondbevestiging	1 st.
FOU1013.30	U-profiel	1 st.
LMCA065.300	Open afdekking voor profiel	1 st.
LMCC065.300	Gesloten afdekking voor profiel	1 st.
057.3073.072	Eindstop met klemming	2 st.
LMINT-GT915	Ondergeleider	1 st.
HAND32140VHB	Zelfklevende handgreep	2 st.
Optioneel		
042.3102.072	Demper van 20 tot 60 kg	1 st.
042.3102.071	Demper van 61 tot 100 kg	1 st.

Art.	LV max	Aantal
LMT6511F.200	**2000** mm	1 st.

Art.	LV max	Aantal
LMT6511F.300	**3000** mm	1 st.

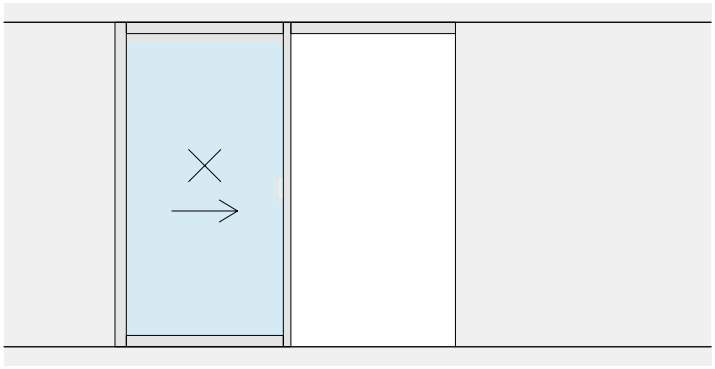

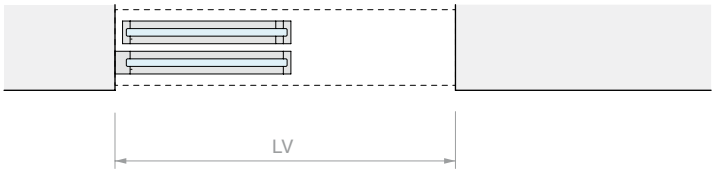
LV

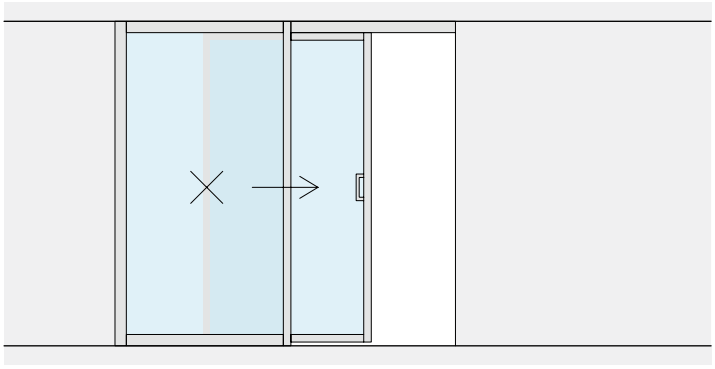

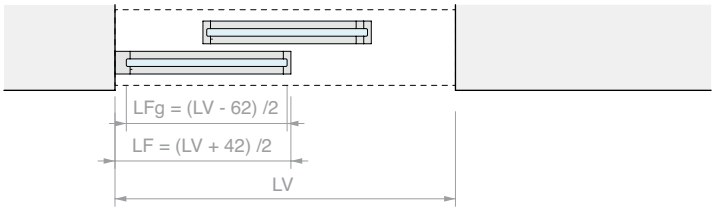
LFg = (LV - 62) /2
LF = (LV + 42) /2
LV

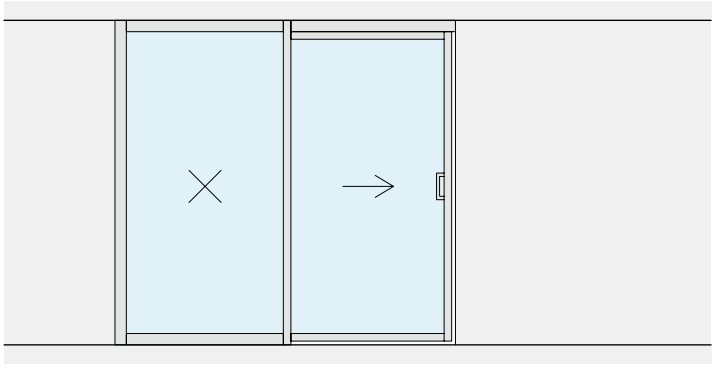

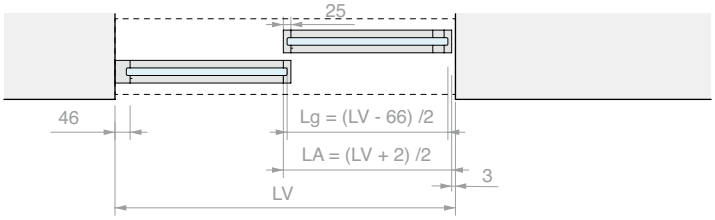
25
46
Lg = (LV - 66) /2
LA = (LV + 2) /2
3
LV

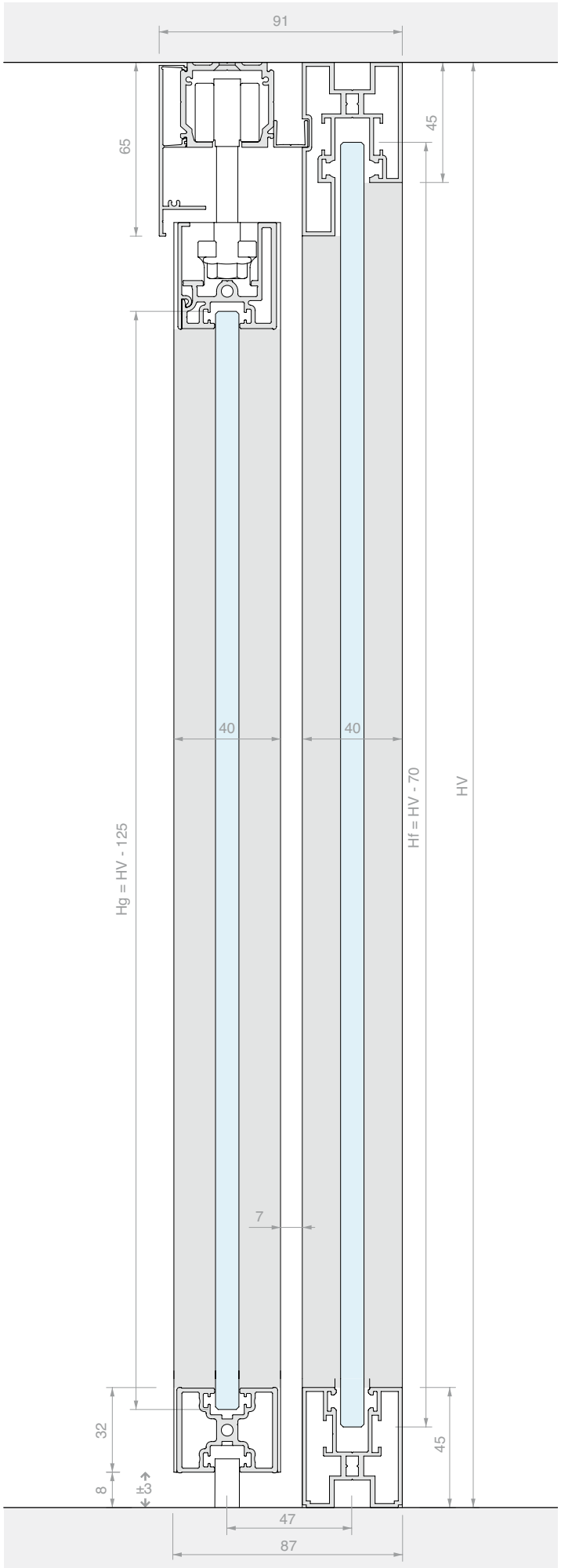
91
65
45
40
40
Hg = HV - 125
Hf = HV - 70
HV
7
32
8
±3
45
47
87





TOEBEHOREN SCHUIFDEUR MET KADERPROFIEL, PLAFONDBEVESTIGING DUBBELE GESYNCHRONISEERDE DEUR EN DUBBEL VAST GLASPANEEL

Materiaal: Aluminium
Afwerking: /6 /88 /97

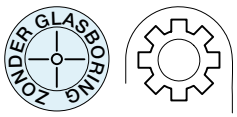

AFMETINGEN RUIMTE

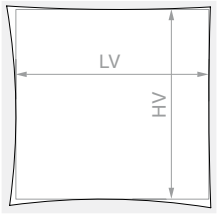

HV max: **3000** mm

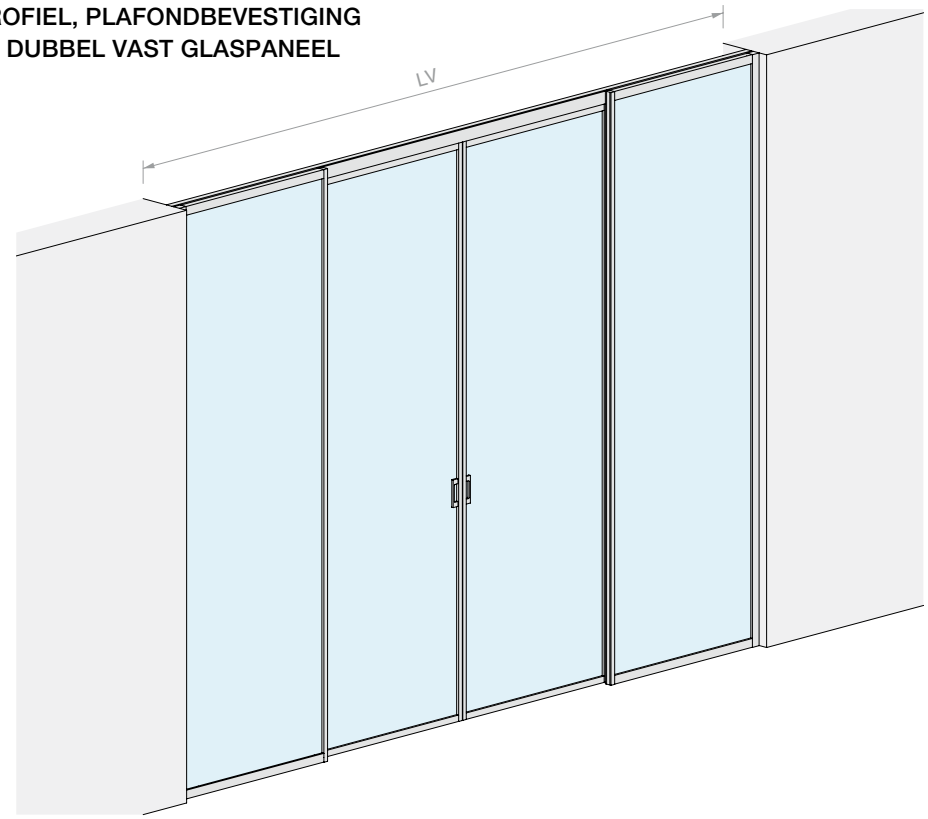

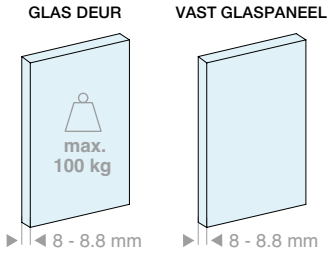

Inhoud van de kit:

Art.	Omschrijving	Aantal
LMINT-PGUA30.100	Toebehoren schuifdeur met dichting	2 st.
LMINT-VFIX30.100	Kit vast glaspaneel met kaderprofiel	2 st.
LM21.400	Profiel met plafondbevestiging	1 st.
FOU1013.30	U-profiel	2 st.
LMCA065.400	Open afdekking voor profiel	2 st.
057.3073.071	Eindstop zonder klemming	4 st.
LMSIN-2AC11	Synchronisatiekit voor 2 deuren op één lijn	1 st.
HAND32140VHB	Zelfklevende handgreep	4 st.

Optioneel

042.3102.072	Demper van 20 tot 60 kg	2 st.
042.3102.071	Demper van 61 tot 100 kg	2 st.

Art.	LV max	Aantal
LMT6511CF.400	**4000** mm	1 st.

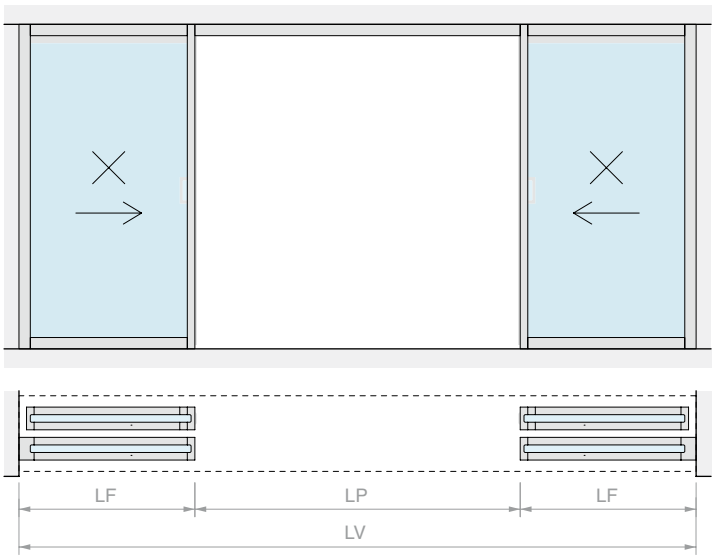
LF
LP
LF
LV

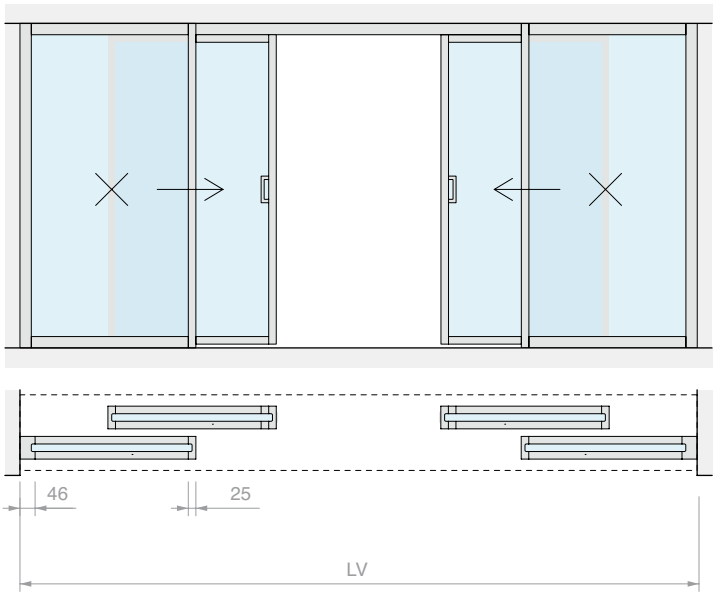
46
25
LV

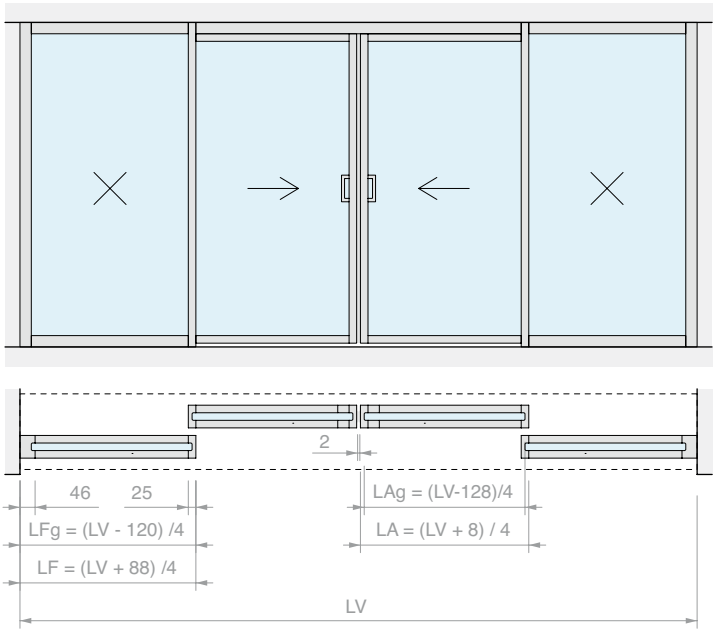
2
46
25
LFg = (LV - 120) /4
LF = (LV + 88) /4
LAg = (LV-128)/4
LA = (LV + 8) / 4
LV

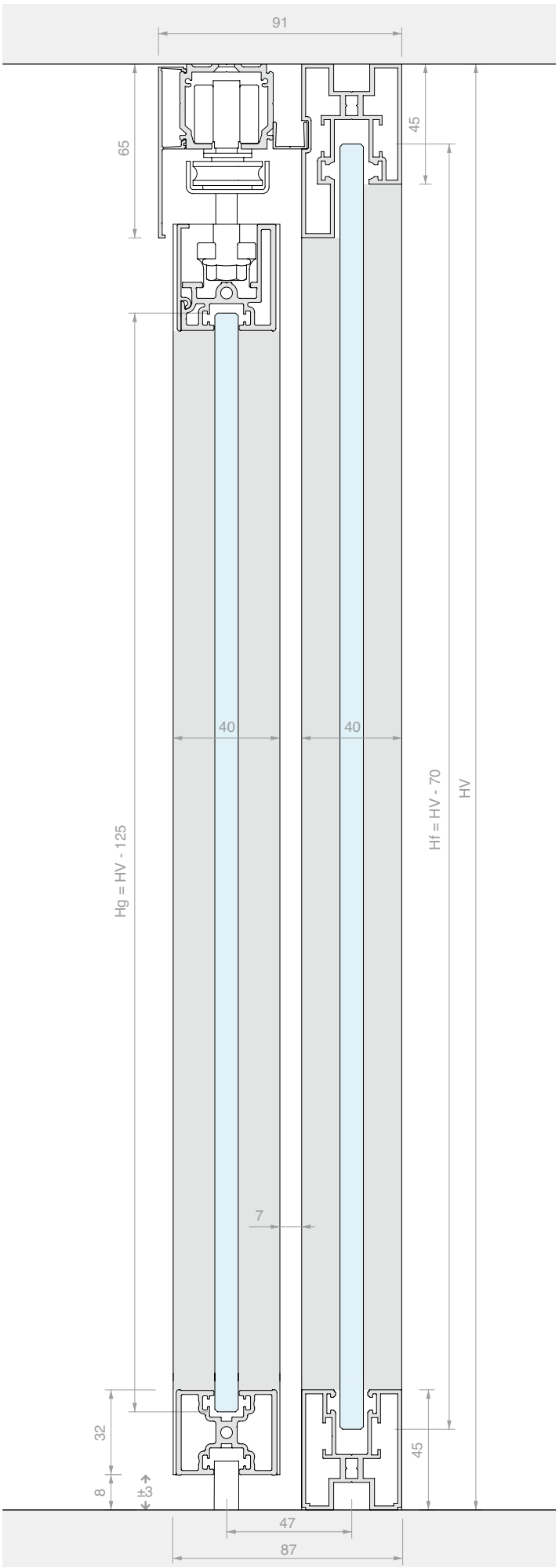
91
65
45
40
40
Hg = HV - 125
Hf = HV - 70
HV
7
32
8
±3
45
47
87





TOEBEHOREN SCHUIFDEUR MET KADERPROFIEL, PLAFONDBEVESTIGING DUBBELE SCHUIFDEUR MET SYNCHRONISME

Materiaal: Aluminium
Afwerking: /6 /88 /97

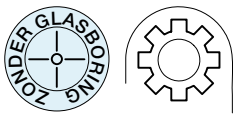

AFMETINGEN RUIMTE

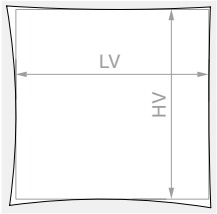

HV max: **3000** mm

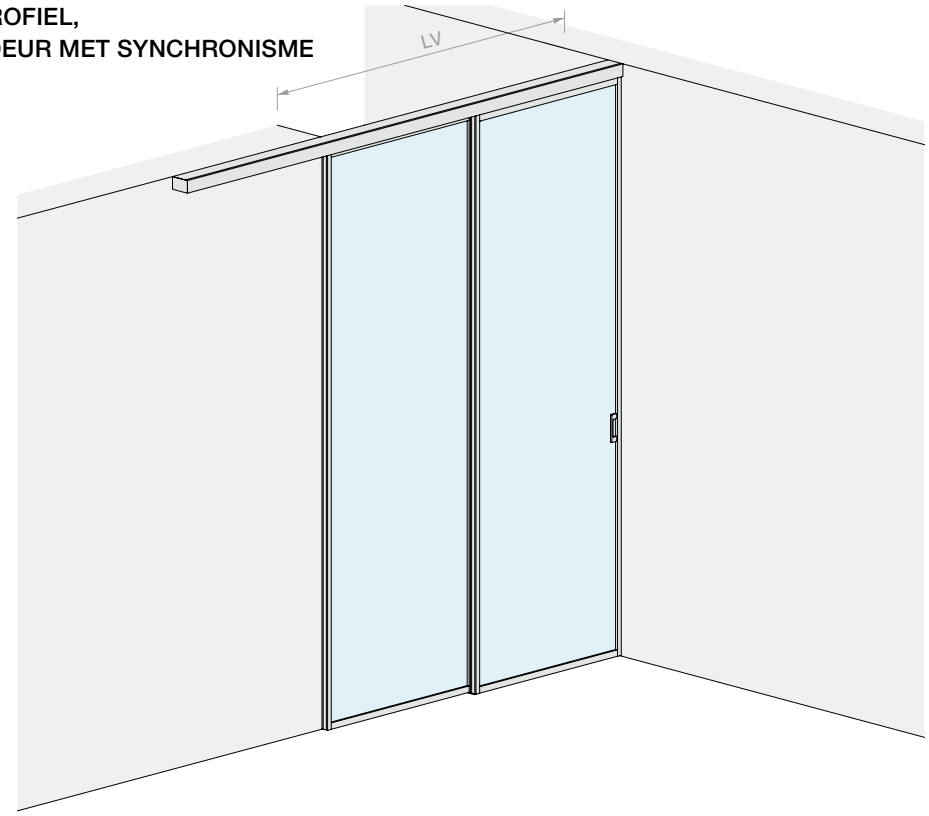

GLAS DEUR

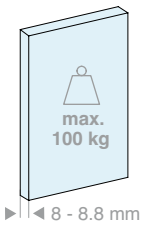

Inhoud van de kit:

Art.	Omschrijving	Aantal
LMINT-PCOV30.100	Toebehoren schuifdeur met afdekking	1 st.
LMINT-PGUA30.100	Toebehoren schuifdeur met dichting	1 st.
LM2V082.300	Dubbel profiel met plafondbevestiging	1 st.
LMCA065.300	Open afdekking voor profiel	2 st.
LM64098TP33	Eindkap	2 st.
057.3073.072	Eindstop met klemming	2 st.
057.3073.071	Eindstop zonder klemming	2 st.
LMSIN-2AT21	Synchronisatiekit voor 2 schuifdeuren	1 st.
HAND32140VHB	Zelfklevende handgreep	2 st.
Optioneel		
042.3102.071	Demper voor deuren van 40 tot 65 kg	1 of 2 st.

Art.	LV max	Aantal
LMT6512.300	**1975** mm	1 st.

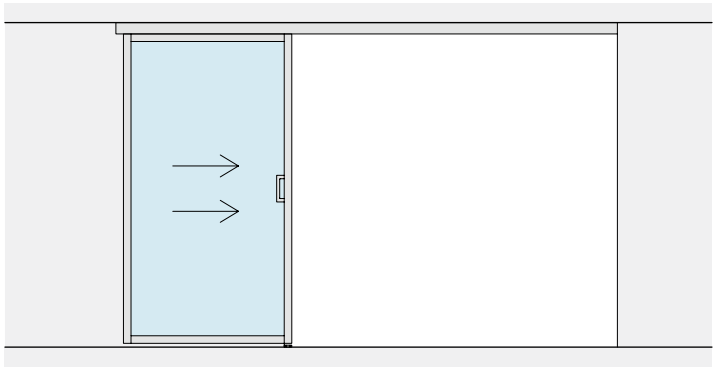

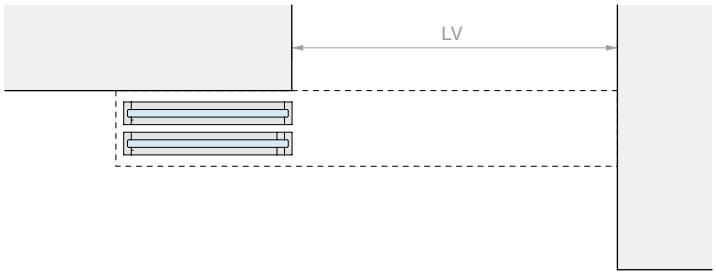
LV

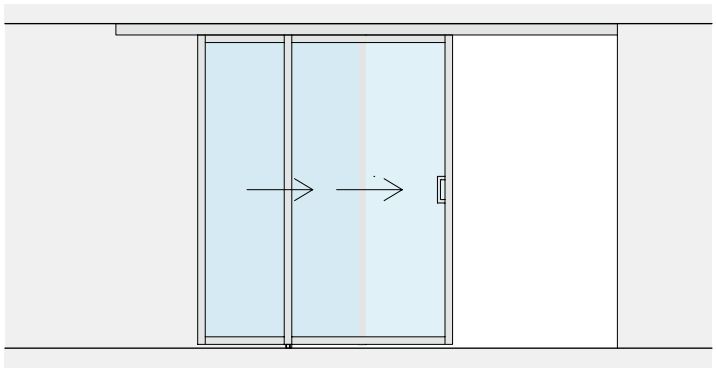

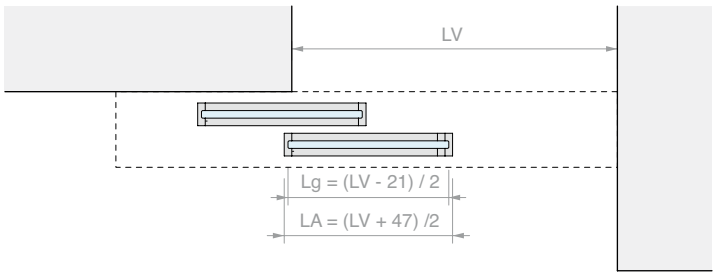
LV
Lg = (LV - 21) / 2
LA = (LV + 47) /2

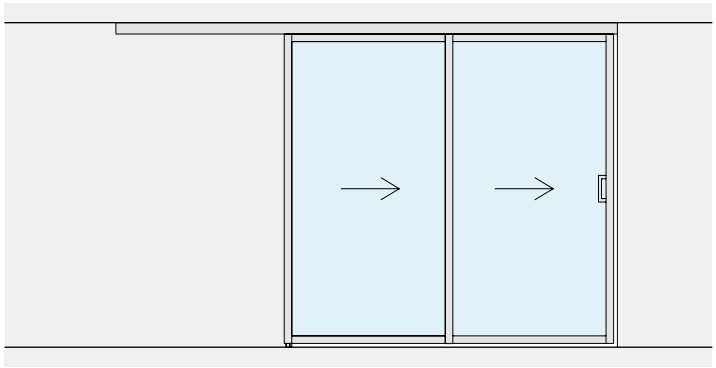

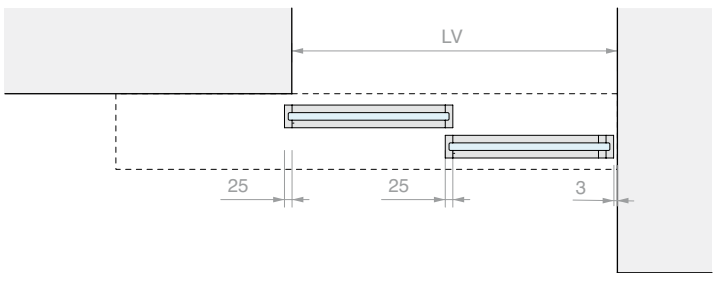
LV
25
25
3

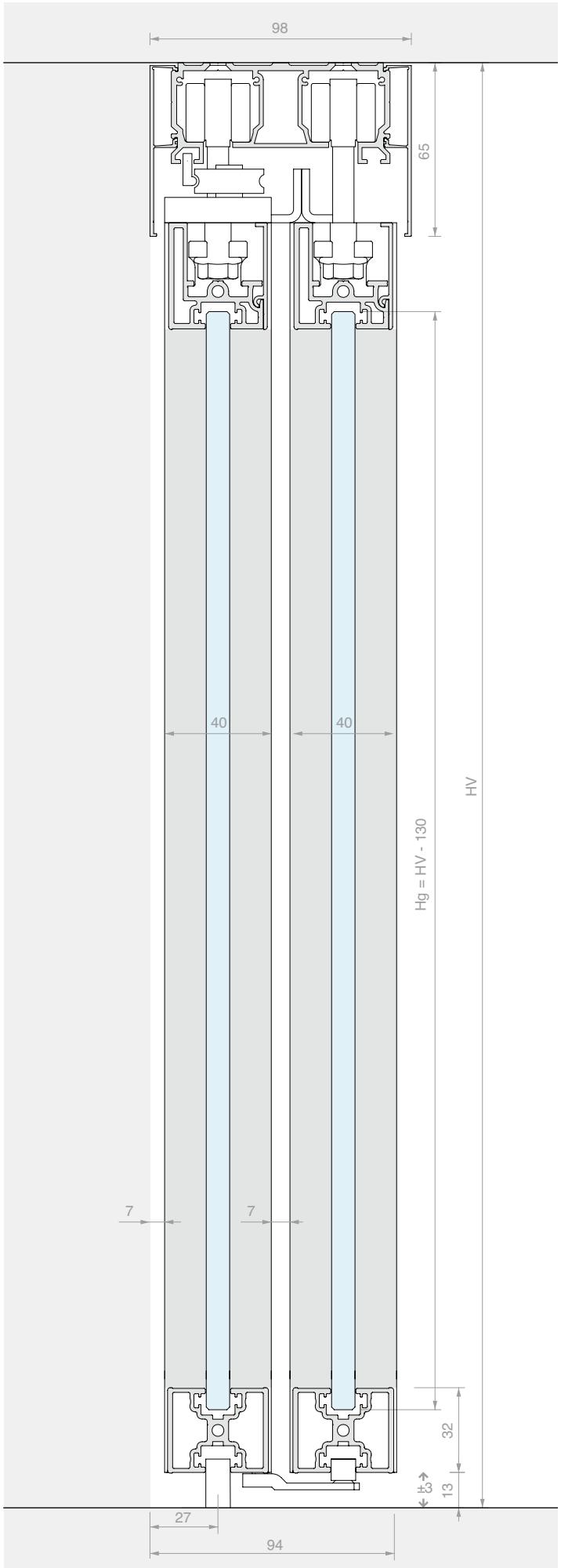
98
65
40
40
HV
Hg = HV - 130
7
7
32
13
3
27
94





TOEBEHOREN SCHUIFDEUR MET KADERPROFIEL, PLAFONDBEVESTIGING DUBBELE SCHUIFDEUR MET SYNCHRONISME EN VAST GLASPANEEL

Materiaal: Aluminium
Afwerking: /6 /88 /97

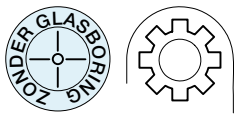

AFMETINGEN RUIMTE

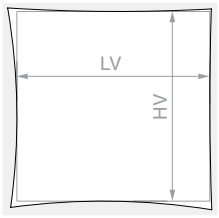

HV max: **3000** mm

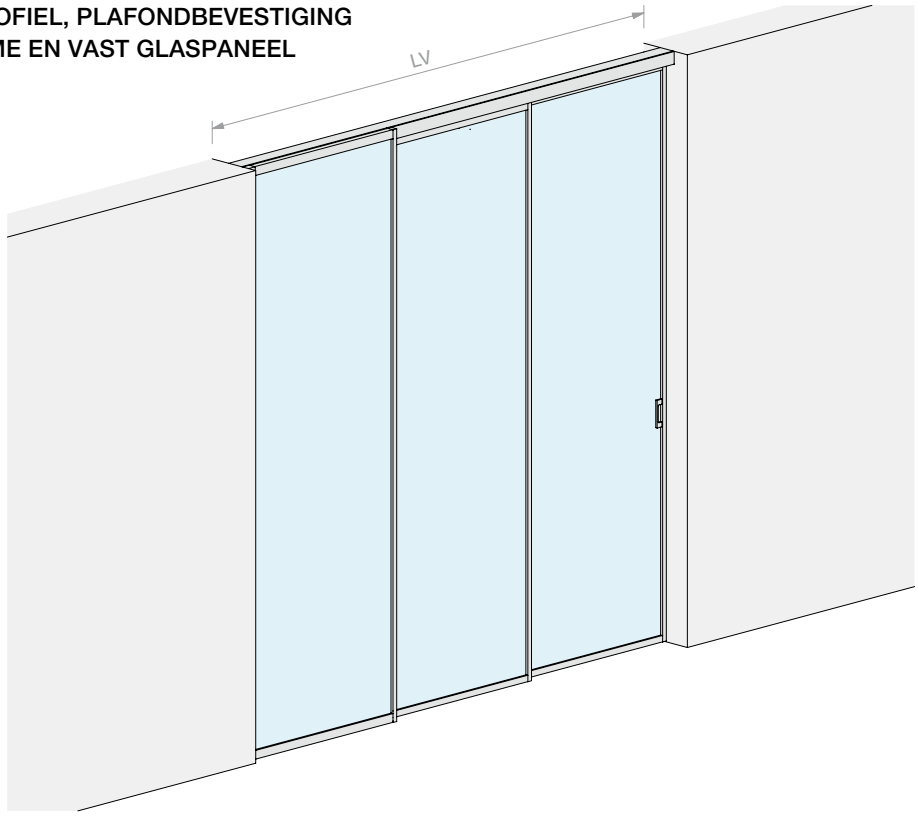





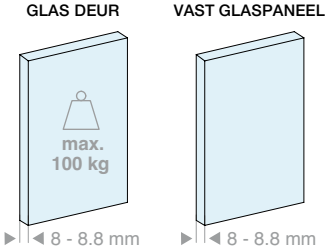

Inhoud van de kit:

Art.	Omschrijving	Aantal
LMINT-PCOV30.100	Toebehoren schuifdeur met afdekking	1 st.
LMINT-PGUA30.100	Toebehoren schuifdeur met dichting	1 st.
LMINT-VFIX30.100	Kit vast glaspaneel met kaderprofiel	1 st.
LM2V082.300	Dubbel profiel met plafondbevestiging	1 st.
FOU1013.30	U-profiel	1 st.
LMCA065.300	Open afdekking voor profiel	2 st.
057.3073.072	Eindstop met klemming	2 st.
057.3073.071	Eindstop zonder klemming	2 st.
LMSIN-2AT21	Synchronisatiekit voor 2 schuifdeuren	1 st.
HAND32140VHB	Zelfklevende handgreep	2 st.

Optioneel

042.3102.071	Demper voor deuren van 40 tot 65 kg	1 of 2 st.

Art.	LV max	Aantal
LMT6512F.300	**3000** mm	1 st.

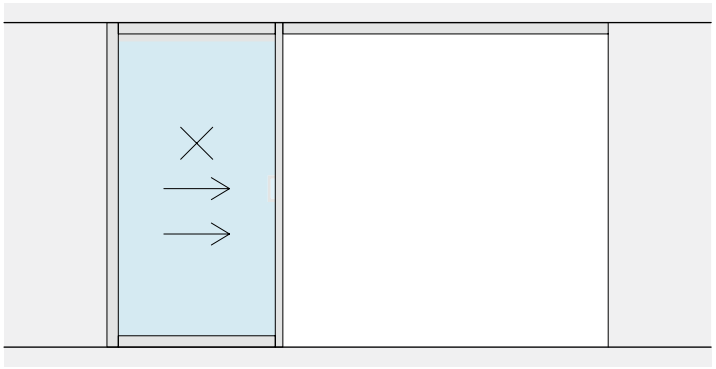

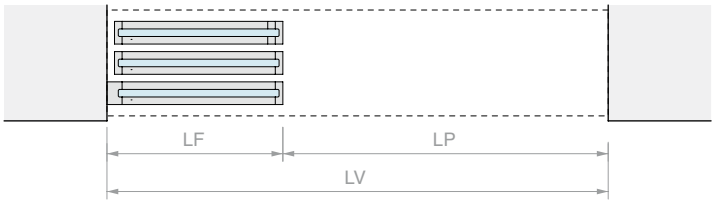
LF
LP
LV

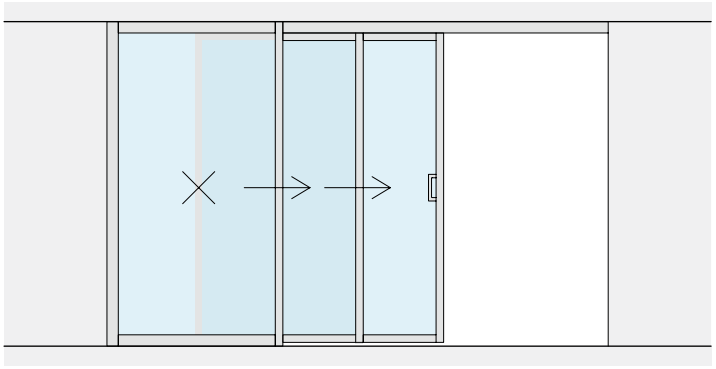

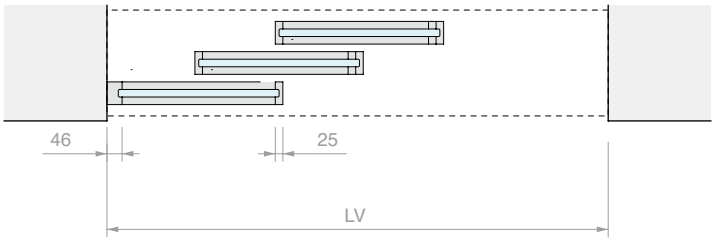
46
25
LV

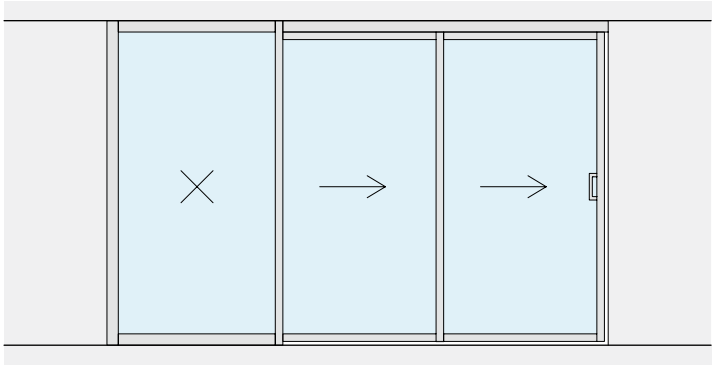

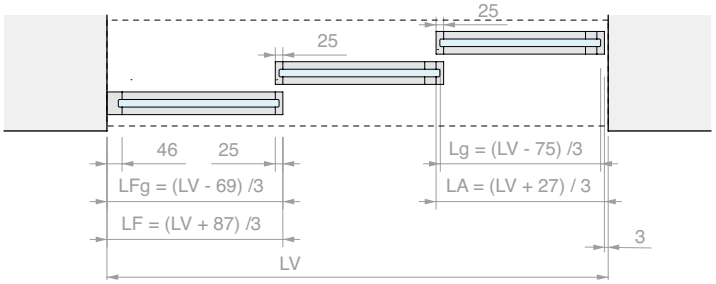
25
25
46
25
LFg = (LV - 69) /3
LF = (LV + 87) /3
Lg = (LV - 75) /3
LA = (LV + 27) / 3
3
LV

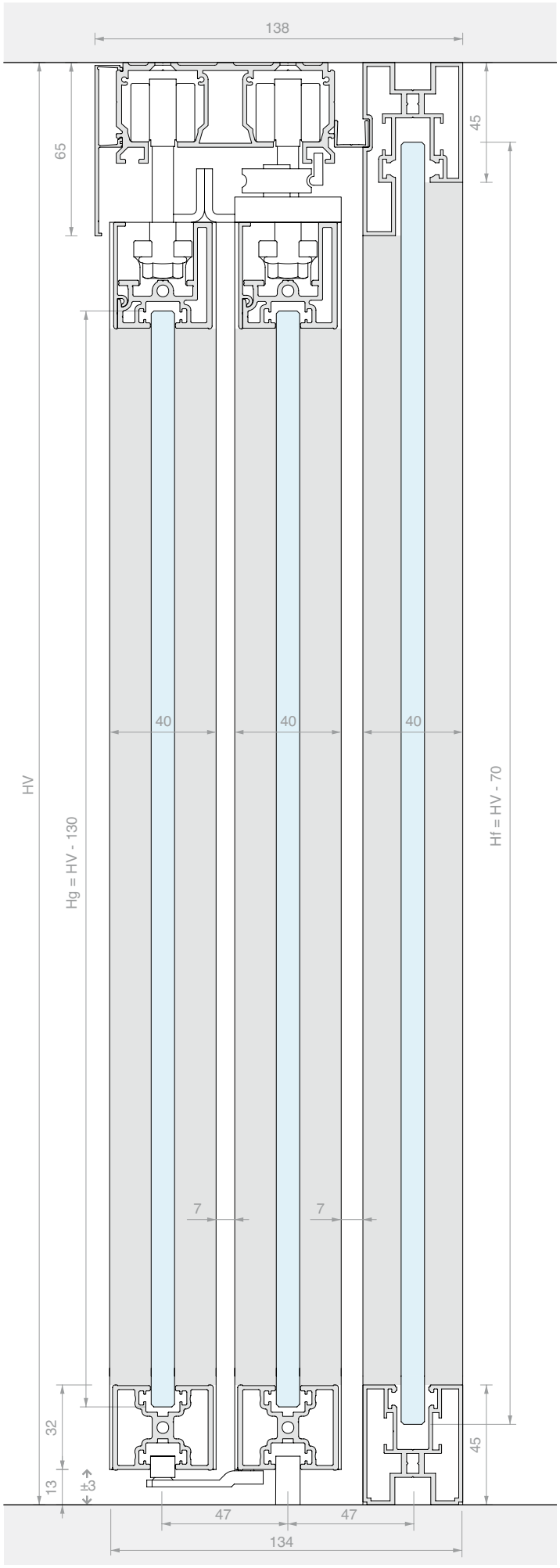
138
65
45
40
40
40
HV
Hg = HV - 130
Hf = HV - 70
7
7
32
13
3
45
47
47
134





TOEBEHOREN SCHUIFDEUR MET KADERPROFIEL, PLAFONDBEVESTIGING
TRIPLE SCHUIFDEUR MET SYNCHRONISME

Materiaal: Aluminium
Afwerking: /6 /88 /97

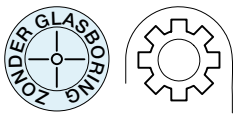

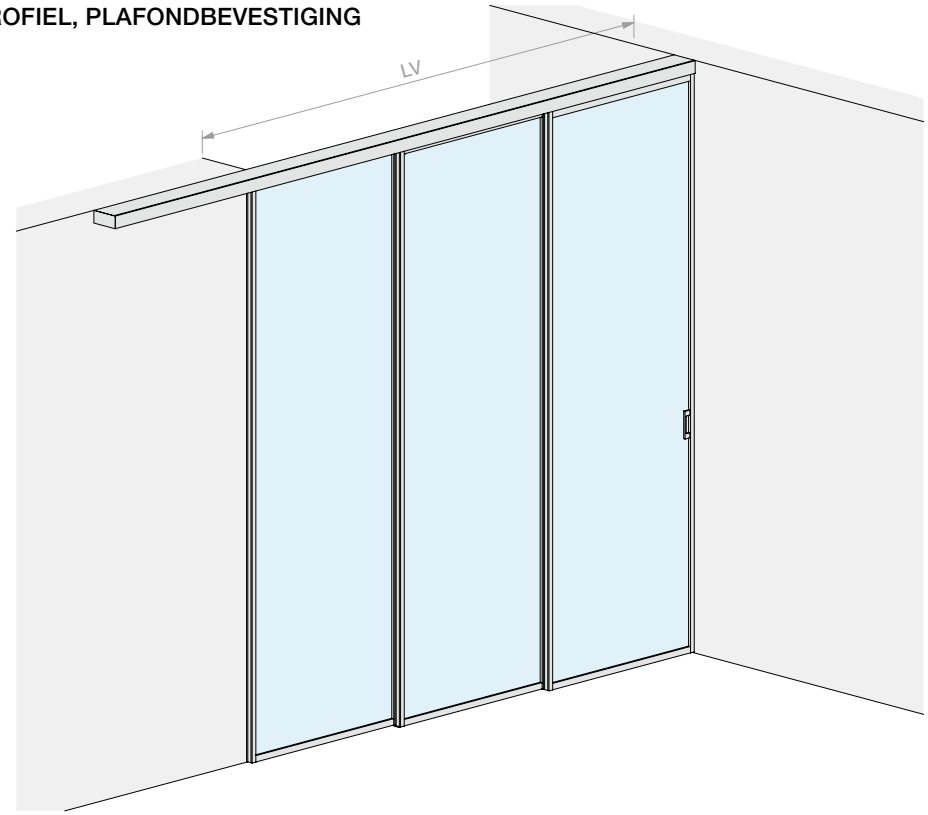

AFMETINGEN RUIMTE

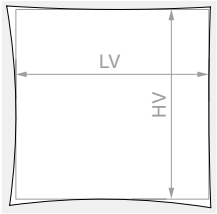

HV max: **3000** mm



Inhoud van de kit:

Art.	Omschrijving	Aantal
LMINT-PCOV30.100	Toebehoren schuifdeur met afdekking	2 st.
LMINT-PGUA30.100	Toebehoren schuifdeur met dichting	1 st.
LM3V129.400	Triple profiel met plafondbevestiging	1 st.
LMCA065.400	Open afdekking voor profiel	2 st.
LM64145TP33	Eindkap	2 st.
057.3073.072	Eindstop met klemming	2 st.
057.3073.071	Eindstop zonder klemming	4 st.
LMSIN-3AT31	Synchronisatiekit voor 3 schuifdeuren	1 st.
HAND32140VHB	Zelfklevende handgreep	2 st.
Optioneel		
042.3102.071	Demper voor deuren van 30 tot 55 kg	1 of 2 st.

Art.	LV max	Aantal
LMT6513.400	**2975** mm	1 st.

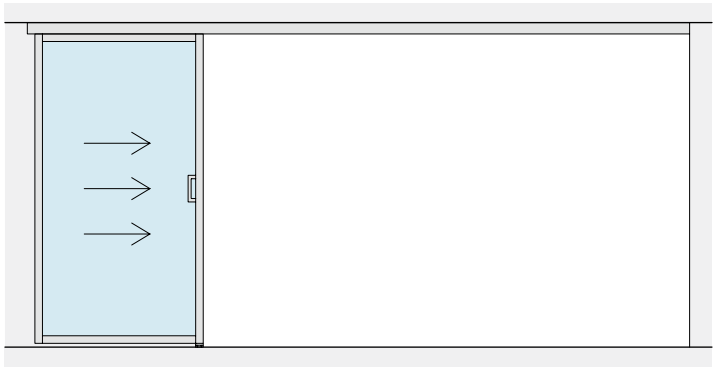


LV

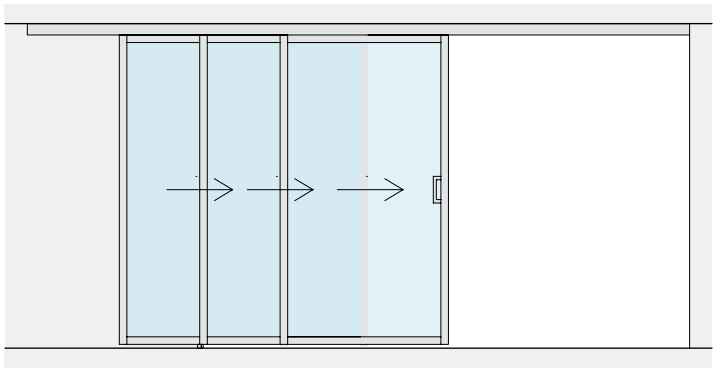

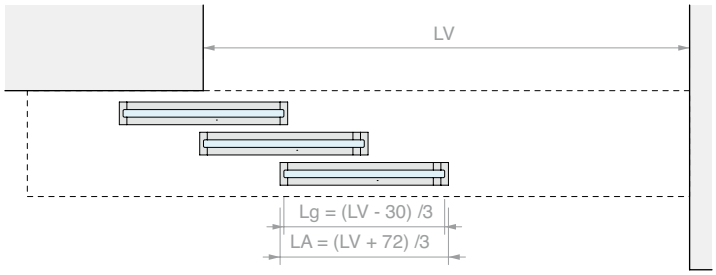
LV
Lg = (LV - 30) /3
LA = (LV + 72) /3

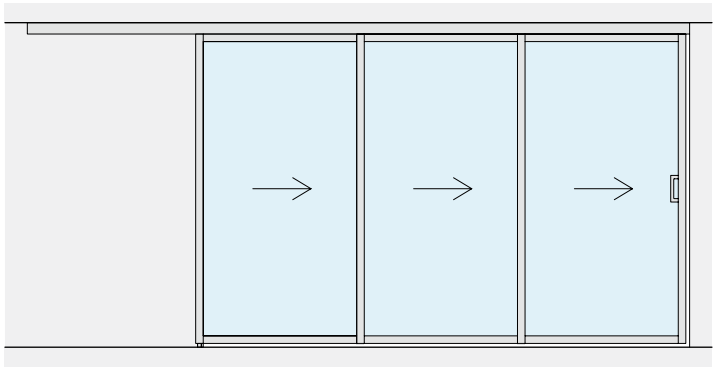

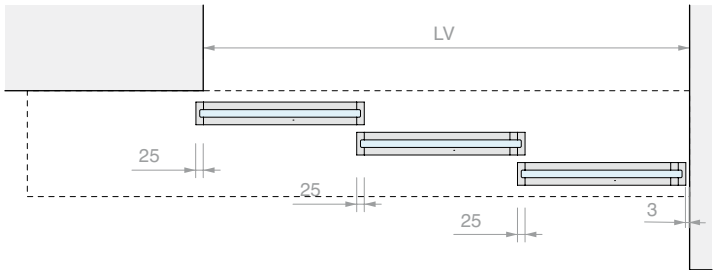
LV
25
25
25
3

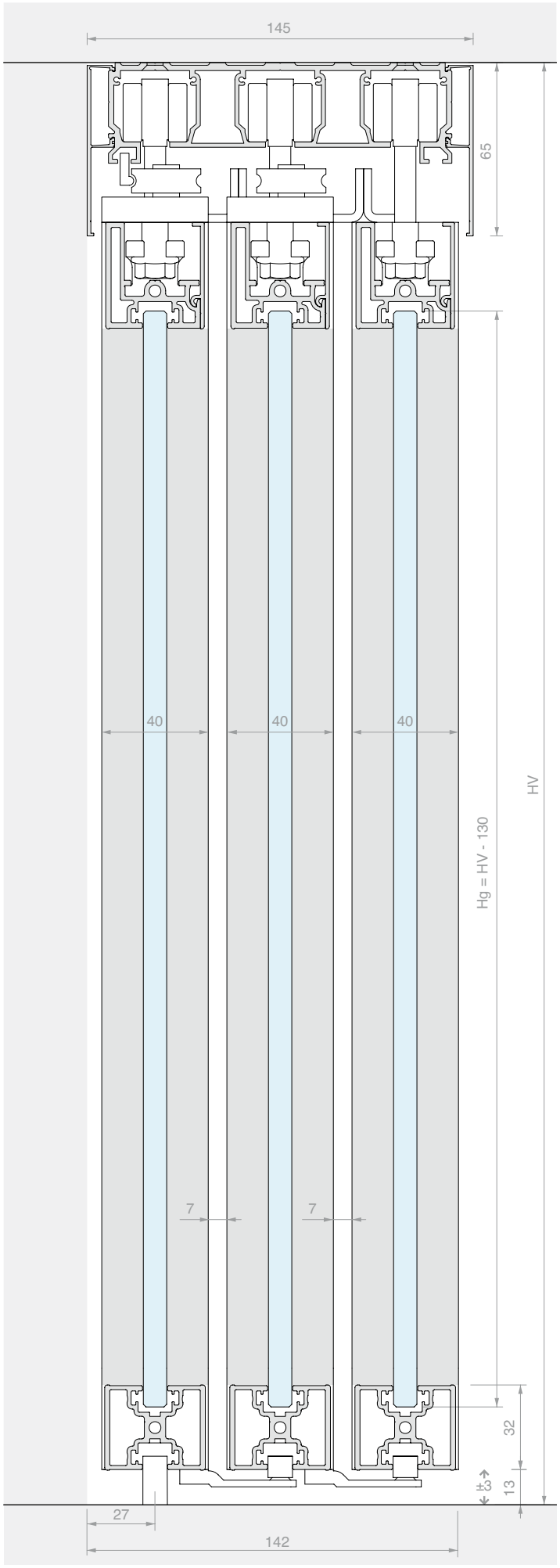
145
65
40
40
40
HV
Hg = HV - 130
7
7
32
13
±3
27
142





TOEBEHOREN SCHUIFDEUR MET KADERPROFIEL, PLAFONDBEVESTIGING
TRIPLE SCHUIFDEUR MET SYNCHRONISME EN VAST GLASPANEEL

Materiaal: Aluminium
Afwerking: /6 /88 /97

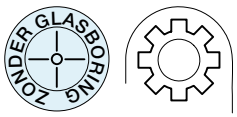

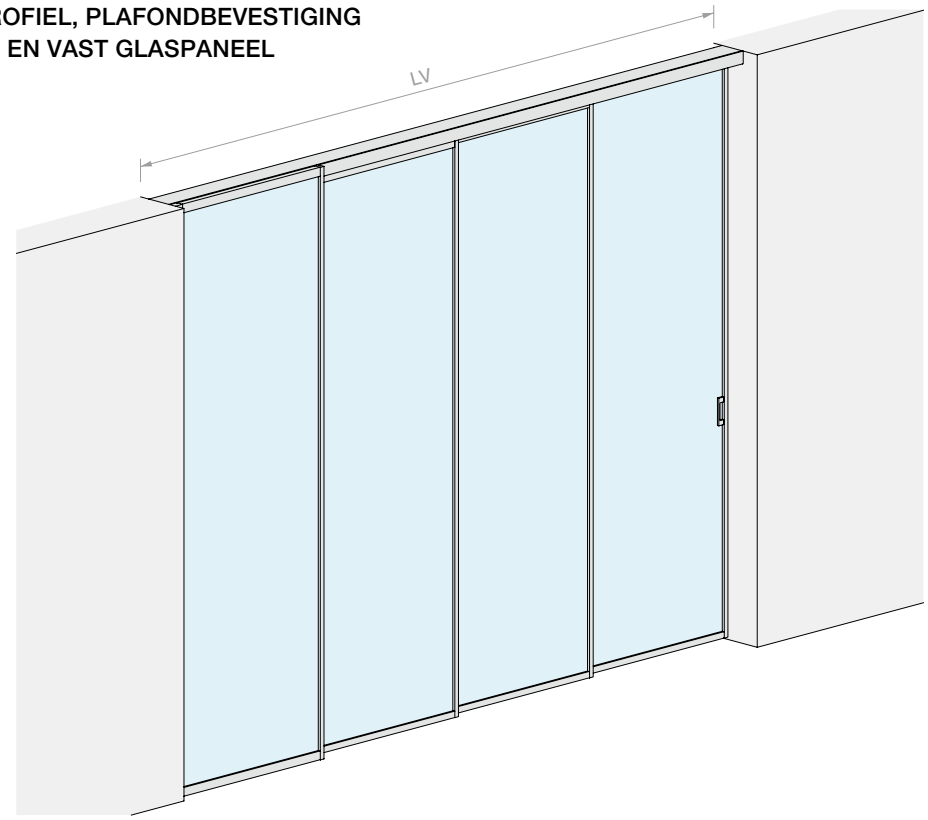

AFMETINGEN RUIMTE

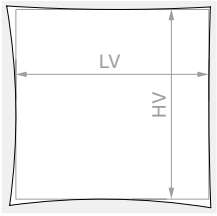

HV max: **3000** mm

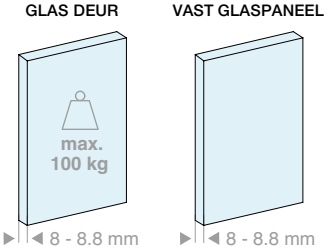

Inhoud van de kit:

Art.	Omschrijving	Aantal
LMINT-PCOV30.100	Toebehoren schuifdeur met afdekking	2 st.
LMINT-PGUA30.100	Toebehoren schuifdeur met dichting	1 st.
LMINT-VFIX30.100	Kit vast glaspaneel met kaderprofiel	1 st.
LM3V129.400	Triple profiel met plafondbevestiging	1 st.
FOU1013.30	U-profiel	1 st.
LMCA065.400	Open afdekking voor profiel	2 st.
057.3073.072	Eindstop met klemming	2 st.
057.3073.071	Eindstop zonder klemming	4 st.
LMSIN-3AT31	Synchronisatiekit voor 3 schuifdeuren	1 st.
HAND32140VHB	Zelfklevende handgreep	2 st.

Optioneel

042.3102.071	Demper voor deuren van 30 tot 55 kg	1 of 2 st.

Art.	LV max	Aantal
LMT6513F.400	**4000** mm	1 st.

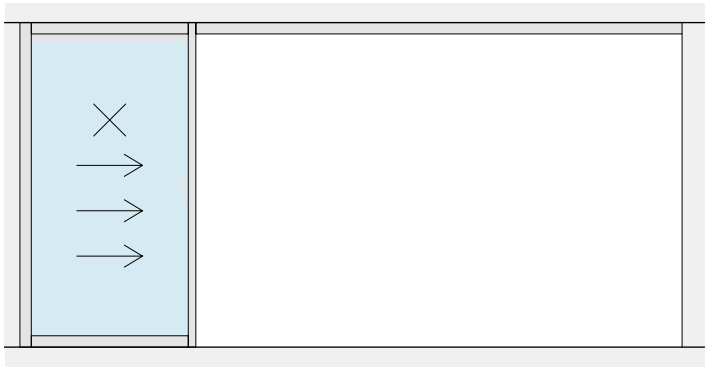


LF
LP

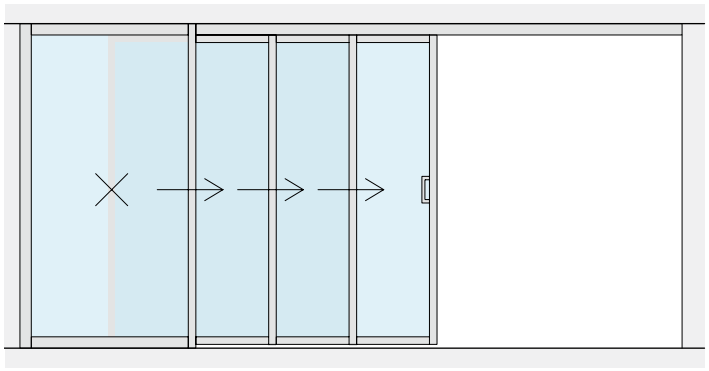

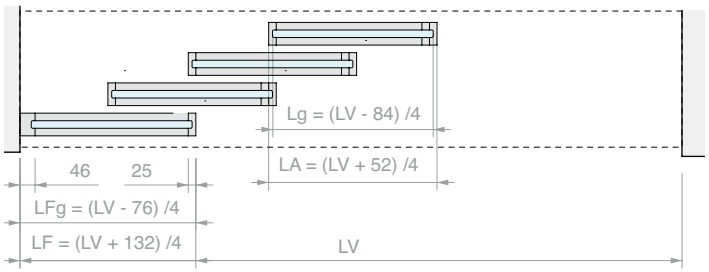
Lg = (LV - 84) /4
LA = (LV + 52) /4
46
25
LFg = (LV - 76) /4
LF = (LV + 132) /4
LV

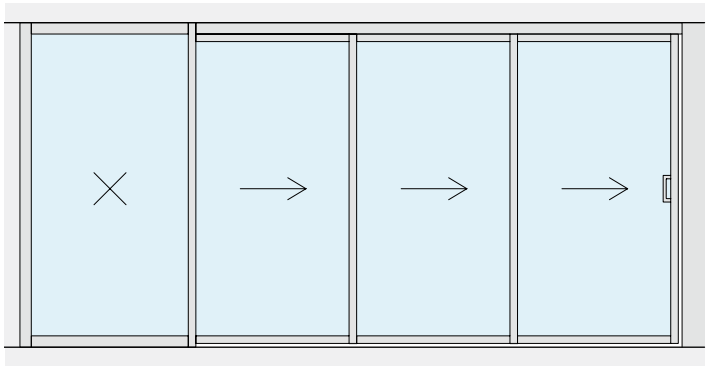

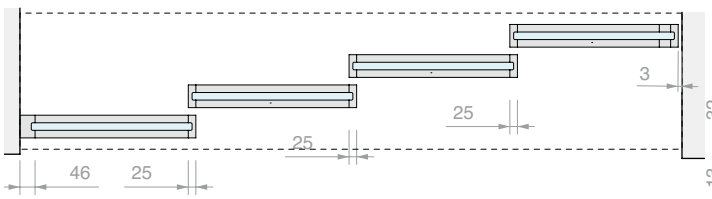
3
25
25
46
25

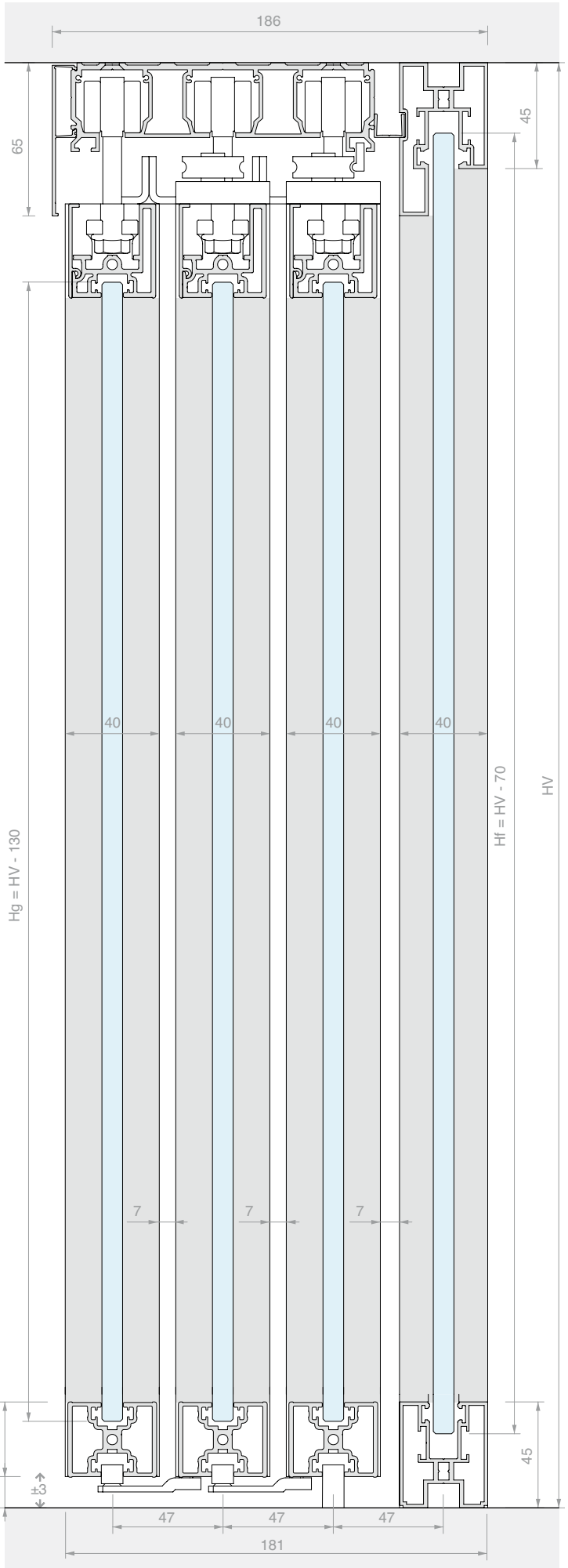
186
65
45
40
40
40
40
Hg = HV - 130
Hf = HV - 70
HV
7
7
7
32
13
±3
45
47
47
47
181




WHITE

TOEBEHOREN SCHUIFDEUR MET KADERPROFIEL, WANDBEVESTIGING ENKELE DEUR

Materiaal: Aluminium
Afwerking: /6 /88 /97

ZONDER GLASBORING

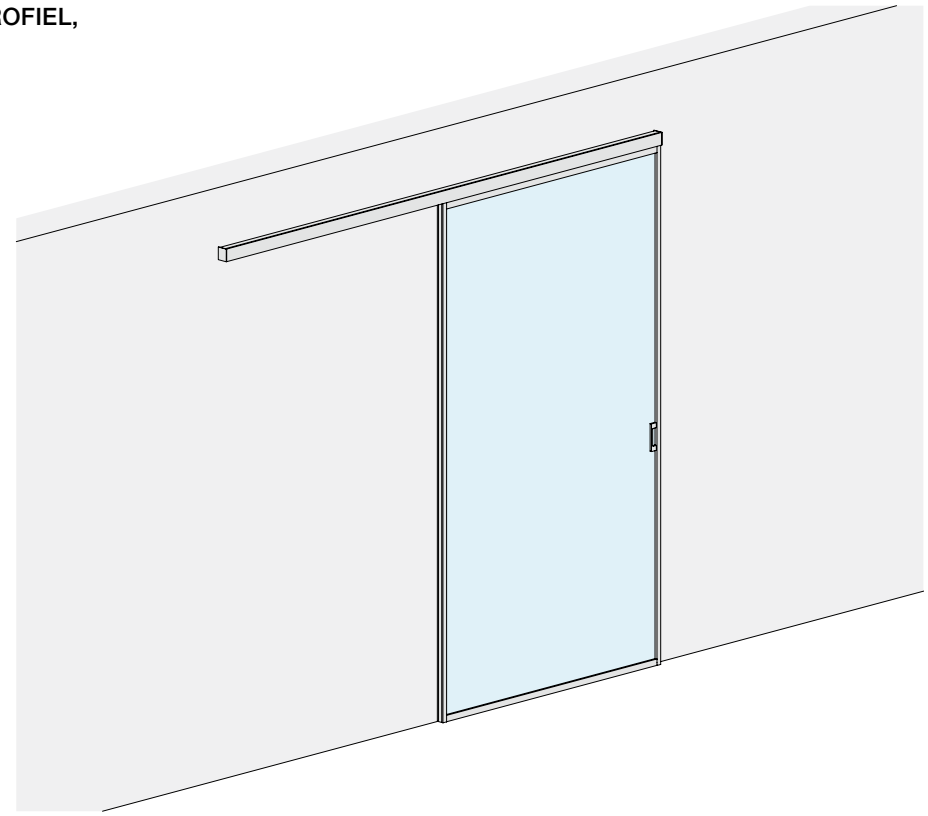

AFMETINGEN RUIMTE

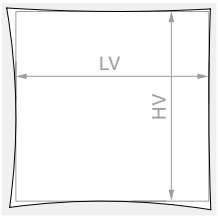

HV max: **3000** mm

GLAS DEUR

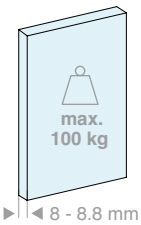

GLAS DEUR

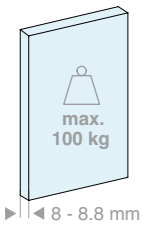

Inhoud van de kit:

Art.	Omschrijving	Aantal
LMINT-PCOV30.100	Toebehoren schuifdeur met afdekking	1 st.
LM04855.200	Profiel met wandbevestiging	1 st.
LMCC065.200	Gesloten afdekking voor profiel	1 st.
LM64055TP33	Eindkap	2 st.
057.3073.072	Eindstop met klemming	2 st.
LMINT-GT915	Ondergeleider	1 st.
HAND32140VHB	Zelfklevende handgreep	2 st.
Optioneel		
042.3102.072	Demper van 20 tot 60 kg	1 st.
042.3102.071	Demper van 61 tot 100 kg	1 st.

Inhoud van de kit:

Art.	Omschrijving	Aantal
LMINT-PCOV30.150	Toebehoren schuifdeur met afdekking	1 st.
LM04855.300	Profiel met wandbevestiging	1 st.
LMCC065.300	Gesloten afdekking voor profiel	1 st.
LM64055TP33	Eindkap	2 st.
057.3073.072	Eindstop met klemming	2 st.
LMINT-GT915	Ondergeleider	1 st.
HAND32140VHB	Zelfklevende handgreep	2 st.
Optioneel		
042.3102.072	Demper van 20 tot 60 kg	1 st.
042.3102.071	Demper van 61 tot 100 kg	1 st.

Art.	LV max	Aantal
LMT6521.200	**950** mm	1 st.

Art.	LV max	Aantal
LMT6521.300	**1450** mm	1 st.

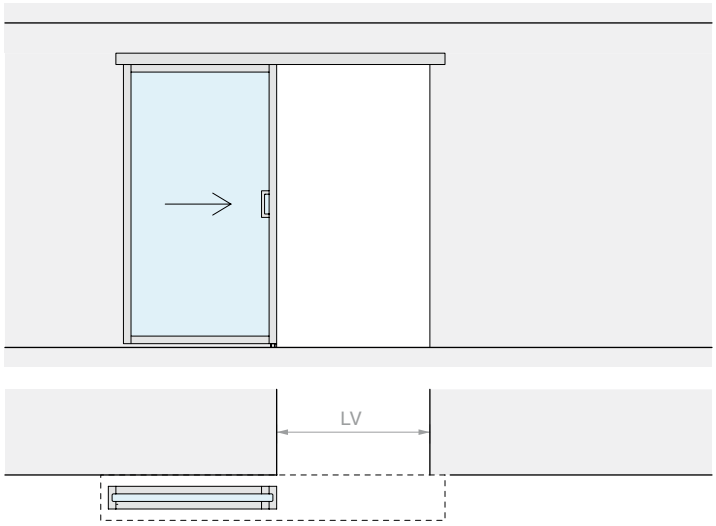
LV

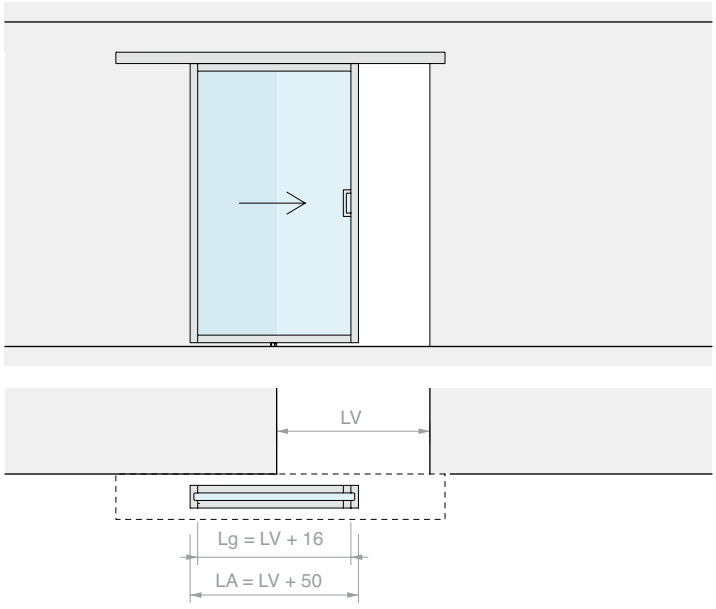
LV
Lg = LV + 16
LA = LV + 50

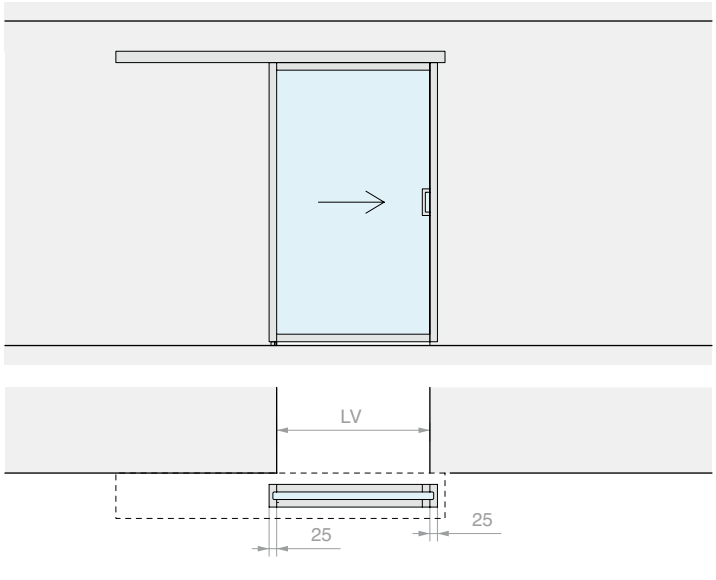
LV
25
25

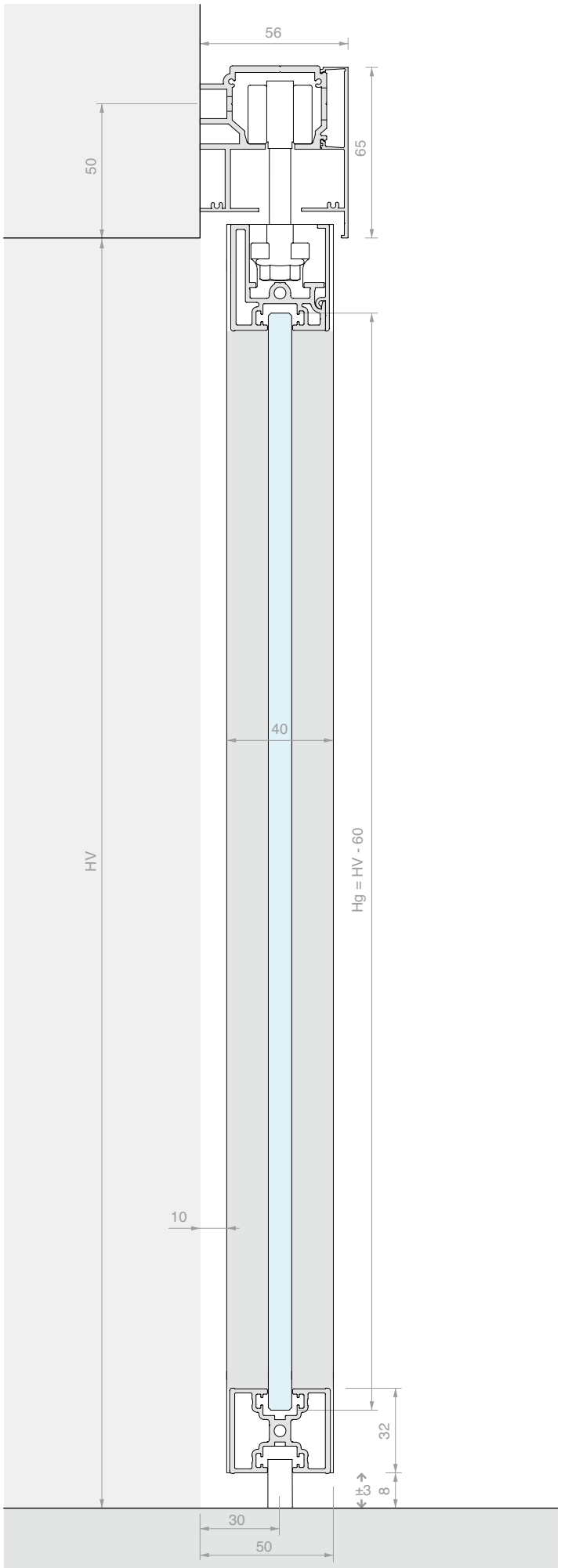
56
50
65
40
HV
Hg = HV - 60
10
32
±3
8
30
50





TOEBEHOREN SCHUIFDEUR MET KADERPROFIEL, WANDBEVESTIGING GESYNCHRONISEERDE DUBBELE DEUR

Materiaal: Aluminium
Afwerking: /6 /88 /97

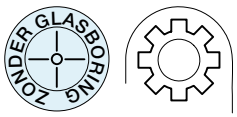

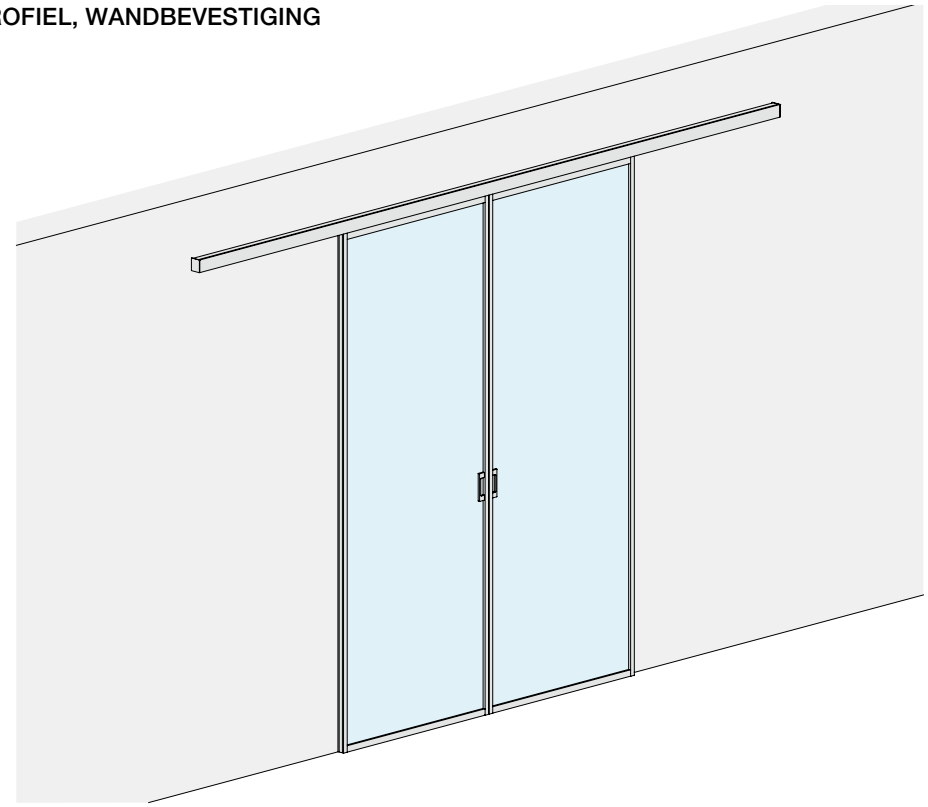

AFMETINGEN RUIMTE

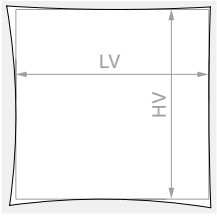

HV max: **3000** mm



Inhoud van de kit:

Art.	Omschrijving	Aantal
LMINT-PGUA30.100	Toebehoren schuifdeur met dichting	2 st.
LM04855.400	Profiel met wandbevestiging	1 st.
LMCA065.400	Open afdekking voor profiel	1 st.
LM64055TP33	Eindkap	2 st.
057.3073.071	Eindstop zonder klemming	4 st.
LMSIN-2AC11	Synchronisatiekit voor 2 deuren op één lijn	1 st.
HAND32140VHB	Zelfklevende handgreep	4 st.
Optioneel		
042.3102.072	Demper van 20 tot 60 kg	1 st.
042.3102.071	Demper van 61 tot 100 kg	1 st.

Art.	LV max	Aantal
LMT6521.400	**1970** mm	1 st.

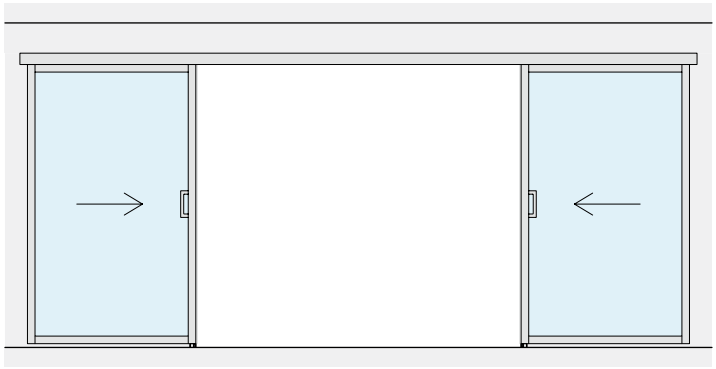


LV

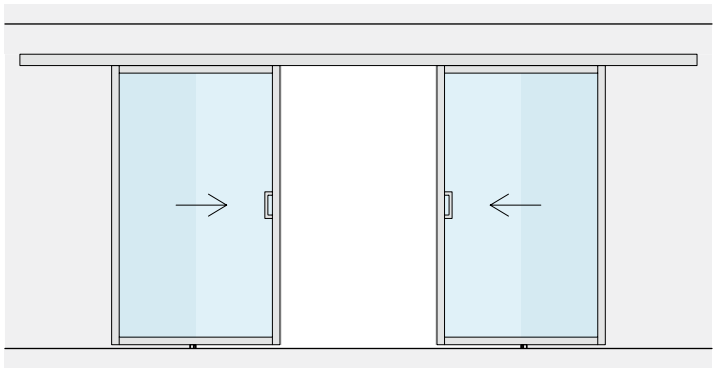

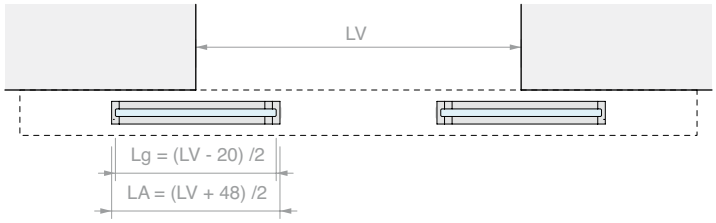
LV
Lg = (LV - 20) /2
LA = (LV + 48) /2

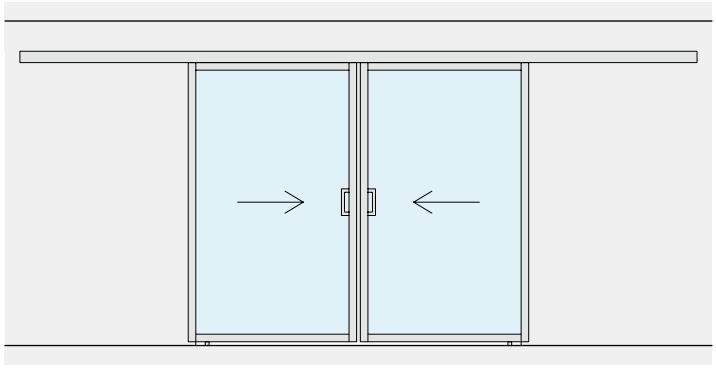

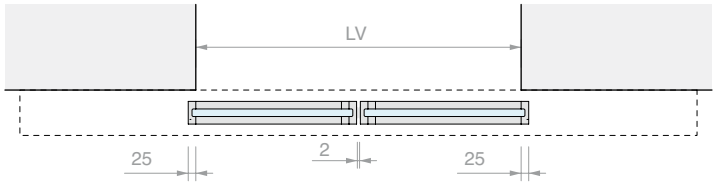
LV
25
2
25

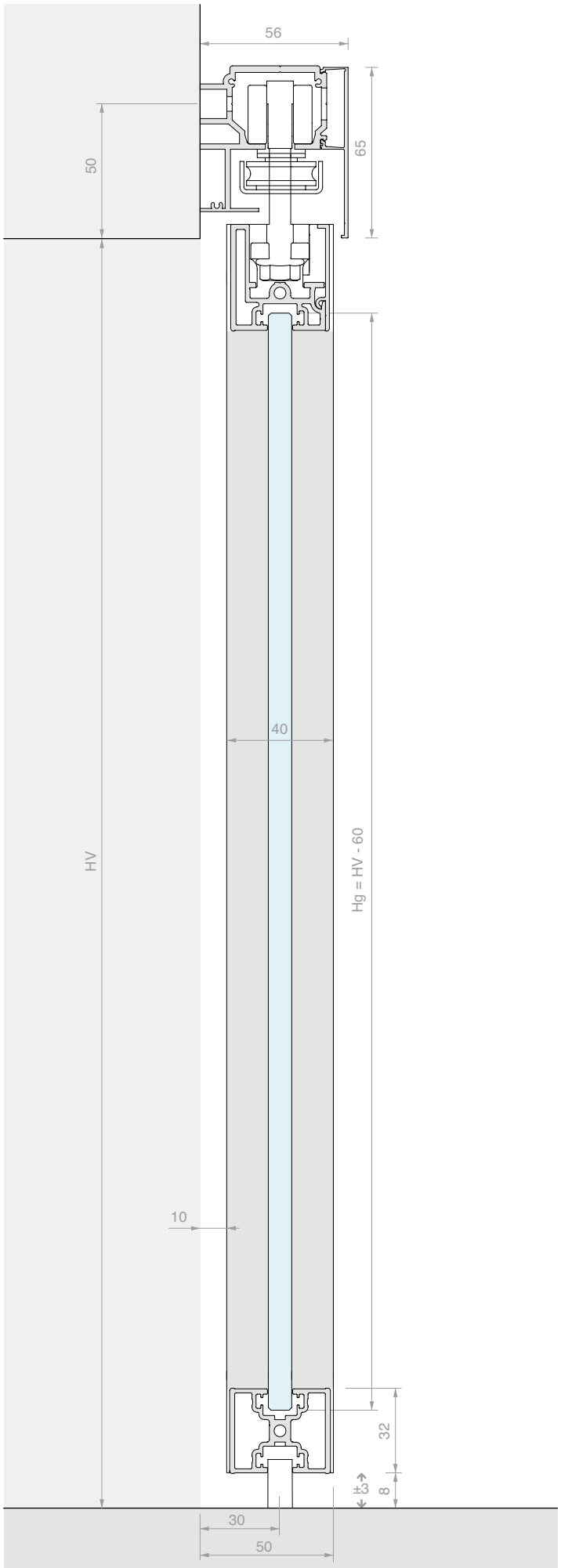
56
50
65
40
HV
Hg = HV - 60
10
32
±3
8
30
50

TOEBEHOREN SCHUIFDEUR MET KADERPROFIEL EN AFDEKKING OF ZIJDICHTING

Materiaal: Aluminium
Afwerking: /6 /88 /97

ZONDER GLASBORING

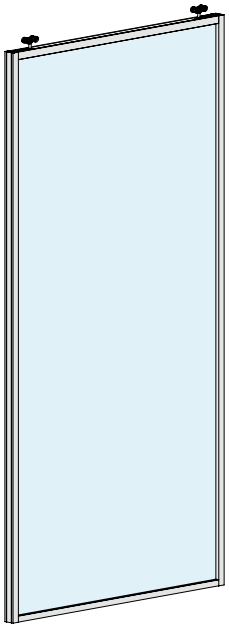

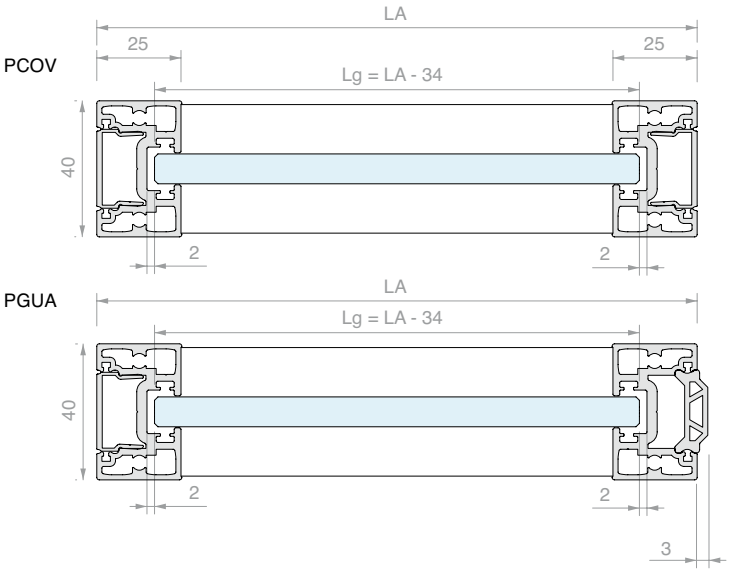

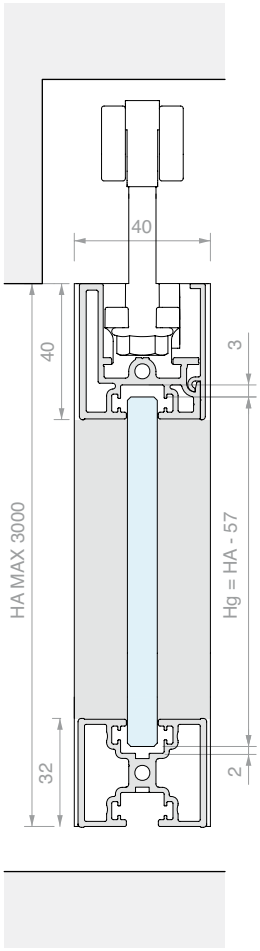

KADERPROFIEL GLAS DEUR

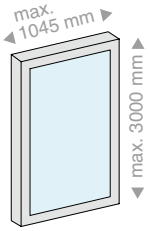

GLAS DEUR

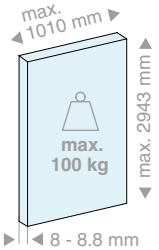

Inhoud van de kit:

Art.	Omschrijving	Aantal
LM36040.100	Bovendwars profiel	1 st.
LM0040C.100	Afdekking voor bovendwars profiel	1 st.
LM32040.100	Dwarsstuk voor deur	1 st.
LM25040.300	Laterale stijl	2 st.
LM0023C.300	Zijafdekking	1 of 2 st.
REGTERGUA	Dichting	3 st.
LMINT-AM11	Installatiekit	1 st.
CARVIT8X50-A2	Loopwagen met schroef en moer	2 st.

Alleen in de kit PGUA met dichting

GB01.30	Randdichting	1 st.

KADERPROFIEL GLAS DEUR

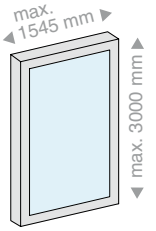

GLAS DEUR



Inhoud van de kit:

Art.	Omschrijving	Aantal
LM36040.150	Bovendwars profiel	1 st.
LM0040C.150	Afdekking voor bovendwars profiel	1 st.
LM32040.150	Dwarsstuk voor deur	1 st.
LM25040.300	Laterale stijl	2 st.
LM0023C.300	Zijafdekking	1 of 2 st.
REGTERGUA	Dichting	3 st.
LMINT-AM11	Installatiekit	1 st.
CARVIT8X50-A2	Loopwagen met schroef en moer	2 st.

Alleen in de kit PGUA met dichting

GB01.30	Randdichting	1 st.

Art.	LA max.	Aantal
LMINT-PCOV30.100	**1045** mm	1 st.
LMINT-PGUA30.100	**1045** mm	1 st.

Art.	LA max.	Aantal
LMINT-PCOV30.150	**1545** mm	1 st.
LMINT-PGUA30.150	**1545** mm	1 st.

KIT VAST GLASPANEEL MET KADERPROFIEL

Materiaal: Aluminium
Afwerking: /6 /88 /97

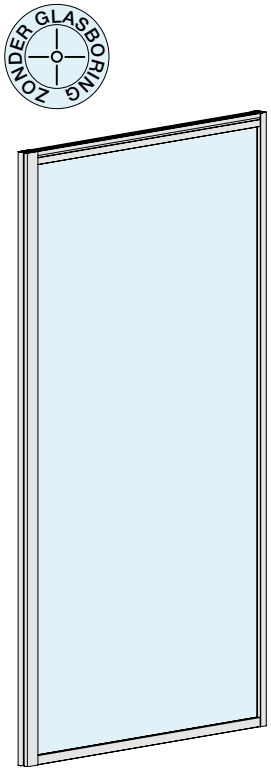

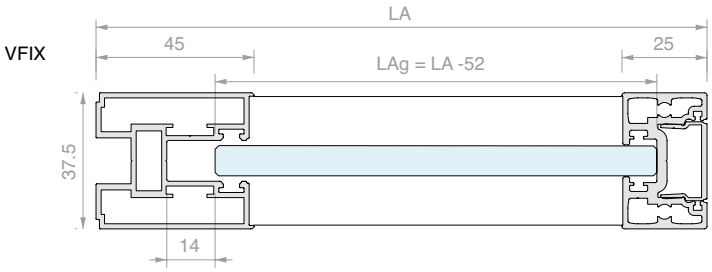

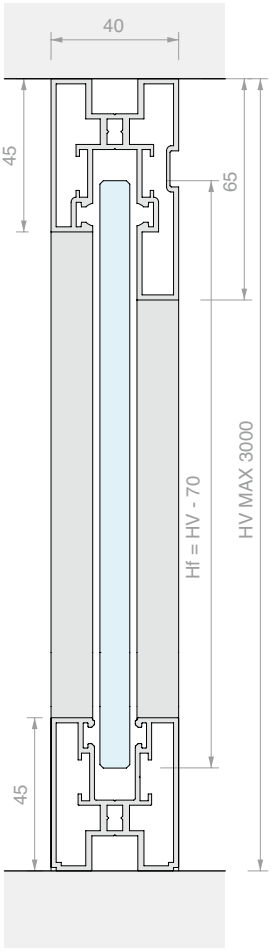

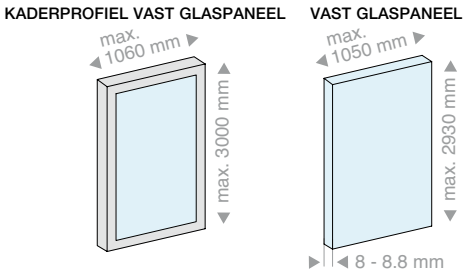

Inhoud van de kit:

Art.	Omschrijving	Aantal
LM38065.100	Bovendwars profiel	1 st.
LM38045.100	Onderdwarsstuk	1 st.
LM40045.300	Verticale stijl	1 st.
LM25040.300	Laterale stijl	1 st.
LM0023C.300	Zijafdekking	1 st.
REGTERGUA	Dichting	1 st.
GP77	Dichting	10 m
VIT7981-4.8X60-ZN	Verbindingsschroef	4 st.

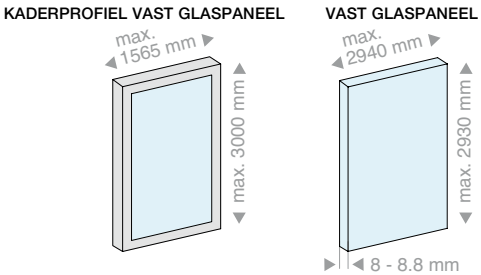

Inhoud van de kit:

Art.	Omschrijving	Aantal
LM38065.150	Bovendwars profiel	1 st.
LM38045.150	Onderdwarsstuk	1 st.
LM40045.300	Verticale stijl	1 st.
LM25040.300	Laterale stijl	1 st.
LM0023C.300	Zijafdekking	1 st.
REGTERGUA	Dichting	1 st.
GP77	Dichting	12 m
VIT7981-4.8X60-ZN	Verbindingsschroef	4 st.

Art.	L max.	Aantal
LMINT-VFIX30.100	**1045** mm	1 st.

Art.	L max.	Aantal
LMINT-VFIX30.150	**1545** mm	1 st.



ENKEL PROFIEL MET PLAFONDBEVESTIGING

Materiaal: Aluminium

Afwerking: /6 /88 /97

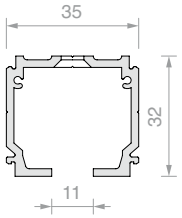

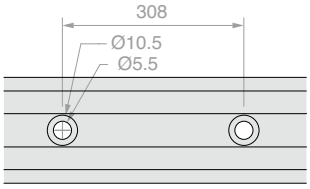

Art.	Lengte	Aantal
LM21.200	**1998** mm	1 st.
LM21.300	**2998** mm	1 st.
LM21.400	**3998** mm	1 st.
LM21.600	**6000** mm	1 st.



PROFIEL MET WANDBEVESTIGING

Materiaal: Aluminium

Afwerking: /6 /88 /97

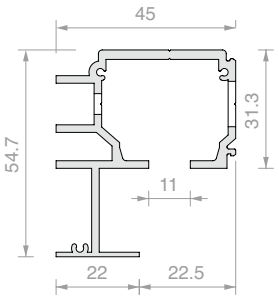

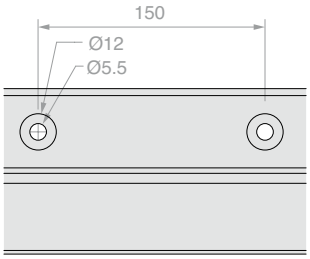

Art.	Lengte	Aantal
LM04855.200	**1998** mm	1 st.
LM04855.300	**2998** mm	1 st.
LM04855.400	**3998** mm	1 st.
LM04855.600	**6000** mm	1 st.



DUBBEL PROFIEL MET PLAFONDBEVESTIGING

Materiaal: Aluminium

Afwerking: /6

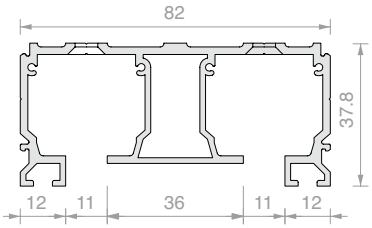

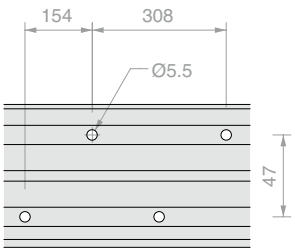

Art.	Lengte	Aantal
LM2V082.200	**1998** mm	1 st.
LM2V082.300	**2998** mm	1 st.
LM2V082.400	**3998** mm	1 st.
LM2V082.600	**6000** mm	1 st.



TRIPLE PROFIEL MET PLAFONDBEVESTIGING

Materiaal: Aluminium

Afwerking: /6

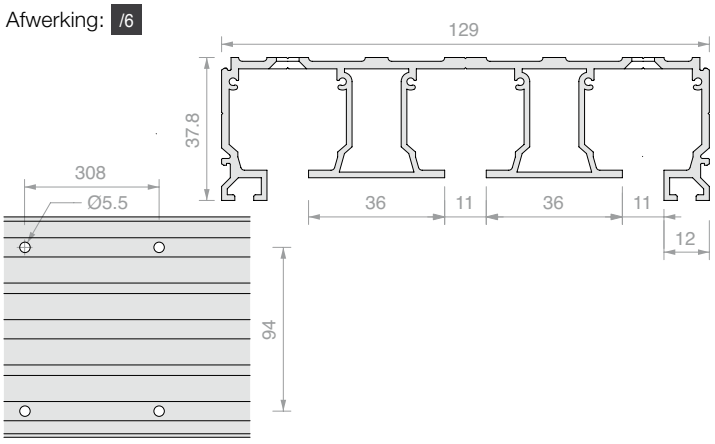

Art.	Lengte	Aantal
LM3V129.200	**1998** mm	1 st.
LM3V129.300	**2998** mm	1 st.
LM3V129.400	**3998** mm	1 st.
LM3V129.600	**6000** mm	1 st.



BOVENDWARS PROFIEL VOOR VAST GLASPANEEL

Materiaal: Aluminium

Afwerking: /6 /88 /97

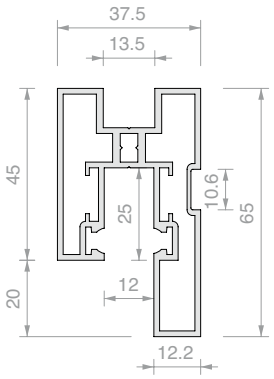

Art.	Lengte	Aantal
LM38065.100	**996** mm	1 st.
LM38065.150	**1498** mm	1 st.
LM38065.300	**3000** mm	1 st.



ONDERDWARSSTUK VOOR VAST GLASPANEEL

Materiaal: Aluminium

Afwerking: /6 /88 /97

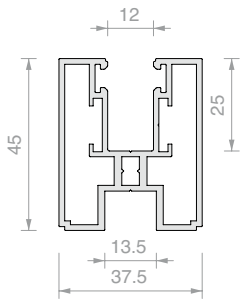

Art.	Lengte	Aantal
LM38045.100	**996** mm	1 st.
LM38045.150	**1498** mm	1 st.
LM38045.300	**3000** mm	1 st.



VERTICALE STIJL VOOR VAST GLASPANEEL

Materiaal: Aluminium

Afwerking: /6 /88 /97

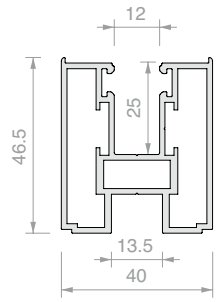

Art.	Lengte	Aantal
LM40045.300	**3000** mm	1 st.
LM40045.400	**4000** mm	1 st.



BOVENDWARS PROFIEL VOOR DEUR

Materiaal: Aluminium

Afwerking: /6 /88 /97

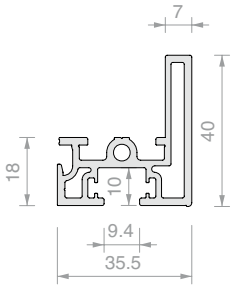

Art.	Lengte	Aantal
LM36040.100	**996** mm	1 st.
LM36040.150	**1498** mm	1 st.
LM36040.300	**3000** mm	1 st.



AFDEKKING VOOR BOVENDWARS PROFIEL VOOR DEUR

Materiaal: Aluminium

Afwerking: /6 /88 /97

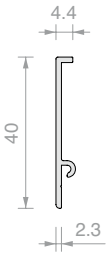

Art.	Lengte	Aantal
LM0040C.100	**996** mm	1 st.
LM0040C.150	**1498** mm	1 st.
LM0040C.300	**3000** mm	1 st.



DWARSSTUK VOOR DEUR

Materiaal: Aluminium

Afwerking: /6 /88 /97

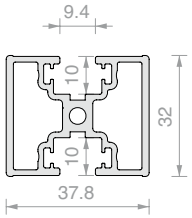

Art.	Lengte	Aantal
LM32040.100	**996** mm	1 st.
LM32040.150	**1498** mm	1 st.
LM32040.300	**3000** mm	1 st.



LATERALE STIJL VOOR DEUR

Materiaal: Aluminium

Met bewerkingen

Afwerking: /6 /88 /97

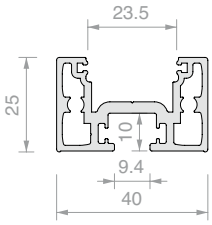

Art.	Lengte	Aantal
LM25040.300	**3000** mm	1 st.
LM25040.400	**4000** mm	1 st.



GREEPKADER OVER VOLLEDIGE HOOGTE

Materiaal: Aluminium

Afwerking: /6 /88 /97

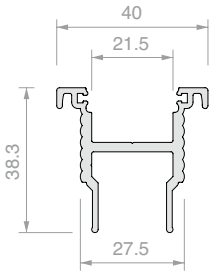

Art.	Lengte	Aantal
LMC0038.300	**3000** mm	1 st.
LMC0038.400	**4000** mm	1 st.



BEVESTIGINGSKIT VOOR GREEPKADER OVER VOLLEDIGE HOOGTE LMC0038

Art.	Aantal
LMINT-AM22	1 st.



LATERALE AFDEKKING VOOR DEUR

Materiaal: Aluminium

Afwerking: /6 /88 /97

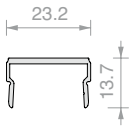

Art.	Lengte	Aantal
LM0023C.300	**3000** mm	1 st.
LM0023C.400	**4000** mm	1 st.



U-PROFIEL

Materiaal: Aluminium

Afwerking: /6 /88 /97

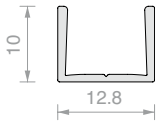

Art.	Lengte	Aantal
FOU1013.30	**3000** mm	1 st.



AFDEKPROFIEL

Materiaal: Aluminium

Afwerking: /6 /88 /97

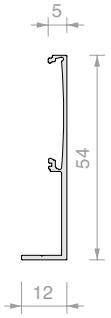

Art.	Lengte	Aantal
LM0055C.200	**1998** mm	1 st.
LM0055C.300	**2998** mm	1 st.
LM0055C.400	**3998** mm	1 st.
LM0055C.600	**6000** mm	1 st.



OPEN AFDEKKING VOOR PROFIEL

Materiaal: Aluminium

Afwerking: /6 /88 /97

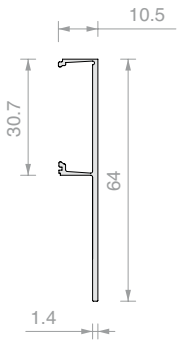

Art.	Lengte	Aantal
LMCA065.100	**996** mm	1 st.
LMCA065.150	**1496** mm	1 st.
LMCA065.200	**1998** mm	1 st.
LMCA065.300	**2998** mm	1 st.
LMCA065.400	**3998** mm	1 st.
LMCA065.600	**6000** mm	1 st.



GESLOTEN AFDEKKING VOOR PROFIEL

Materiaal: Aluminium

Afwerking: /6 /88 /97

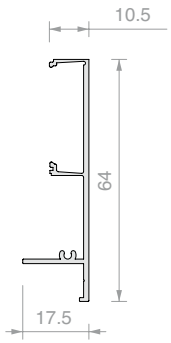

Art.	Lengte	Aantal
LMCC065.100	**996** mm	1 st.
LMCC065.150	**1496** mm	1 st.
LMCC065.200	**1998** mm	1 st.
LMCC065.300	**2998** mm	1 st.
LMCC065.400	**3998** mm	1 st.
LMCC065.600	**6000** mm	1 st.



EINDKAP 2 SCHROEVEN

Materiaal: Aluminium

Afwerking: /6 /88 /97

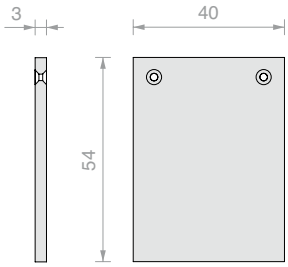

Art.	Aantal
LM54040TP32	1 st.



EINDKAP 2 SCHROEVEN

Materiaal: Aluminium

Afwerking: /6 /88 /97

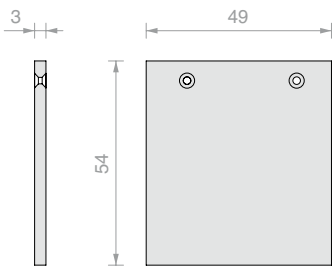

Art.	Aantal
LM54049TP32	1 st.



EINDKAP 3 SCHROEVEN

Materiaal: Aluminium

Afwerking: /6 /88 /97

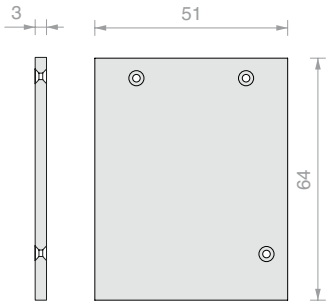

Art.	Aantal
LM64051TP33	1 st.



EINDKAP 3 SCHROEVEN

Materiaal: Aluminium

Afwerking: /6 /88 /97

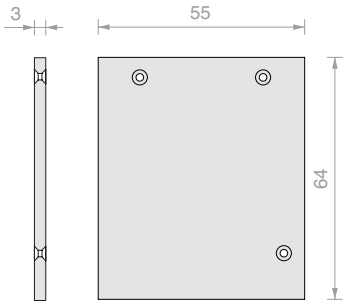

Art.	Aantal
LM64055TP33	1 st.



EINDKAP 2 SCHROEVEN

Materiaal: Aluminium

Afwerking: /6 /88 /97

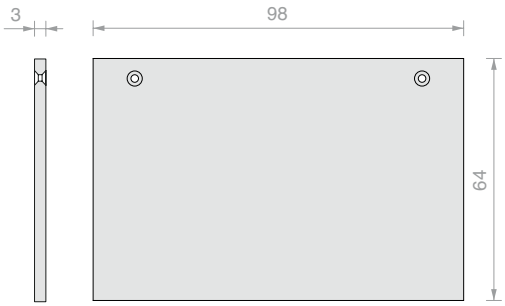

Art.	Aantal
LM64098TP33	1 st.



EINDKAP 2 SCHROEVEN

Materiaal: Aluminium

Afwerking: /6 /88 /97

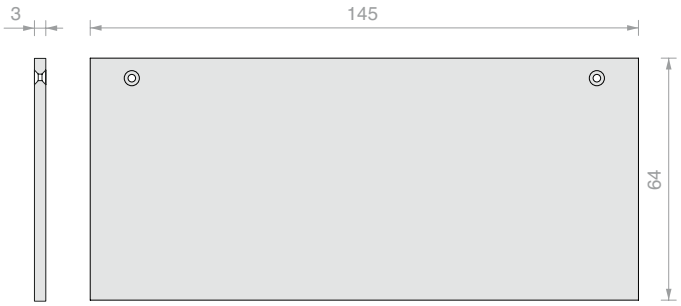

Art.	Aantal
LM64145TP33	1 st.

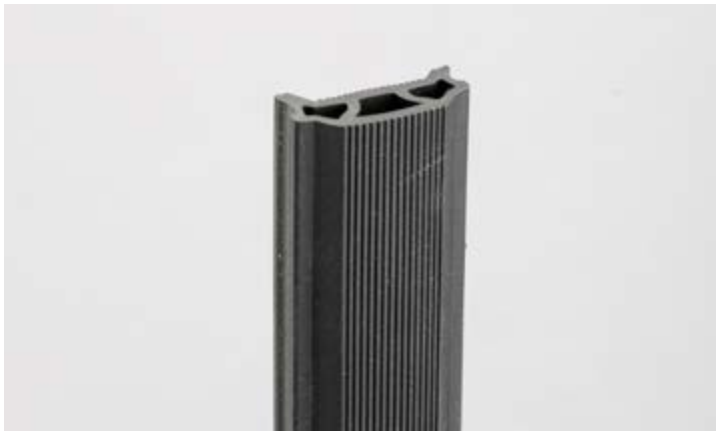

RANDDICHTING

Materiaal: TPE

Afwerking: /6

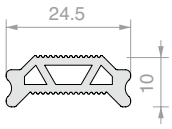

Art.	Lengte	Aantal
GB01.30	**3000** mm	1 st.



DICHTING MET LIP

Materiaal: TPE

Kleur: Transparant

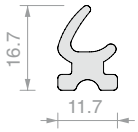

Art.	Lengte	Aantal
REGTERGUA	**3000** mm	1 st.



BALLONDICHTING

Materiaal: TPE

Afwerking: /6

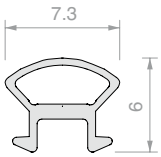

Art.	Aantal
GP77	1 m



KIT INSTALLATIE ENKELE DEUR LMINT.ME.222

Art.	Aantal
LMINT-AM11	1 st.



VERBINDINGSSCHROEF VOOR DWARSBALKEN EN STIJLEN

Materiaal: verzinkt

Art.	Afmetingen	Aantal
VIT7981-4.8X38-ZN	**4.8** x **38** mm	1 st.
VIT7981-4.8X60-ZN	**4.8** x **60** mm	1 st.



LOOPWAGEN MET SCHROEF EN MOER

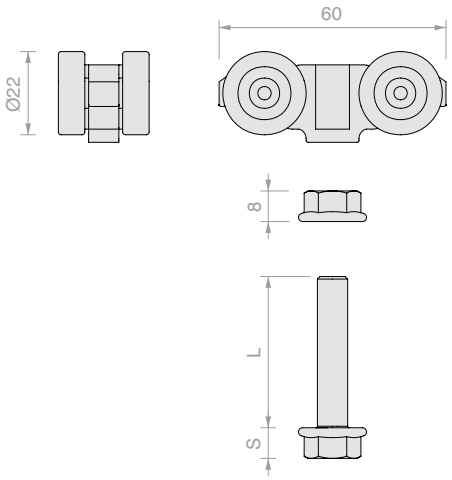

Art.	L	S	Voor klemmen	Aantal
CARVIT8X50-A2	**50** mm	**8** mm	CERPOS514	1 st.
CARVIT8X40-A2	**40** mm	**8** mm	CERPOS514	1 st.
057.3114.071	**32** mm	**5** mm	CERPOS170	1 st.



EINDSTOP MET KLEMMING

Materiaal: ABS

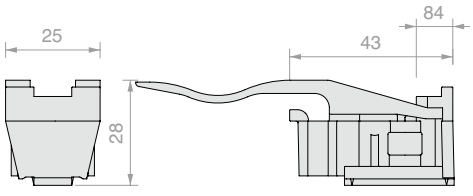

Art.	Aantal
057.3073.072	1 st.



EINDSTOP ZONDER KLEMMING

Materiaal: ABS

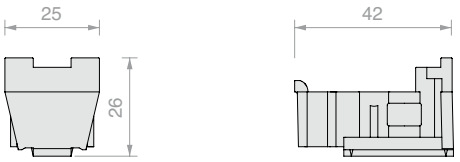

Art.	Aantal
057.3073.071	1 st.



DEMPER

Materiaal: ABS, zamak en roestvrij staal

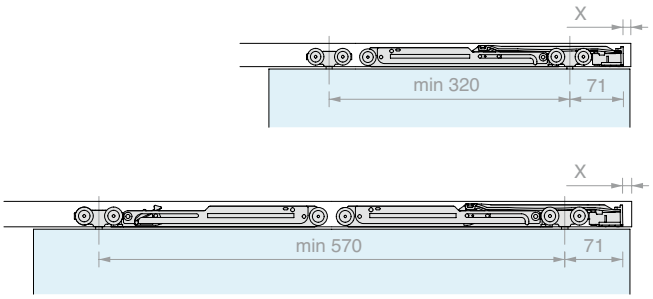

Art.	Vermogen	Aantal
042.3102.072	Van **20** tot **60** kg	1 st.
042.3102.071	Van **61** tot **100** kg	1 st.

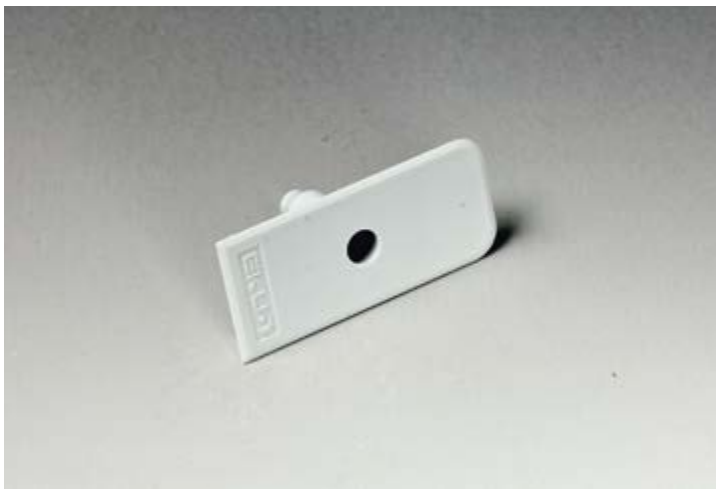

UITSPARINGAFDEKKING

Materiaal: ABS

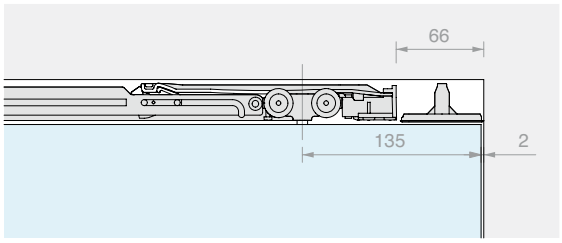

Art.	Aantal
042.3114.071	1 st.



BEWERKING VOOR UITSPARING IN PROFIEL

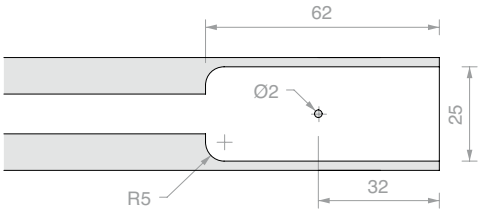

Art.	Aantal
LMTAS	1 st.



SYNCHRONISATIEKIT VOOR 2 DEUREN OP ÉÉN LIJN MET ONDERGELEIDERS

Art.	Aantal
LMSIN-2AC11	1 st.



SYNCHRONISATIEKIT VOOR 2 SCHUIFDEUREN MET ONDERGELEIDERS

Art.	Aantal
LMSIN-2AT21	1 st.



SYNCHRONISATIEKIT VOOR 3 SCHUIFDEUREN MET ONDERGELEIDERS

Art.	Aantal
LMSIN-3AT31	1 st.



ONDERGELEIDER

Materiaal: POM, ABS en roestvrij staal

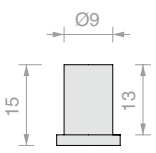

Art.	Aantal
LMINT-GT915	1 st.



HANDGREEP

Materiaal: Aluminium

Afwerking: /88 /97 /R2



Art.	Aantal
MFM14025	1 st.



C-VORMIGE HANDGREEP

Materiaal: Aluminium

Afwerking: /88 /97 /R2

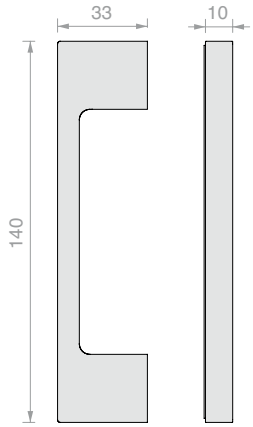

Art.	Aantal
HAND32140VHB	1 st.

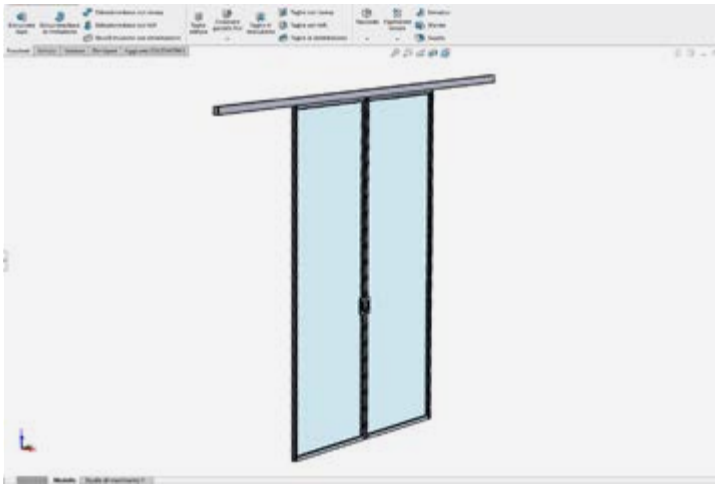

BEREKENING EN OP MAAT SNIJDEN COMPLEET OMLIJST SYSTEEM

Art.	Aantal
LMTCUT	1 st.

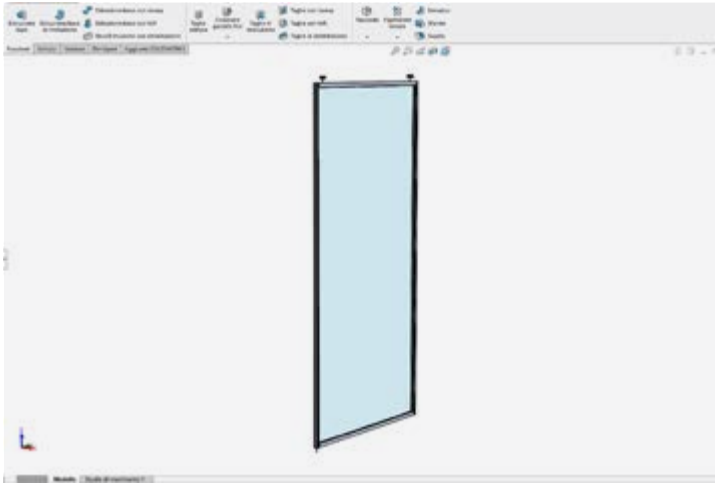

BEREKENING EN OP MAAT SNIJDEN ENKELE DEUR MET KADERPROFIEL

Art.	Aantal
LMTCUTDR	1 st.

LM PORTA PRO

Design

Essentieel, ontwikkeld, verbazingwekkend.
LM PORTA PRO is een schuifdeursysteem dat een **strak design, veelzijdigheid in design en hoge technische prestaties biedt.**
Strakke lijnen, harmonieuze verhoudingen en geoptimaliseerde profielen passen perfect in elke omgeving en creëren een elegante en een eigentijdse oplossing.

Het hart van het systeem, een **compacte profiel van 62 x 64 mm** en een **nieuwe klem gemaakt van aluminium**, ontworpen voor betrouwbaarheid en duurzaamheid. Het resultaat? **Getest tot 45.000 opening- en sluitcycli**, voor intensief en vlot gebruik.

De identiteit van LM PORTA blijft gemakkelijk herkenbaar:
wand- of plafondmontage. Configuraties met of zonder vast glas
Een enkele demper zorgt voor een soepele en geruisloze beweging bij het openen en sluiten van de deur.

LM PORTA PRO
Het compleet systeem, ontworpen om lang mee te gaan.

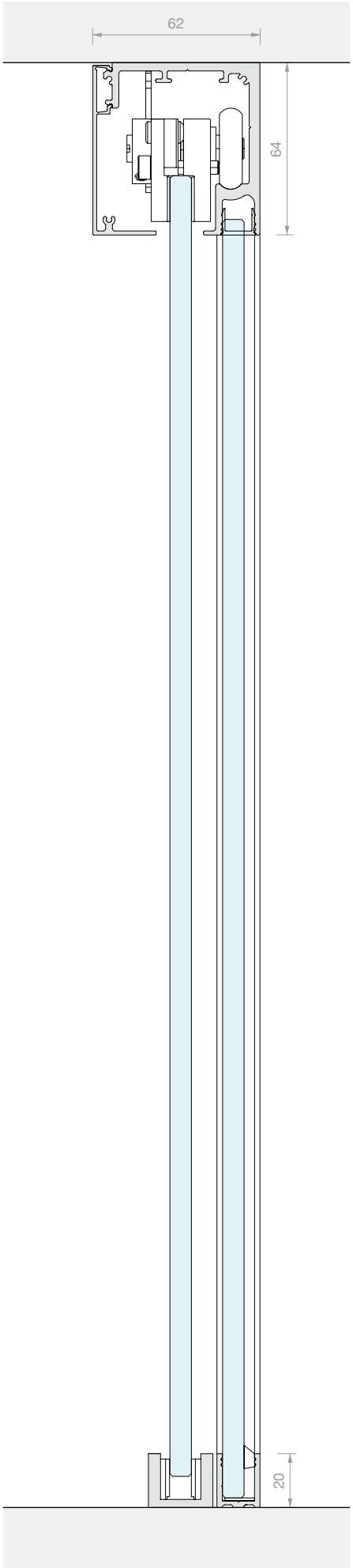





/6
Mat zwart



/88
Geborsteld aluminium met RVS-look



/97
Mat aluminium

Getest volgens UNI EN 1527

- 100 kg deuren gedurende **45.000 cycli**
- Slam-test **KLASSE 3** (maximale klasse)
- Horizontale belasting **KLASSE 3** (maximale klasse)
- Overbelastingstest van meer dan **200 kg**







LM PORTA PRO

Technische eigenschappen

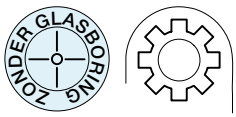

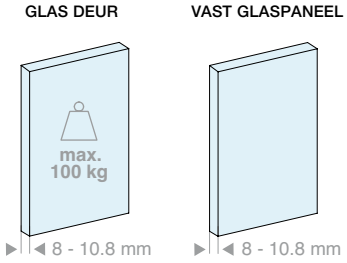

2 soorten installatie

Plafond

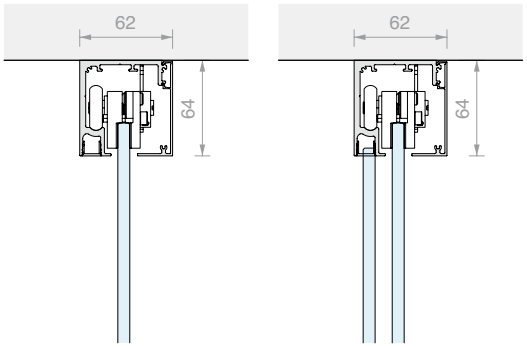

enkel | enkel + vast

Wand

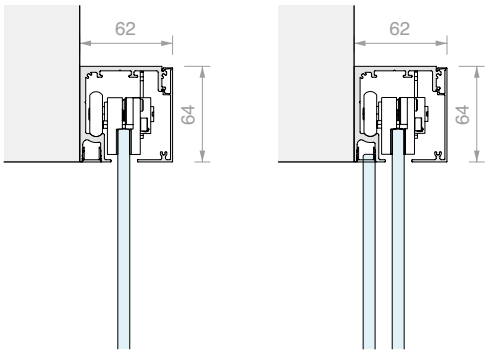

enkel | enkel + vast

afdekking h = 63mm

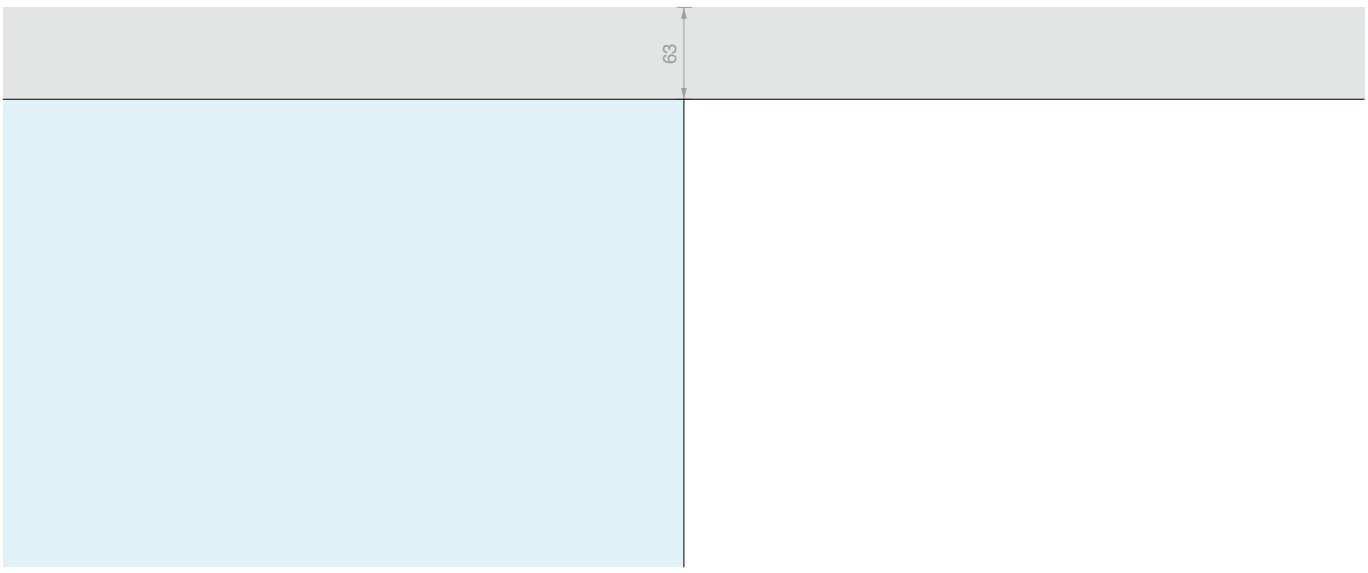

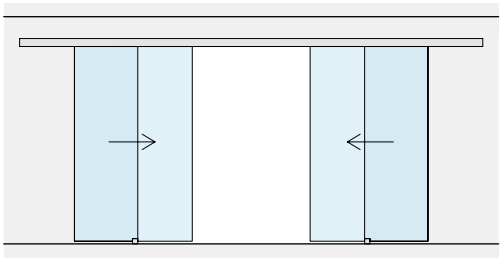

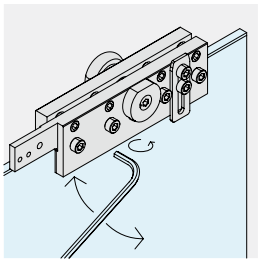

VERSTELLEN DEUR

Het is mogelijk om de hoogte van de enkele loopwagen te verstellen om de positie van de deur met ±3 mm aan te passen.

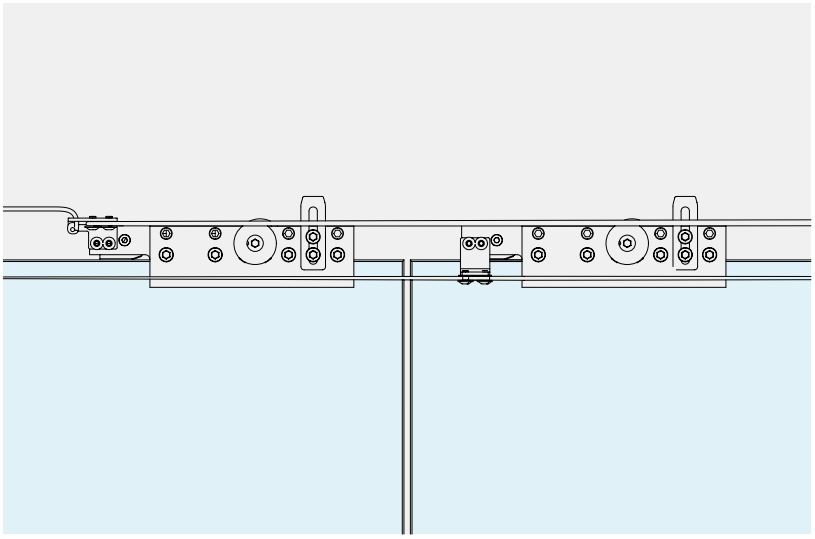

SYNCHROON

Beschikbare accessoires voor synchronisatie op één rail van 2 schuifdeuren.

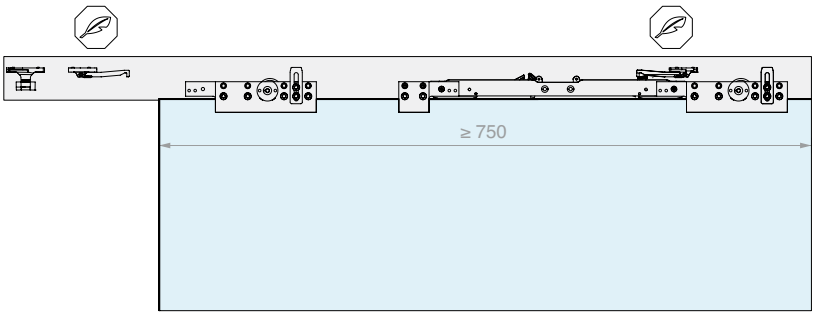

SOFT CLOSE

Met gebruik van slechts één demper kunnen de deuren gecontroleerd en zacht worden geopend en gesloten.

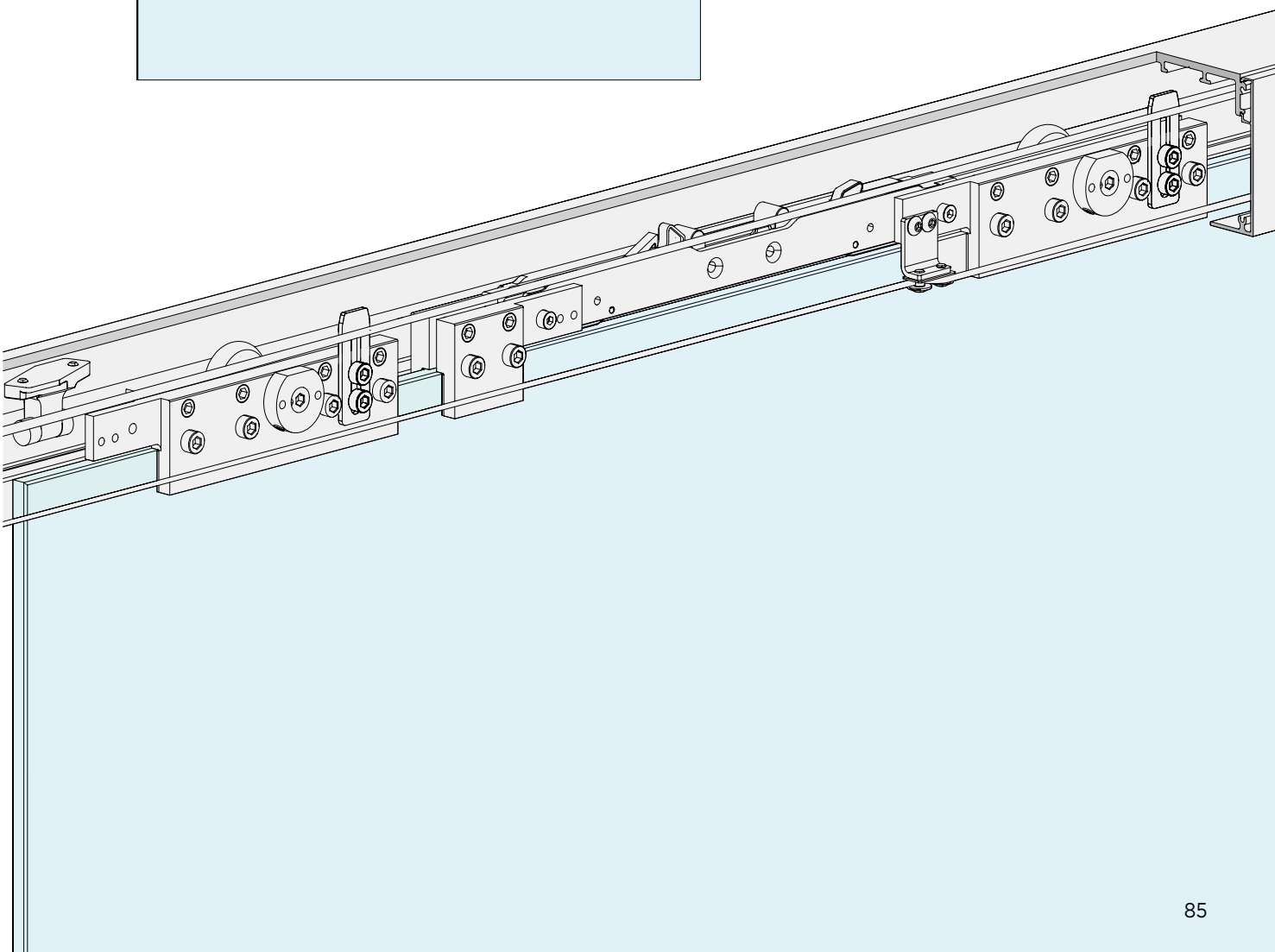



LM PORTA PRO

Kit

PLAFONDINSTALLATIE

SCHUIFDEUREN

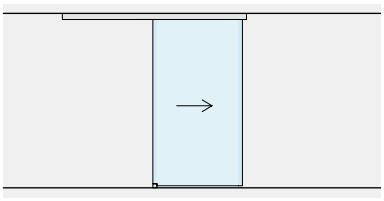

Pag. 90

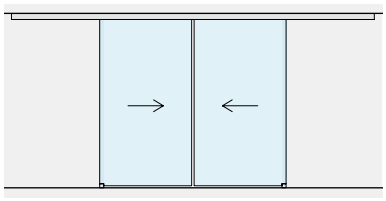

Pag. 94

SCHUIFDEUREN
MET VASTE GLASPANELEN

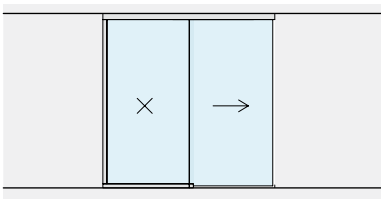

Pag. 98

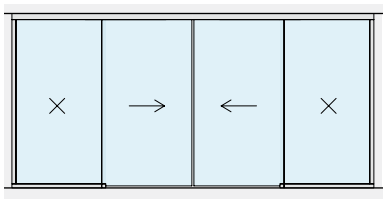

Pag. 102

WANDINSTALLATIE

SCHUIFDEUREN

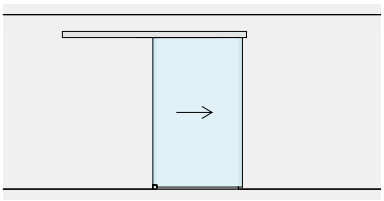

Pag. 106

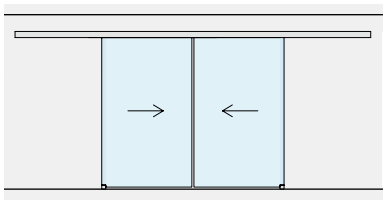

Pag. 110

SCHUIFDEUREN
MET VASTE GLASPANELEN

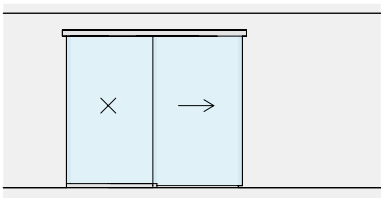

Pag. 114

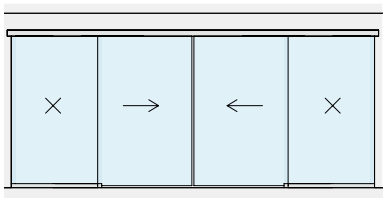

Pag. 118





TOEBEHOREN SCHUIFDEUR PLAFONDBEVESTIGING ENKELE DEUR

Materiaal: Aluminium
Afwerking: /6 /88 /97

ZONDER GLASBORING

AFMETINGEN RUIMTE

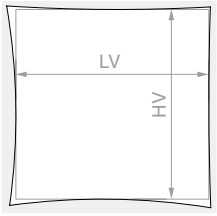

HV max: **3000** mm

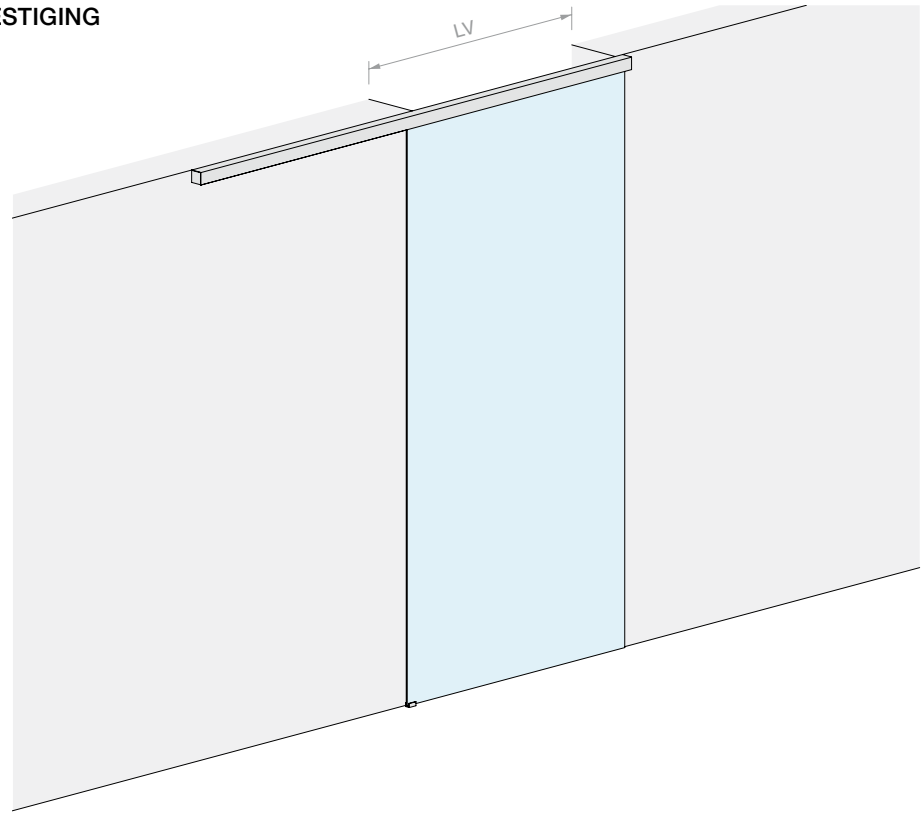

GLAS DEUR

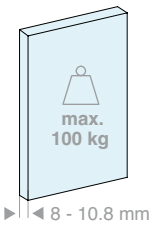

GLAS DEUR

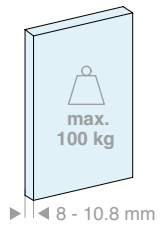

Inhoud van de kit:

Art.	Omschrijving	Aantal
LM5864S.200	Profiel met plafondbevestiging	1 st.
LM0064CP.200	Afdekprofiel	1 st.
LMC13.200	Afwerkingsprofiel	1 st.
LM63061TP33	Eindkap	2 st.
CERPOS162	Klem	2 st.
LMPS-STP55	Eindstop zonder klemming	2 st.
LMGF	Ondergeleider	1 st.
Optioneel		
LMDMP070ZKIT	Set demper van 40-70 kg met dubbele werking	1 st.
LMDMP100ZKIT	Set demper van 70-100 kg met dubbele werking	1 st.

Inhoud van de kit:

Art.	Omschrijving	Aantal
LM5864S.300	Profiel met plafondbevestiging	1 st.
LM0064CP.300	Afdekprofiel	1 st.
LMC13.300	Afwerkingsprofiel	1 st.
LM63061TP33	Eindkap	2 st.
CERPOS162	Klem	2 st.
LMPS-STP55	Eindstop zonder klemming	2 st.
LMGF	Ondergeleider	1 st.
Optioneel		
LMDMP070ZKIT	Set demper van 40-70 kg met dubbele werking	1 st.
LMDMP100ZKIT	Set demper van 70-100 kg met dubbele werking	1 st.

Art.	LV max	Aantal
LMP6511P.200	**920** mm	1 st.

Art.	LV max	Aantal
LMP6511P.300	**1420** mm	1 st.

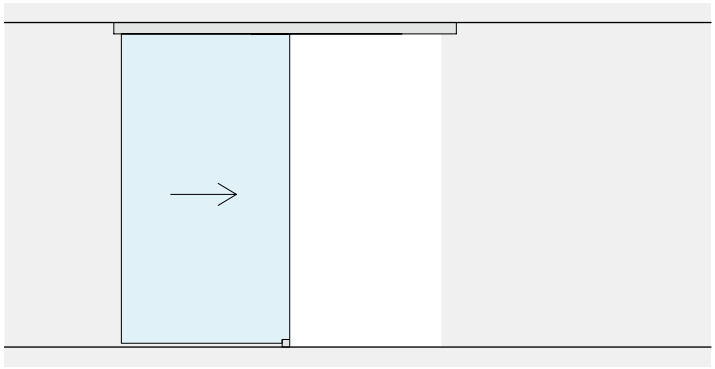

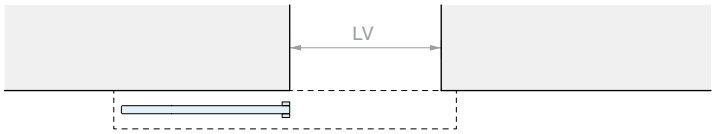
LV

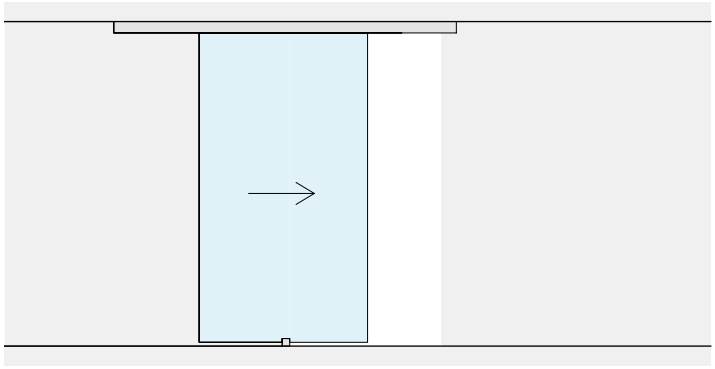

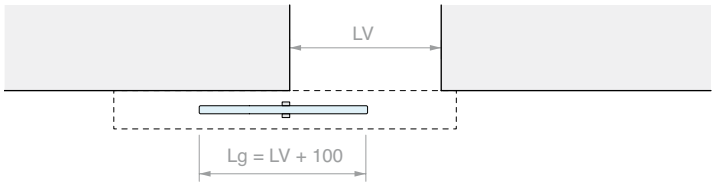
LV
Lg = LV + 100

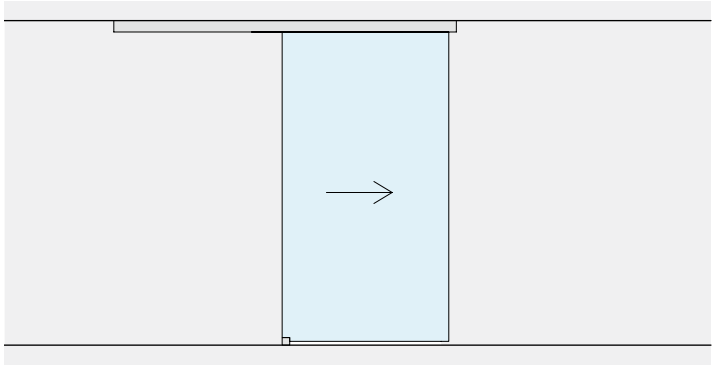

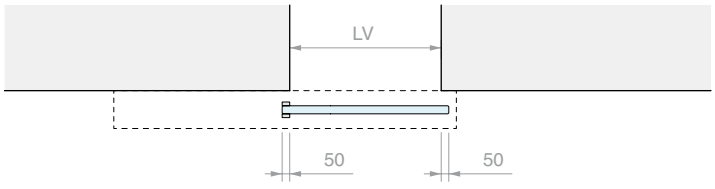
LV
50
50

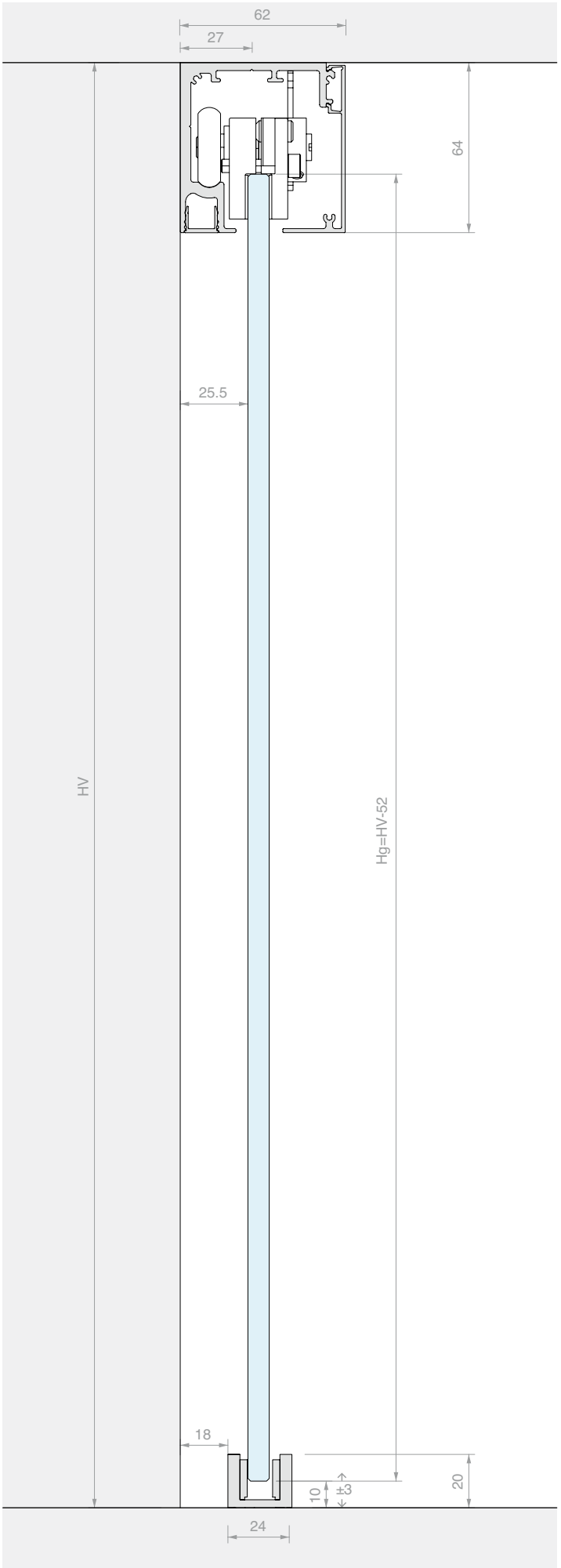
62
27
64
25.5
HV
Hg=HV-52
18
10
±3
20
24




LIGHT

TOEBEHOREN SCHUIFDEUR PLAFONDBEVESTIGING GESYNCHRONISEERDE DUBBELE DEUR

Materiaal: Aluminium
Afwerking: /6 /88 /97

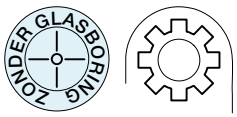

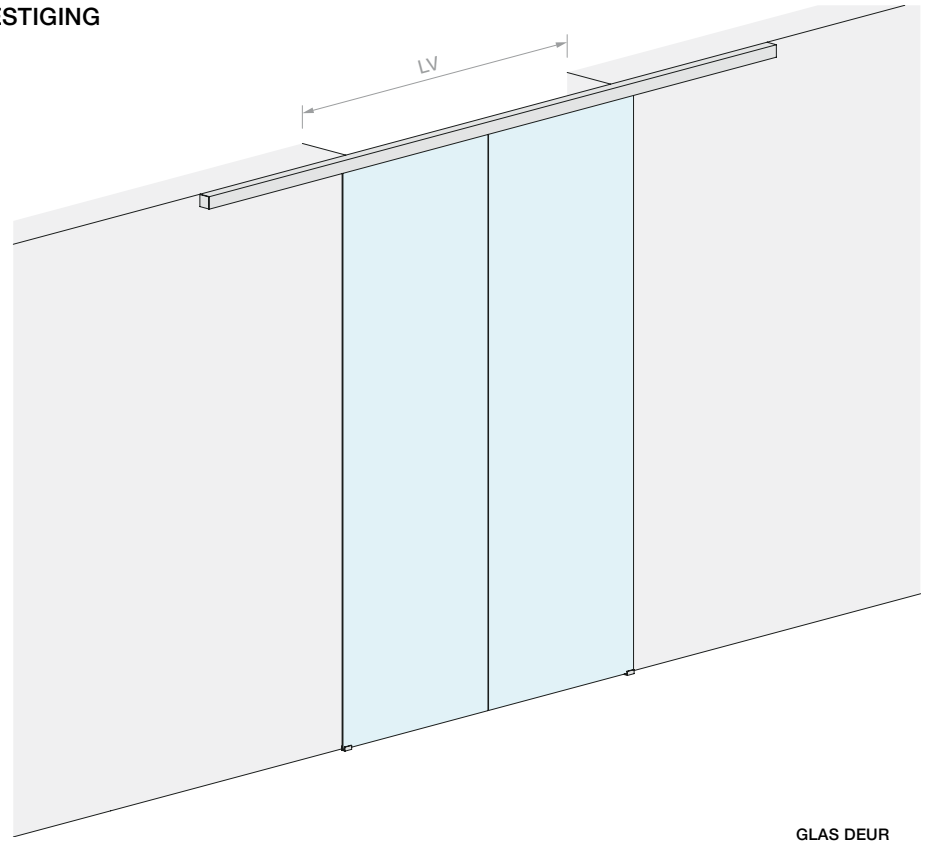

AFMETINGEN RUIMTE

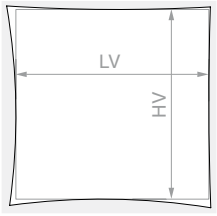

HV max: **3000** mm

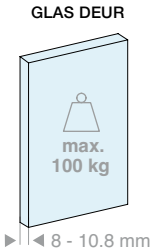

Inhoud van de kit:

Art.	Omschrijving	Aantal
LM5864S.400	Profiel met plafondbevestiging	1 st.
LM0064CP.400	Afdekprofiel	1 st.
LMC13.200	Afwerkingsprofiel	2 st.
LM63061TP33	Eindkap	2 st.
CERPOS162	Klem	4 st.
LMPS-STP55	Eindstop zonder klemming	4 st.
LMGF	Ondergeleider	2 st.
LMSIN-AC55	Synchronisatiekit	1 st.

Optioneel

LMDMP100ZKIT	Set demper van 35-50 kg met dubbele werking	1 st.

Art.	LV max	Aantal
LMP6511CP.400	**1940** mm	1 st.

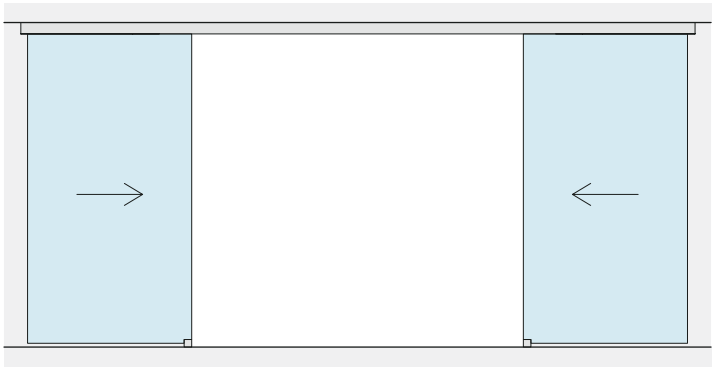


LV

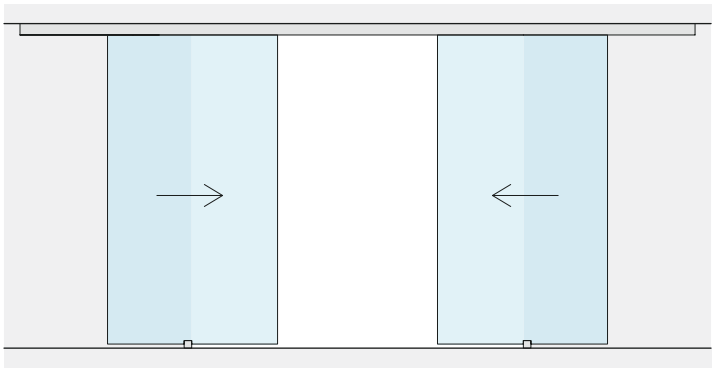

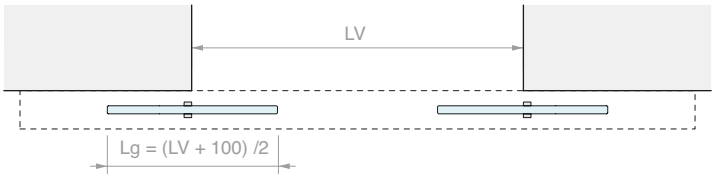
LV
Lg = (LV + 100) /2

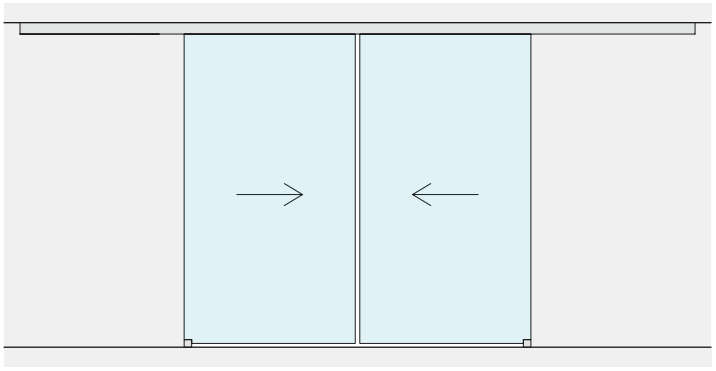

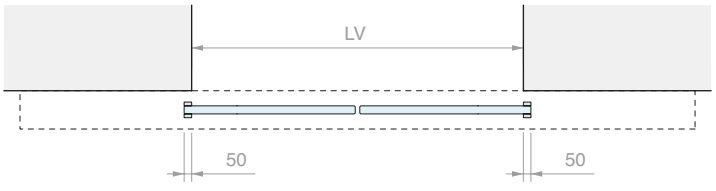
LV
50
50

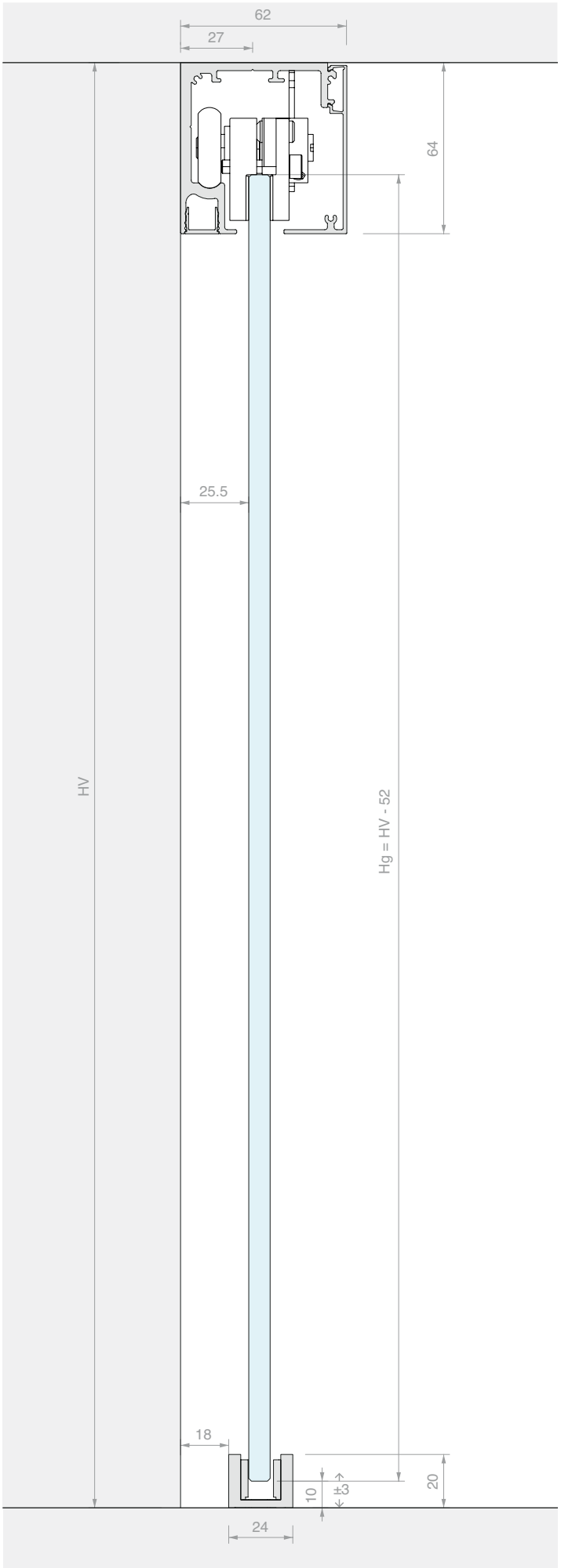
62
27
64
25.5
HV
Hg = HV - 52
18
10
±3
20
24





TOEBEHOREN SCHUIFDEUR PLAFONDBEVESTIGING ENKELE DEUR EN VAST GLASPANEEL

Materiaal: Aluminium
Afwerking: /6 /88 /97

ZONDER GLASBORING

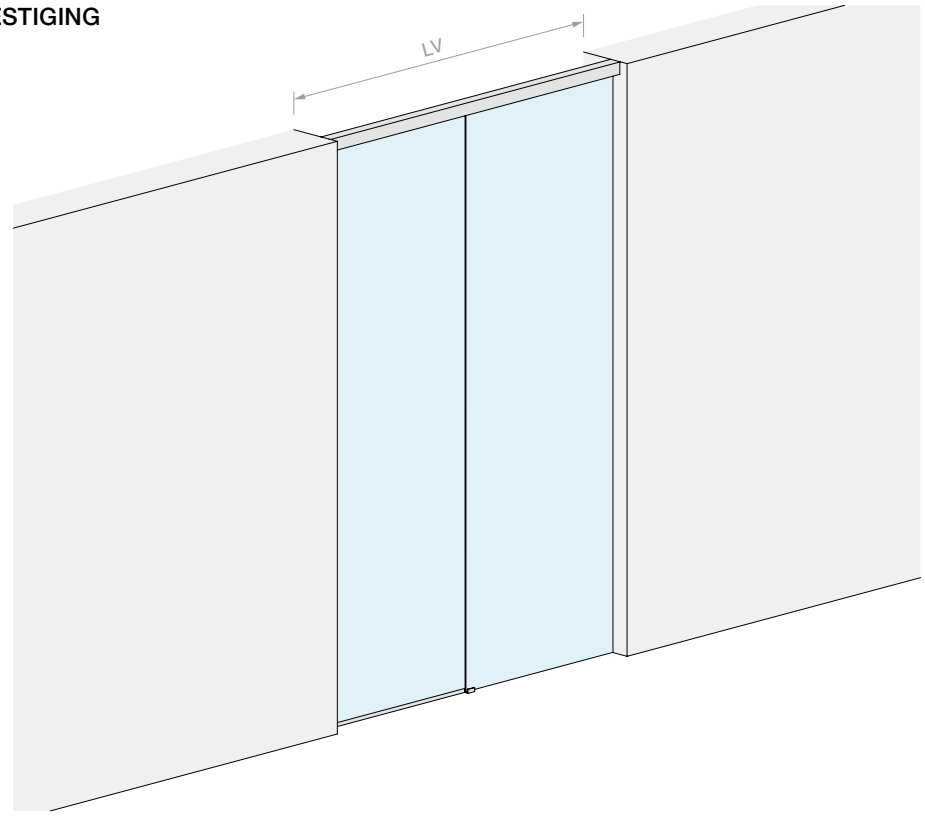

AFMETINGEN RUIMTE

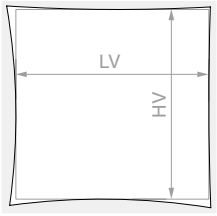

HV max: **3000** mm

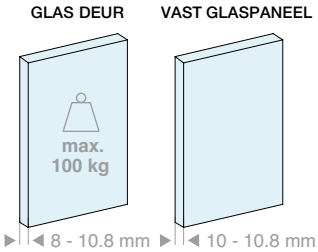

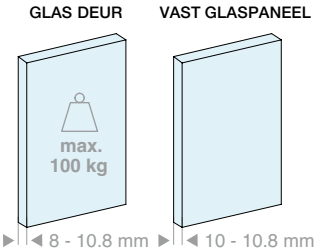

Inhoud van de kit:

Art.	Omschrijving	Aantal
LM5864S.200	Profiel met plafondbevestiging	1 st.
LM0064CP.200	Afdekprofiel	1 st.
LMC13.100	Afwerkingsprofiel	1 st.
LMU20.300	U-profiel	1 st.
LMU20.150	U-profiel	1 st.
LMU20TP	Eindkap	1 st.
CERPOS162	Klem	2 st.
LMPS-STP55	Eindstop zonder klemming	2 st.
GTUP2	Dichting voor glasklemming	5 m
LMGF	Ondergeleider	1 st.

Optioneel

LMDMP070ZKIT	Set demper van 40-70 kg met dubbele werking	1 st.
LMDMP100ZKIT	Set demper van 70-100 kg met dubbele werking	1 st.

Inhoud van de kit:

Art.	Omschrijving	Aantal
LM5864S.300	Profiel met plafondbevestiging	1 st.
LM0064CP.300	Afdekprofiel	1 st.
LMC13.200	Afwerkingsprofiel	1 st.
LMU20.300	U-profiel	2 st.
LMU20TP	Eindkap	1 st.
CERPOS162	Klem	2 st.
LMPS-STP55	Eindstop zonder klemming	2 st.
GTUP2	Dichting voor glasklemming	5 m
LMGF	Ondergeleider	1 st.

Optioneel

LMDMP070ZKIT	Set demper van 40-70 kg met dubbele werking	1 st.
LMDMP100ZKIT	Set demper van 70-100 kg met dubbele werking	1 st.

Art.	LV max	Aantal
LMP6511FP.200	**2000** mm	1 st.

Art.	LV max	Aantal
LMP6511FP.300	**3000** mm	1 st.

>>> VERWIJZING PRIJSLIJST V3 - P. 9 >>>

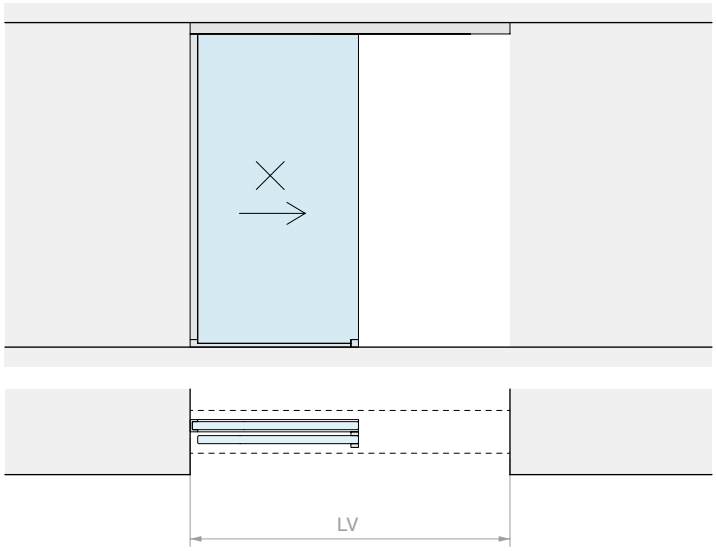
LV

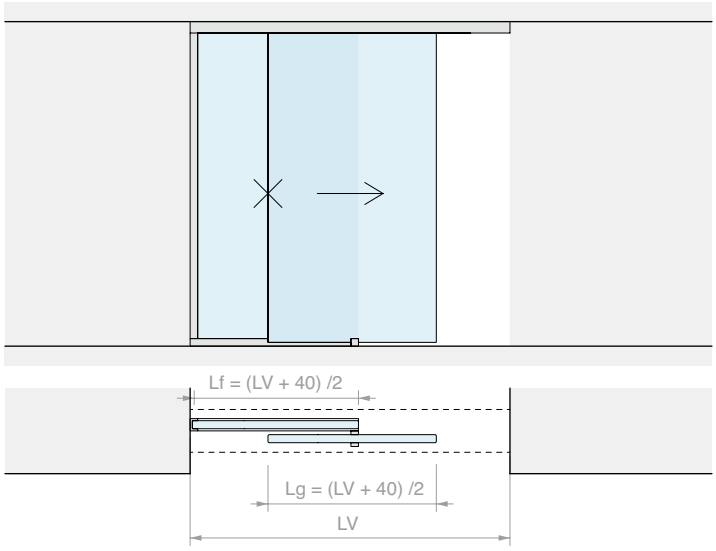
Lf = (LV + 40) /2
Lg = (LV + 40) /2
LV

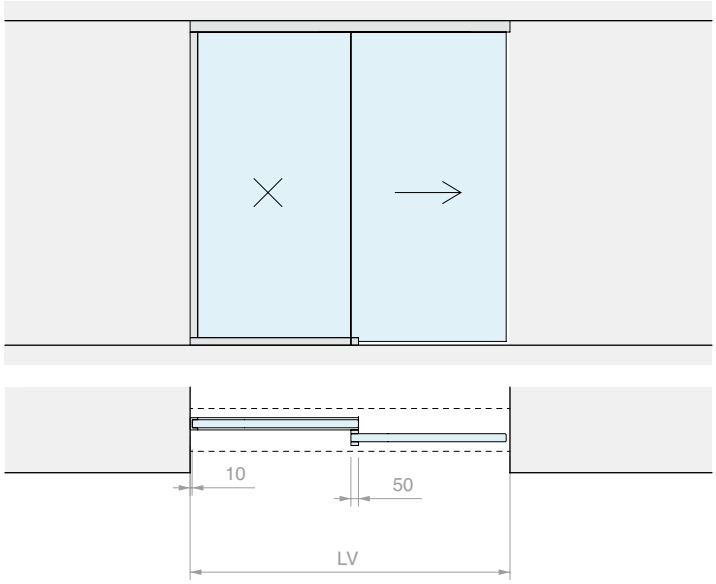
10
50
LV

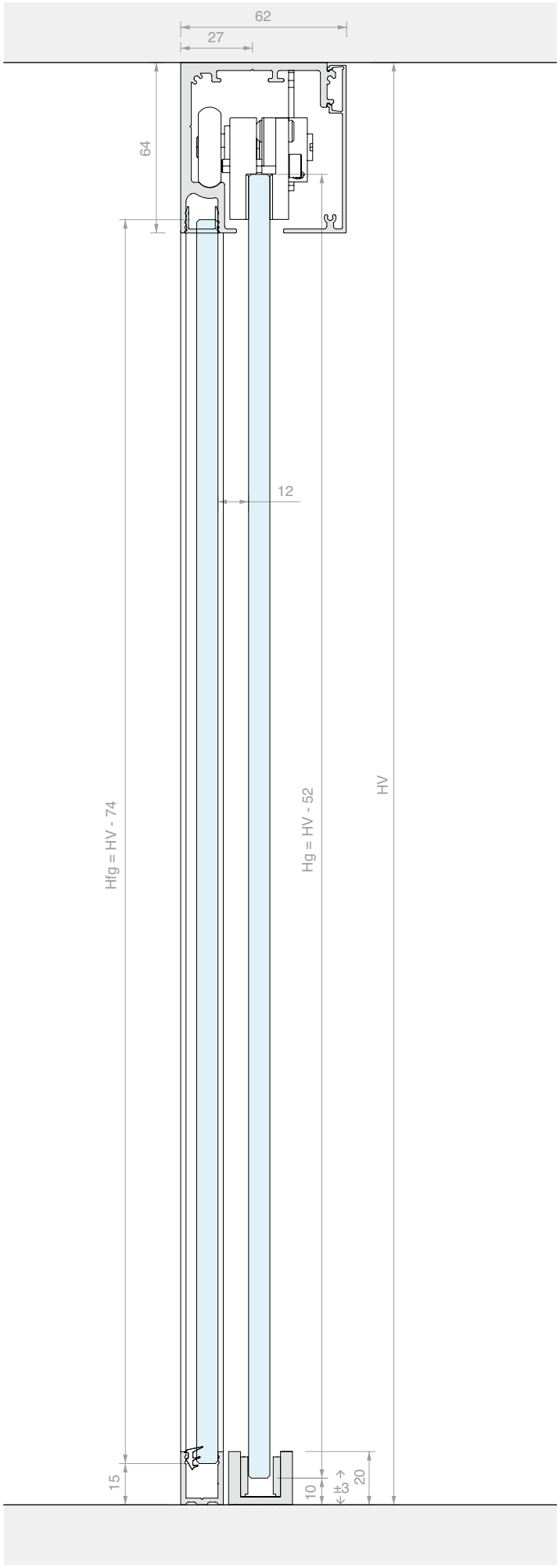
62
27
64
12
Hfg = HV - 74
Hg = HV - 52
HV
15
10
20





TOEBEHOREN SCHUIFDEUR PLAFONDBEVESTIGING
DUBBELE GESYNCHRONISEERDE DEUR EN DUBBEL VAST GLASPANEEL

Materiaal: Aluminium
Afwerking: /6 /88 /97

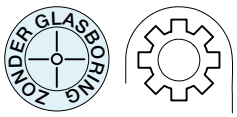

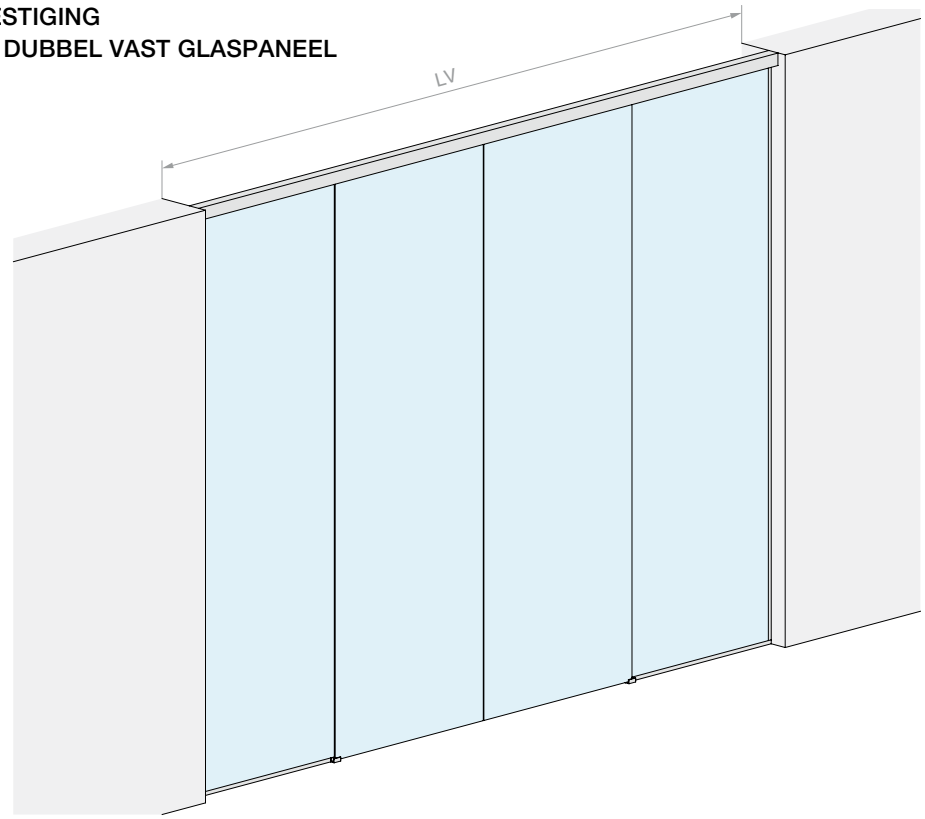

AFMETINGEN RUIMTE

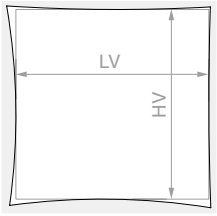

HV max: **3000** mm

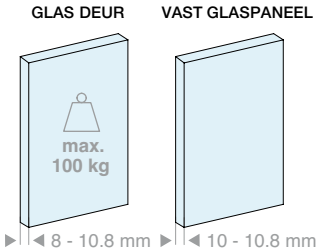

Inhoud van de kit:

Art.	Omschrijving	Aantal
LM5864S.400	Profiel met plafondbevestiging	1 st.
LM0064CP.400	Afdekprofiel	1 st.
LMC13.200	Afwerkingsprofiel	1 st.
LMU20.300	U-profiel	2 st.
LMU20.150	U-profiel	2 st.
LMU20TP	Eindkap	2 st.
CERPOS162	Klem	4 st.
LMPS-STP55	Eindstop zonder klemming	4 st.
GTUP2	Dichting voor glasklemming	10 m
LMGF	Ondergeleider	2 st.
LMSIN-AC55	Synchronisatiekit	1 st.

Optioneel

LMDMP100ZKIT	Set demper van 35-50 kg met dubbele werking	1 st.

Art.	LV max	Aantal
LMP6511CFP.400	**4000** mm	1 st.

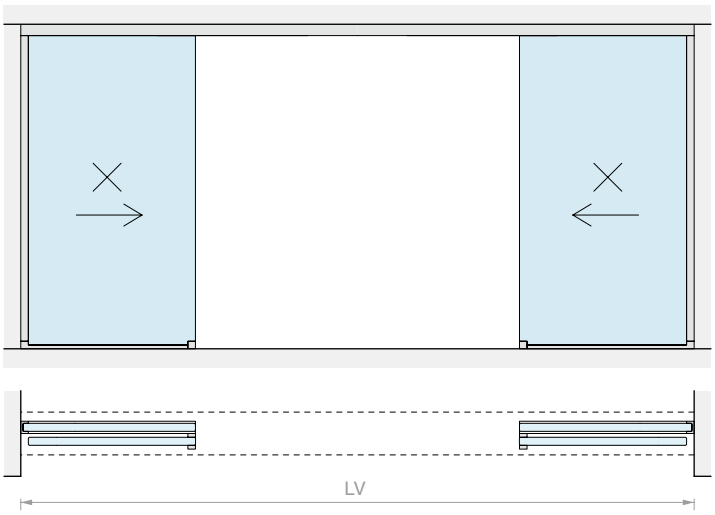
LV

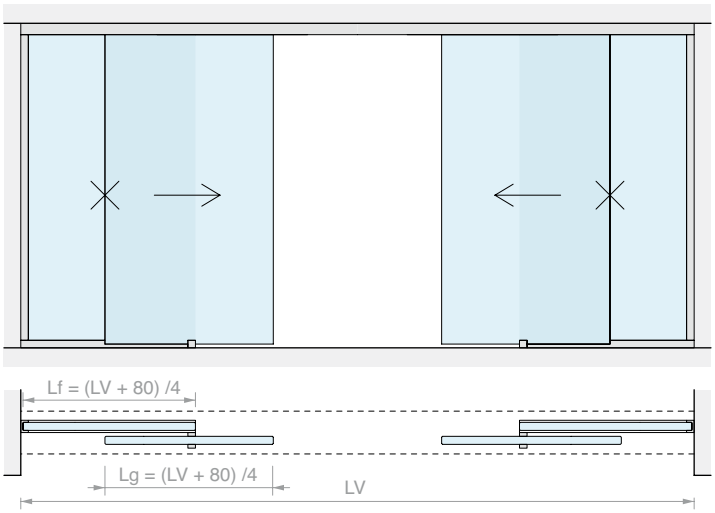
Lf = (LV + 80) /4
Lg = (LV + 80) /4
LV

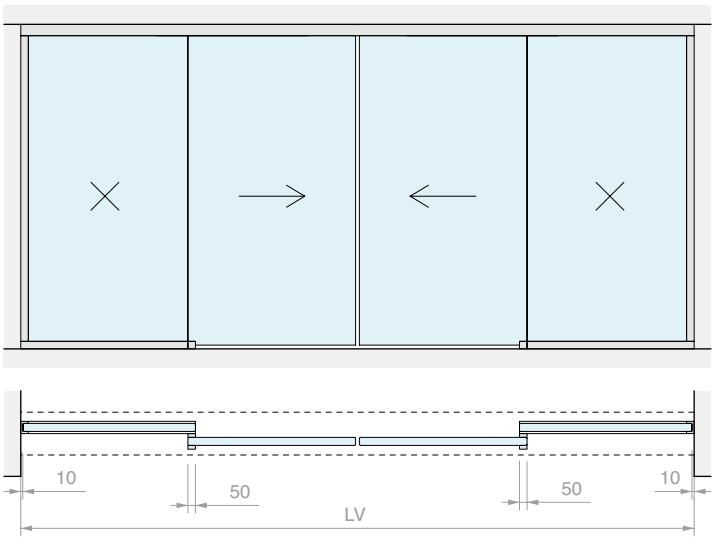
10
50
50
10
LV

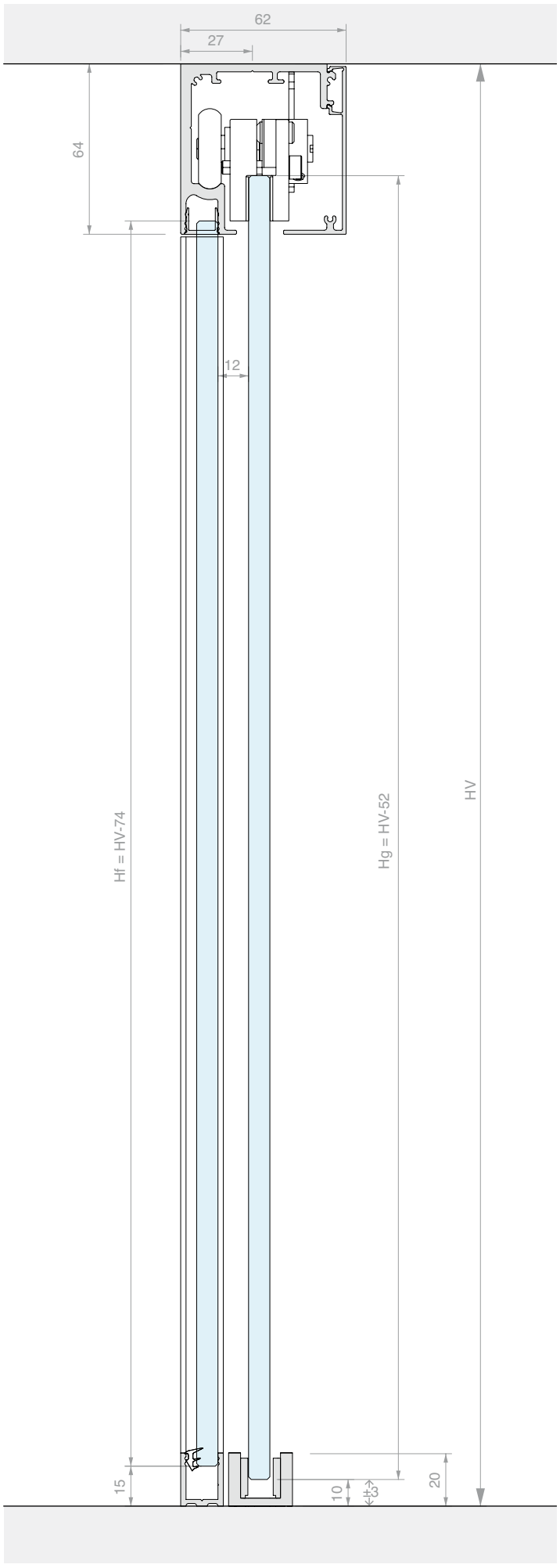
62
27
64
12
Hf = HV-74
Hg = HV-52
HV
15
10
±3
20





TOEBEHOREN SCHUIFDEUR WANDBEVESTIGING ENKELE DEUR

Materiaal: Aluminium
Afwerking: /6 /88 /97



AFMETINGEN RUIMTE

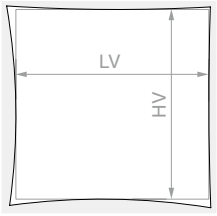

HV max: **3000** mm

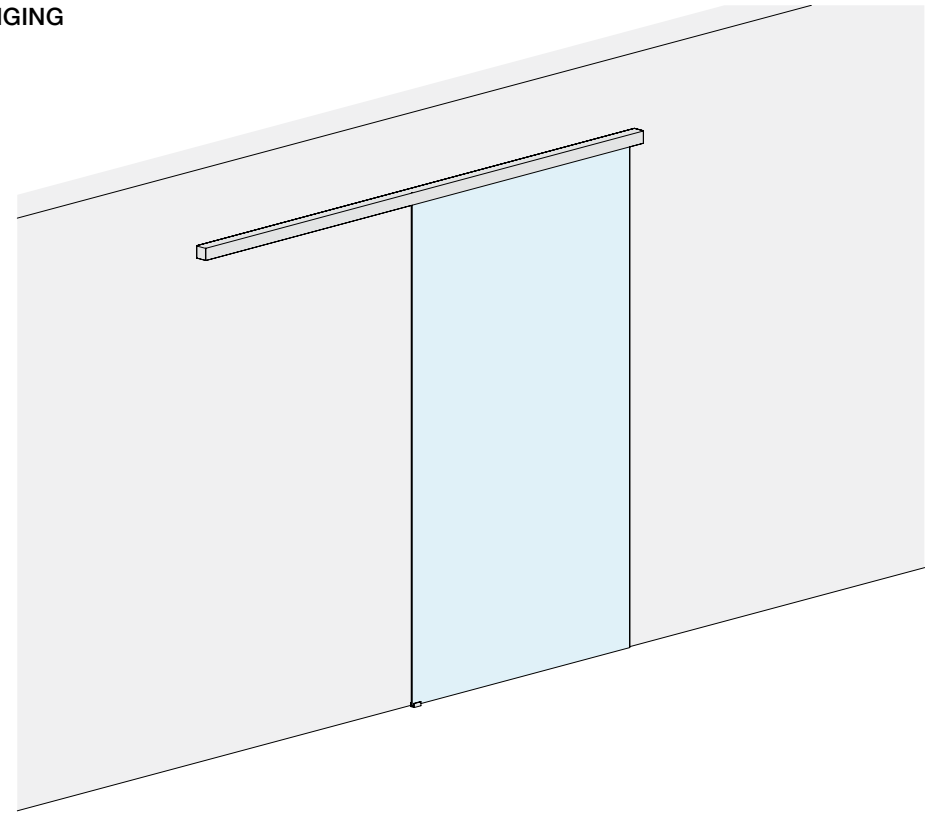

GLAS DEUR

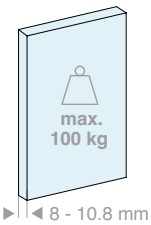

GLAS DEUR

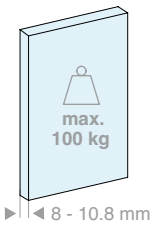

Inhoud van de kit:

Art.	Omschrijving	Aantal
LM5864P.200	Profiel met wandbevestiging	1 st.
LM0064CP.200	Afdekprofiel	1 st.
LMC13.200	Afwerkingsprofiel	1 st.
LM63061TP33	Eindkap	2 st.
CERPOS162	Klem	2 st.
LMPS-STP55	Eindstop zonder klemming	2 st.
LMGF	Ondergeleider	1 st.
Optioneel		
LMDMP070ZKIT	Set demper van 40-70 kg met dubbele werking	1 st.
LMDMP100ZKIT	Set demper van 70-100 kg met dubbele werking	1 st.

Art.	LV max	Aantal
LMP6521P.200	**920** mm	1 st.

Inhoud van de kit:

Art.	Omschrijving	Aantal
LM5864P.300	Profiel met wandbevestiging	1 st.
LM0064CP.300	Afdekprofiel	1 st.
LMC13.300	Afwerkingsprofiel	1 st.
LM63061TP33	Eindkap	2 st.
CERPOS162	Klem	2 st.
LMPS-STP55	Eindstop zonder klemming	2 st.
LMGF	Ondergeleider	1 st.
Optioneel		
LMDMP070ZKIT	Set demper van 40-70 kg met dubbele werking	1 st.
LMDMP100ZKIT	Set demper van 70-100 kg met dubbele werking	1 st.

Art.	LV max	Aantal
LMP6521P.300	**1420** mm	1 st.

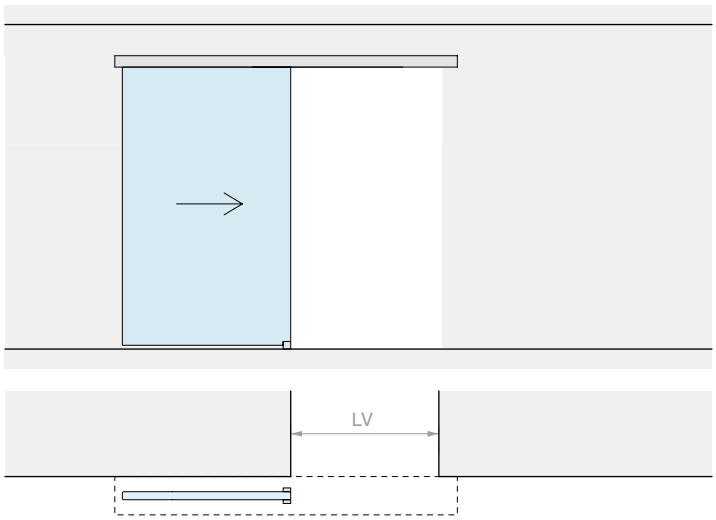
LV

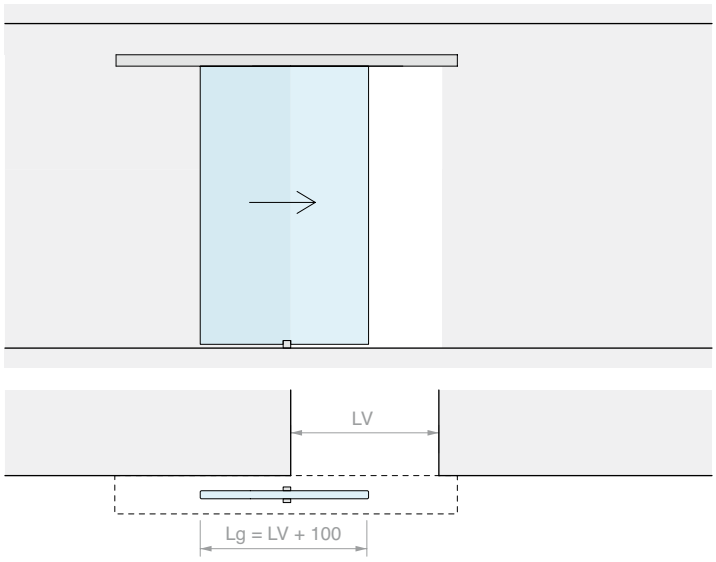
LV
Lg = LV + 100

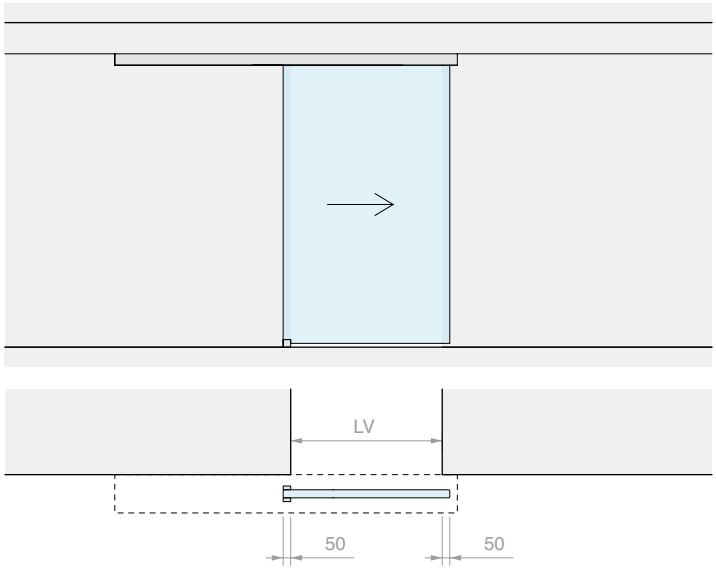
LV
50
50

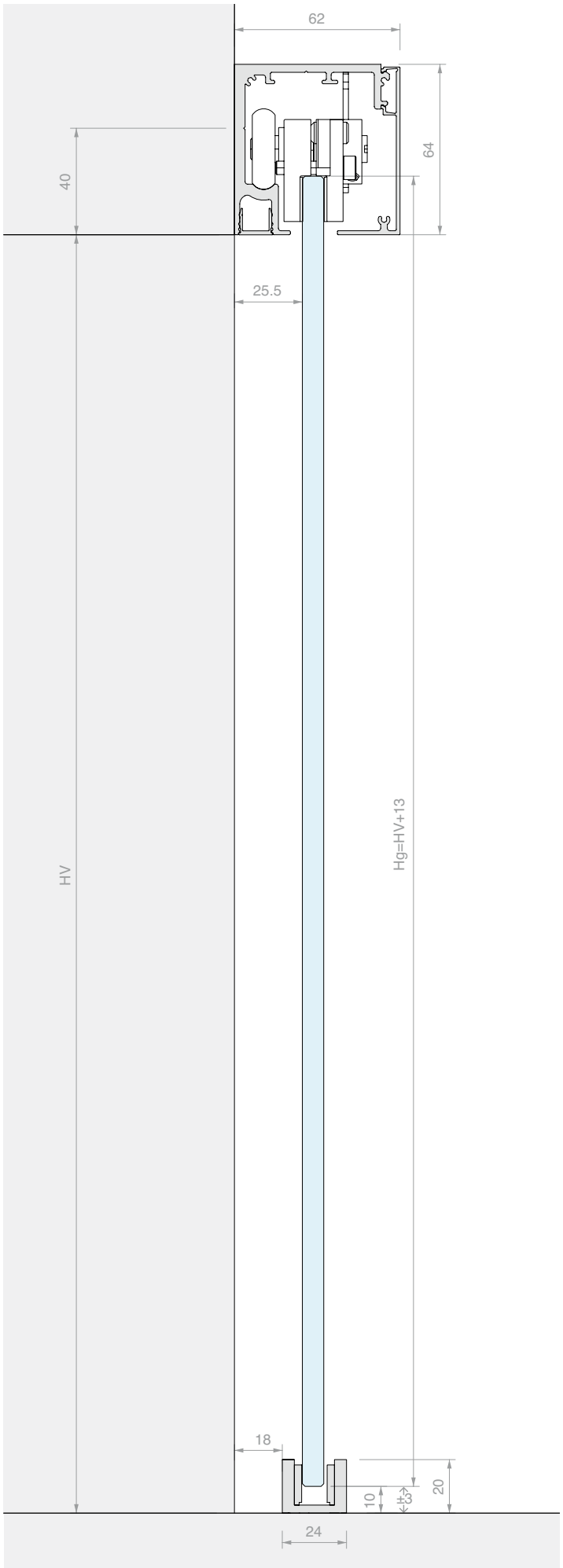
62
64
40
25.5
HV
Hg=HV+13
18
10
3
20
24




WHITE

TOEBEHOREN SCHUIFDEUR WANDBEVESTIGING GESYNCHRONISEERDE DUBBELE DEUR

Materiaal: Aluminium
Afwerking: /6 /88 /97

ZONDER GLASBORING

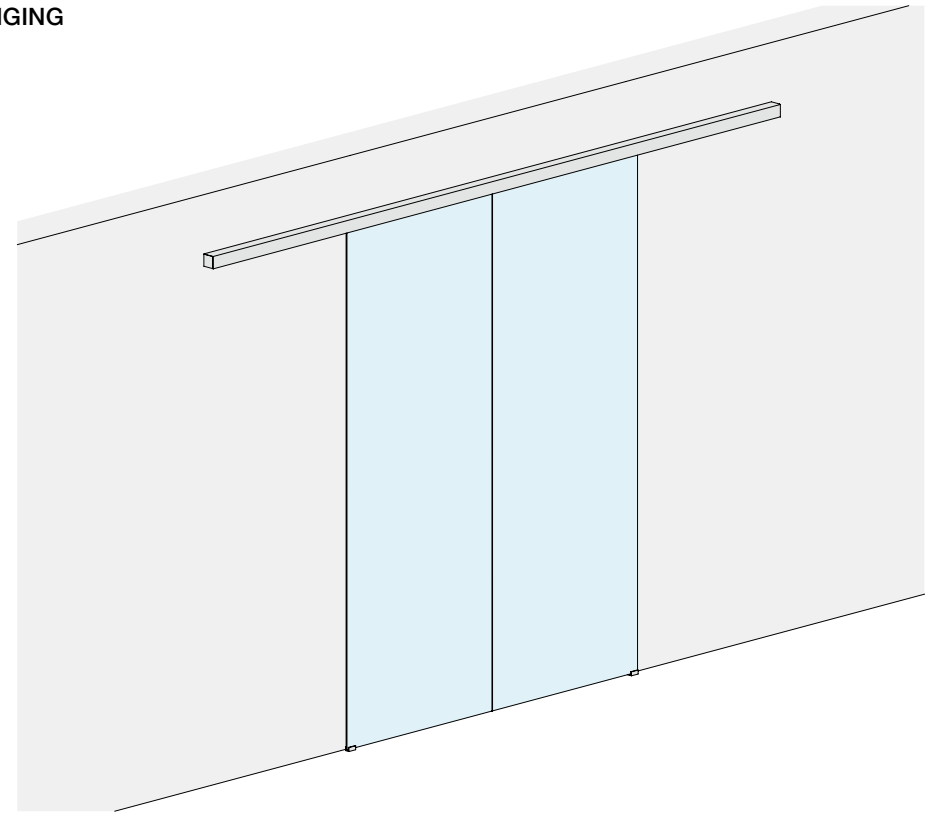

AFMETINGEN RUIMTE

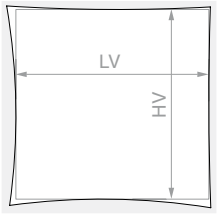

HV max: **3000** mm

GLAS DEUR

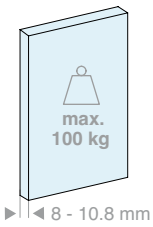

Inhoud van de kit:

Art.	Omschrijving	Aantal
LM5864P.400	Profiel met wandbevestiging	1 st.
LM0064CP.400	Afdekprofiel	1 st.
LMC13.200	Afwerkingsprofiel	2 st.
LM63061TP33	Eindkap	2 st.
CERPOS162	Klem	4 st.
LMPS-STP55	Eindstop zonder klemming	4 st.
LMGF	Ondergeleider	2 st.
LMSIN-AC55	Synchronisatiekit	1 st.

Optioneel

LMDMP100ZKIT	Set demper van 35-50 kg met dubbele werking	1 st.

Art.	LV max	Aantal
LMP6521CP.400	**1940** mm	1 st.

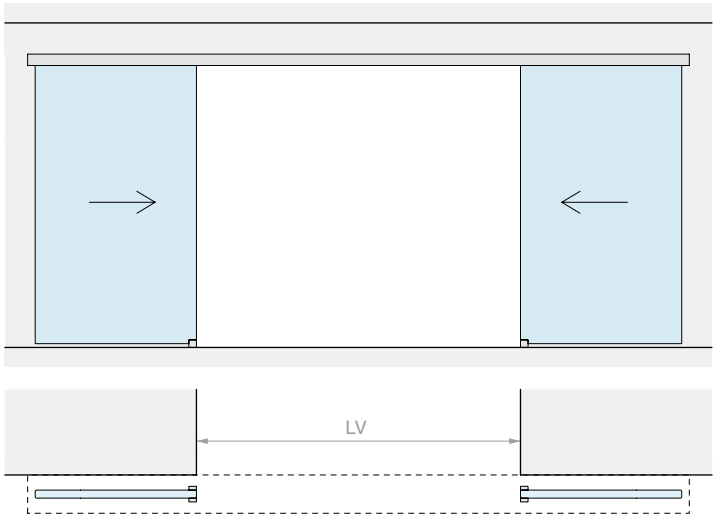
LV

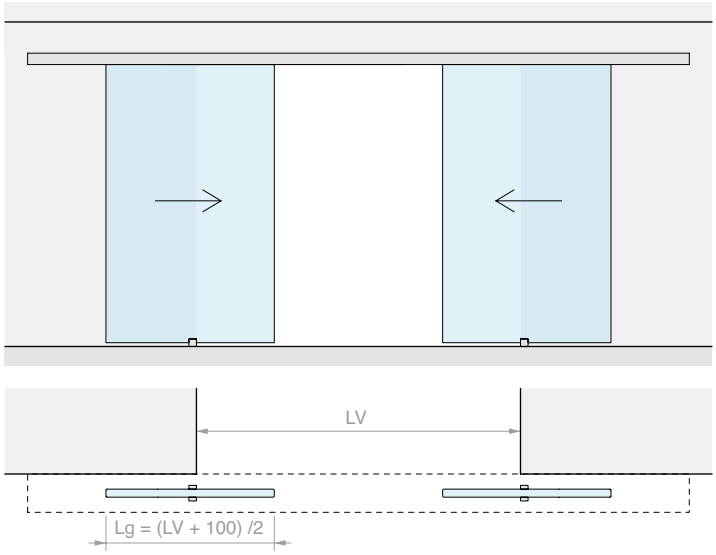
LV
Lg = (LV + 100) /2

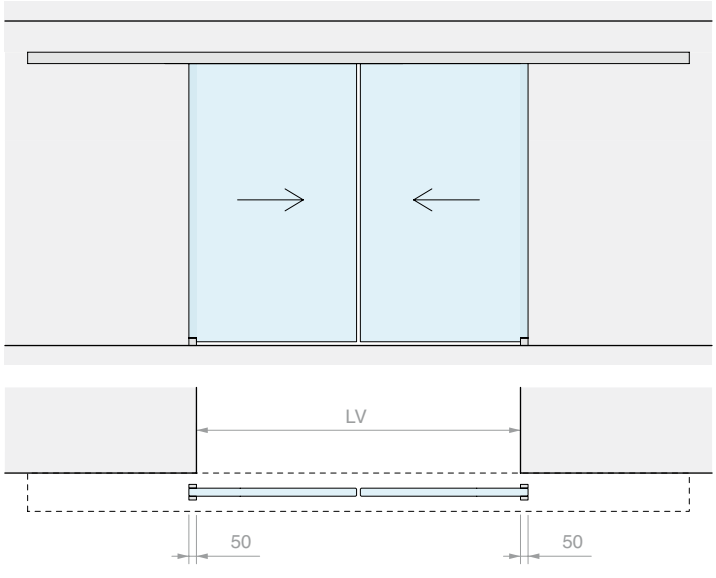
LV
50
50

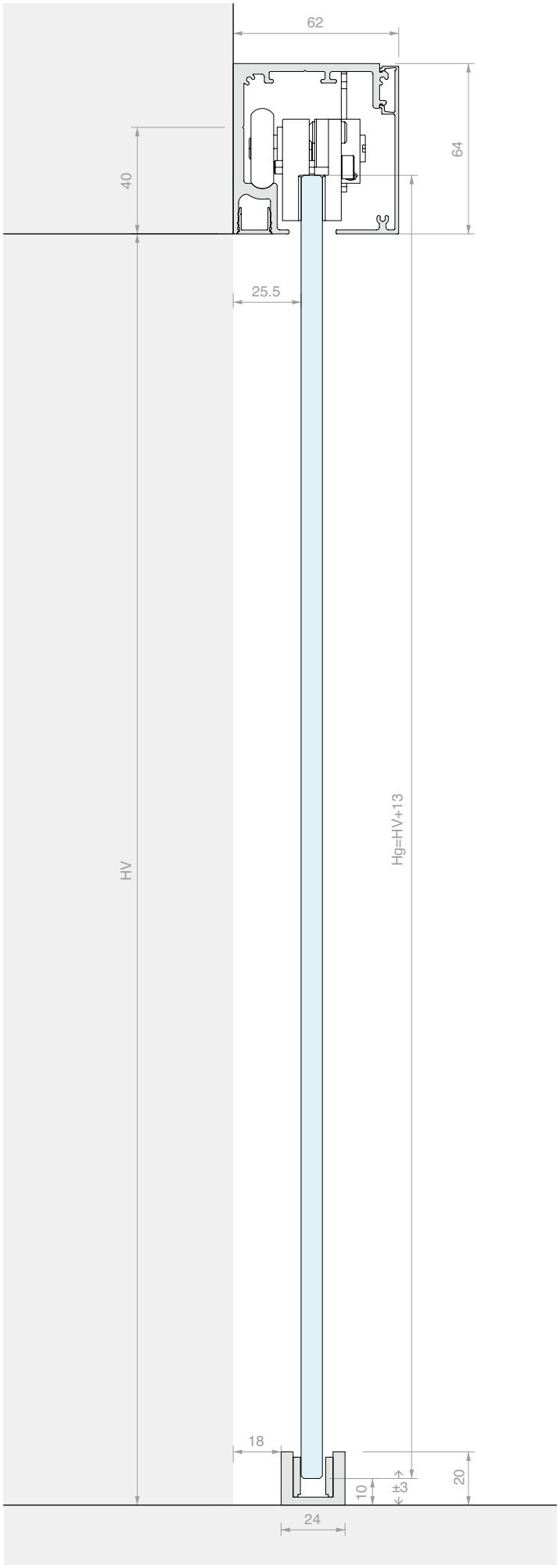
62
64
40
25.5
HV
Hg=HV+13
18
10
±3
20
24




WHITE

TOEBEHOREN SCHUIFDEUR WANDBEVESTIGING ENKELE DEUR EN VAST GLASPANEEL

Materiaal: Aluminium
Afwerking: /6 /88 /97

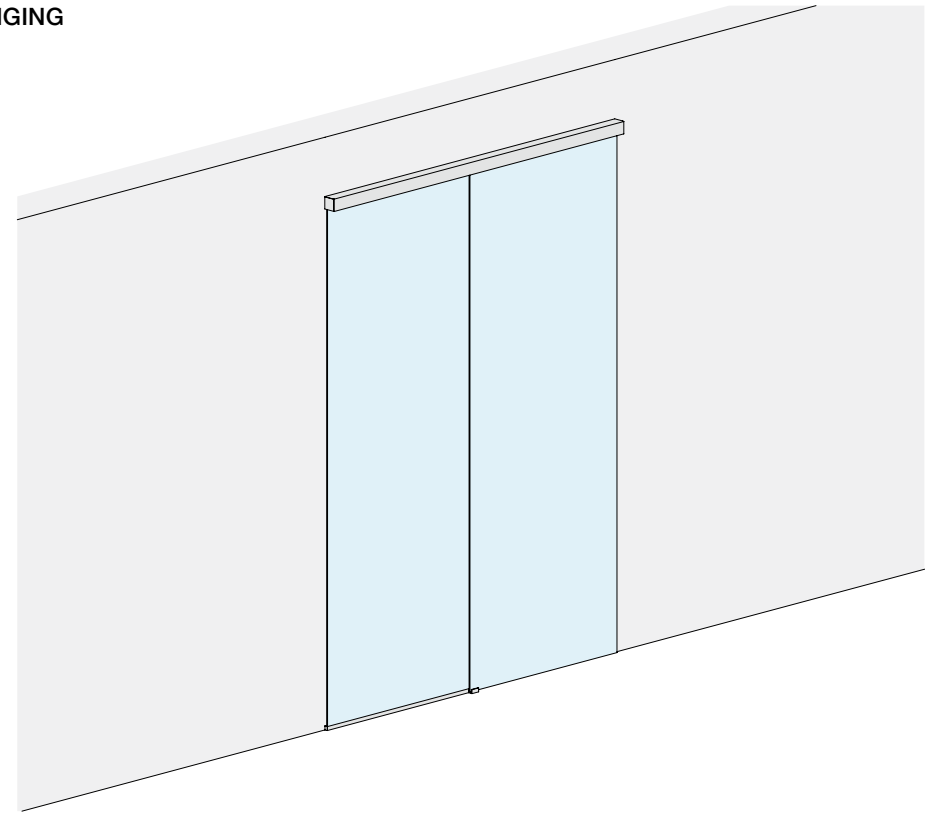

ZONDER GLASBORING

AFMETINGEN RUIMTE

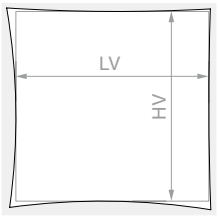

HV max: **3000** mm

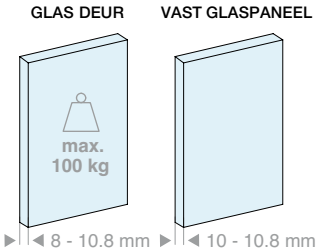

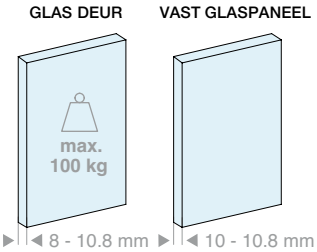

Inhoud van de kit:

Art.	Omschrijving	Aantal
LM5864P.200	Profiel met wandbevestiging	1 st.
LM0064CP.200	Afdekprofiel	1 st.
LMC13.100	Afwerkingsprofiel	1 st.
LMU20.150	U-profiel	1 st.
LM63061TP33	Eindkap	2 st.
LMU20TP	Eindkap	2 st.
CERPOS162	Klem	2 st.
LMPS-STP55	Eindstop zonder klemming	2 st.
GTUP2	Dichting voor glasklemming	5 m
LMGF	Ondergeleider	1 st.

Optioneel

LMDMP070ZKIT	Set demper van 40-70 kg met dubbele werking	1 st.
LMDMP100ZKIT	Set demper van 70-100 kg met dubbele werking	1 st.

Inhoud van de kit:

Art.	Omschrijving	Aantal
LM5864P.300	Profiel met wandbevestiging	1 st.
LM0064CP.300	Afdekprofiel	1 st.
LMC13.200	Afwerkingsprofiel	1 st.
LMU20.300	U-profiel	1 st.
LM63061TP33	Eindkap	2 st.
LMU20TP	Eindkap	2 st.
CERPOS162	Klem	2 st.
LMPS-STP55	Eindstop zonder klemming	2 st.
GTUP2	Dichting voor glasklemming	5 m
LMGF	Ondergeleider	1 st.

Optioneel

LMDMP070ZKIT	Set demper van 40-70 kg met dubbele werking	1 st.
LMDMP100ZKIT	Set demper van 70-100 kg met dubbele werking	1 st.

Art.	LV max	Aantal
LMP6521FP.200	**1880** mm	1 st.

Art.	LV max	Aantal
LMP6521FP.300	**2880** mm	1 st.

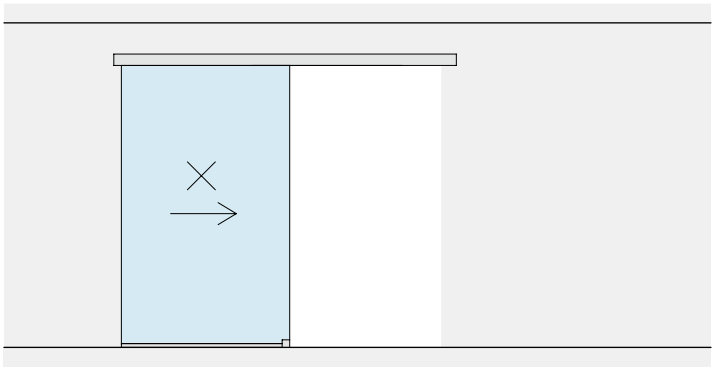


LV

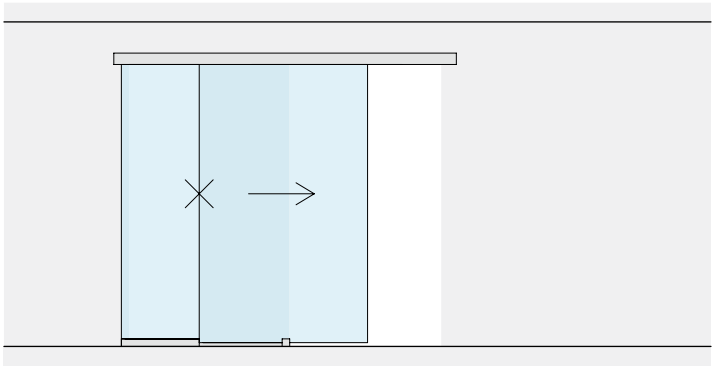

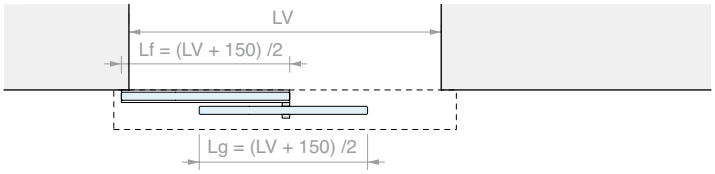
LV
Lf = (LV + 150) /2
Lg = (LV + 150) /2

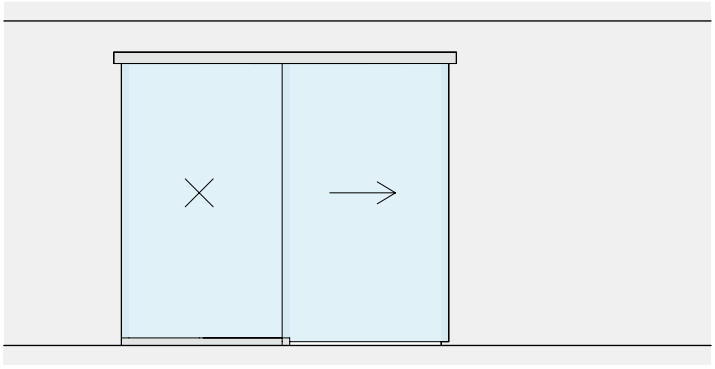

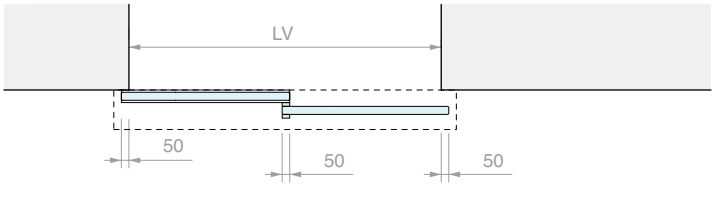
LV
50
50
50

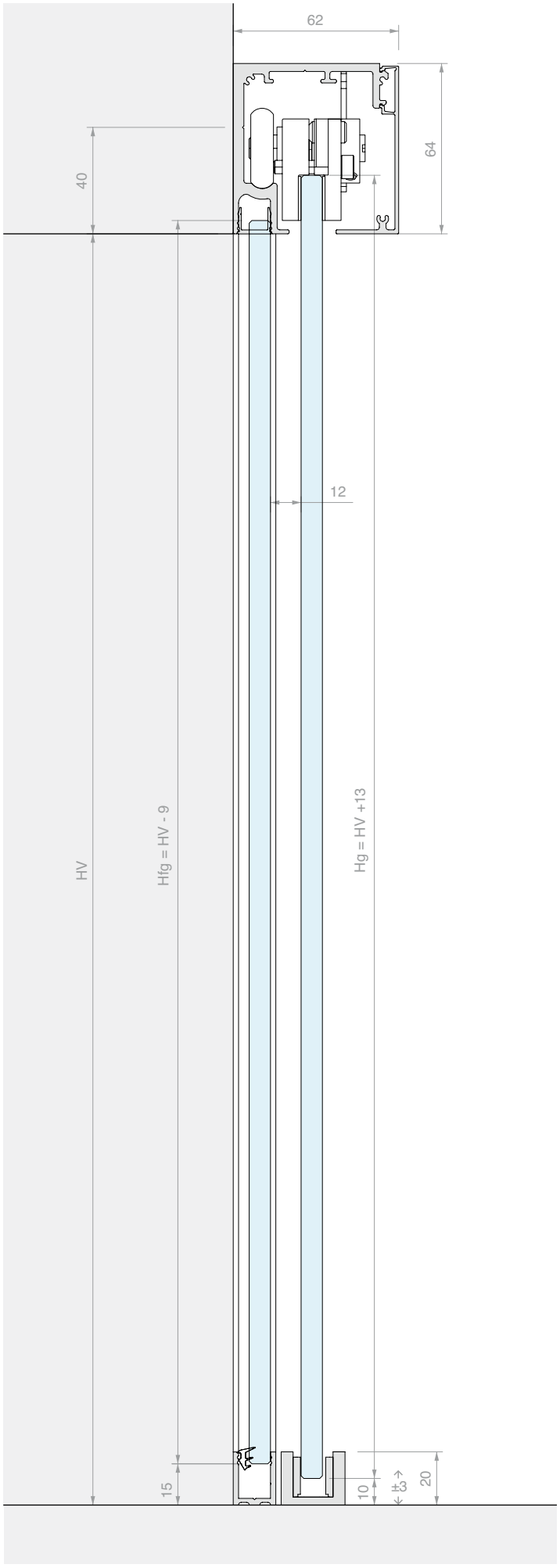
62
64
40
12
HV
Hfg = HV - 9
Hg = HV +13
15
10
±3
20





TOEBEHOREN SCHUIFDEUR WANDBEVESTIGING
DUBBELE GESYNCHRONISEERDE DEUR EN DUBBEL VAST GLASPANEEL

Materiaal: Aluminium
Afwerking: /6 /88 /97

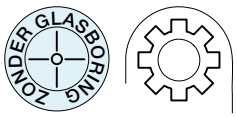

AFMETINGEN RUIMTE

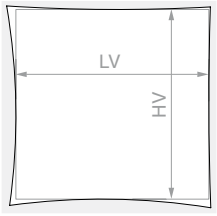

HV max: **3000** mm

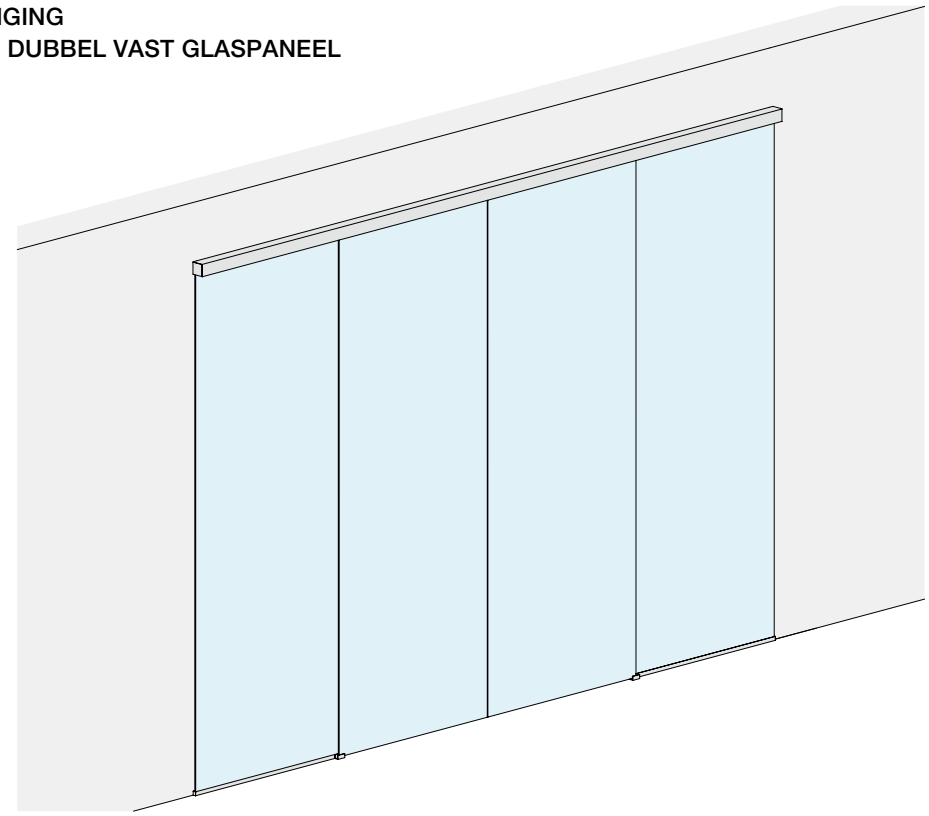

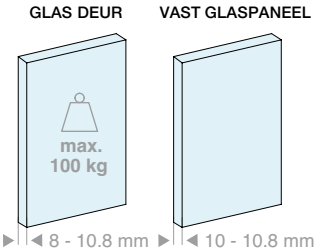

Inhoud van de kit:

Art.	Omschrijving	Aantal
LM5864P.400	Profiel met wandbevestiging	1 st.
LM0064CP.400	Afdekprofiel	1 st.
LMC13.200	Afwerkingsprofiel	1 st.
LMU20.300	U-profiel	1 st.
LM63061TP33	Eindkap	2 st.
LMU20TP	Eindkap	4 st.
CERPOS162	Klem	4 st.
LMPS-STP55	Eindstop zonder klemming	4 st.
GTUP2	Dichting voor glasklemming	10 m
LMGF	Ondergeleider	2 st.
LMSIN-AC55	Synchronisatiekit	1 st.

Optioneel

LMDMP100ZKIT	Set demper van 35-50 kg met dubbele werking	1 st.

Art.	LV max	Aantal
LMP6521CFP.400	**3880** mm	1 st.

>>> VERWIJZING PRIJSLIJST V3 - P. 9 >>>

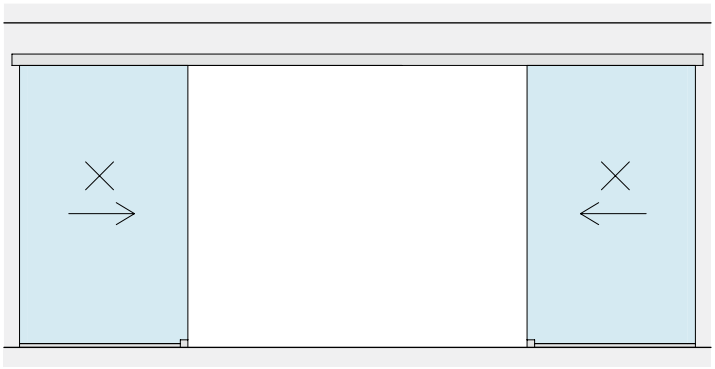


LV

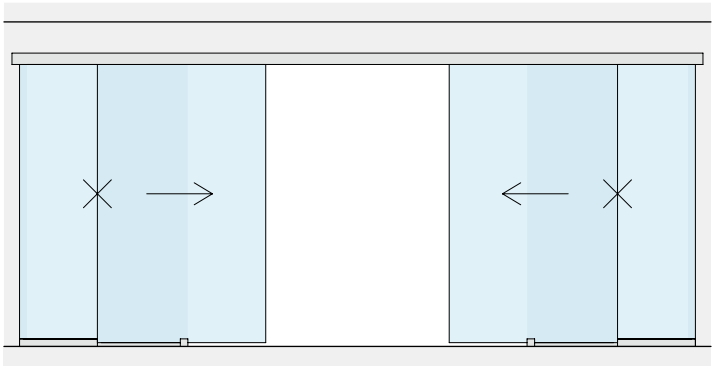

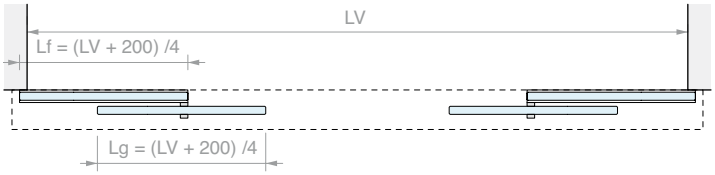
LV
Lf = (LV + 200) /4
Lg = (LV + 200) /4

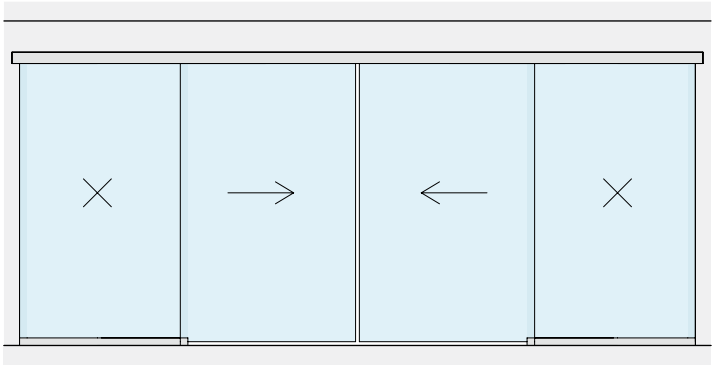

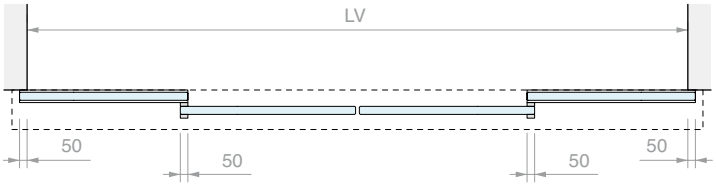
LV
50
50
50
50

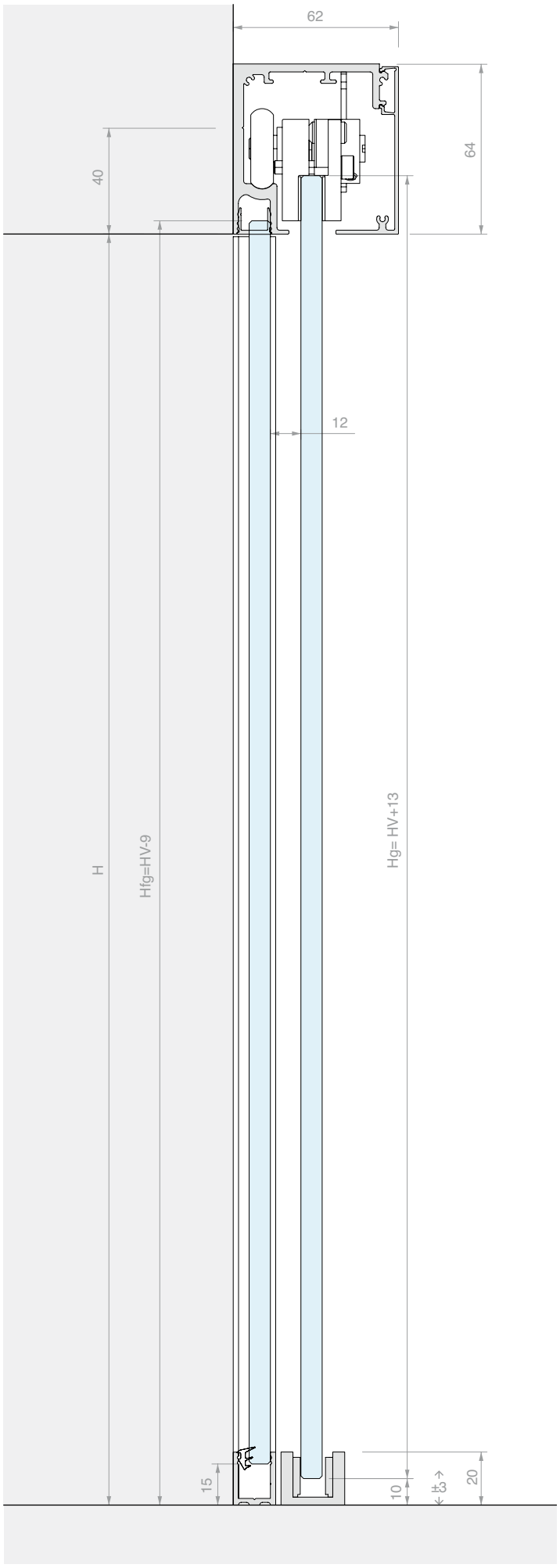
62
64
40
12
H
Hfg=HV-9
Hg= HV+13
15
10
±3
20



PROFIEL MET PLAFONDBEVESTIGING

Materiaal: Aluminium

Afwerking: /6 /88 /97

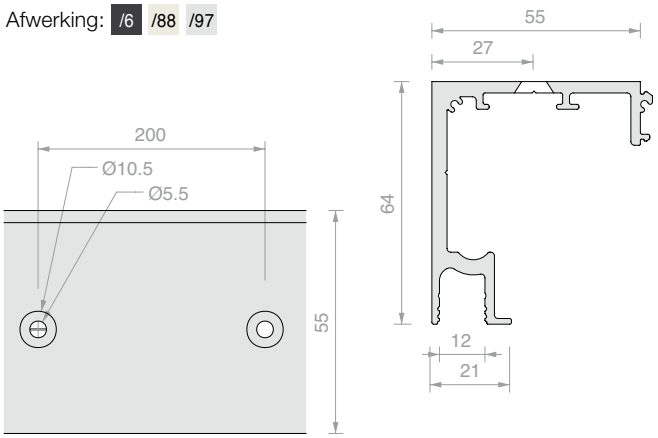

Art.	Lengte	Aantal
LM5864S.200	**1998** mm	1 st.
LM5864S.300	**2998** mm	1 st.
LM5864S.400	**3998** mm	1 st.
LM5864S.600	**6000** mm	1 st.



PROFIEL MET WANDBEVESTIGING

Materiaal: Aluminium

Afwerking: /6 /88 /97

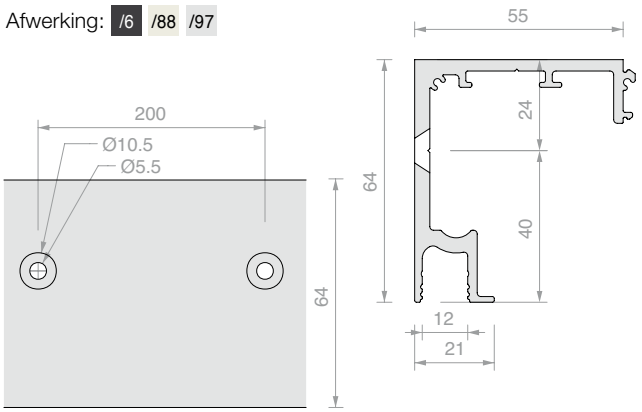

Art.	Lengte	Aantal
LM5864P.200	**1998** mm	1 st.
LM5864P.300	**2998** mm	1 st.
LM5864P.400	**3998** mm	1 st.
LM5864P.600	**6000** mm	1 st.



AFDEKPROFIEL

Materiaal: Aluminium

Afwerking: /6 /88 /97

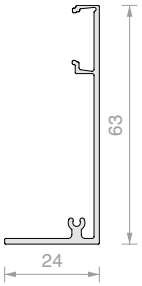

Art.	Lengte	Aantal
LM0064CP.200	**1998** mm	1 st.
LM0064CP.300	**2998** mm	1 st.
LM0064CP.400	**3998** mm	1 st.
LM0064CP.600	**6000** mm	1 st.

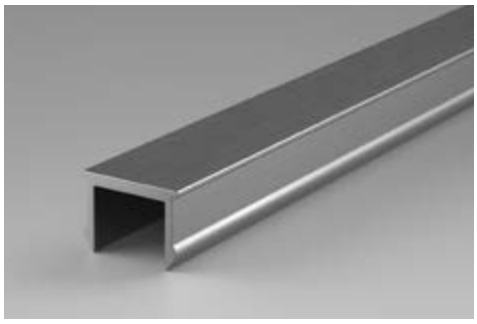

AFWERKINGSPROFIEL

Materiaal: Aluminium

Afwerking: /6 /88 /97

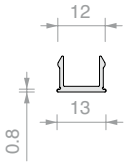

Art.	Lengte	Aantal
LMC13.100	**996** mm	1 st.
LMC13.150	**1498** mm	1 st.
LMC13.200	**1998** mm	1 st.
LMC13.300	**3000** mm	1 st.



U-PROFIEL

Materiaal: Aluminium

Afwerking: /6 /88 /91 /97

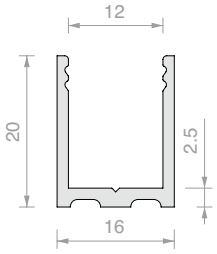

Art.	Lengte	Aantal
LMU20.100	**996** mm	1 st.
LMU20.150	**1498** mm	1 st.
LMU20.300	**3000** mm	1 st.



EINDKAP

Materiaal: Aluminium

Afwerking: /88 /91 /97 /R2

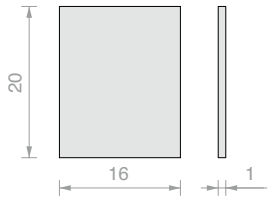

Art.	Aantal
LMU20TP	1 st.



DICHTING VOOR GLASKLEMMING

Materiaal: PVC

Art.	Dikte	Kleur	Aantal
GTUP2	**2** mm	Transparant	1 m
GTUP3	**3** mm	Transparant	1 m
GTUP4	**4** mm	Transparant	1 m
GTUP5	**5** mm	Transparant	1 m
GTUP6	**6** mm	Transparant	1 m

Art.	Dikte	Kleur	Aantal
GTUP2G	**2** mm	Geplooid	1 m
GTUP3G	**3** mm	Geplooid	1 m
GTUP4G	**4** mm	Geplooid	1 m
GTUP5G	**5** mm	Geplooid	1 m
GTUP6G	**6** mm	Geplooid	1 m

Art.	Dikte	Kleur	Aantal
GTUP2N	**2** mm	Zwart	1 m
GTUP3N	**3** mm	Zwart	1 m
GTUP4N	**4** mm	Zwart	1 m
GTUP5N	**5** mm	Zwart	1 m
GTUP6N	**6** mm	Zwart	1 m



EINDKAP 3 SCHROEVEN

Materiaal: Aluminium

Installatie zowel rechter- als linkerzijde.

Afwerking: /6 /88 /97

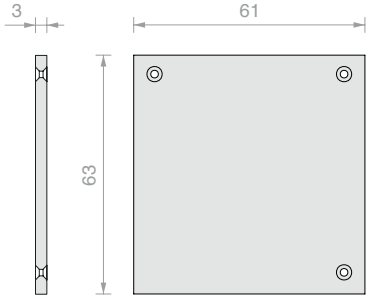

Art.	Aantal
LM63061TP33	1 st.



VERSTELBARE KLEM MET WIEL

Materiaal: Aluminium en roestvrij staal

Art.	Voor glas	Aantal
CERPOS162	Van **8** tot **10.8** mm	1 st.



EINDSTOP ZONDER KLEMMING

Materiaal: Zamak

Art.	Aantal
LMPS-STP55	1 st.



ONDERGELEIDER

Materiaal: Aluminium

Afwerking: /88 /97 /R2

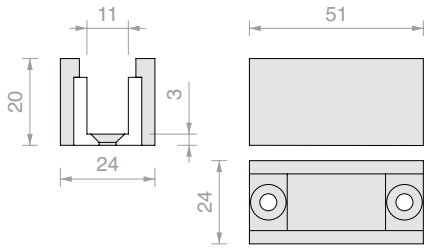

Art.	Voor glas	Aantal
LMGF	Van **8** tot **10.8** mm	1 st.



COMPLETE KIT DEMPER MET DUBBELE WERKING

Materiaal: POM, Aluminium, Zamak

Voor demping bij openen en sluiten

Art.	Vermogen	Aantal
LMDMP070ZKIT	Van **40** tot **70** kg	1 st.
LMDMP100ZKIT	Van **70** tot **100** kg	1 st.



DEMPER MET DUBBELE WERKING

Materiaal: POM

Voor demping bij openen en sluiten

Voor het gebruik van de demper is ook de aanwezigheid van een steunbeugel en 1/2 activeringen nodig, afhankelijk van de te dempen zijde

Art.	Vermogen	Aantal
LMDMP070Z	Van **40** tot **70** kg	1 st.
LMDMP100Z	Van **70** tot **100** kg	1 st.



STEUNKLEM VOOR DEMPER

Materiaal: Aluminium

Art.	Aantal
LMPS-PSD62	1 st.



ACTIVATOR VOOR DEMPER

Materiaal: Zamak

Art.	Aantal
LMSIN-GA55	1 st.



SYNCHRONISATIEKIT

Art.	Aantal
LMSIN-AC55	1 st.

FORME

Profielen in kleine afmetingen ter decoratie van glazen deuren. Aanbrengen op glas met dubbelzijdige tape met een dikte van 0.5 mm, siliconen- of UV-verlijming. Selecteer de juiste geleider en accessoires om het glas en het randprofiel in te plaatsen.









PLAT PROFIEL FORME-SERIE

Materiaal: Aluminium

Afwerking: /6 /88 /97 /RAL

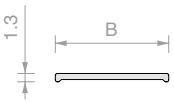

Art.	B	Lengte	Aantal
FOP10.30	**10** mm	**3000** mm	1 st.
FOP15.30	**15** mm	**3000** mm	1 st.
FOP20.30	**20** mm	**3000** mm	1 st.



U-PROFIEL FORME-SERIE

Materiaal: Aluminium

Afwerking: /6 /88 /97 /RAL

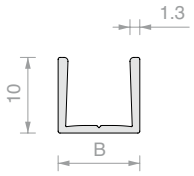

Art.	B	Lengte	Voor glas	Aantal
FOU1011.30	**10.8** mm	**3000** mm	**8** mm	1 st.
FOU1013.30	**12.8** mm	**3000** mm	**10** mm	1 st.



DUBBELZIJDIGE TAPE TESA® ACX^{plus}

Transparante dubbelzijdige tape voor bevestigingen van glas, staal en aluminium.

De papieren voering vergemakkelijkt het handmatig aanbrengen van de tape.

Art.	Afmetingen	Dikte	Aantal
TS250065	**6** mm x **25** m	**0.5** mm	1 st.
TS250125	**12** mm x **25** m	**0.5** mm	1 st.
TS250155	**15** mm x **25** m	**0.5** mm	1 st.



ONDERGELEIDER

Materiaal: Aluminium

Afwerking: /88 /97 /R2

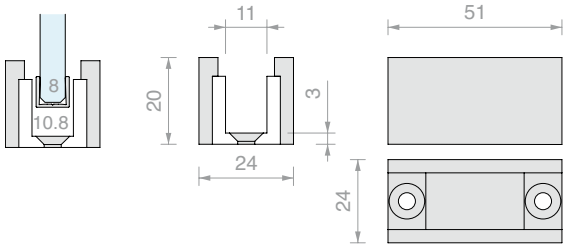

Art.	Voor profiel	Aantal
LMGF	FOU1011	1 st.



ADAPTER VOOR GELEIDER LMGF

Accessoire voor plaatsing in ondergeleider LMGF

Materiaal: kunststof

Afwerking: /56

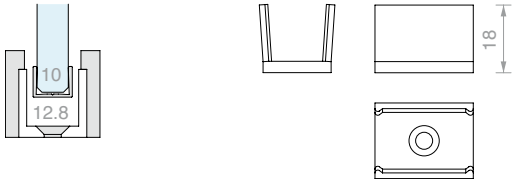

Art.	Voor profiel	Aantal
LMGF13-POM	FOU1013	1 st.

LM VETRO

Design

LM VETRO een van de meest succesvolle klassiekers van LOGLI krijgt een nieuwe look. Design, functionaliteit en esthetiek vernieuwd voor elke montagemogelijkheid.

Verkrijgbaar in versies zonder glasboringen of uitsparingen, voor gedempte en gesynchroniseerde deuren.

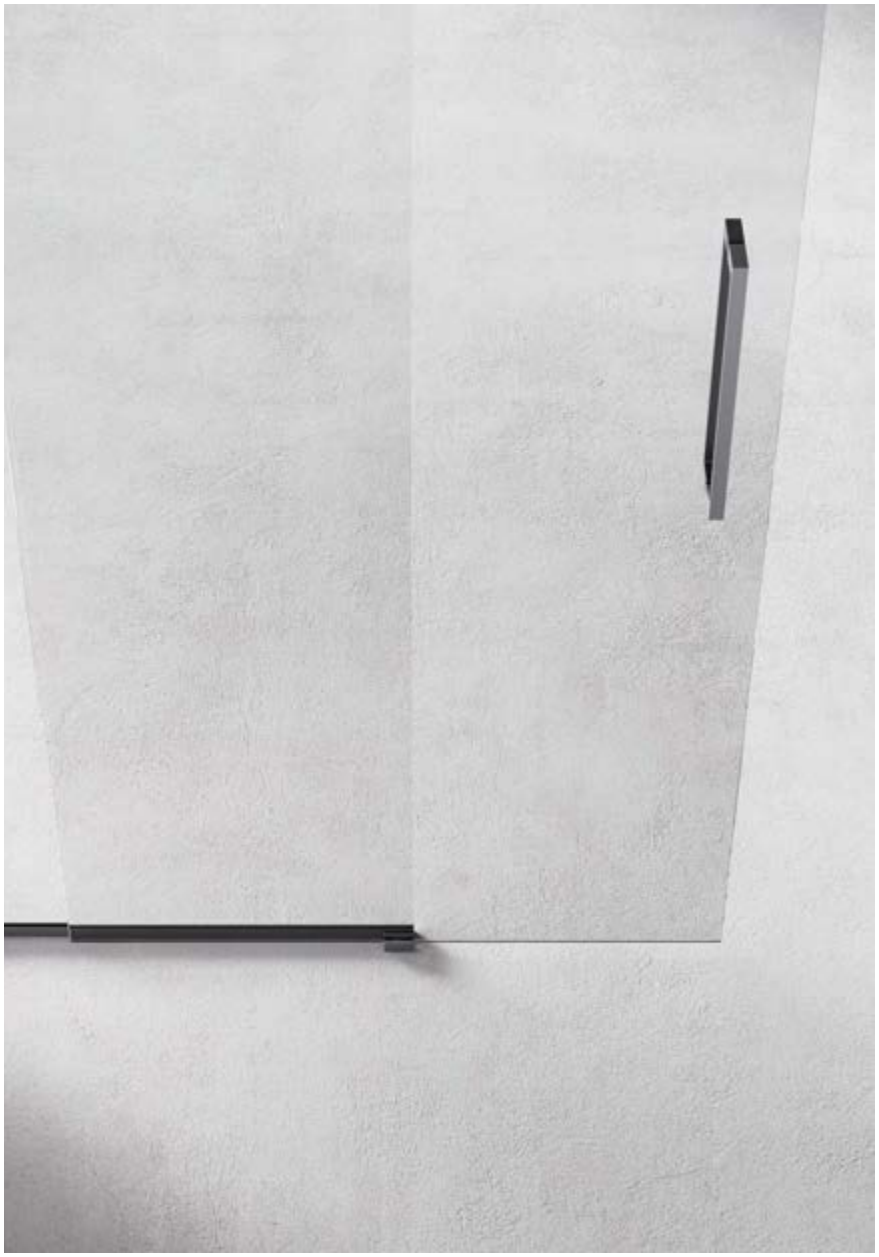

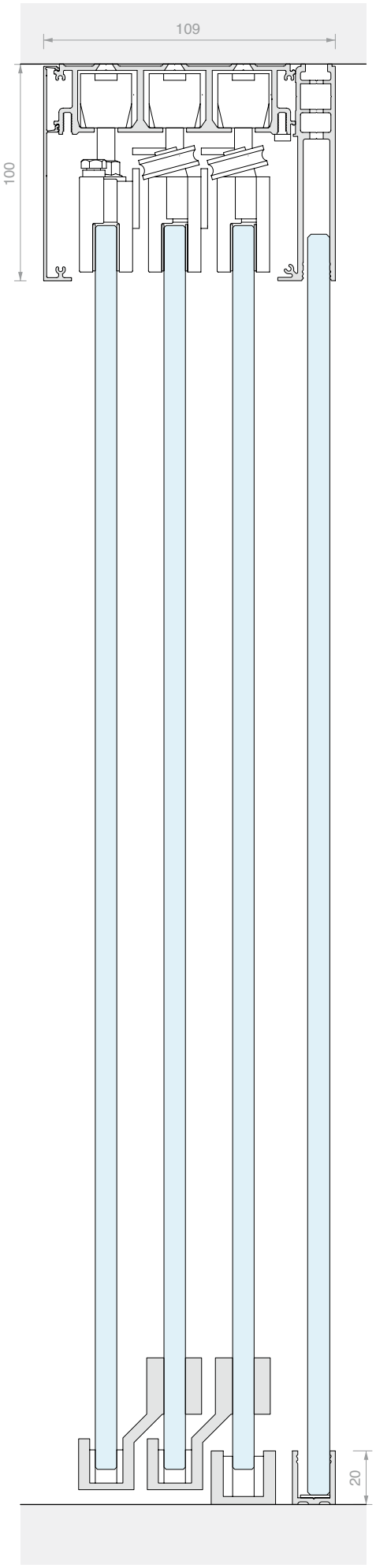



/6
Mat zwart



/88
Geborsteld aluminium met RVS-look



/97
Mat aluminium





LM VETRO

Technische eigenschappen

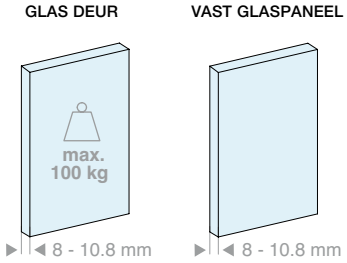

2 soorten installatie

Plafond

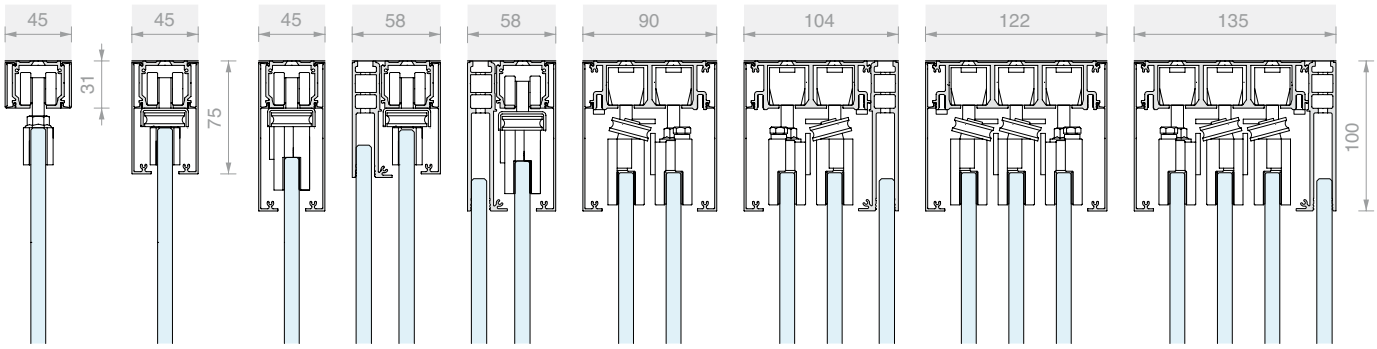

Wand

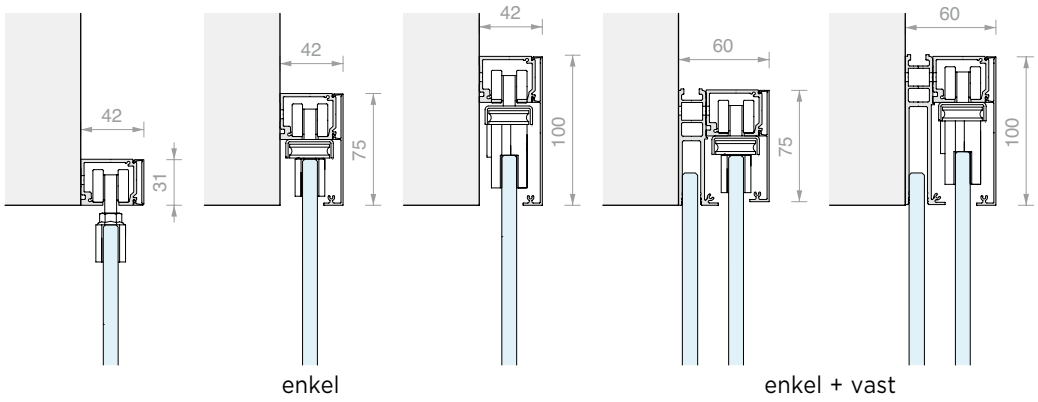

3 soorten afdekkingen

h = 31 mm

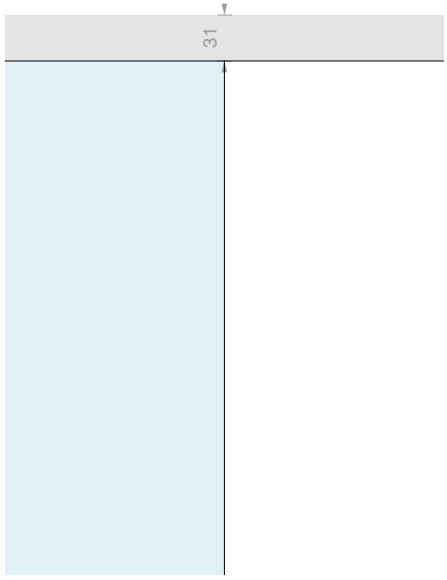

h = 75 mm

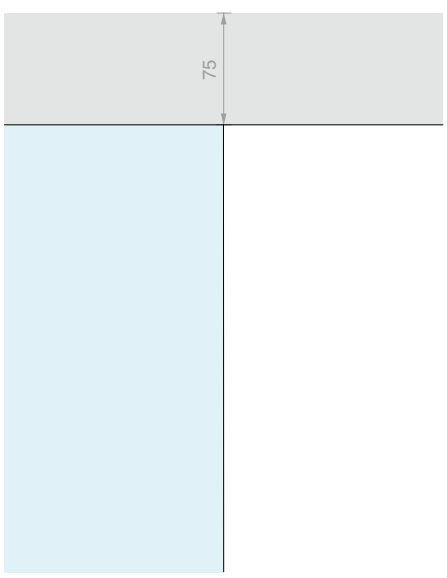

h = 100 mm

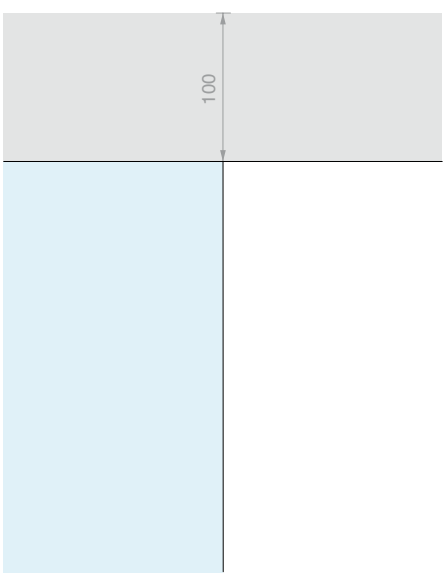

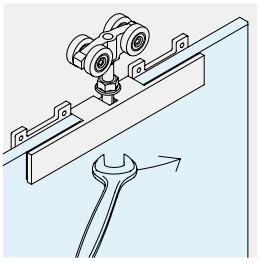

CERPOS SERIE 170
Klem met glasbewerking, in combinatie met afdekkingen h = 31mm en h = 75 mm.

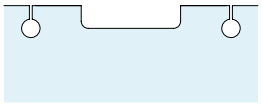

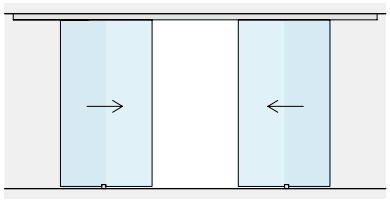

ENKELE RAIL

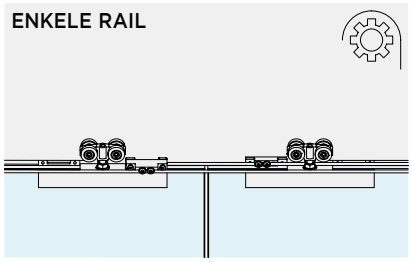

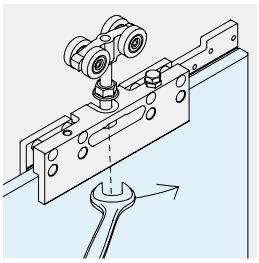

CERPOS SERIE 500
Klem zonder glasbewerking, in combinatie met afdekking h = 100 mm.



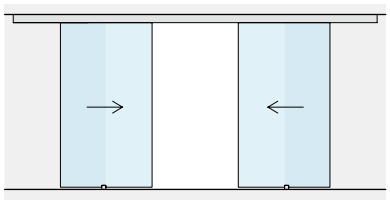

ENKELE RAIL

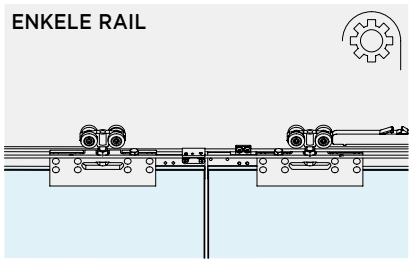

VERSTELLEN DEUR
Het is mogelijk om de hoogte van de enkele loopwagen te verstellen om de positie van de deur met ±3 mm aan te passen.

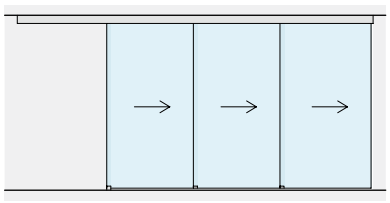

DUBBELE RAIL

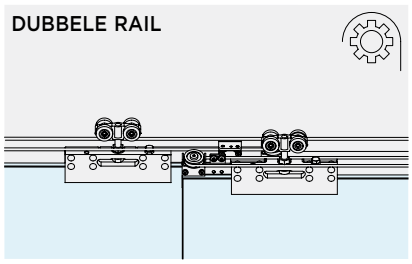

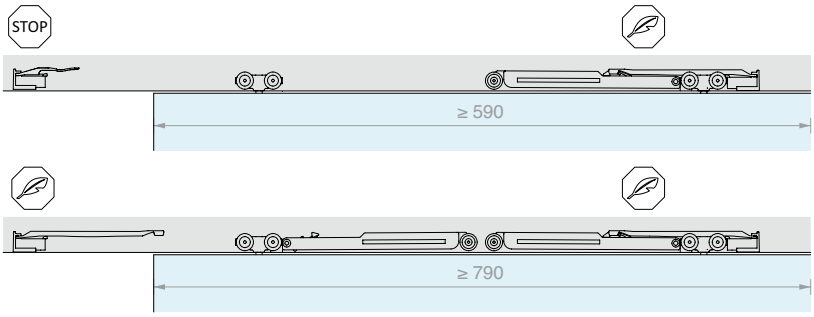

SYNCHROON
Beschikbare accessoires voor synchronisatie:

ENKELE RAIL
2 schuifdeuren op een enkele rail

DUBBELE RAIL
2 of 3 schuifdeuren op tweezijdige of triple rail

SOFT CLOSE
Met dempers kunnen de deuren gecontroleerd en zacht worden geopend en gesloten.

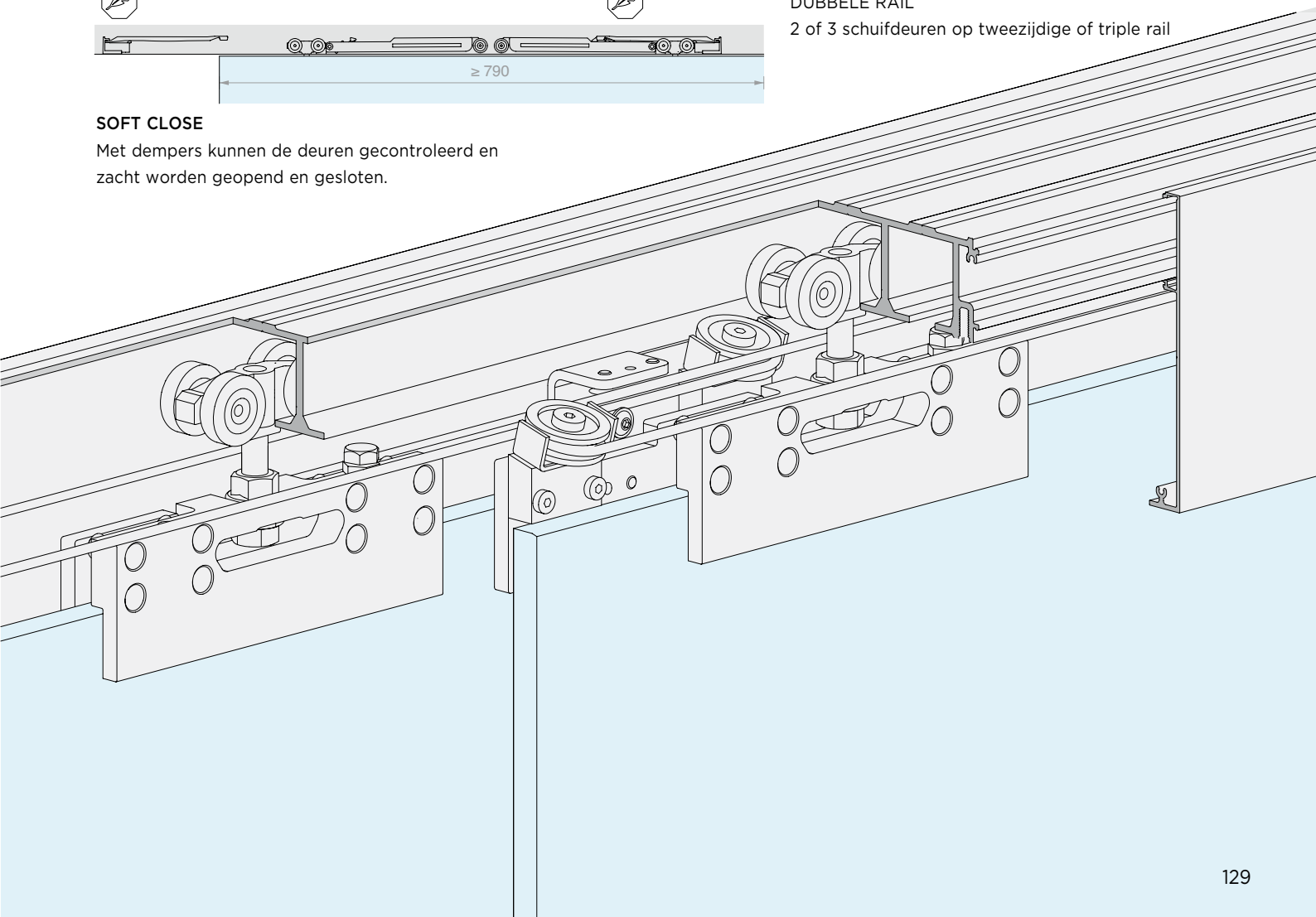



LM VETRO *Kit*

PLAFONDINSTALLATIE

ENKEL

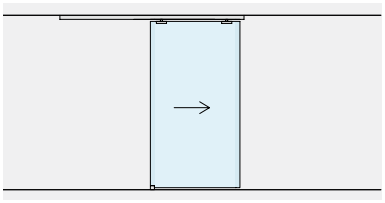

Pag. 134

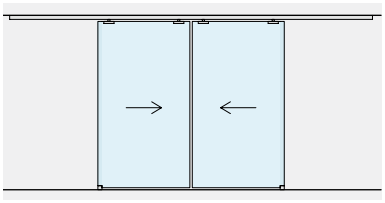

Pag. 142

ENKEL + VAST

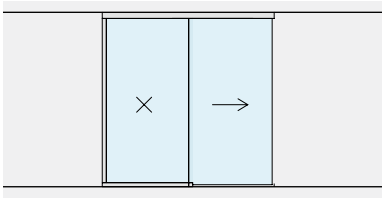

Pag. 150

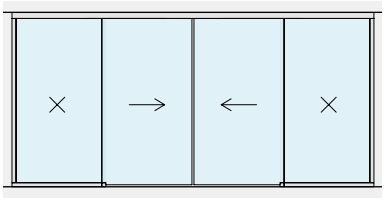

Pag. 156

DUBBEL

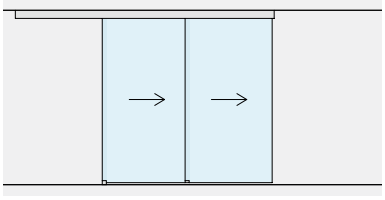

Pag. 162

DUBBEL + VAST

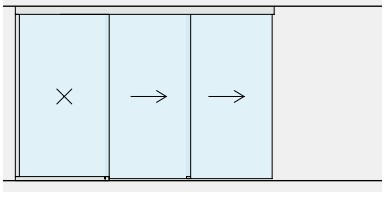

Pag. 166

TRIPLE

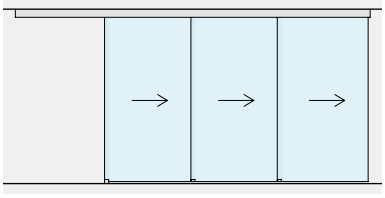

Pag. 170

TRIPLE + VAST

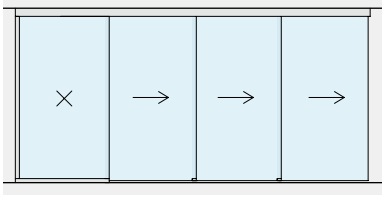

Pag. 174

WANDINSTALLATIE

ENKEL

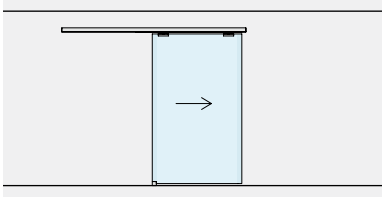

Pag. 178

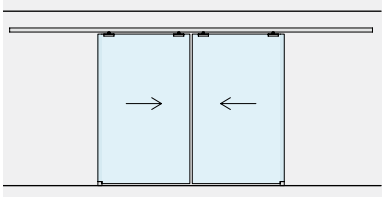

Pag. 186

ENKEL + VAST

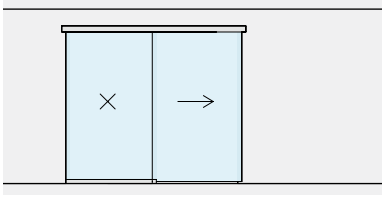

Pag. 194

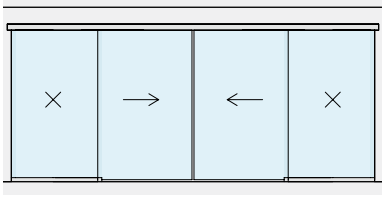

Pag. 200





TOEBEHOREN SCHUIFDEUR PLAFONDBEVESTIGING ENKELE DEUR MET ZICHTBARE KLEMMEN

Materiaal: Aluminium
Afwerking: /6 /88 /97

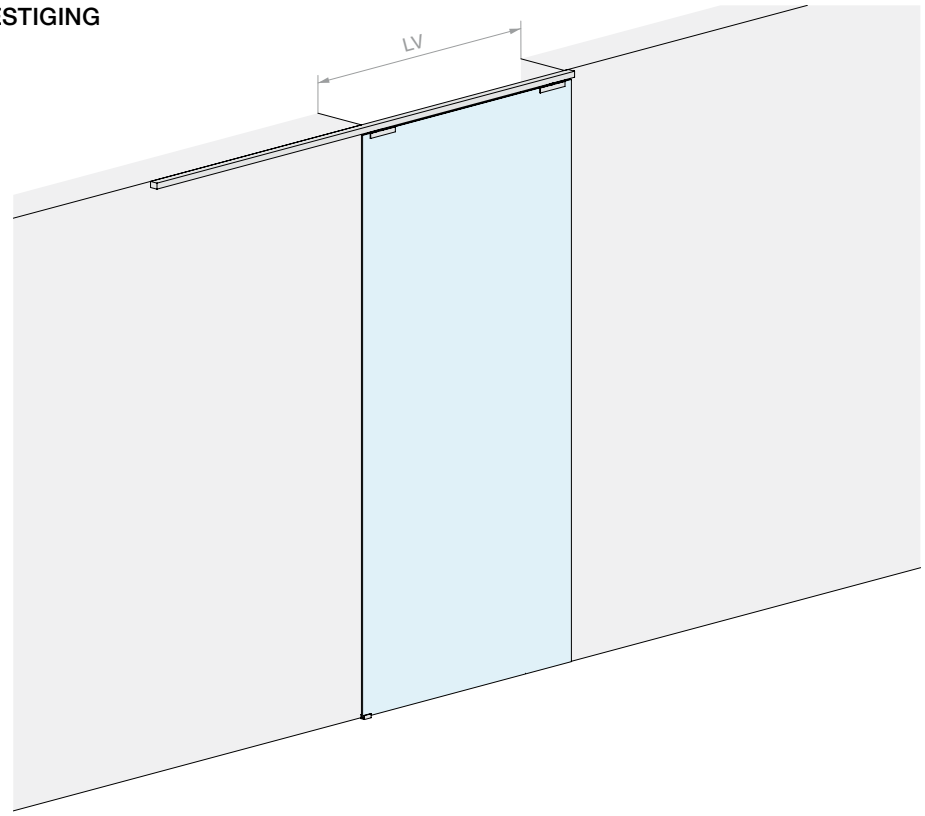

AFMETINGEN RUIMTE

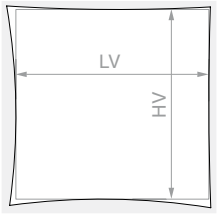

HV max: **3000** mm

GLAS DEUR

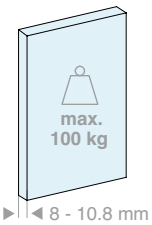

GLAS DEUR

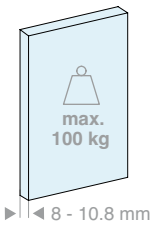

Inhoud van de kit:

Art.	Omschrijving	Aantal
LM21.200	Profiel met plafondbevestiging	1 st.
LM3120.200	Afdekprofiel	2 st.
LM31044TP32	Eindkap	2 st.
CERPOS170COV	Klem	2 st.
057.3114.071	Loopwagen met schroef en moer	2 st.
057.3073.072	Eindstop met klemming	2 st.
LMGF	Ondergeleider	1 st.
Optioneel		
042.3102.072	Demper van 20 tot 60 kg	1 st.
042.3102.071	Demper van 61 tot 100 kg	1 st.

Inhoud van de kit:

Art.	Omschrijving	Aantal
LM21.300	Profiel met plafondbevestiging	1 st.
LM3120.300	Afdekprofiel	2 st.
LM31044TP32	Eindkap	2 st.
CERPOS170COV	Klem	2 st.
057.3114.071	Loopwagen met schroef en moer	2 st.
057.3073.072	Eindstop met klemming	2 st.
LMGF	Ondergeleider	1 st.
Optioneel		
042.3102.072	Demper van 20 tot 60 kg	1 st.
042.3102.071	Demper van 61 tot 100 kg	1 st.

Art.	LV max	Aantal
LMV3111.200	**920** mm	1 st.

Art.	LV max	Aantal
LMV3111.300	**1420** mm	1 st.

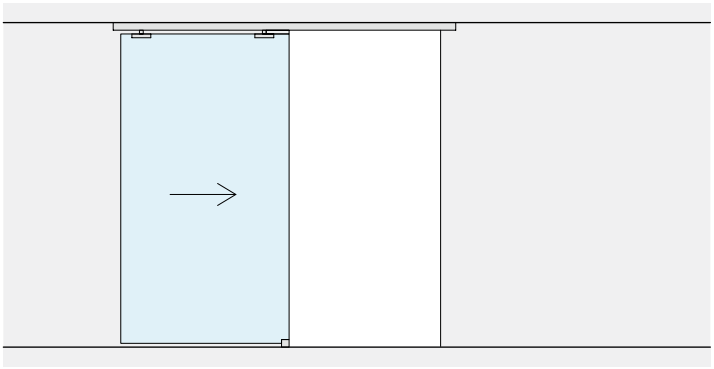

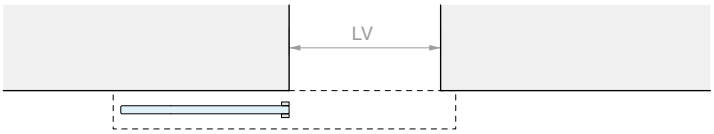

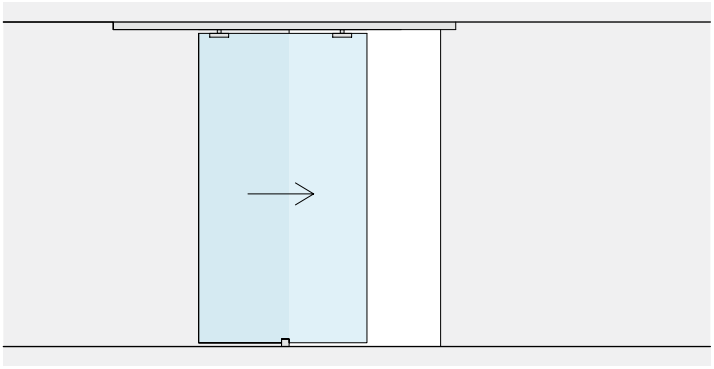

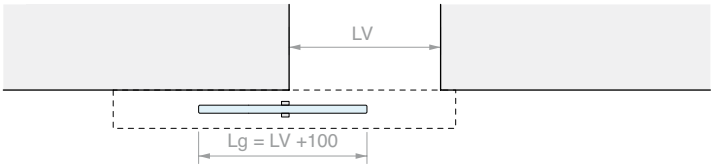

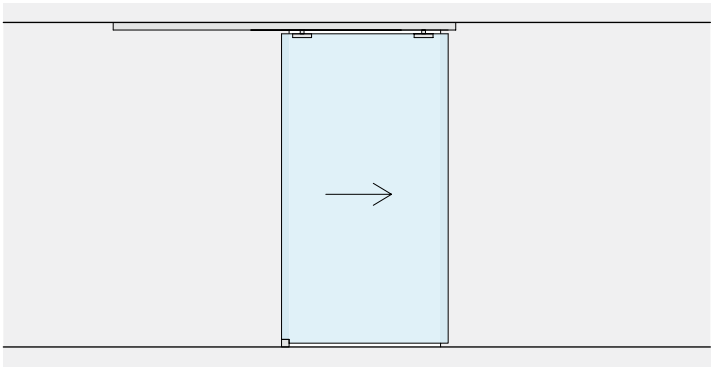

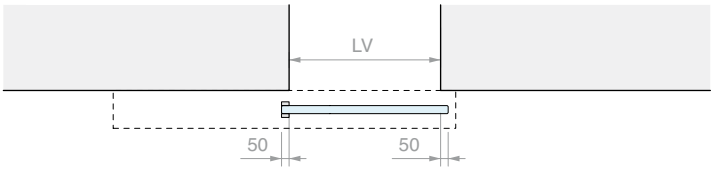

BEWERKING OP HET GLAS VOOR CERPOS170

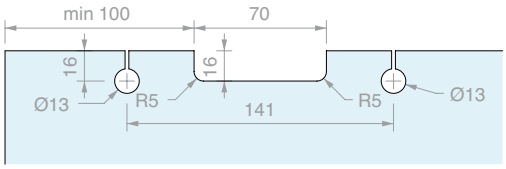

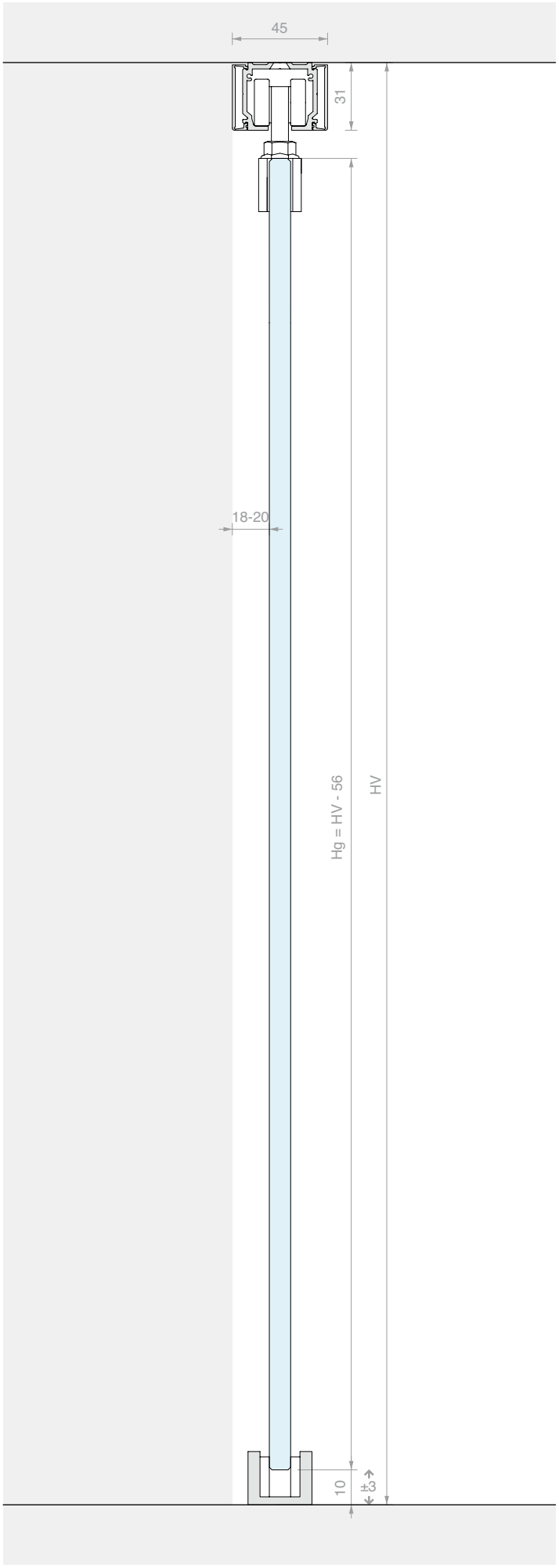

TOEBEHOREN SCHUIFDEUR PLAFONDBEVESTIGING ENKELE DEUR MET SMALLE AFDEKKING

Materiaal: Aluminium
Afwerking: /6 /88 /97

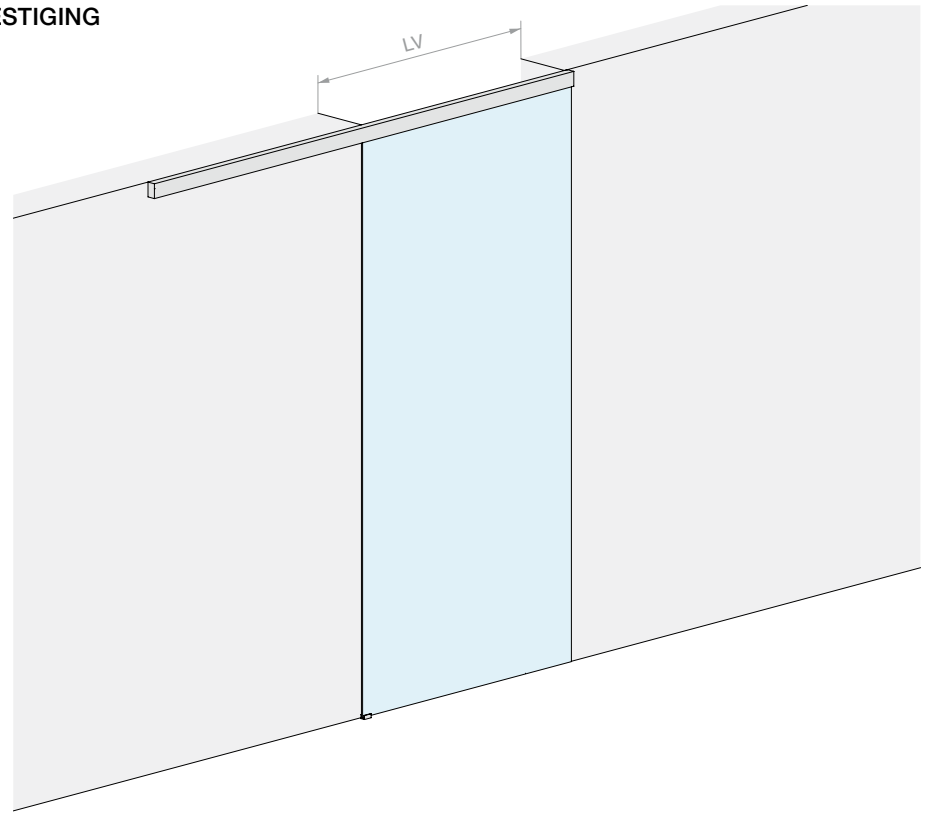

AFMETINGEN RUIMTE

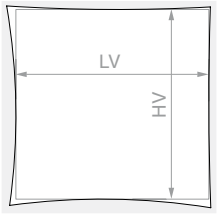

HV max: **3000** mm

GLAS DEUR

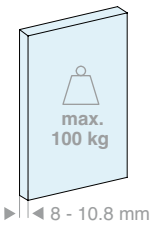

GLAS DEUR

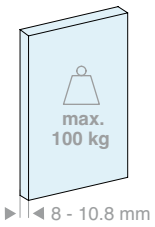

Inhoud van de kit:

Art.	Omschrijving	Aantal
LM21.200	Profiel met plafondbevestiging	1 st.
LM0075C.200	Afdekprofiel	2 st.
LM75044TP33	Eindkap	2 st.
CERPOS170ALL	Klem	2 st.
057.3114.071	Loopwagen met schroef en moer	2 st.
057.3073.072	Eindstop met klemming	2 st.
LMGF	Ondergeleider	1 st.
Optioneel		
042.3102.072	Demper van 20 tot 60 kg	1 st.
042.3102.071	Demper van 61 tot 100 kg	1 st.

Inhoud van de kit:

Art.	Omschrijving	Aantal
LM21.300	Profiel met plafondbevestiging	1 st.
LM0075C.300	Afdekprofiel	2 st.
LM75044TP33	Eindkap	2 st.
CERPOS170ALL	Klem	2 st.
057.3114.071	Loopwagen met schroef en moer	2 st.
057.3073.072	Eindstop met klemming	2 st.
LMGF	Ondergeleider	1 st.
Optioneel		
042.3102.072	Demper van 20 tot 60 kg	1 st.
042.3102.071	Demper van 61 tot 100 kg	1 st.

Art.	LV max	Aantal
LMV7511.200	**920** mm	1 st.

Art.	LV max	Aantal
LMV7511.300	**1420** mm	1 st.

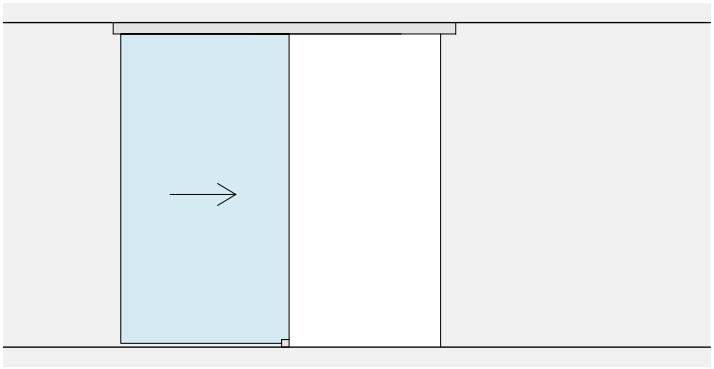

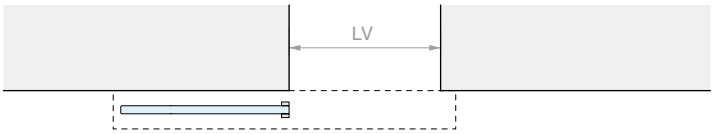

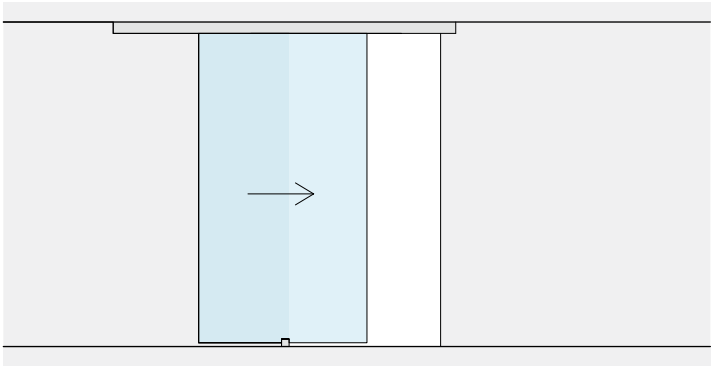

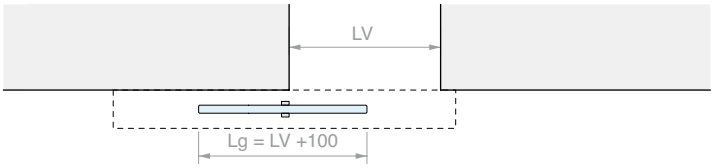

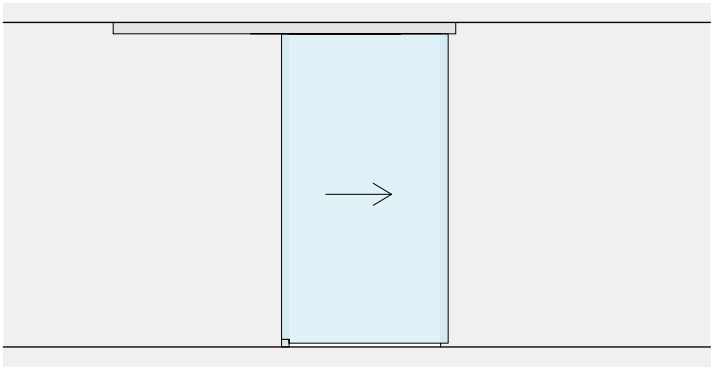

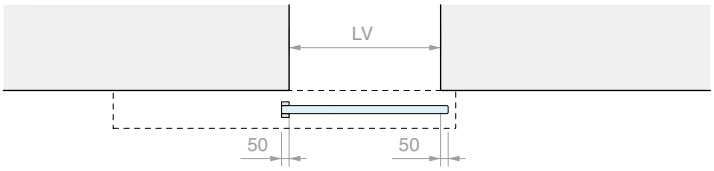

BEWERKING OP HET GLAS VOOR CERPOS170

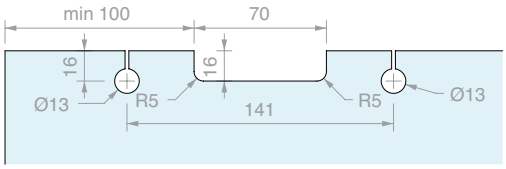

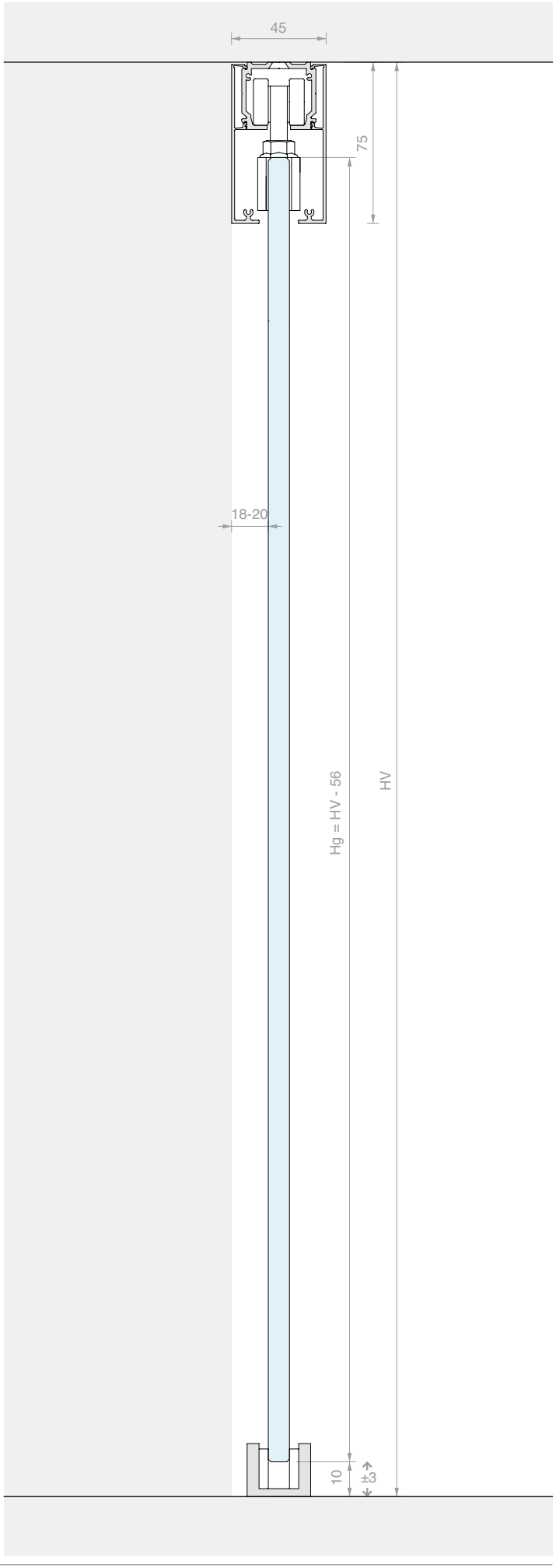

TOEBEHOREN SCHUIFDEUR PLAFONDBEVESTIGING ENKELE DEUR MET BREDE AFDEKKING

Materiaal: Aluminium
Afwerking: /6 /88 /97

ZONDER GLASBORING

AFMETINGEN RUIMTE

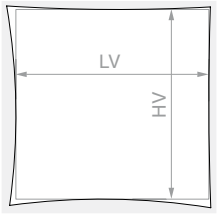

HV max: **3000** mm

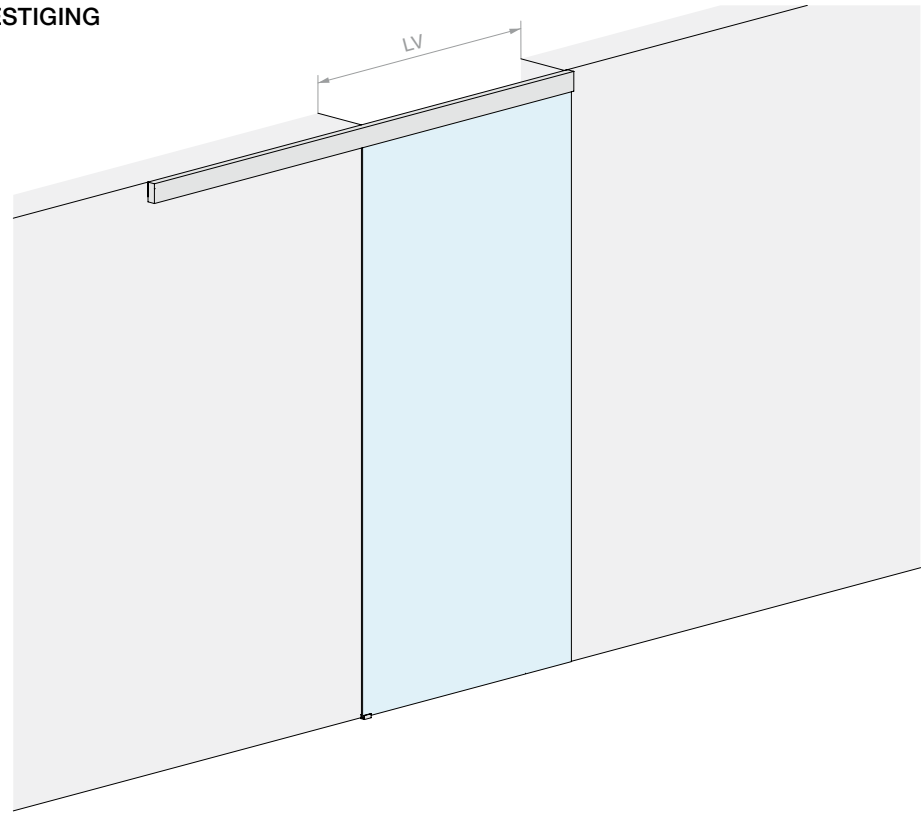

GLAS DEUR

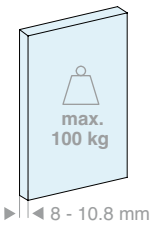

GLAS DEUR

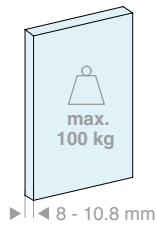

Inhoud van de kit:

Art.	Omschrijving	Aantal
LM21.200	Profiel met plafondbevestiging	1 st.
LM0100C.200	Afdekprofiel	2 st.
LM10044TP33	Eindkap	2 st.
CERPOS514	Klem	2 st.
CARVIT8x40-A2	Loopwagen met schroef en bout	2 st.
057.3073.072	Eindstop met klemming	2 st.
LMGF	Ondergeleider	1 st.
Optioneel		
042.3102.072	Demper van 20 tot 60 kg	1 st.
042.3102.071	Demper van 61 tot 100 kg	1 st.

Inhoud van de kit:

Art.	Omschrijving	Aantal
LM21.300	Profiel met plafondbevestiging	1 st.
LM0100C.300	Afdekprofiel	2 st.
LM10044TP33	Eindkap	2 st.
CERPOS514	Klem	2 st.
CARVIT8x40-A2	Loopwagen met schroef en bout	2 st.
057.3073.072	Eindstop met klemming	2 st.
LMGF	Ondergeleider	1 st.
Optioneel		
042.3102.072	Demper van 20 tot 60 kg	1 st.
042.3102.071	Demper van 61 tot 100 kg	1 st.

Art.	LV max	Aantal
LMV10011.200	**920** mm	1 st.

Art.	LV max	Aantal
LMV10011.300	**1420** mm	1 st.

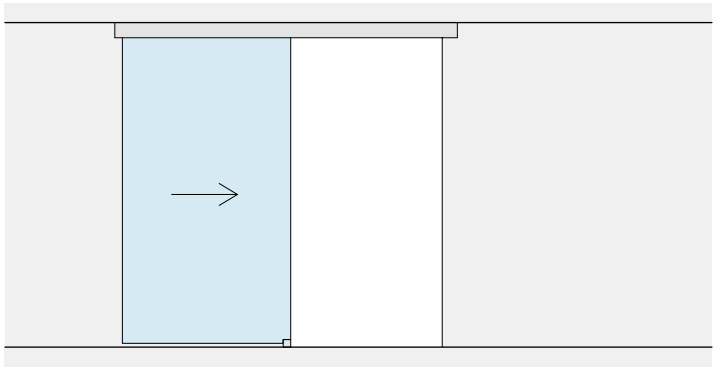

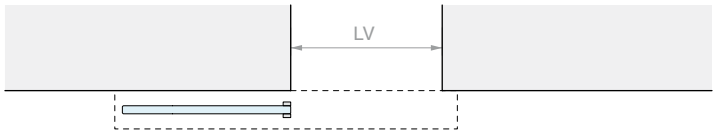
LV

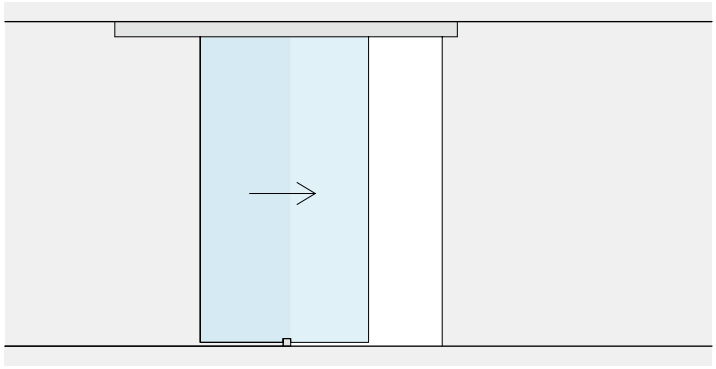

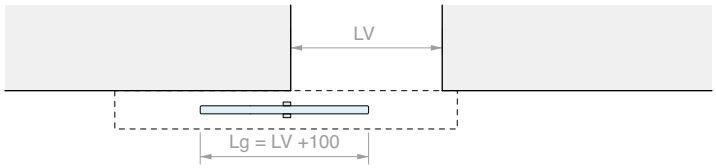
LV
Lg = LV +100

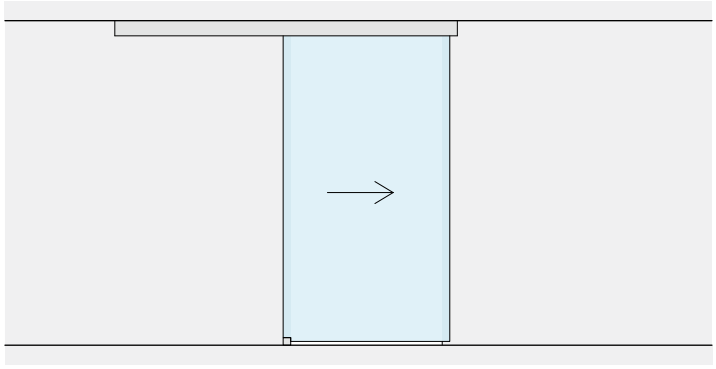

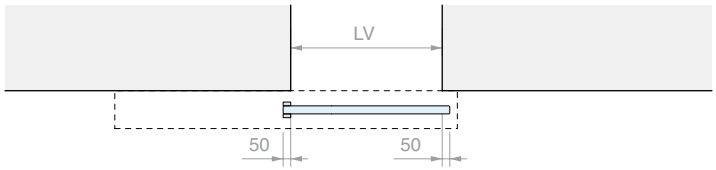
LV
50
50

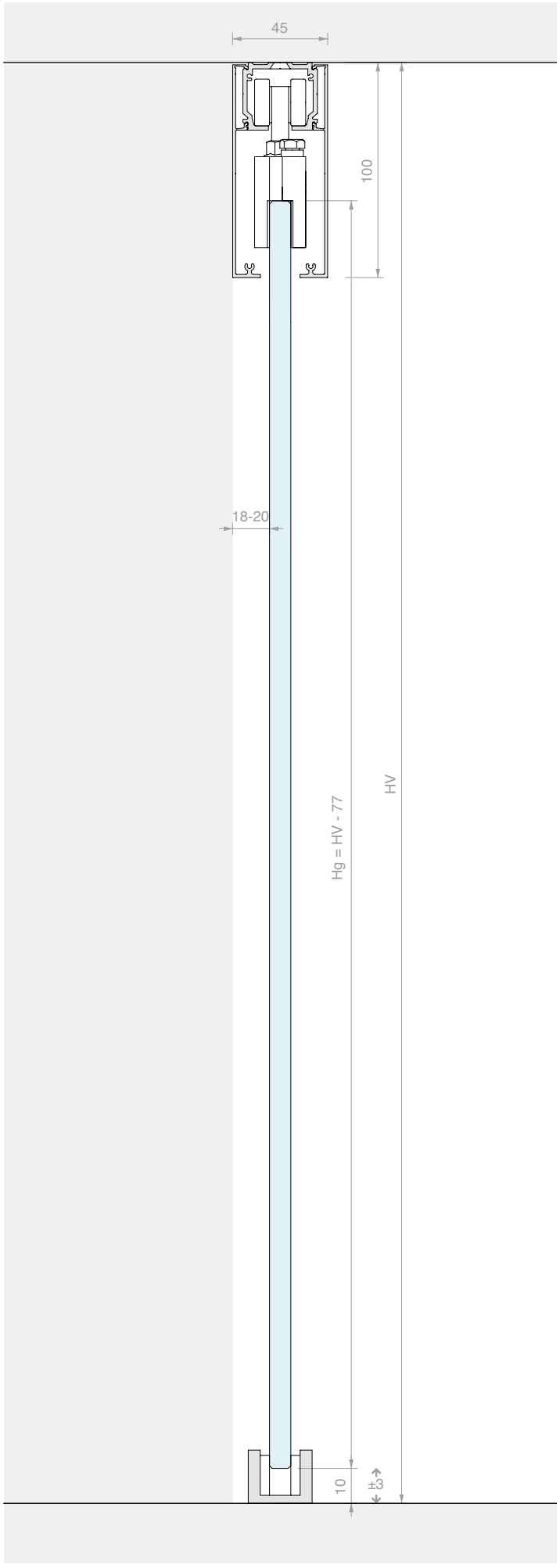
45
100
18-20
Hg = HV - 77
HV
10
±3





TOEBEHOREN SCHUIFDEUR PLAFONDBEVESTIGING DUBBELE DEUR MET ZICHTBARE KLEMMEN

Materiaal: Aluminium
Afwerking: /6 /88 /97

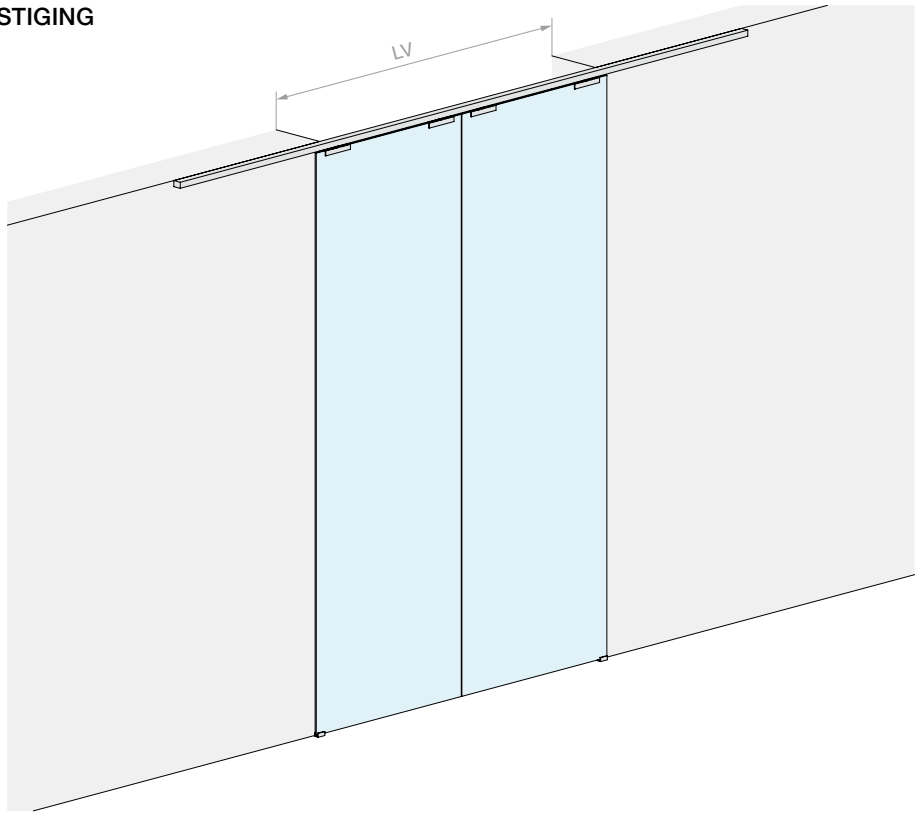

AFMETINGEN RUIMTE

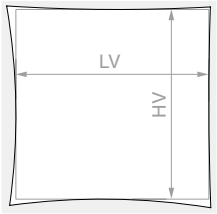

HV max: **3000** mm

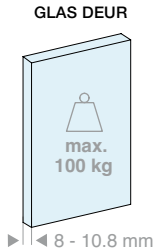

Inhoud van de kit:

Art.	Omschrijving	Aantal
LM21.400	Profiel met plafondbevestiging	1 st.
LM3120.400	Afdekprofiel	2 st.
LM31044TP32	Eindkap	2 st.
CERPOS170COV	Klem	4 st.
057.3114.071	Loopwagen met schroef en moer	4 st.
057.3073.072	Eindstop met klemming	4 st.
LMGF	Ondergeleider	2 st.
Optioneel		
042.3102.072	Demper van 20 tot 60 kg	2 st.
042.3102.071	Demper van 61 tot 100 kg	2 st.

Art.	LV max	Aantal
LMV3111C.400	**1940** mm	1 st.

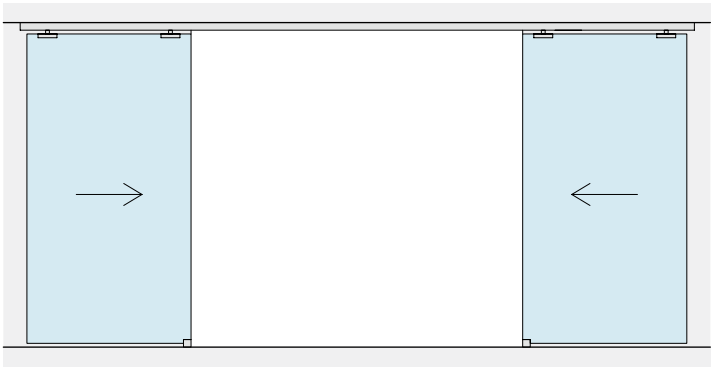



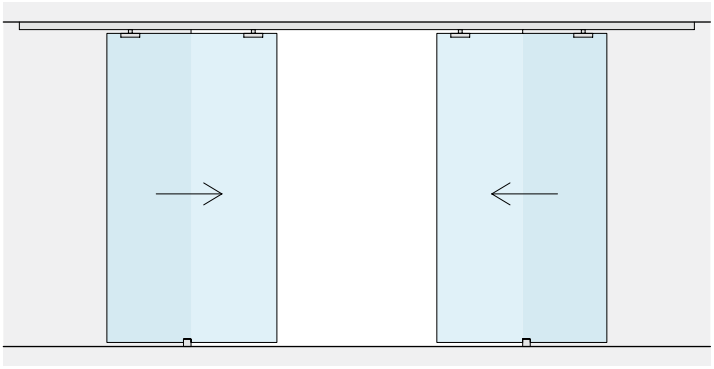

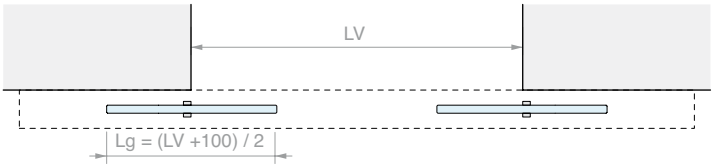

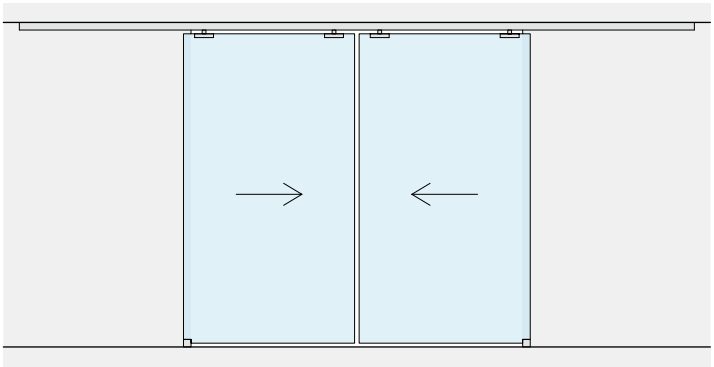

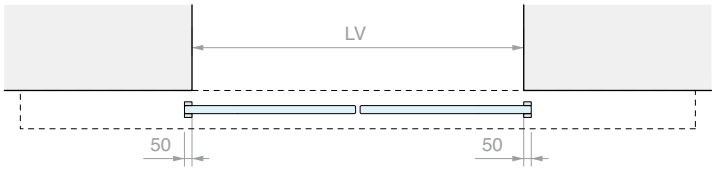

BEWERKING OP HET GLAS VOOR CERPOS170

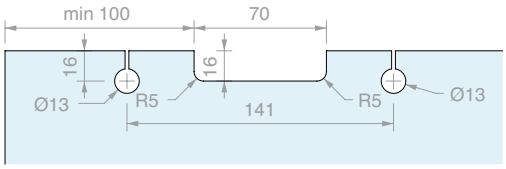

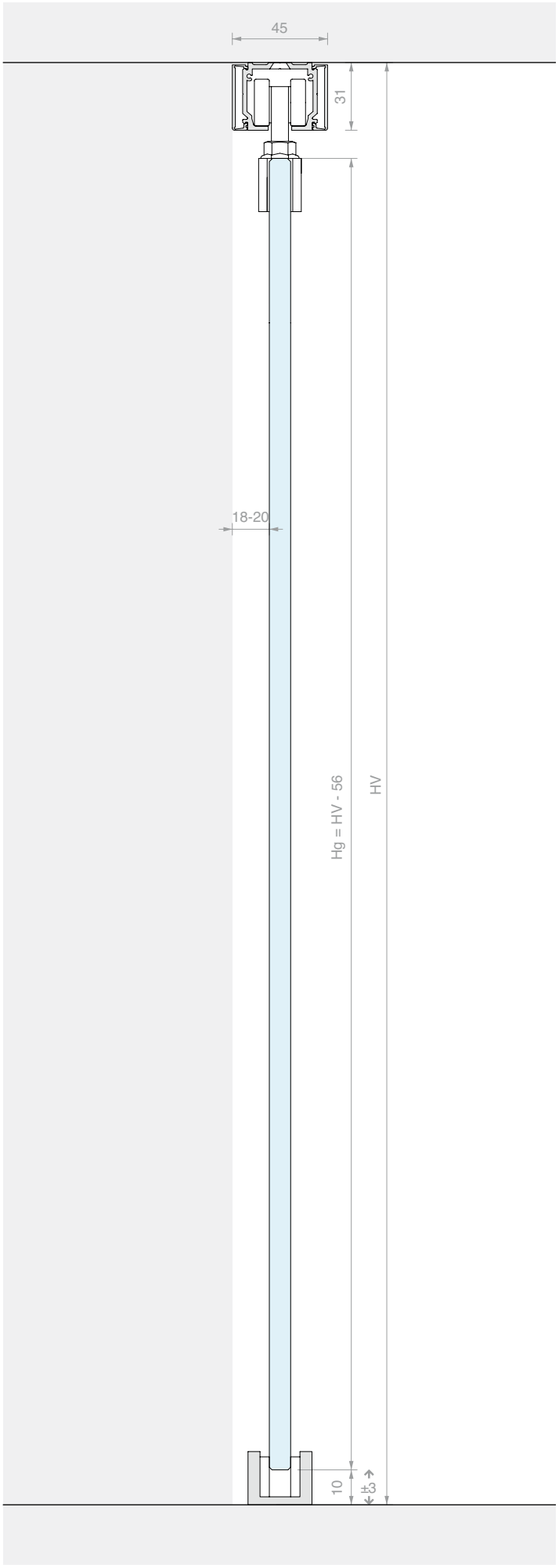

TOEBEHOREN SCHUIFDEUR PLAFONDBEVESTIGING
GESYNCHRONISEERDE DUBBELE DEUR MET SMALLE AFDEKKING

Materiaal: Aluminium
Afwerking: /6 /88 /97

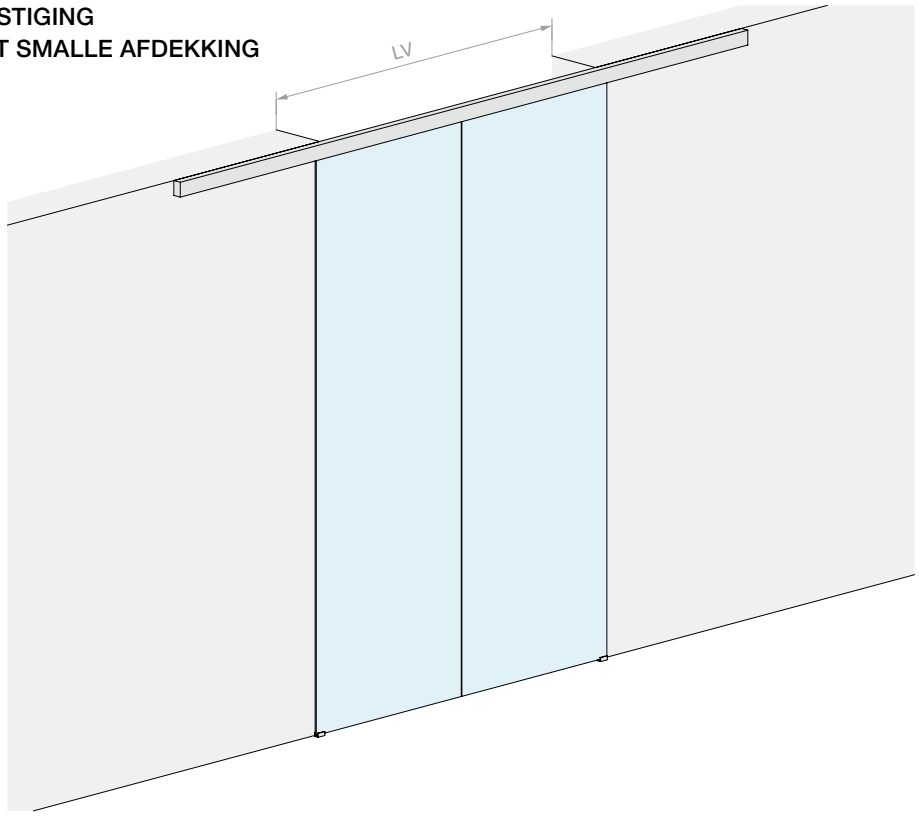

AFMETINGEN RUIMTE

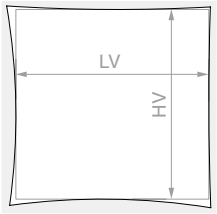

HV max: **3000** mm

GLAS DEUR

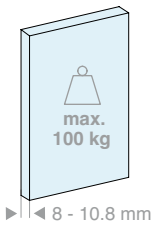

Inhoud van de kit:

Art.	Omschrijving	Aantal
LM21.400	Profiel met plafondbevestiging	1 st.
LM0075C.400	Afdekprofiel	2 st.
LM75042TP33	Eindkap	2 st.
CERPOS170ALL	Klem	2 st.
CERPOS170SYNC	Synchroonklem	2 st.
057.3114.071	Loopwagen met schroef en moer	4 st.
057.3073.071	Eindstop zonder klemming	4 st.
LMGF	Ondergeleider	2 st.
LMSIN-2AC170	Synchronisatiekit	1 st.

Optioneel

042.3102.072	Demper van 20 tot 60 kg	2 st.
042.3102.071	Demper van 61 tot 100 kg	2 st.

Art.	LV max	Aantal
LMV7511C.400	**1900** mm	1 st.

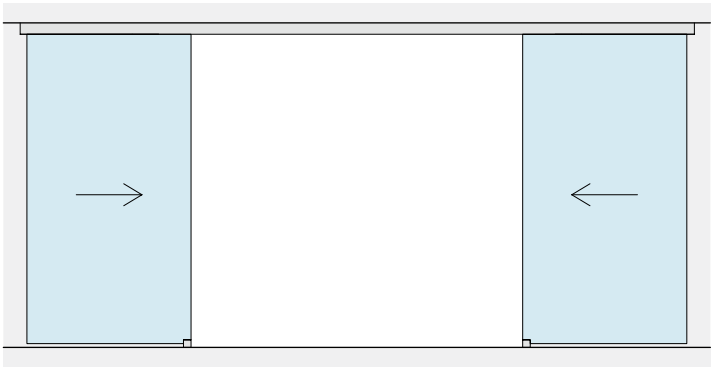



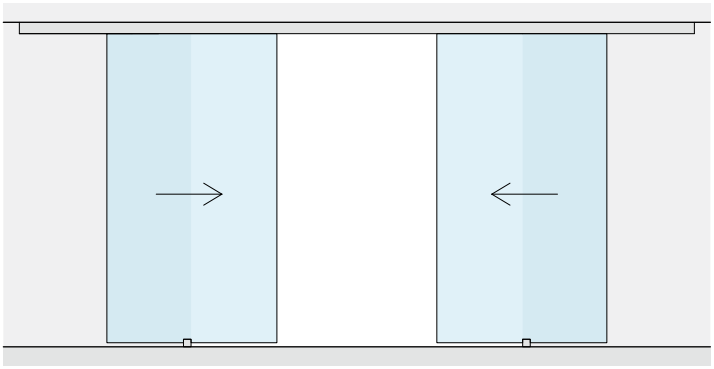

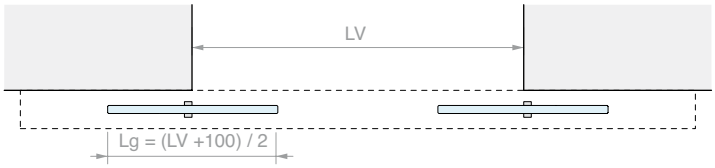

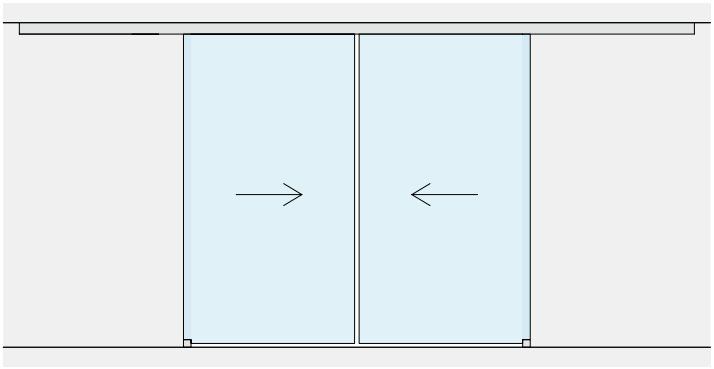

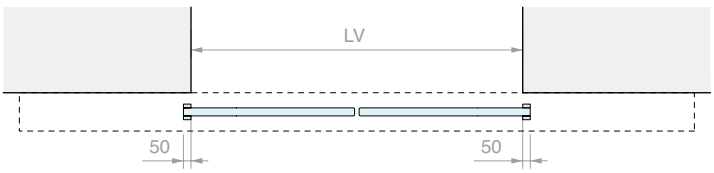

BEWERKING OP HET GLAS VOOR CERPOS170

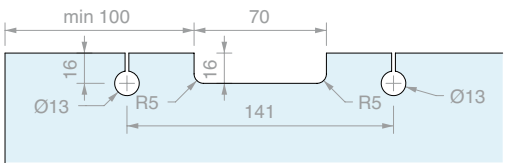

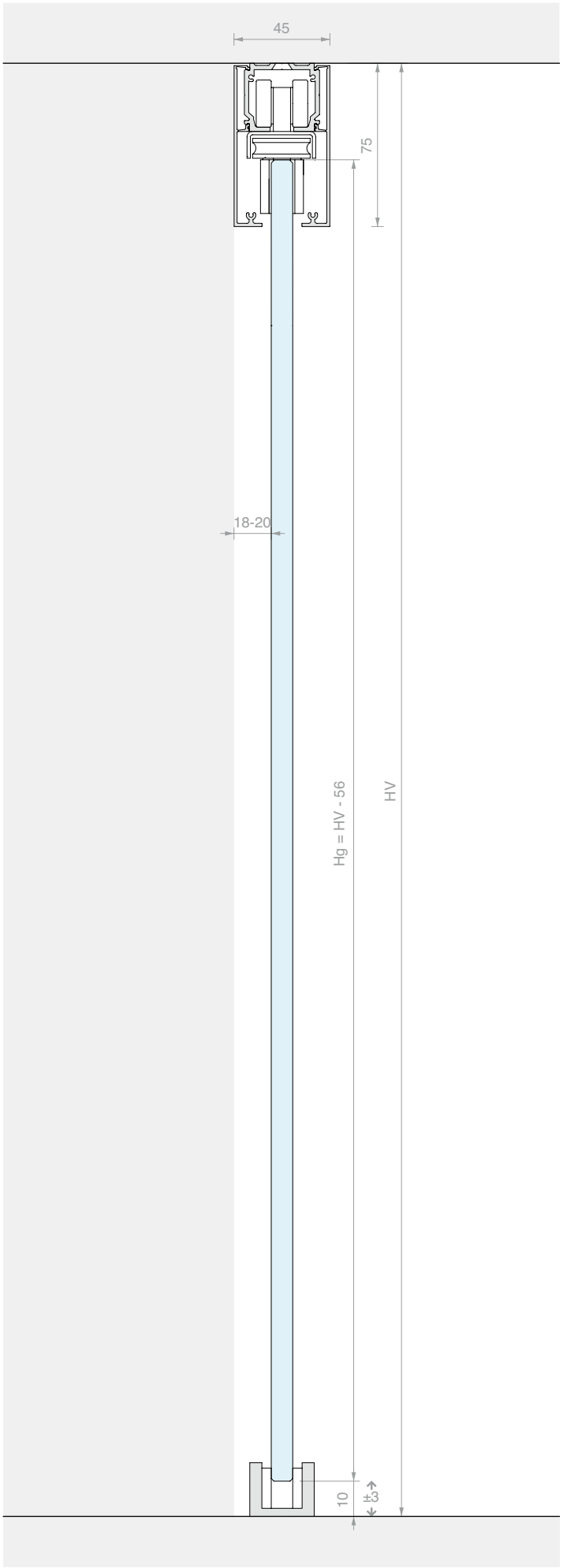

TOEBEHOREN SCHUIFDEUR PLAFONDBEVESTIGING
GESYNCHRONISEERDE DUBBELE DEUR MET BREDE AFDEKKING

Materiaal: Aluminium
Afwerking: /6 /88 /97

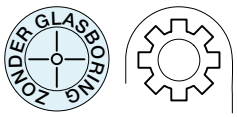

AFMETINGEN RUIMTE

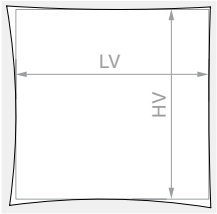

HV max: **3000** mm

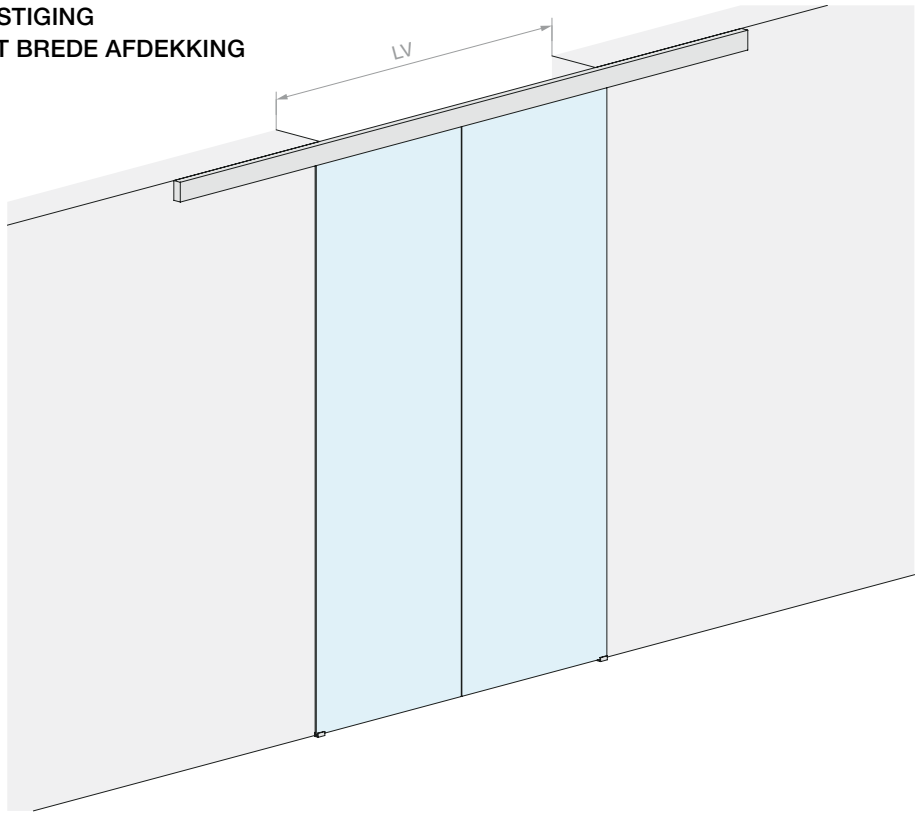

GLAS DEUR

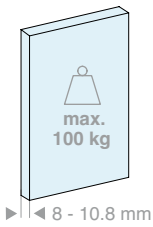

Inhoud van de kit:

Art.	Omschrijving	Aantal
LM21.400	Profiel met plafondbevestiging	1 st.
LM0100C.400	Afdekprofiel	2 st.
LM10044TP33	Eindkap	2 st.
CERPOS514	Klem	2 st.
CERPOS514-C	Synchroonklem	2 st.
CARVIT8X40-A2	Loopwagen met schroef en moer	4 st.
057.3073.071	Eindstop zonder klemming	4 st.
LMGF	Ondergeleider	2 st.
LMSIN-2AC500	Synchronisatiekit	1 st.

Optioneel

042.3102.072	Demper van 20 tot 60 kg	2 st.
042.3102.071	Demper van 61 tot 100 kg	2 st.

Art.	LV max	Aantal
LMV10011C.400	**1940** mm	1 st.

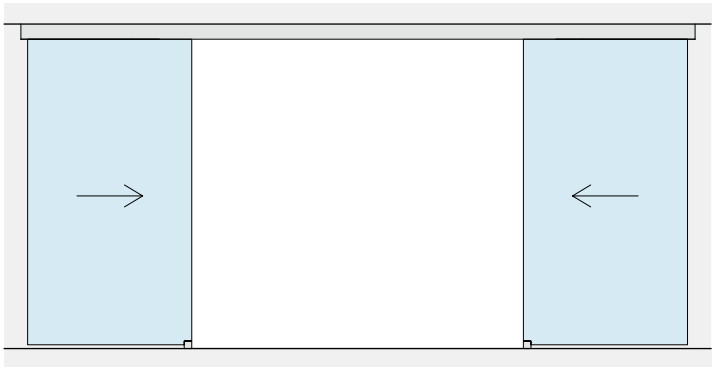


LV

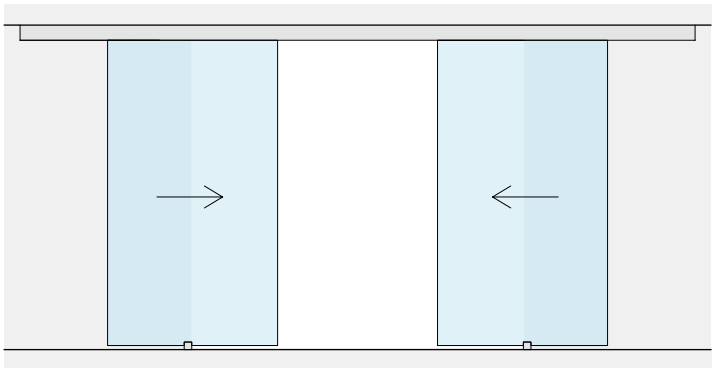

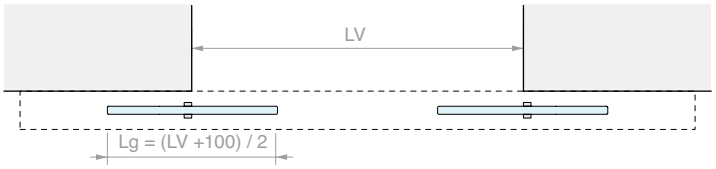
LV
Lg = (LV +100) / 2

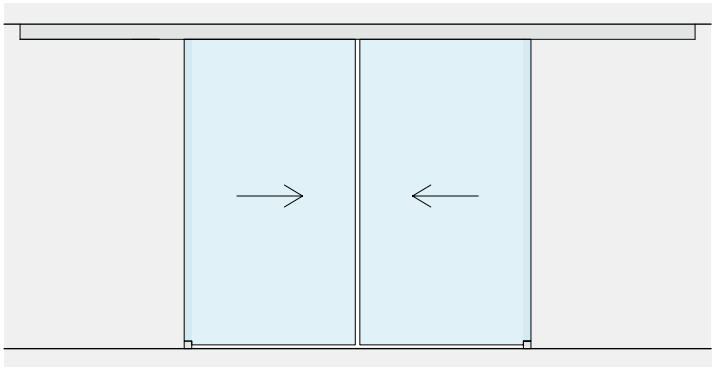

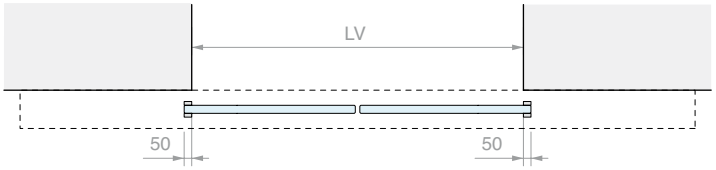
LV
50
50

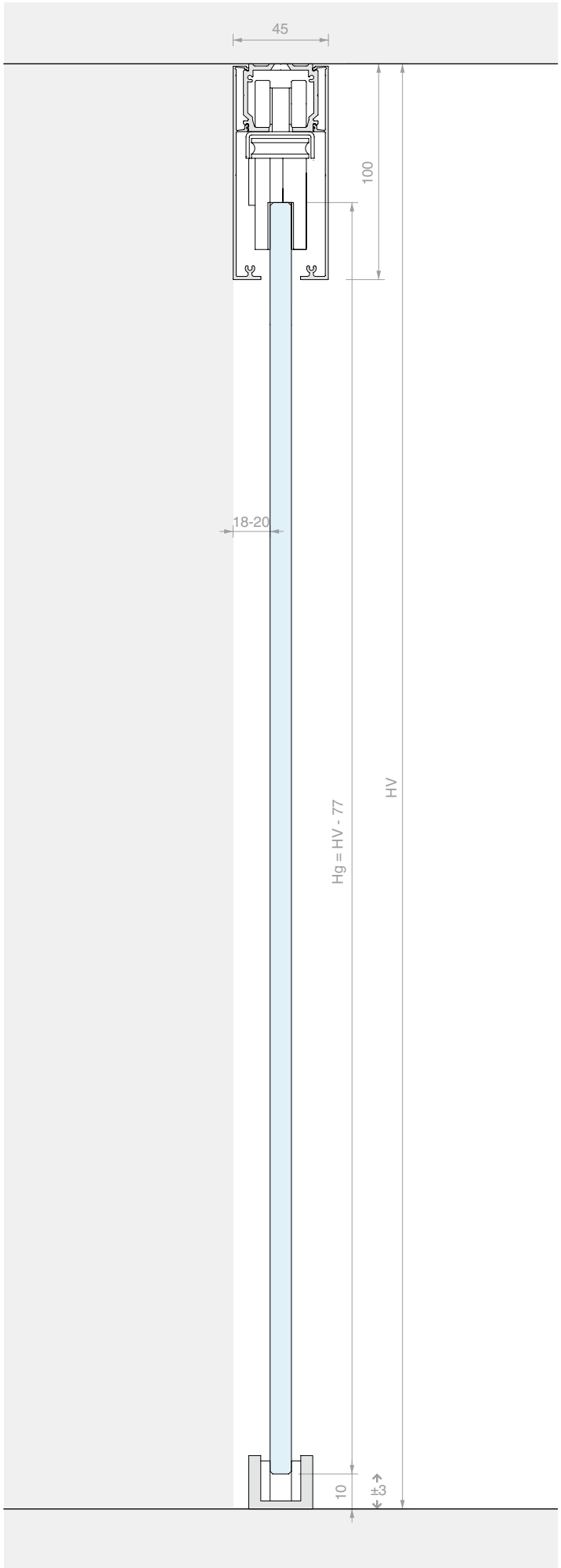
45
100
18-20
Hg = HV - 77
HV
10
±3





TOEBEHOREN SCHUIFDEUR PLAFONDBEVESTIGING ENKELE DEUR EN VAST GLASPANEEL MET SMALLE AFDEKKING

Materiaal: Aluminium
Afwerking: /6 /88 /97

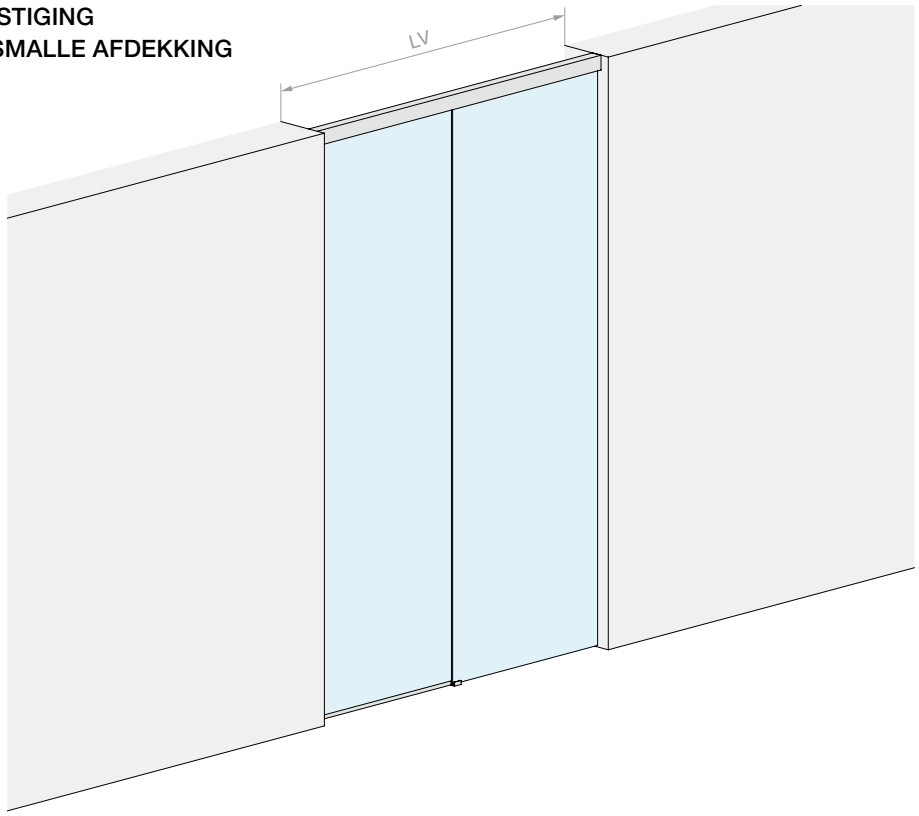

AFMETINGEN RUIMTE

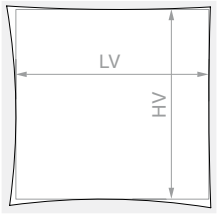

HV max: **3000** mm

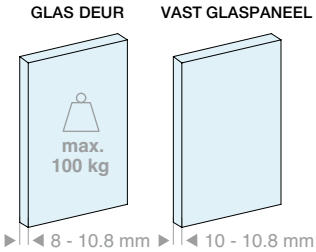

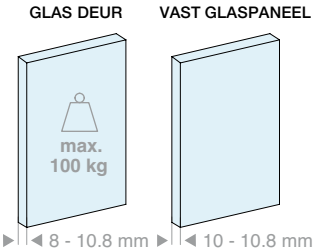

Inhoud van de kit:

Art.	Omschrijving	Aantal
LM21.200	Profiel met plafondbevestiging	1 st.
LM26075.200	Profiel vast glaspaneel	1 st.
LM0075C.200	Afdekprofiel	1 st.
LMC13.100	Afwerkingsprofiel	1 st.
LMU20.150	U-profiel	1 st.
LMU20.300	U-profiel	1 st.
LMU20TP	Eindkap	1 st.
GTUP2	Dichting voor glasklemming	5 m
CERPOS170ALL	Klem	2 st.
057.3114.071	Loopwagen met schroef en moer	2 st.
057.3073.072	Eindstop met klemming	2 st.
LMGF	Ondergeleider	1 st.

Optioneel

042.3102.072	Demper van 20 tot 60 kg	1 st.
042.3102.071	Demper van 61 tot 100 kg	1 st.

Art.	LV max	Aantal
LMV7511F.200	**2000** mm	1 st.

Inhoud van de kit:

Art.	Omschrijving	Aantal
LM21.300	Profiel met plafondbevestiging	1 st.
LM26075.300	Profiel vast glaspaneel	1 st.
LM0075C.300	Afdekprofiel	1 st.
LMC13.200	Afwerkingsprofiel	1 st.
LMU20.300	U-profiel	2 st.
LMU20TP	Eindkap	1 st.
GTUP2	Dichting voor glasklemming	6 m
CERPOS170ALL	Klem	2 st.
057.3114.071	Loopwagen met schroef en moer	2 st.
057.3073.072	Eindstop met klemming	2 st.
LMGF	Ondergeleider	1 st.

Optioneel

042.3102.072	Demper van 20 tot 60 kg	1 st.
042.3102.071	Demper van 61 tot 100 kg	1 st.

Art.	LV max	Aantal
LMV7511F.300	**3000** mm	1 st.

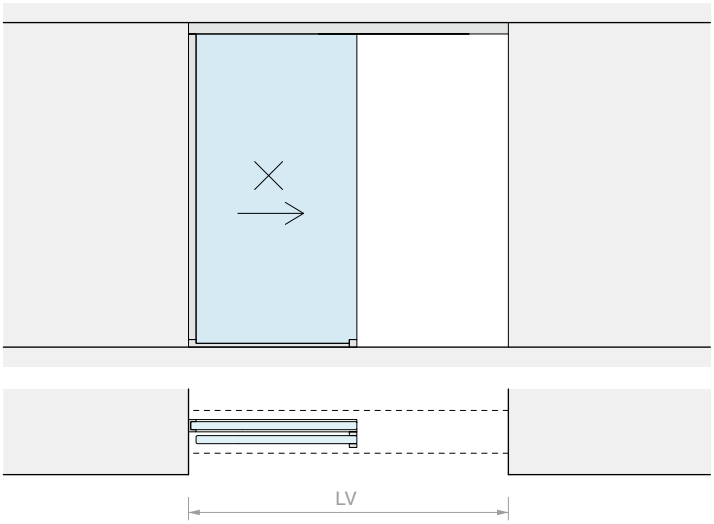

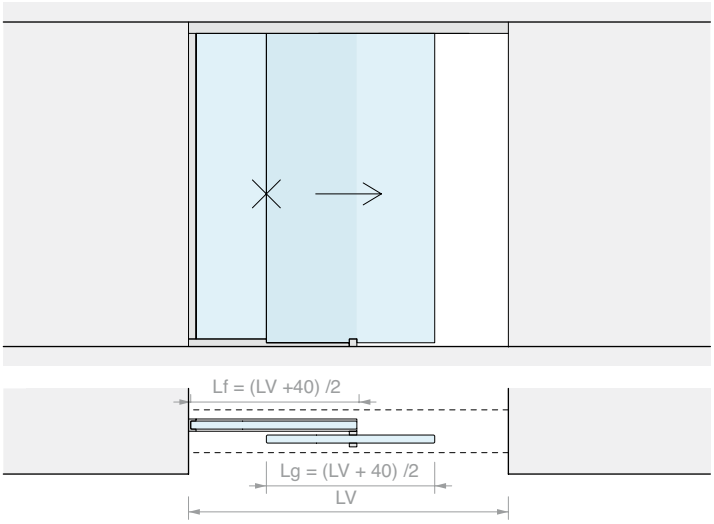

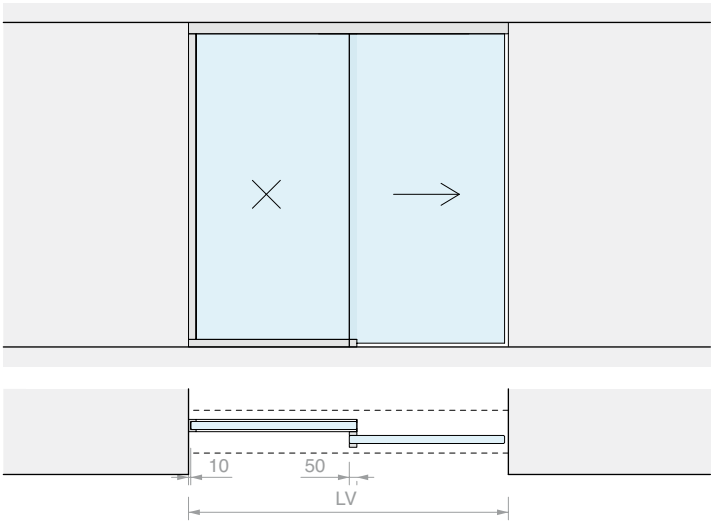

BEWERKING OP HET GLAS VOOR CERPOS170

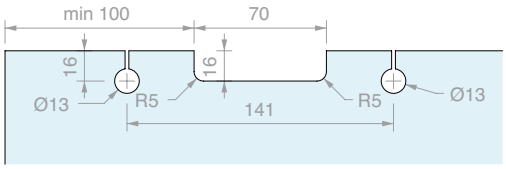

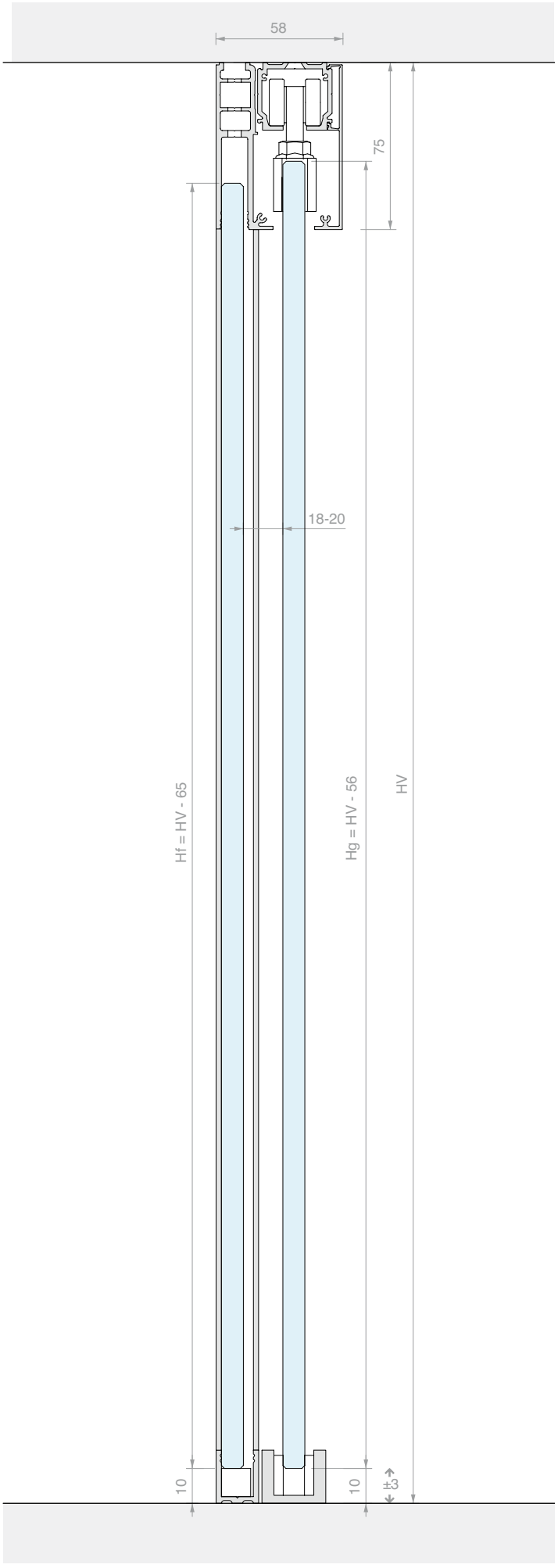

TOEBEHOREN SCHUIFDEUR PLAFONDBEVESTIGING
ENKELE DEUR EN VAST GLASPANEEL MET BREDE AFDEKKING

Materiaal: Aluminium
Afwerking: /6 /88 /97



AFMETINGEN RUIMTE

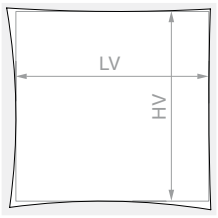

HV max: **3000** mm

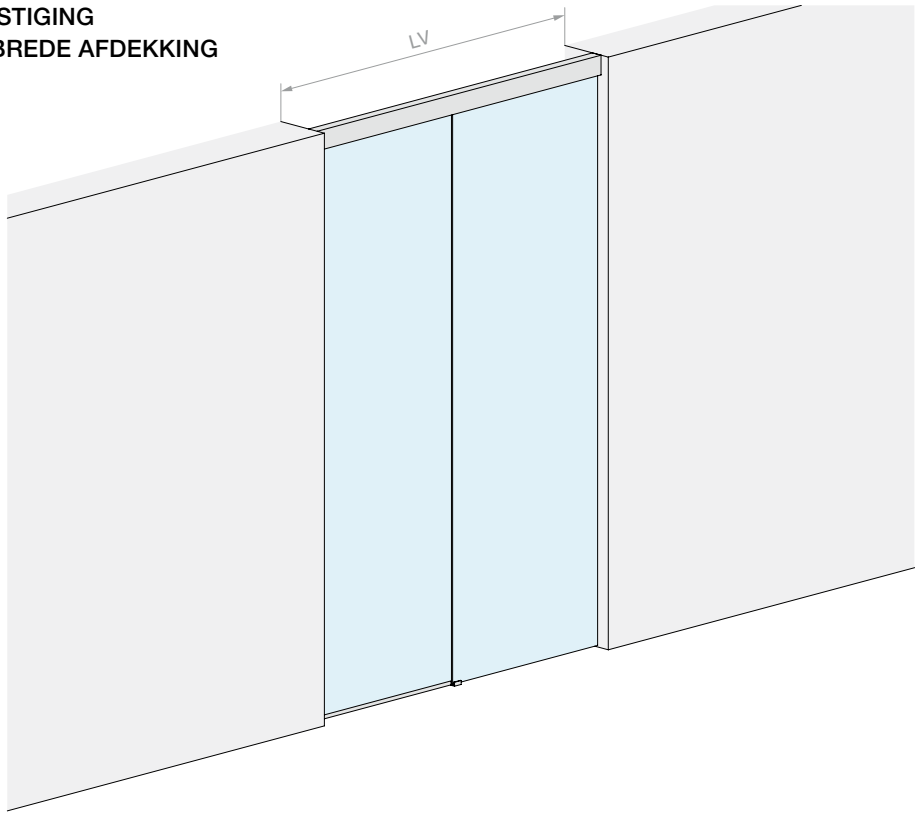



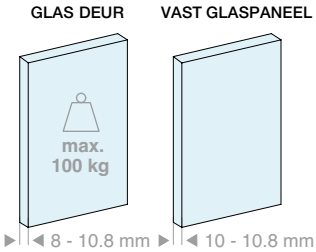

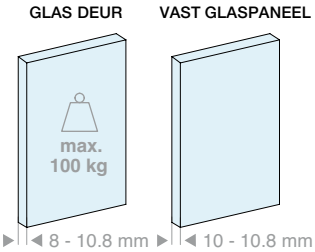

Inhoud van de kit:

Art.	Omschrijving	Aantal
LM21.200	Profiel met plafondbevestiging	1 st.
LM26100.200	Profiel vast glaspaneel	1 st.
LM0100C.200	Afdekprofiel	1 st.
LMC13.100	Afwerkingsprofiel	1 st.
LMU20.150	U-profiel	1 st.
LMU20.300	U-profiel	1 st.
LMU20TP	Eindkap	1 st.
GTUP2	Dichting voor glasklemming	5 m
CERPOS514	Klem	2 st.
CARVIT8X40-A2	Loopwagen met schroef en moer	2 st.
057.3073.072	Eindstop met klemming	2 st.
LMGF	Ondergeleider	1 st.

Optioneel

042.3102.072	Demper van 20 tot 60 kg	1 st.
042.3102.071	Demper van 61 tot 100 kg	1 st.

Art.	LV max	Aantal
LMV10011F.200	**2000** mm	1 st.

Inhoud van de kit:

Art.	Omschrijving	Aantal
LM21.300	Profiel met plafondbevestiging	1 st.
LM26100.300	Profiel vast glaspaneel	1 st.
LM0100C.300	Afdekprofiel	1 st.
LMC13.200	Afwerkingsprofiel	1 st.
LMU20.300	U-profiel	2 st.
LMU20TP	Eindkap	1 st.
GTUP2	Dichting voor glasklemming	6 m
CERPOS514	Klem	2 st.
CARVIT8X40-A2	Loopwagen met schroef en moer	2 st.
057.3073.072	Eindstop met klemming	2 st.
LMGF	Ondergeleider	1 st.

Optioneel

042.3102.072	Demper van 20 tot 60 kg	1 st.
042.3102.071	Demper van 61 tot 100 kg	1 st.

Art.	LV max	Aantal
LMV10011F.300	**3000** mm	1 st.

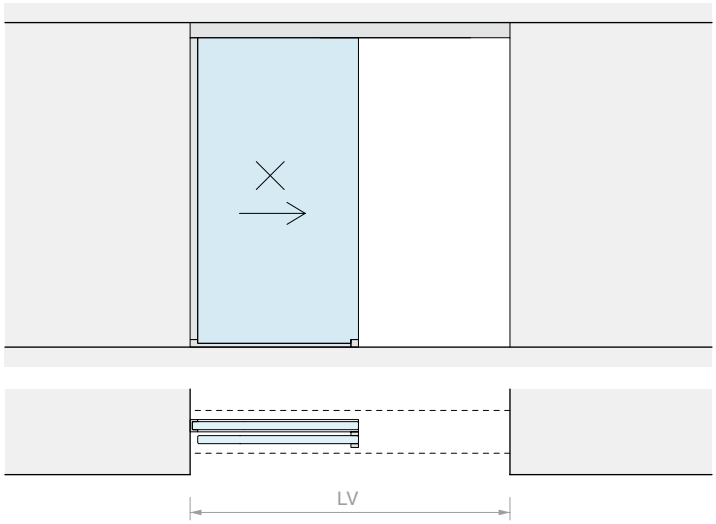
LV

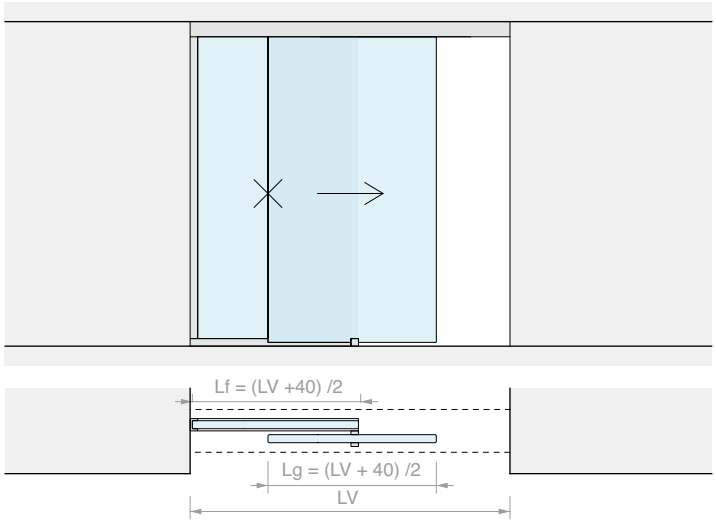
Lf = (LV +40) /2
Lg = (LV + 40) /2
LV

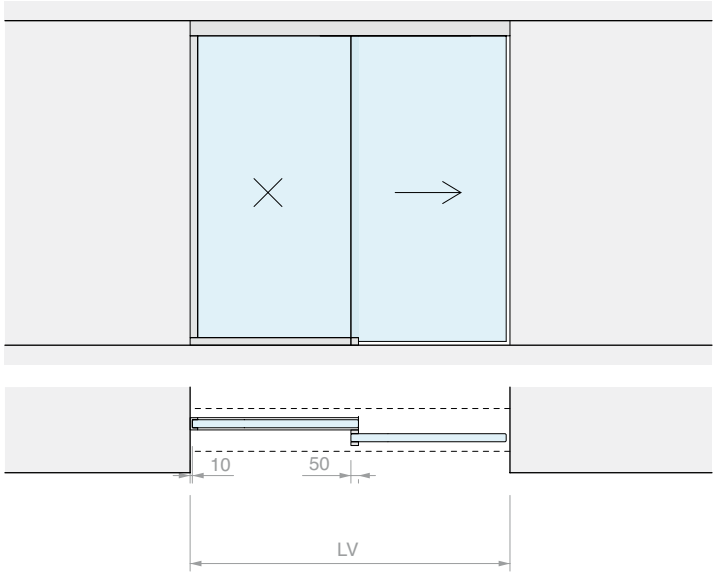
10
50
LV

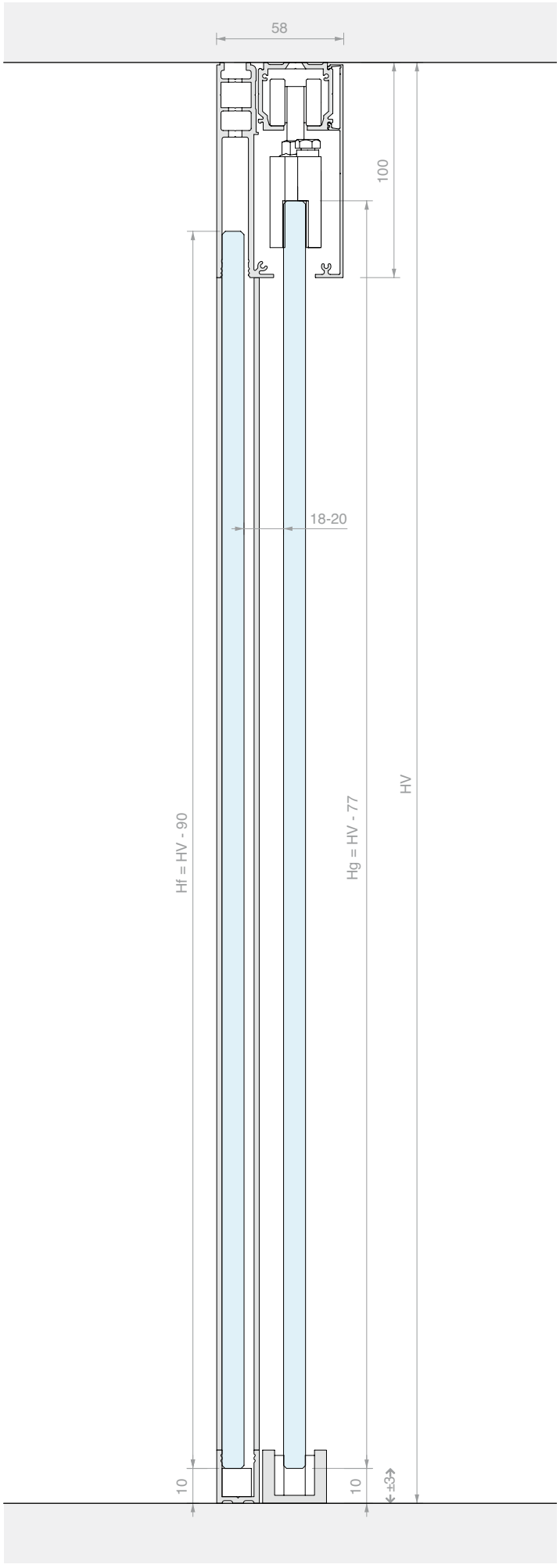
58
100
18-20
Hf = HV - 90
Hg = HV - 77
HV
10
10
±3





TOEBEHOREN SCHUIFDEUR PLAFONDBEVESTIGING
DUBBELE GESYNCHRONISEERDE DEUR EN DUBBEL VAST GLASPANEEL

Materiaal: Aluminium

Afwerking: /6 /88 /97

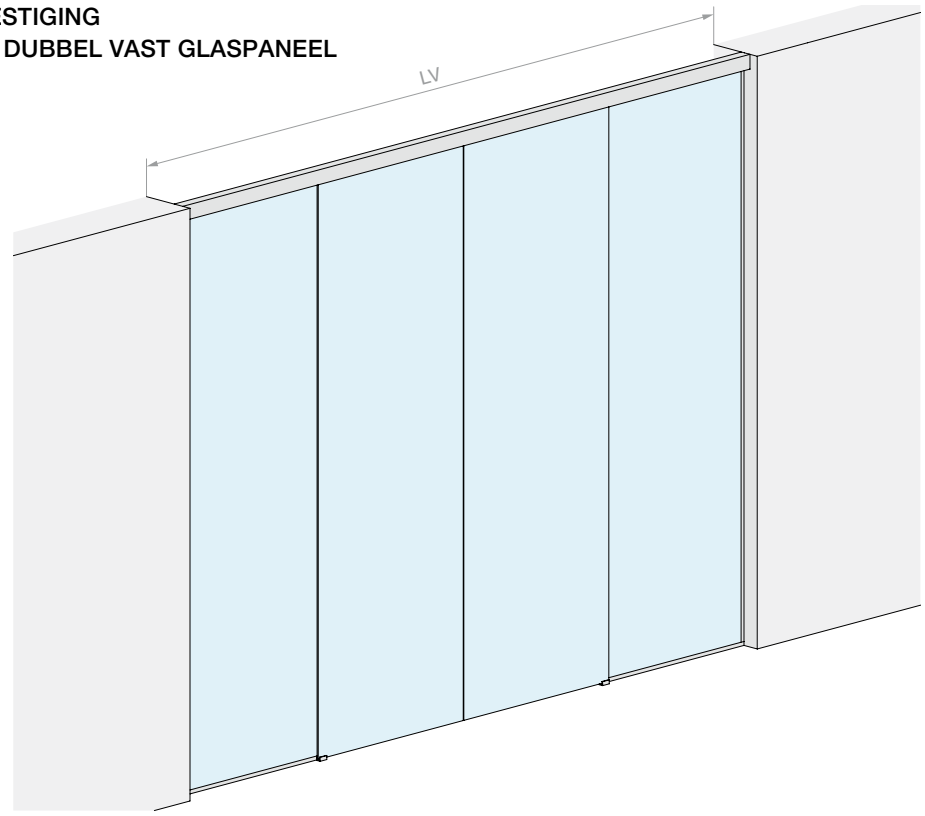

AFMETINGEN RUIMTE

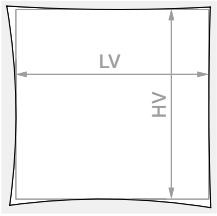

HV max: **3000** mm

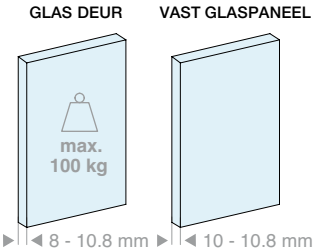

Inhoud van de kit:

Art.	Omschrijving	Aantal
LM21.400	Profiel met plafondbevestiging	1 st.
LM26075.400	Profiel vast glaspaneel	1 st.
LM0075C.400	Afdekprofiel	1 st.
LMC13.200	Afwerkingsprofiel	1 st.
LMU20.300	U-profiel	3 st.
LMU20TP	Eindkap	2 st.
GTUP2	Dichting voor glasklemming	10 m
CERPOS170ALL	Klem	2 st.
CERPOS170SYNC	Synchroonklem	2 st.
057.3114.071	Loopwagen met schroef en moer	4 st.
057.3073.071	Eindstop zonder klemming	4 st.
LMGF	Ondergeleider	2 st.
LMSIN-2AC170	Synchronisatiekit	1 st.

Optioneel

042.3102.072	Demper van 20 tot 60 kg	2 st.
042.3102.071	Demper van 61 tot 100 kg	2 st.

Art.	LV max	Aantal
LMV7511CF.400	**4000** mm	1 st.

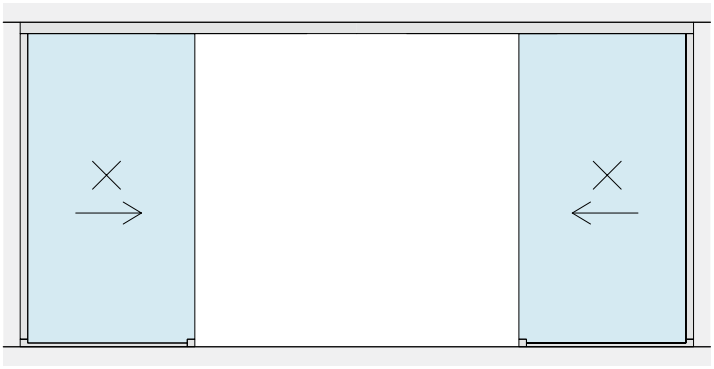



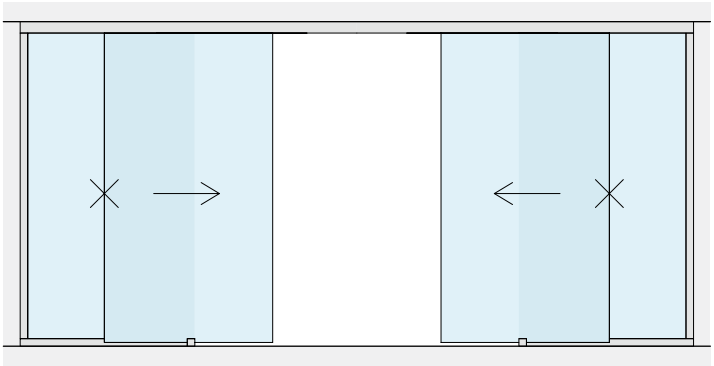



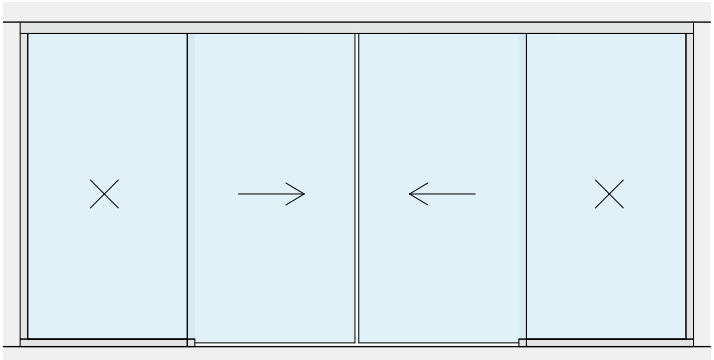

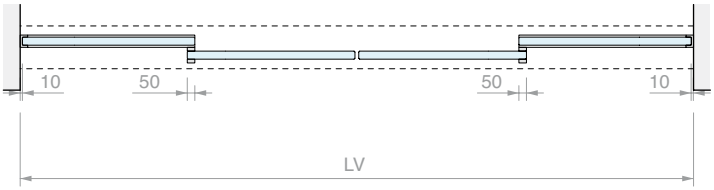

BEWERKING OP HET GLAS VOOR CERPOS170

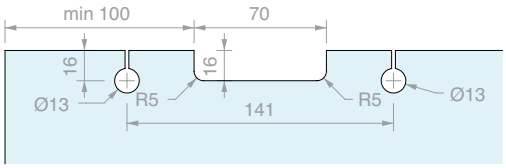

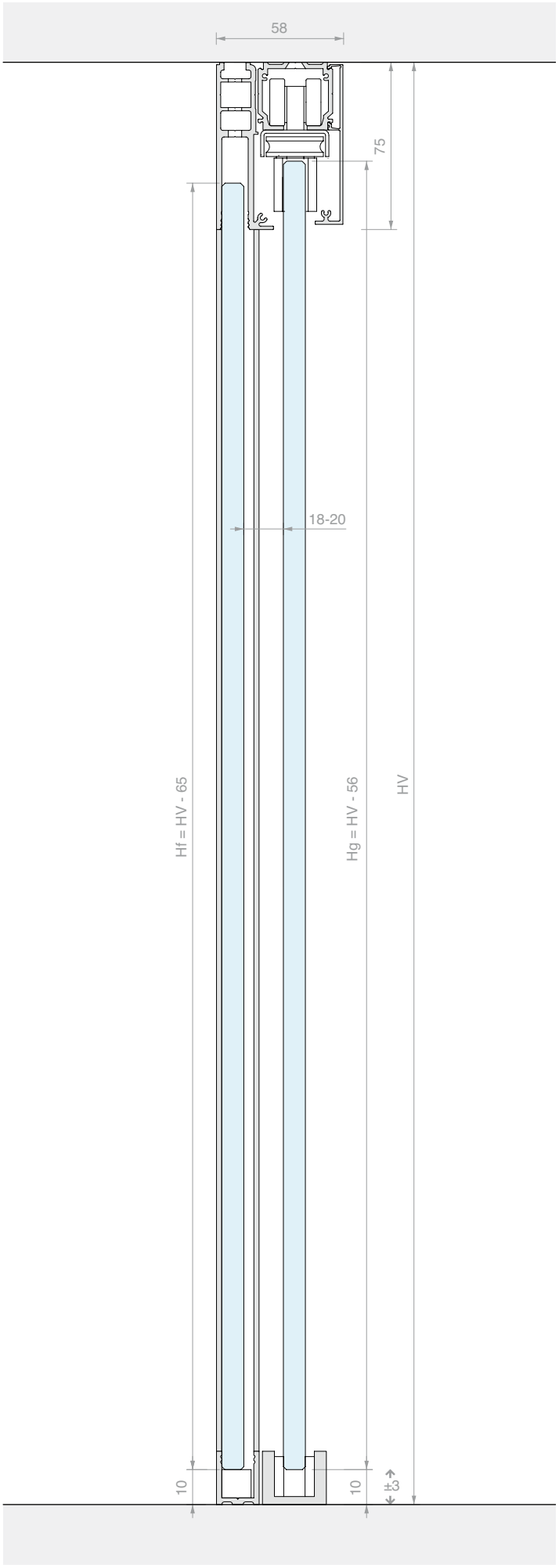

TOEBEHOREN SCHUIFDEUR PLAFONDBEVESTIGING DUBBELE GESYNCHRONISEERDE DEUR EN DUBBEL VAST GLASPANEEL MET BREDE AFDEKKING

Materiaal: Aluminium
Afwerking: /6 /88 /97

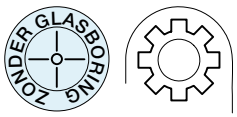

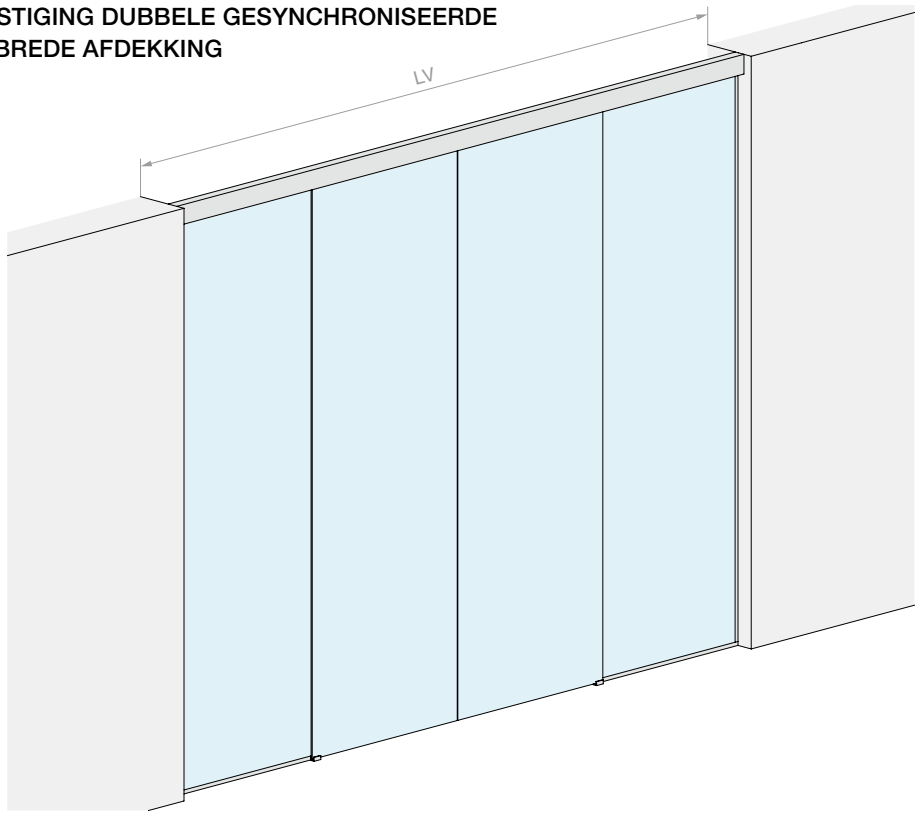

AFMETINGEN RUIMTE

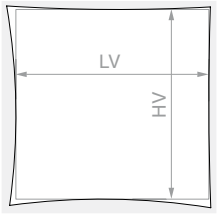

HV max: **3000** mm

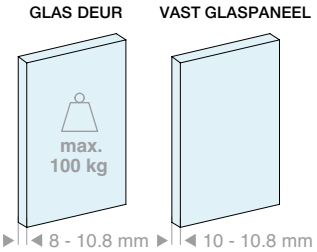

Inhoud van de kit:

Art.	Omschrijving	Aantal
LM21.400	Profiel met plafondbevestiging	1 st.
LM26100.400	Profiel vast glaspaneel	1 st.
LM0100C.400	Afdekprofiel	1 st.
LMC13.200	Afwerkingsprofiel	1 st.
LMU20.300	U-profiel	3 st.
LMU20TP	Eindkap	2 st.
GTUP2	Dichting voor glasklemming	10 m
CERPOS514	Klem	2 st.
CERPOS514-C	Synchroonklem	2 st.
CARVIT8X40-A2	Loopwagen met schroef en moer	4 st.
057.3073.071	Eindstop zonder klemming	4 st.
LMGF	Ondergeleider	2 st.
LMSIN-2AC500	Synchronisatiekit	1 st.

Optioneel

042.3102.072	Demper van 20 tot 60 kg	2 st.
042.3102.071	Demper van 61 tot 100 kg	2 st.

Art.	LV max	Aantal
LMV10011CF.400	**4000** mm	1 st.

>>> VERWIJZING PRIJSLIJST V3 - P. 13 >>>

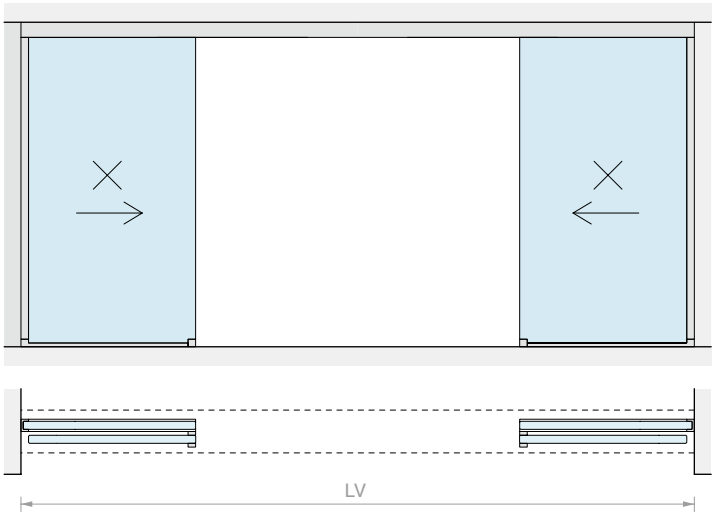
LV

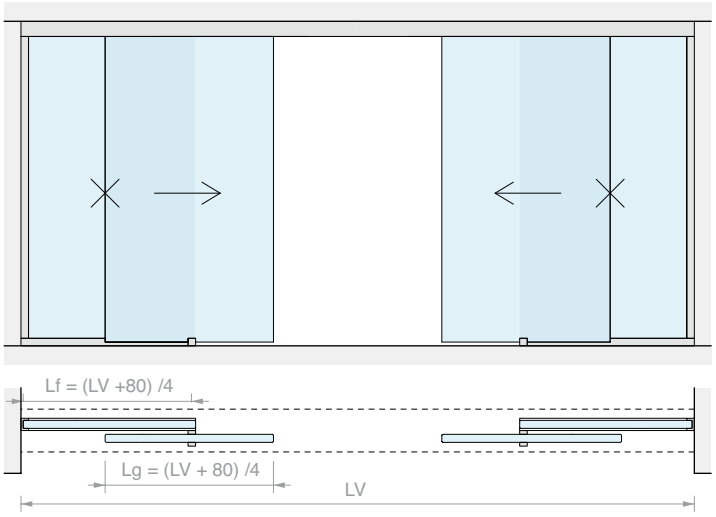
Lf = (LV +80) /4
Lg = (LV + 80) /4
LV

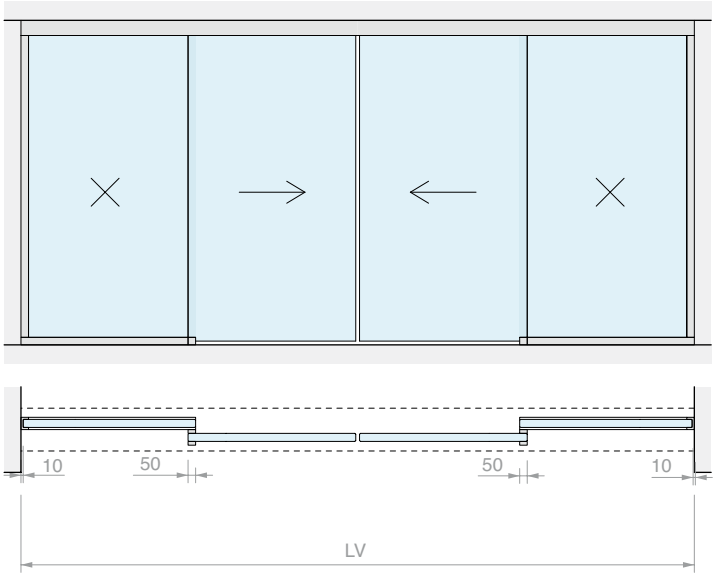
10
50
50
10
LV

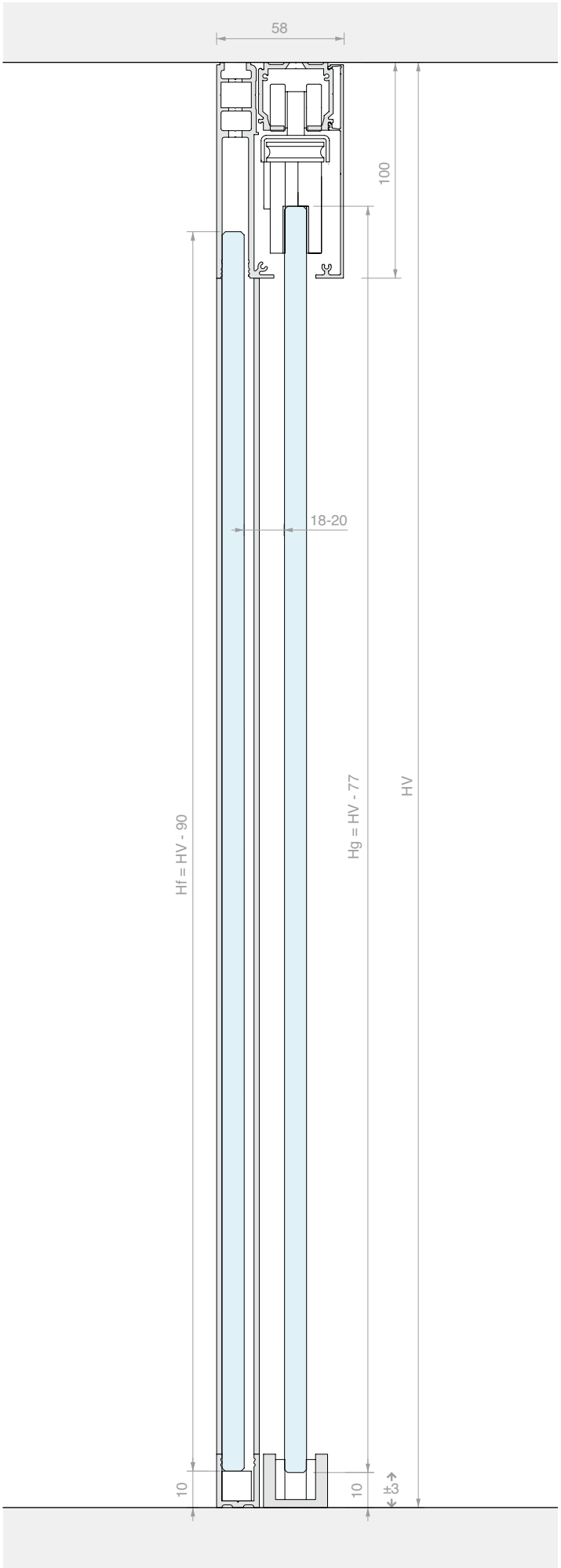
58
100
18-20
Hf = HV - 90
Hg = HV - 77
HV
10
10
±3





TOEBEHOREN SCHUIFDEUR PLAFONDBEVESTIGING DUBBELE SCHUIFDEUR

Materiaal: Aluminium
Afwerking: /6 /88 /97

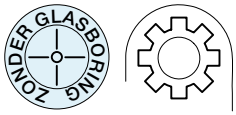

AFMETINGEN RUIMTE

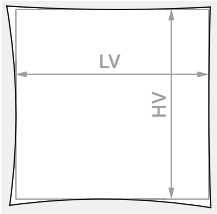

HV max: **3000** mm

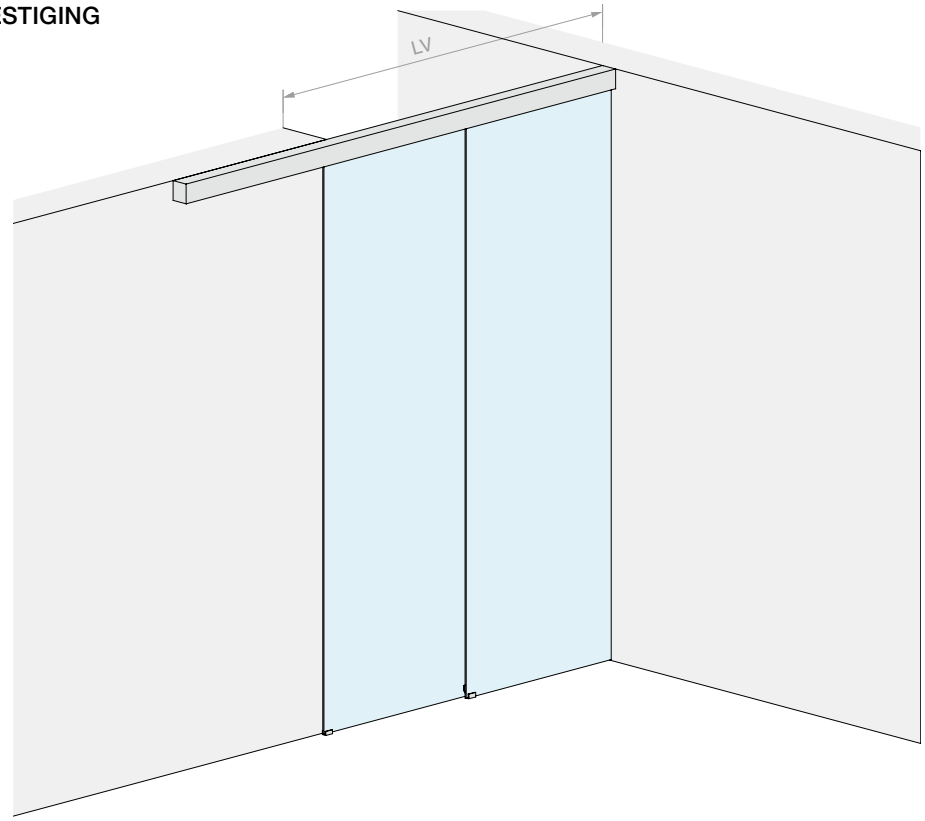

GLAS DEUR

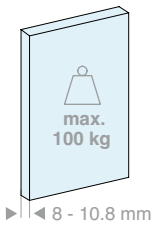

Inhoud van de kit:

Art.	Omschrijving	Aantal
LM2V080.300	Dubbel profiel met plafondbevestiging	1 st.
LM0100C.300	Afdekprofiel	2 st.
LM10090TP33	Eindkap	2 st.
CERPOS514	Klem	1 st.
CERPOS514-C	Synchroonklem	2 st.
CERPOS514-T	Sleepklem	1 st.
CARVIT8X50-A2	Loopwagen met schroef en moer	4 st.
057.3073.072	Eindstop met klemming	2 st.
057.3073.071	Eindstop zonder klemming	2 st.
LMSIN-2AT502	Synchronisatiekit	1 st.

Optioneel

042.3102.071	Demper voor deuren van 40 tot 65 kg	1 of 2 st.

Art.	LV max	Aantal
LMV10012.300	**1965** mm	1 st.

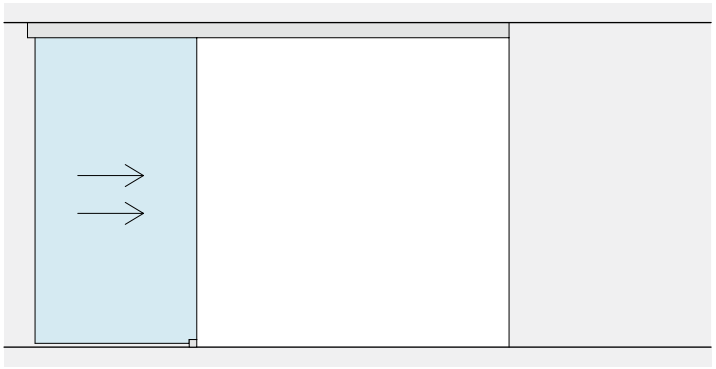


LV

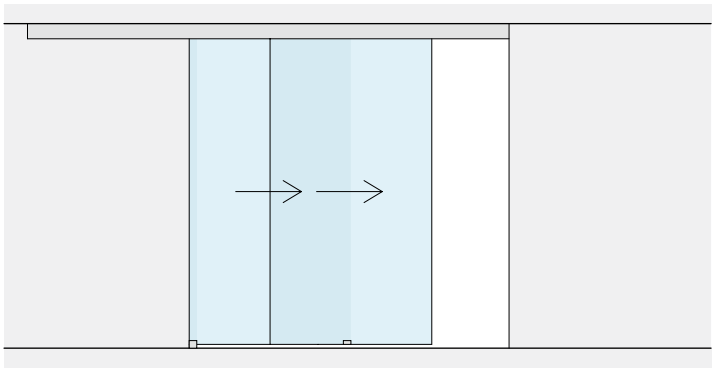

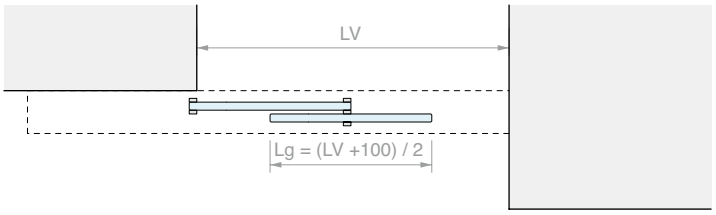
LV
Lg = (LV +100) / 2

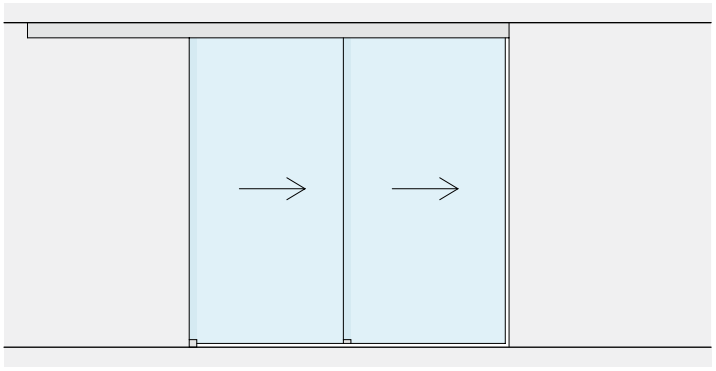

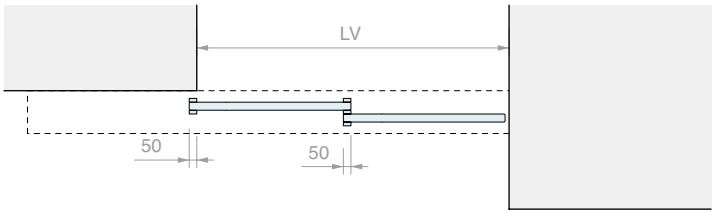
LV
50
50

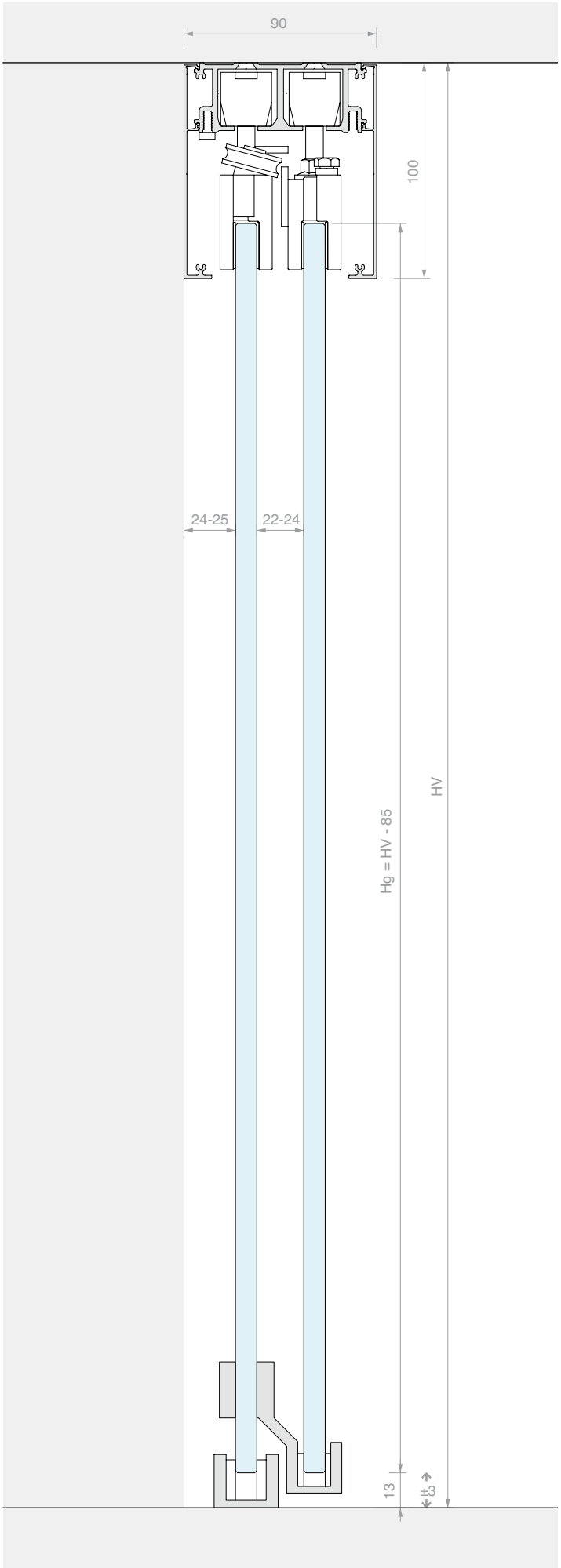
90
100
24-25
22-24
HV
Hg = HV - 85
13
±3





TOEBEHOREN SCHUIFDEUR PLAFONDBEVESTIGING DUBBELE SCHUIFDEUR EN VAST GLASPANEEL

Materiaal: Aluminium
Afwerking: /6 /88 /97

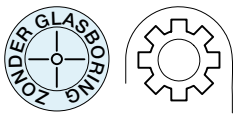

AFMETINGEN RUIMTE

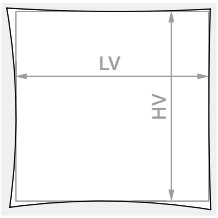

HV max: **3000** mm

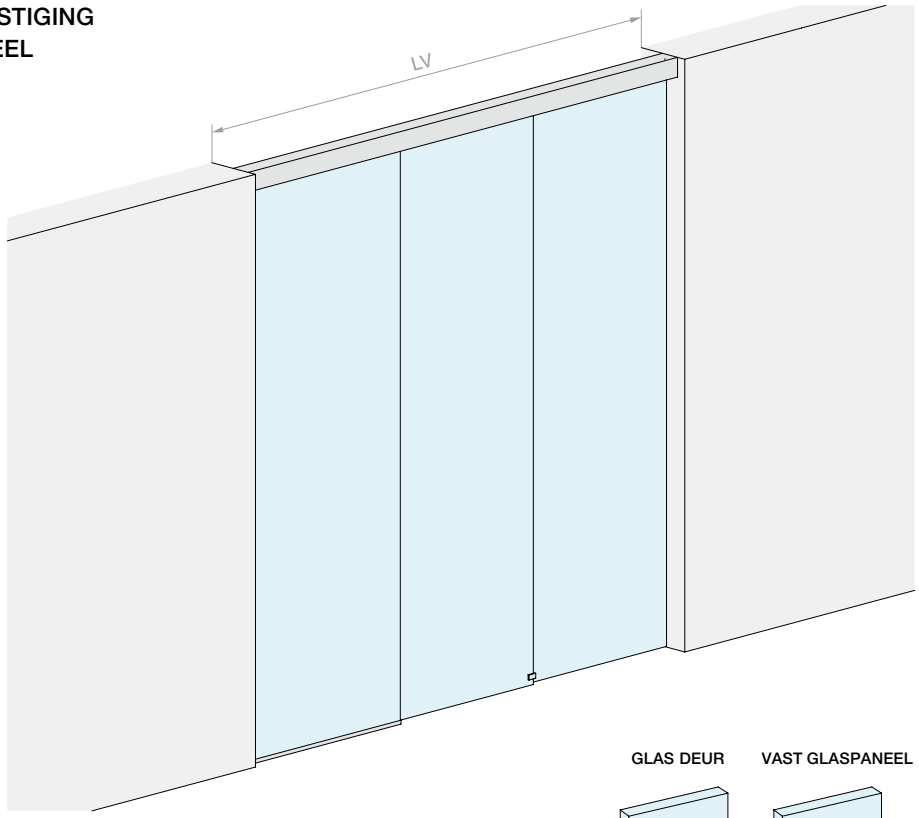

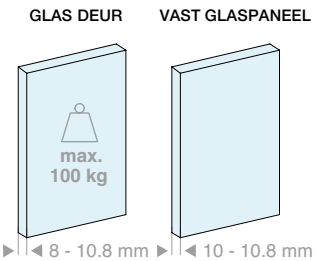

Inhoud van de kit:

Art.	Omschrijving	Aantal
LM2V080.300	Dubbel profiel met plafondbevestiging	1 st.
LM26100.300	Profiel vast glaspaneel	1 st.
LM0100C.300	Afdekprofiel	1 st.
LMC13.200	Afwerkingsprofiel	1 st.
LMU20.150	U-profiel	1 st.
LMU20.300	U-profiel	1 st.
LMU20TP	Eindkap	1 st.
GTUP2	Dichting voor glasklemming	5 m
CERPOS514	Klem	1 st.
CERPOS514-C	Synchroonklem	2 st.
CERPOS514-T	Sleepklem	1 st.
CARVIT8X50-A2	Loopwagen met schroef en moer	4 st.
057.3073.072	Eindstop met klemming	2 st.
057.3073.071	Eindstop zonder klemming	2 st.
LMSIN-2AT502	Synchronisatiekit	1 st.

Optioneel

042.3102.071	Demper voor deuren van 40 tot 65 kg	1 of 2 st.

Art.	LV max	Aantal
LMV10012F.300	**3000** mm	1 st.

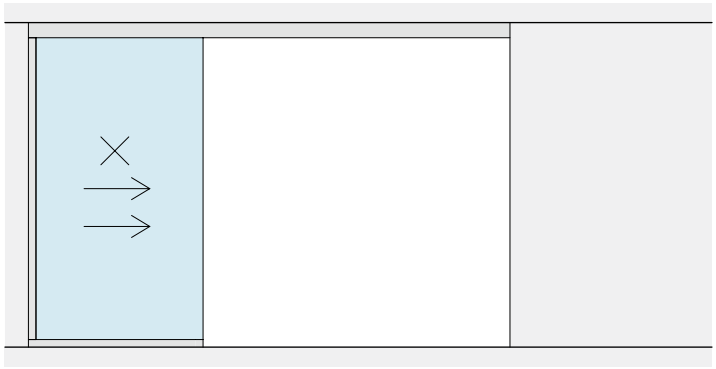


LP
LV

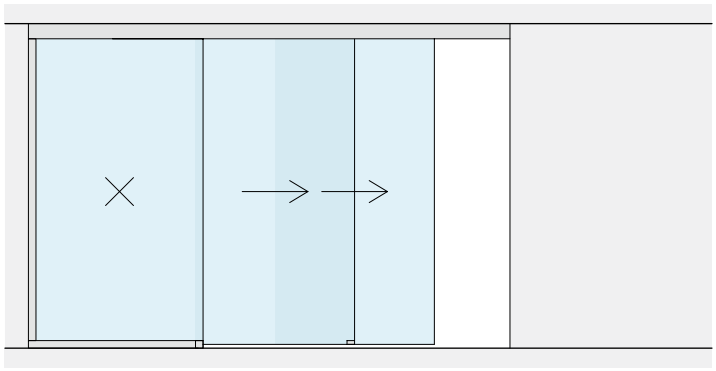

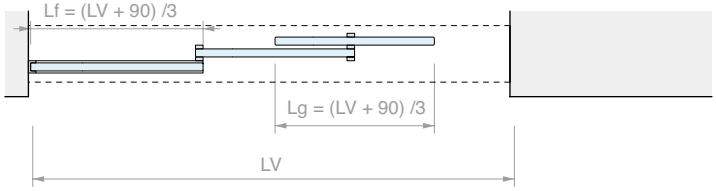
Lf = (LV + 90) /3
Lg = (LV + 90) /3
LV

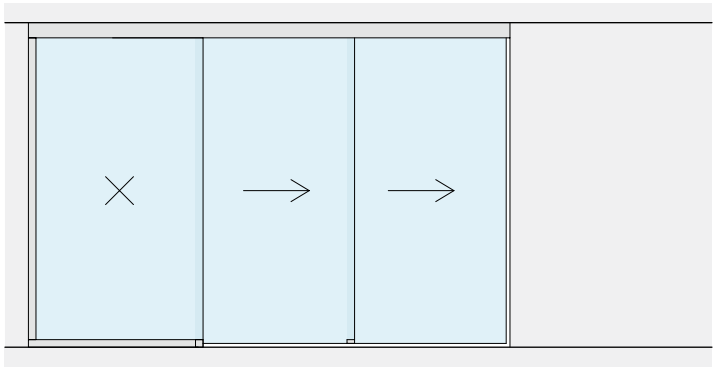

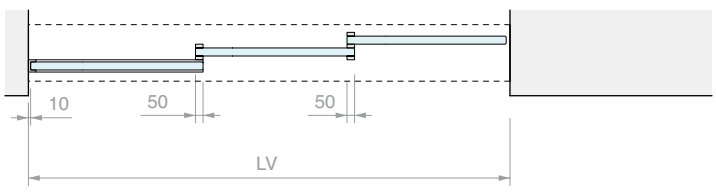
10
50
50
LV

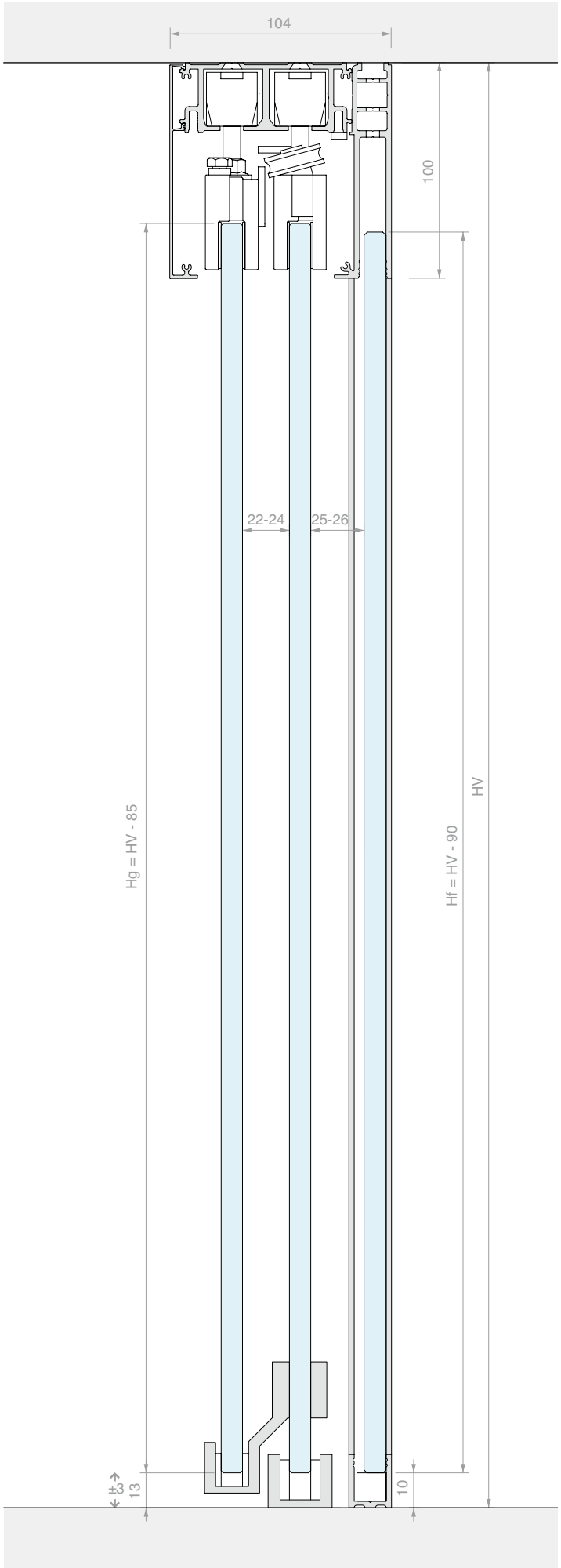
104
100
22-24
25-26
Hg = HV - 85
Hf = HV - 90
HV
±3
13
10





TOEBEHOREN SCHUIFDEUR PLAFONDBEVESTIGING
TRIPLE SCHUIFDEUR

Materiaal: Aluminium
Afwerking: /6 /88 /97

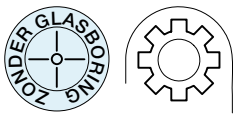

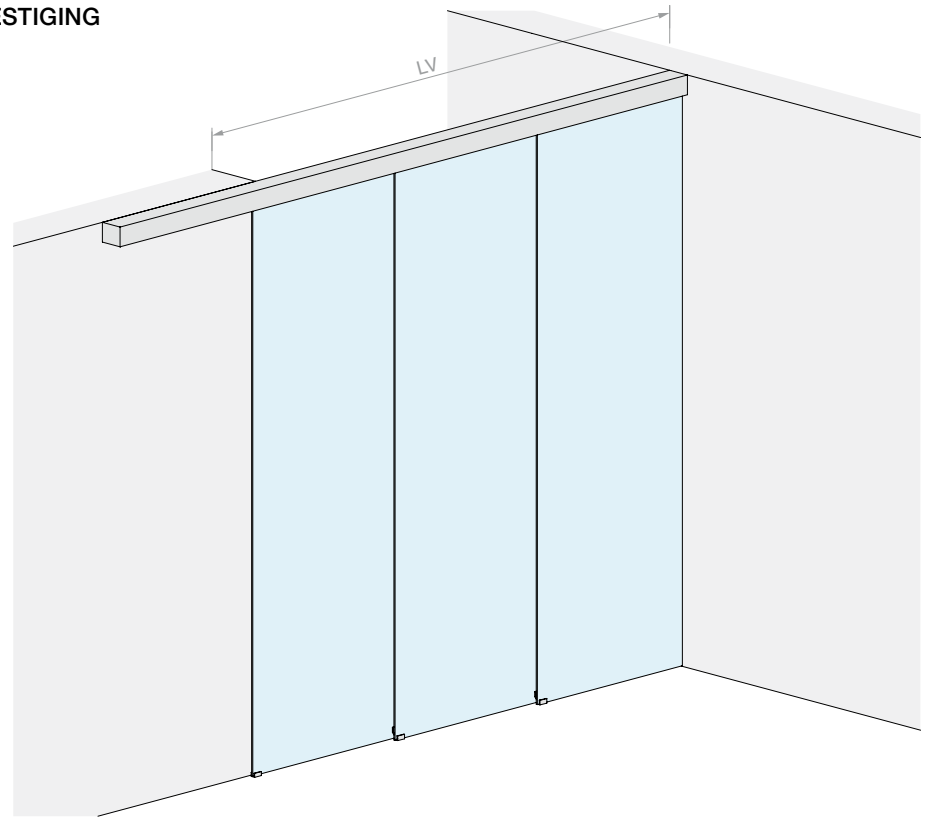

AFMETINGEN RUIMTE

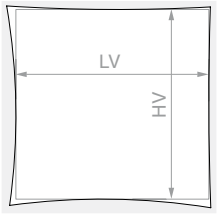

HV max: **3000** mm

GLAS DEUR

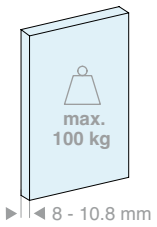

Inhoud van de kit:

Art.	Omschrijving	Aantal
LM3V112.400	Triple profiel met plafondbevestiging	1 st.
LM0100C.400	Afdekprofiel	2 st.
LM10022TP33	Eindkap	2 st.
CERPOS514	Klem	1 st.
CERPOS514-C	Synchroonklem	3 st.
CERPOS514-T	Sleepklem	2 st.
CARVIT8X50-A2	Loopwagen met schroef en moer	6 st.
057.3073.072	Eindstop met klemming	2 st.
057.3073.071	Eindstop zonder klemming	4 st.
LMSIN-3AT503	Synchronisatiekit	1 st.
Optioneel		
042.3102.071	Demper voor deuren van 30 tot 55 kg	1 of 2 st.

Art.	LV max	Aantal
LMV10013.400	**2955** mm	1 st.




LV

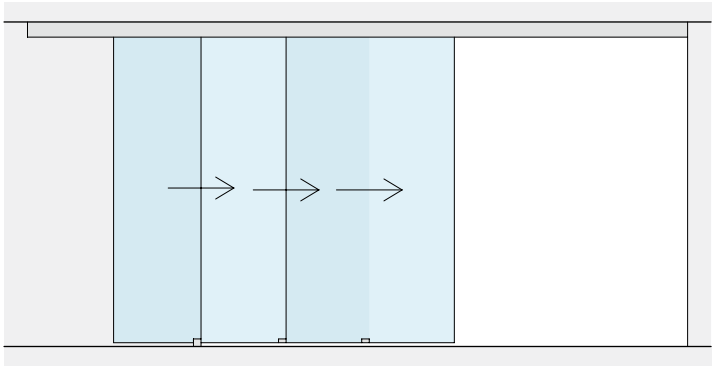

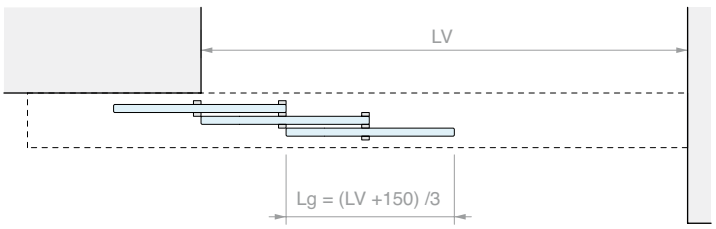
LV
Lg = (LV +150) /3

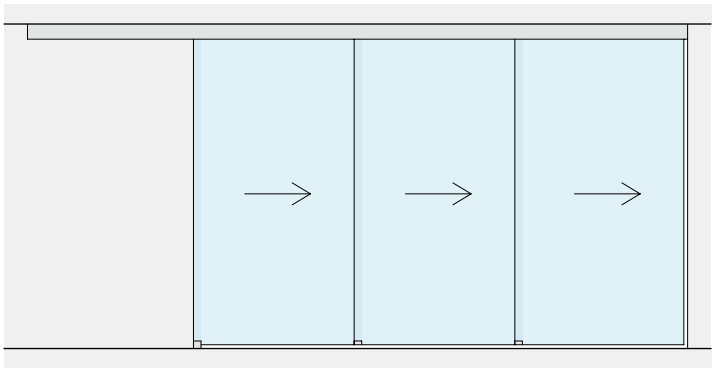

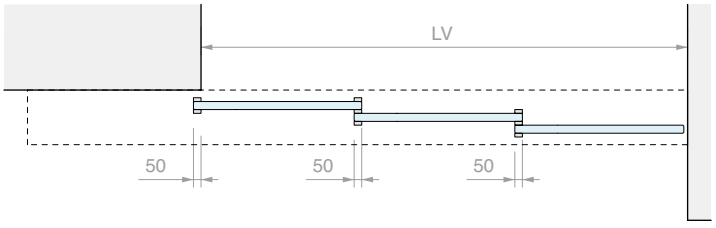
LV
50
50
50

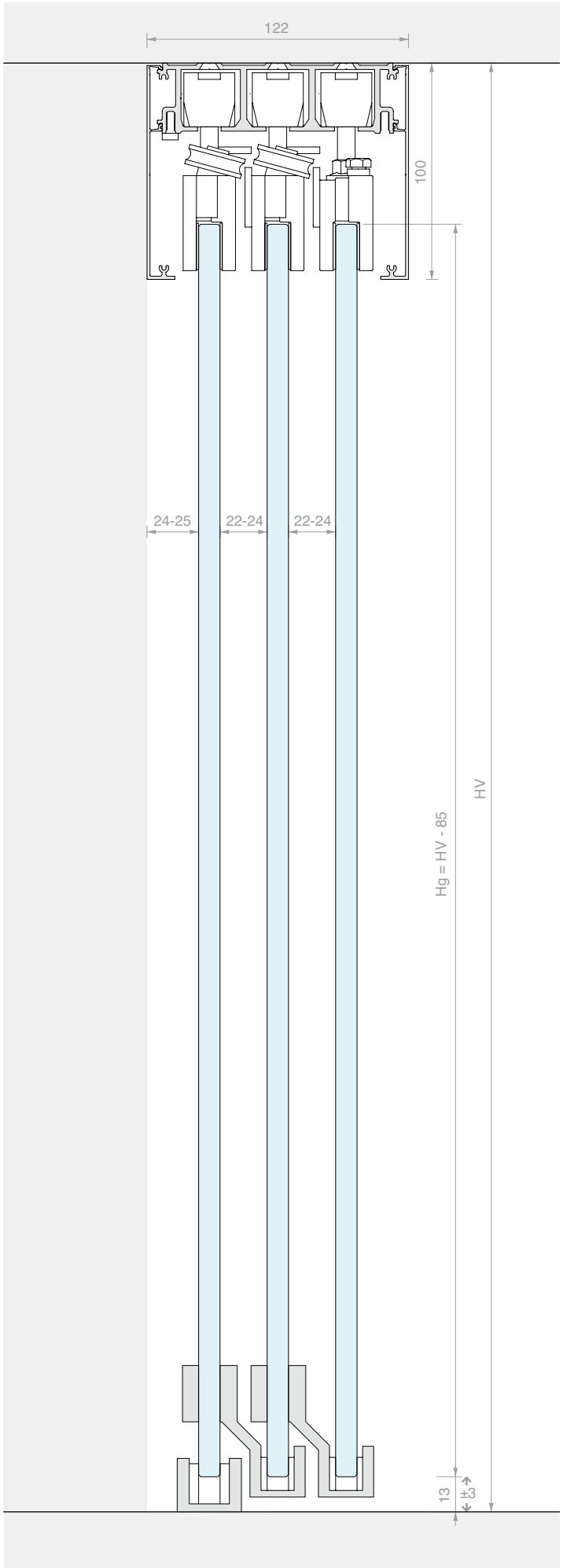
122
100
24-25
22-24
22-24
Hg = HV - 85
HV
13
3





TOEBEHOREN SCHUIFDEUR PLAFONDBEVESTIGING TRIPLE SCHUIFDEUR EN VAST GLASPANEEL

Materiaal: Aluminium
Afwerking: /6 /88 /97

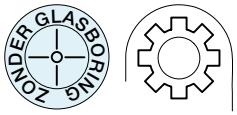

AFMETINGEN RUIMTE

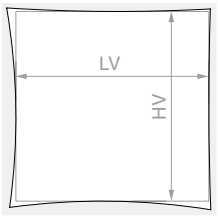

HV max: **3000** mm

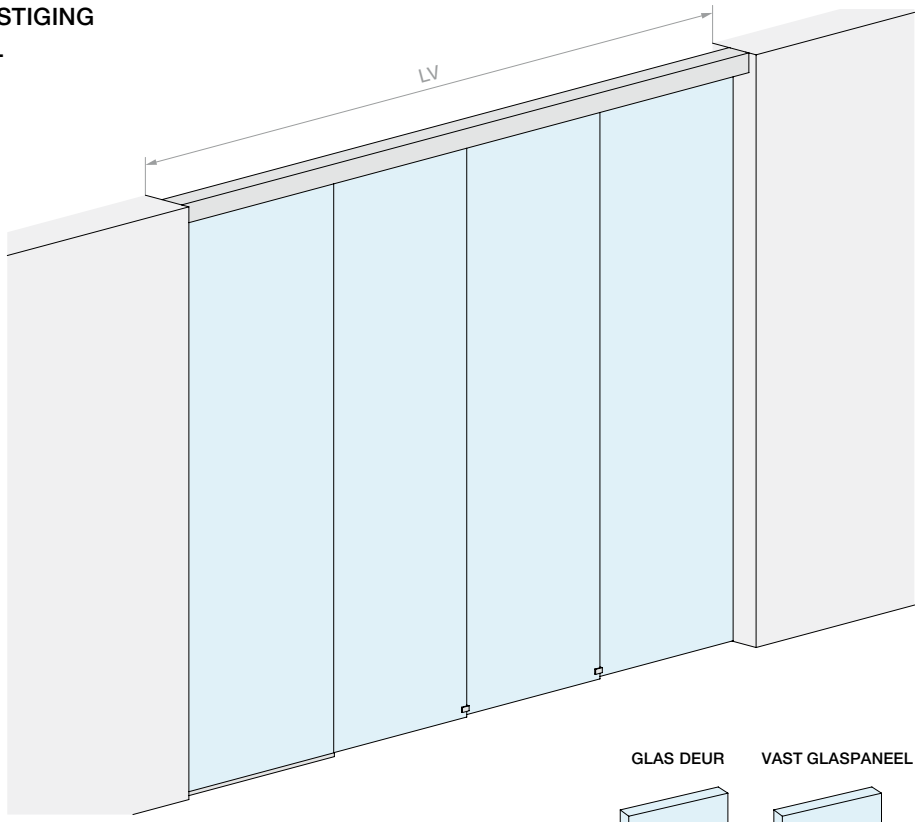

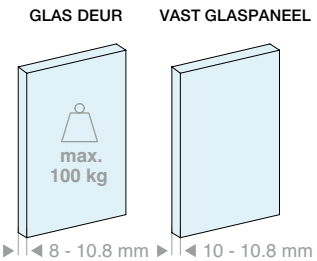

Inhoud van de kit:

Art.	Omschrijving	Aantal
LM3V112.400	Triple profiel met plafondbevestiging	1 st.
LM26100.400	Profiel vast glaspaneel	1 st.
LM0100C.400	Afdekprofiel	1 st.
LMC13.300	Afwerkingsprofiel	1 st.
LMU20.150	U-profiel	1 st.
LMU20.300	U-profiel	1 st.
LMU20TP	Eindkap	1 st.
GTUP2	Dichting voor glasklemming	5 m
CERPOS514	Klem	1 st.
CERPOS514-C	Synchroonklem	3 st.
CERPOS514-T	Sleepklem	2 st.
CARVIT8X50-A2	Loopwagen met schroef en moer	6 st.
057.3073.072	Eindstop met klemming	2 st.
057.3073.071	Eindstop zonder klemming	4 st.
LMSIN-3AT503	Synchronisatiekit	1 st.

Optioneel

042.3102.071	Demper voor deuren van 40 tot 65 kg	1 of 2 st.

Art.	LV max	Aantal
LMV10013F.400	**4000** mm	1 st.



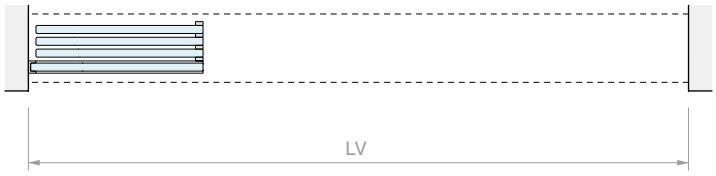
LV

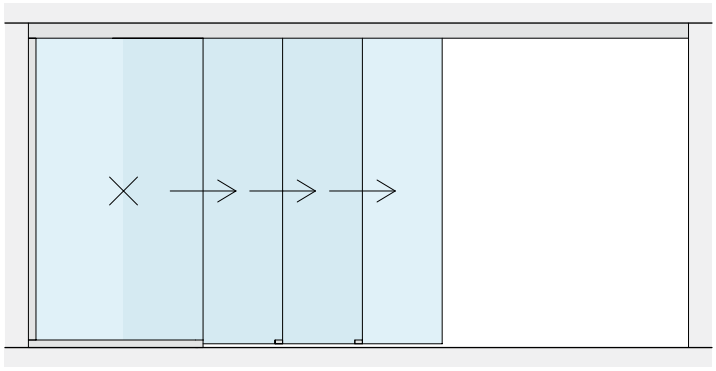

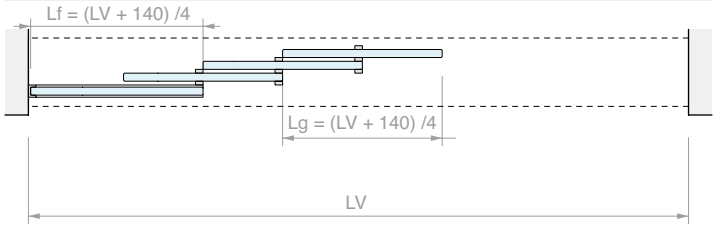
Lf = (LV + 140) /4
Lg = (LV + 140) /4
LV

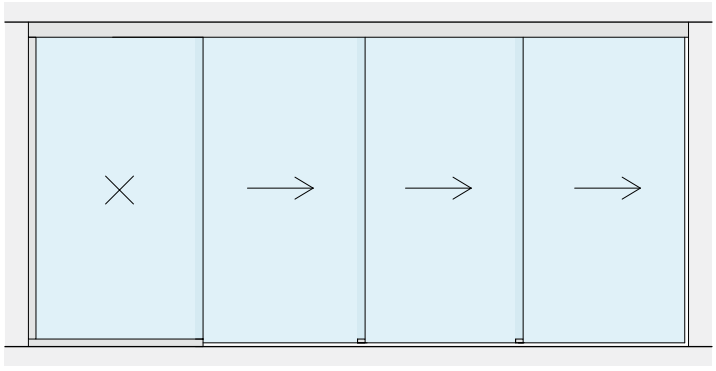

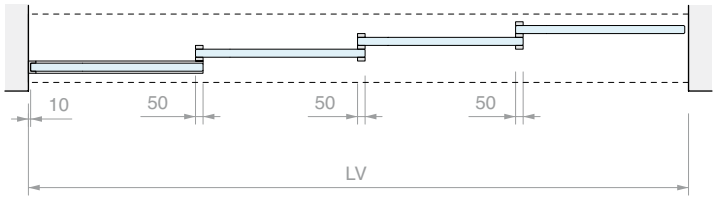
10
50
50
50
LV

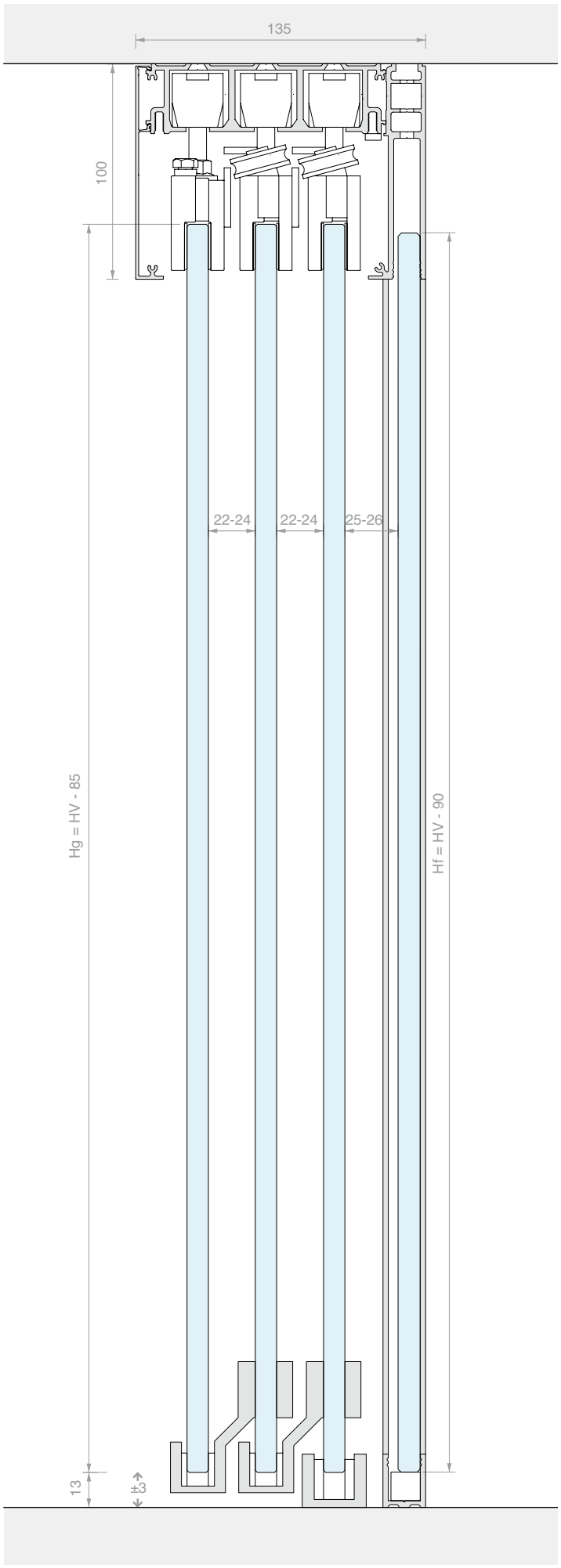
135
100
22-24
22-24
25-26
Hg = HV - 85
Hf = HV - 90
13
±3




WHITE

TOEBEHOREN SCHUIFDEUR WANDBEVESTIGING ENKELE DEUR MET ZICHTBARE KLEMMEN

Materiaal: Aluminium
Afwerking: /6 /88 /97

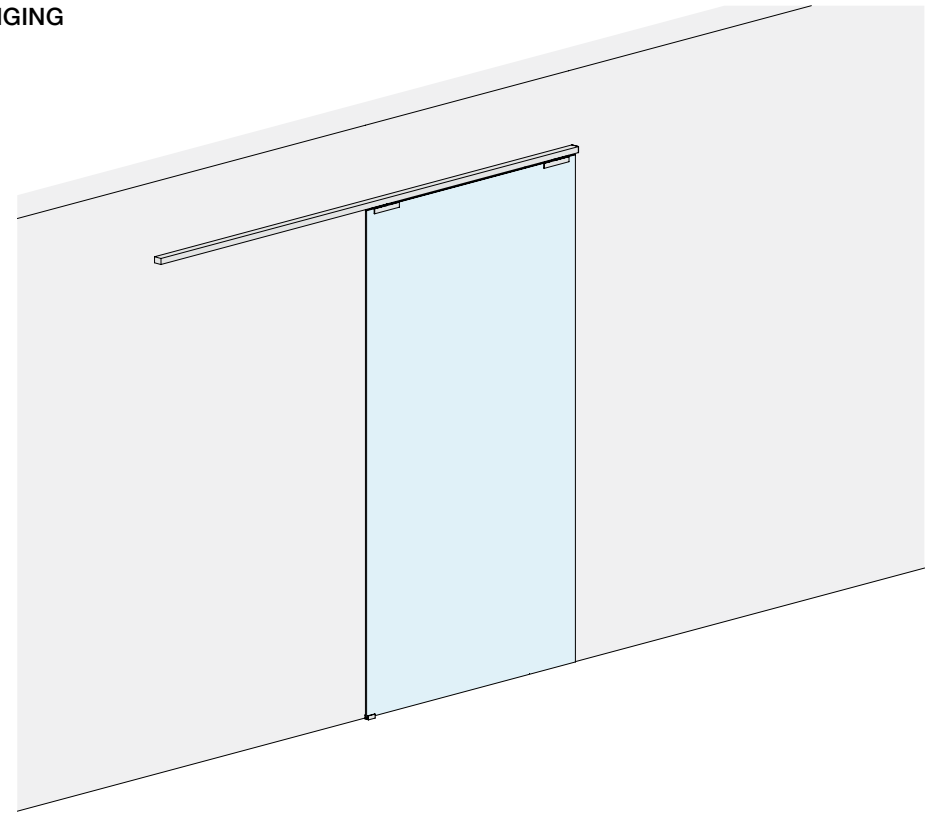

AFMETINGEN RUIMTE

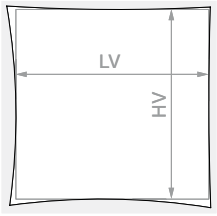

HV max: **3000** mm

GLAS DEUR

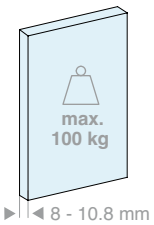

GLAS DEUR

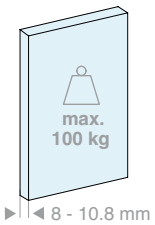

Inhoud van de kit:

Art.	Omschrijving	Aantal
LM3110.200	Profiel met wandbevestiging	1 st.
LM3120.200	Afdekprofiel	1 st.
LM31042TP32	Eindkap	2 st.
CERPOS170COV	Klem	2 st.
057.3114.071	Loopwagen met schroef en moer	2 st.
057.3073.072	Eindstop met klemming	2 st.
LMGF	Ondergeleider	1 st.
Optioneel		
042.3102.072	Demper van 20 tot 60 kg	1 st.
042.3102.071	Demper van 61 tot 100 kg	1 st.

Inhoud van de kit:

Art.	Omschrijving	Aantal
LM3110.300	Profiel met wandbevestiging	1 st.
LM3120.300	Afdekprofiel	1 st.
LM31042TP32	Eindkap	2 st.
CERPOS170COV	Klem	2 st.
057.3114.071	Loopwagen met schroef en moer	2 st.
057.3073.072	Eindstop met klemming	2 st.
LMGF	Ondergeleider	1 st.
Optioneel		
042.3102.072	Demper van 20 tot 60 kg	1 st.
042.3102.071	Demper van 61 tot 100 kg	1 st.

Art.	LV max	Aantal
LMV3121.200	**920** mm	1 st.

Art.	LV max	Aantal
LMV3121.300	**1420** mm	1 st.

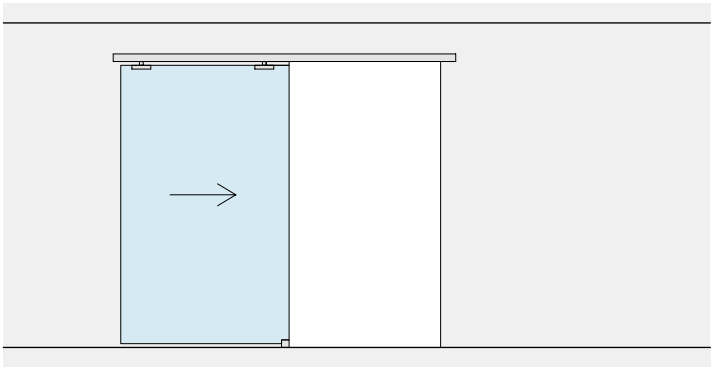

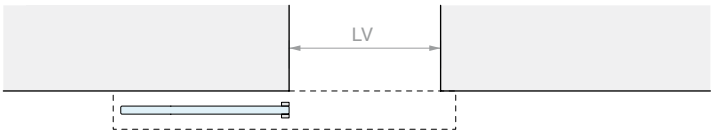

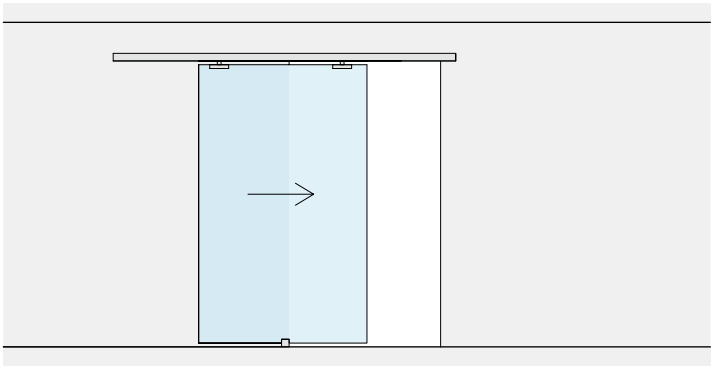

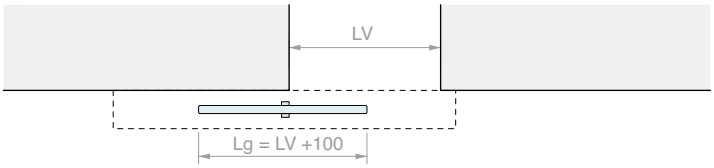

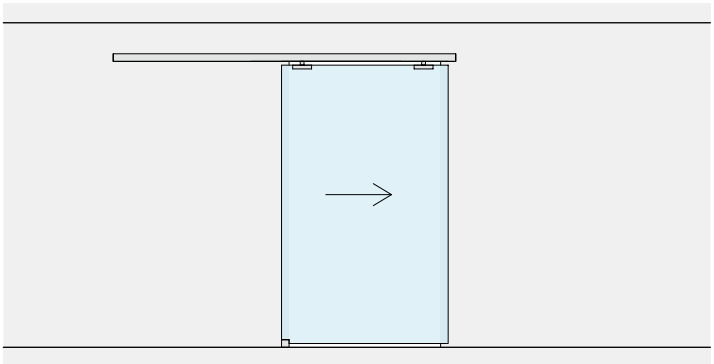

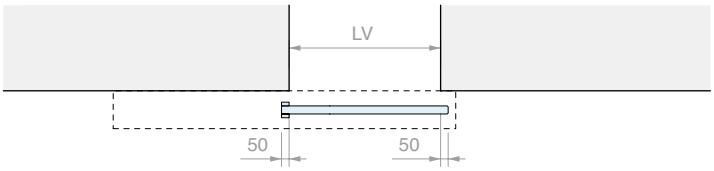

BEWERKING OP HET GLAS VOOR CERPOS170

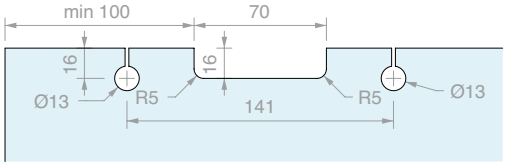

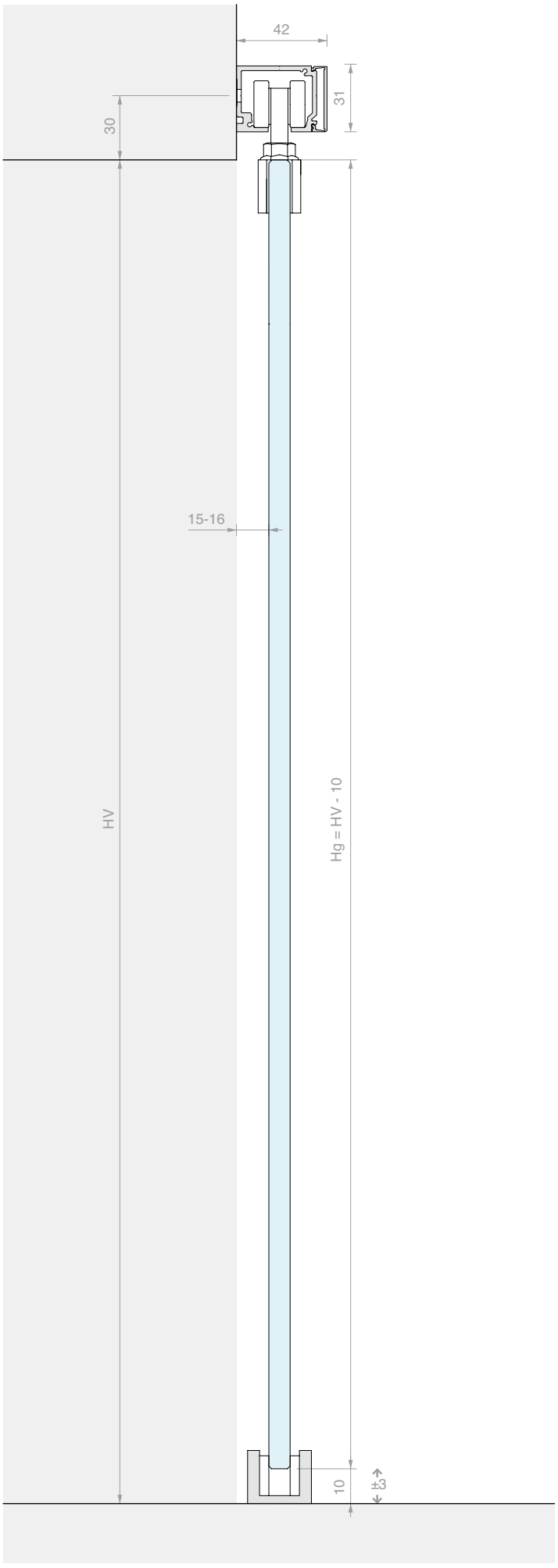

TOEBEHOREN SCHUIFDEUR WANDBEVESTIGING ENKELE DEUR MET SMALLE AFDEKKING

Materiaal: Aluminium
Afwerking: /6 /88 /97

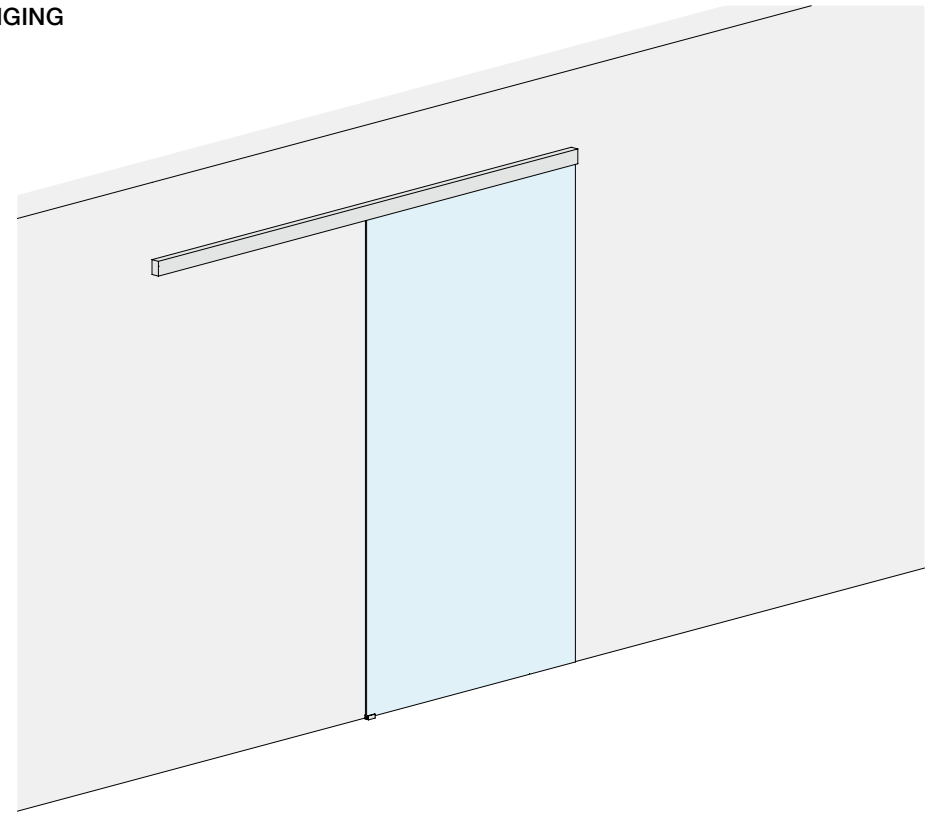

AFMETINGEN RUIMTE

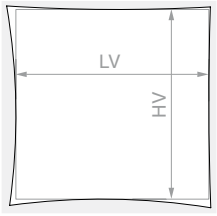

HV max: **3000** mm

GLAS DEUR

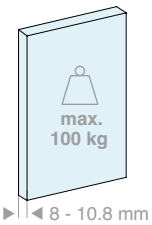

GLAS DEUR

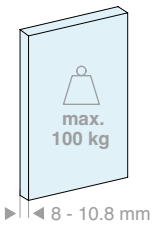

Inhoud van de kit:

Art.	Omschrijving	Aantal
LM3110.200	Profiel met wandbevestiging	1 st.
LM0075C.200	Afdekprofiel	1 st.
LM75042TP33	Eindkap	2 st.
CERPOS170ALL	Klem	2 st.
057.3114.071	Loopwagen met schroef en moer	2 st.
057.3073.072	Eindstop met klemming	2 st.
LMGF	Ondergeleider	1 st.
Optioneel		
042.3102.072	Demper van 20 tot 60 kg	1 st.
042.3102.071	Demper van 61 tot 100 kg	1 st.

Inhoud van de kit:

Art.	Omschrijving	Aantal
LM3110.300	Profiel met wandbevestiging	1 st.
LM0075C.300	Afdekprofiel	1 st.
LM75042TP33	Eindkap	2 st.
CERPOS170ALL	Klem	2 st.
057.3114.071	Loopwagen met schroef en moer	2 st.
057.3073.072	Eindstop met klemming	2 st.
LMGF	Ondergeleider	1 st.
Optioneel		
042.3102.072	Demper van 20 tot 60 kg	1 st.
042.3102.071	Demper van 61 tot 100 kg	1 st.

Art.	LV max	Aantal
LMV7521.200	**920** mm	1 st.

Art.	LV max	Aantal
LMV7521.300	**1420** mm	1 st.

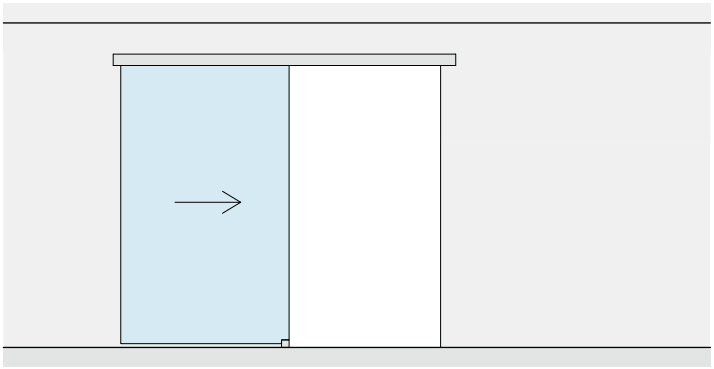

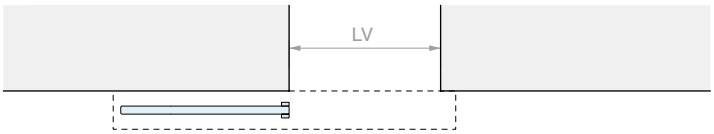

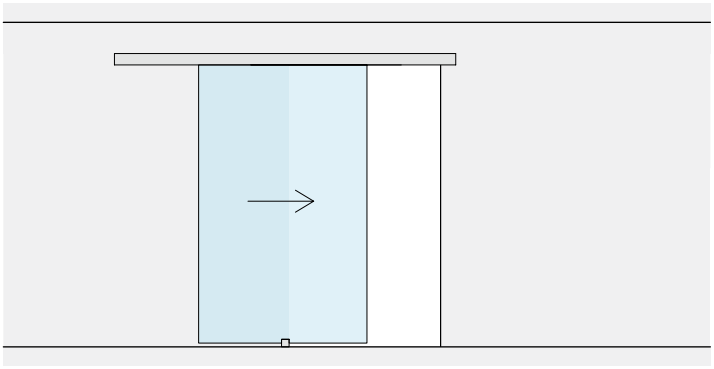

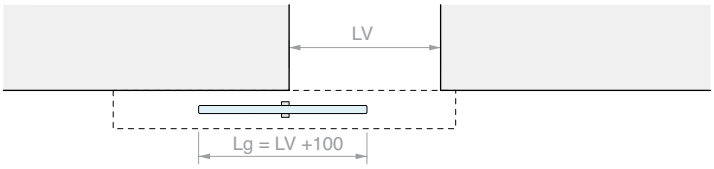

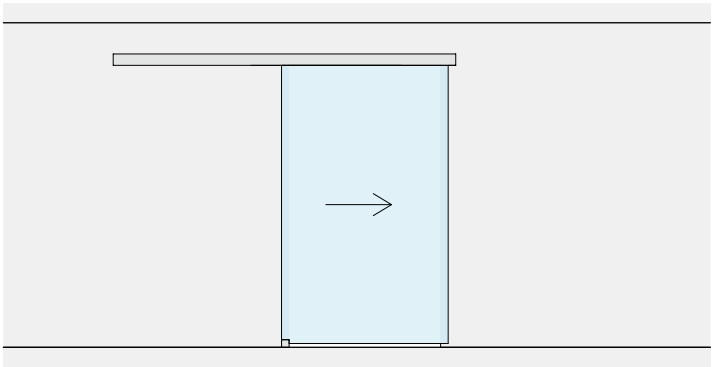

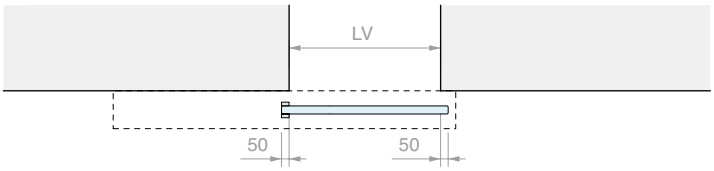

BEWERKING OP HET GLAS VOOR CERPOS170

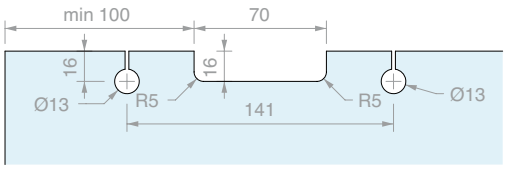

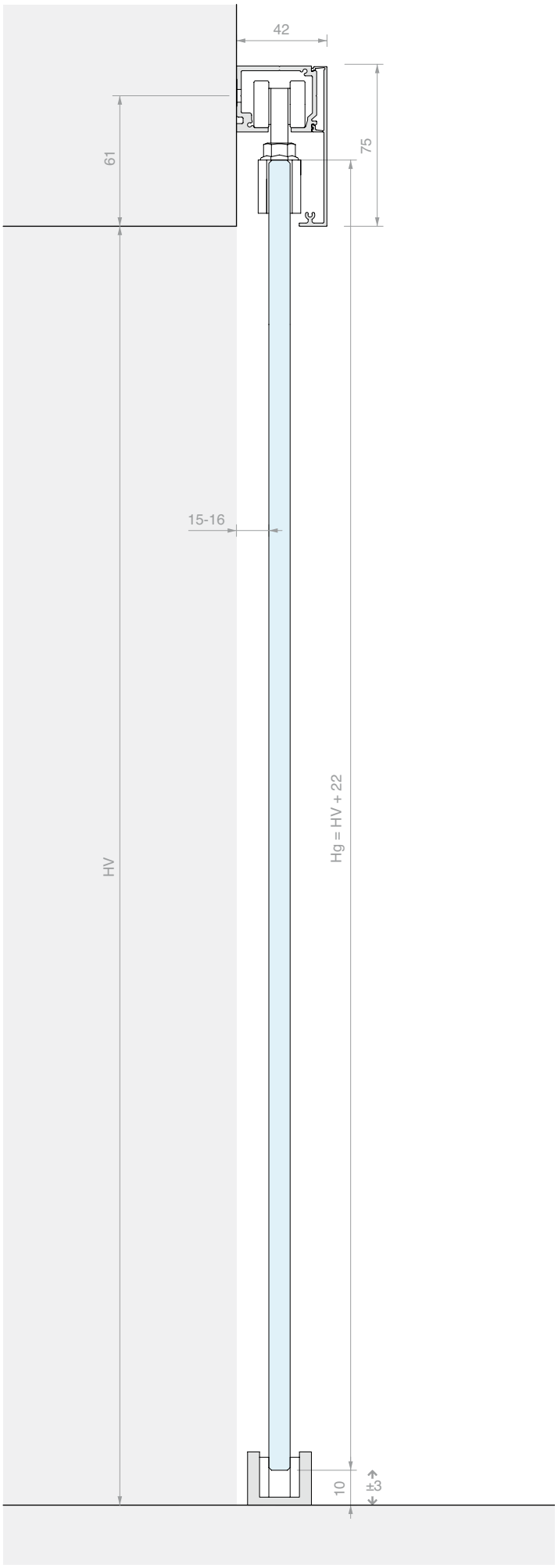

TOEBEHOREN SCHUIFDEUR WANDBEVESTIGING
ENKELE DEUR MET BREDE AFDEKKING

Materiaal: Aluminium
Afwerking: /6 /88 /97



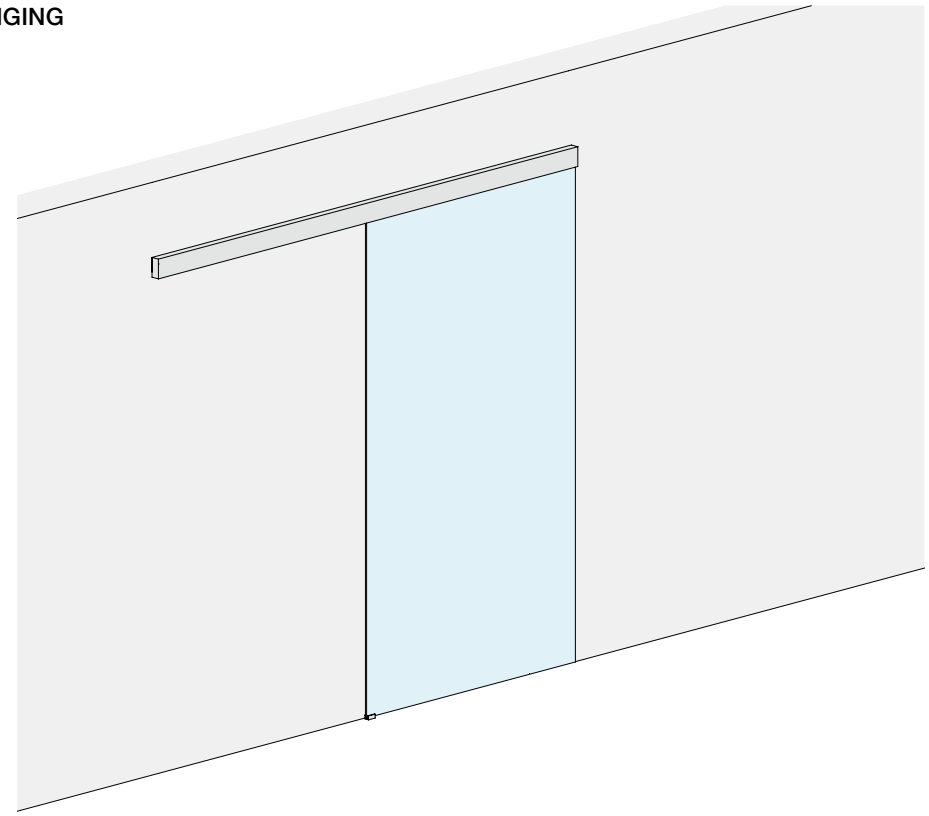

AFMETINGEN RUIMTE

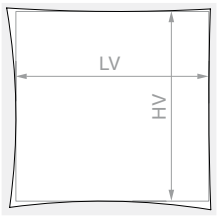

HV max: **3000** mm





GLAS DEUR

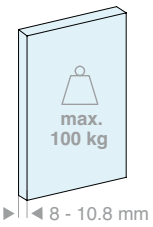

GLAS DEUR

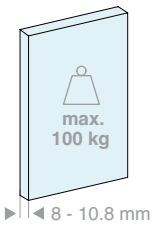

Inhoud van de kit:

Art.	Omschrijving	Aantal
LM3110.200	Profiel met wandbevestiging	1 st.
LM0100C.200	Afdekprofiel	1 st.
LM10042TP33	Eindkap	2 st.
CERPOS514	Klem	2 st.
CARVIT8X40-A2	Loopwagen met schroef en moer	2 st.
057.3073.072	Eindstop met klemming	2 st.
LMGF	Ondergeleider	1 st.
Optioneel		
042.3102.072	Demper van 20 tot 60 kg	1 st.
042.3102.071	Demper van 61 tot 100 kg	1 st.

Inhoud van de kit:

Art.	Omschrijving	Aantal
LM3110.300	Profiel met wandbevestiging	1 st.
LM0100C.300	Afdekprofiel	1 st.
LM10042TP33	Eindkap	2 st.
CERPOS514	Klem	2 st.
CARVIT8X40-A2	Loopwagen met schroef en moer	2 st.
057.3073.072	Eindstop met klemming	2 st.
LMGF	Ondergeleider	1 st.
Optioneel		
042.3102.072	Demper van 20 tot 60 kg	1 st.
042.3102.071	Demper van 61 tot 100 kg	1 st.

Art.	LV max	Aantal
LMV10021.200	**920** mm	1 st.

Art.	LV max	Aantal
LMV10021.300	**1420** mm	1 st.

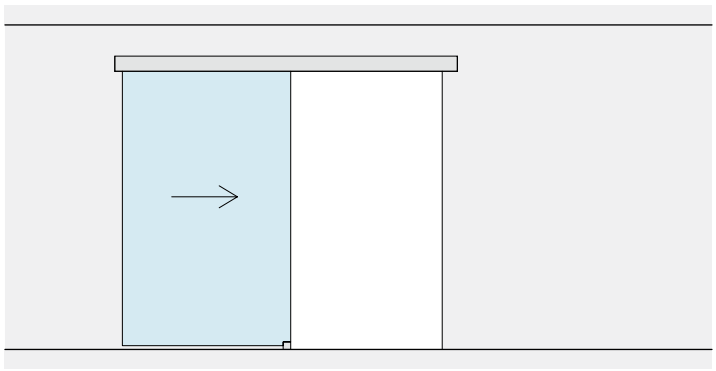

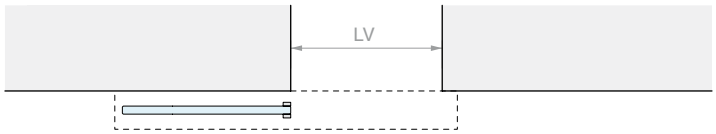
LV

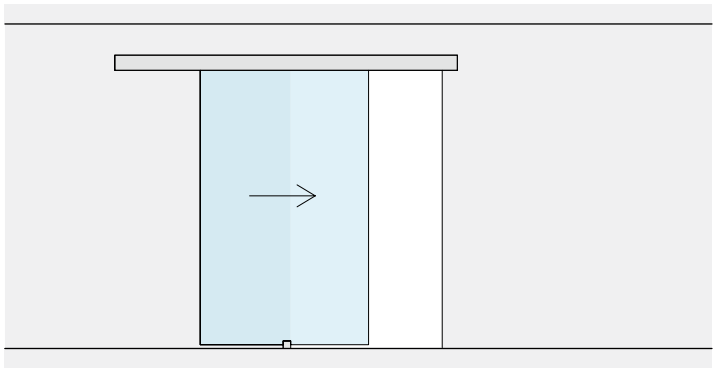

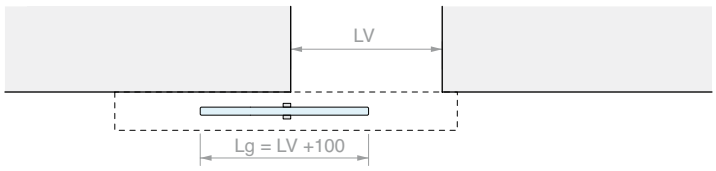
LV
Lg = LV +100

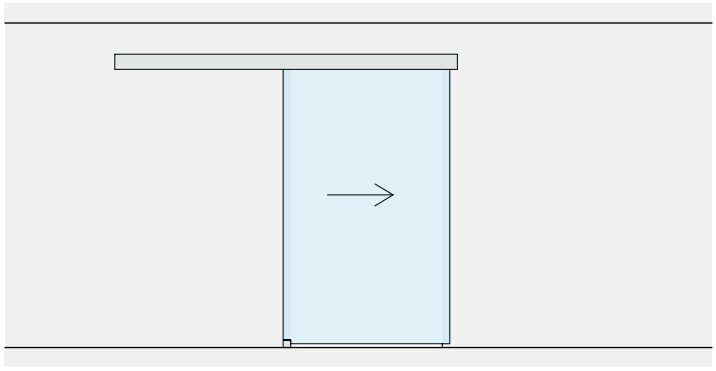

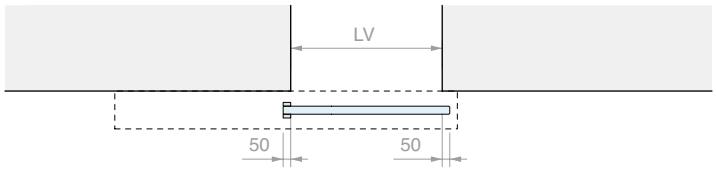
LV
50
50

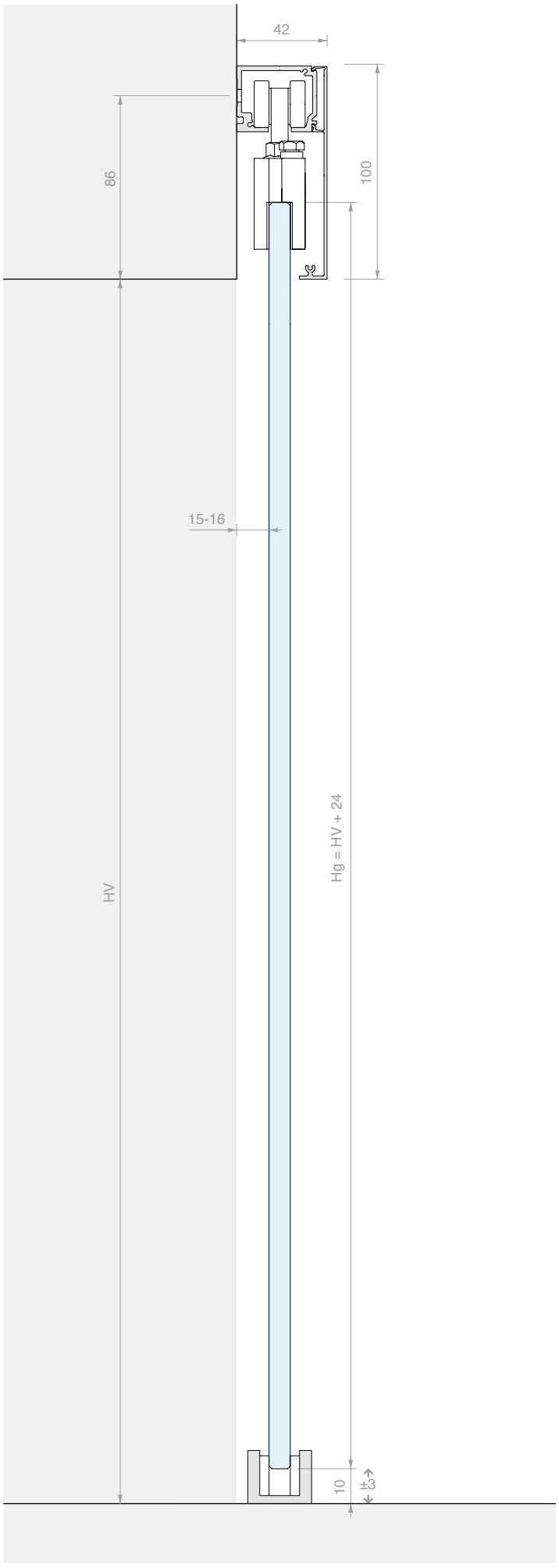
42
86
100
15-16
HV
Hg = HV + 24
10
±3





TOEBEHOREN SCHUIFDEUR WANDBEVESTIGING DUBBELE DEUR MET ZICHTBARE KLEMMEN

Materiaal: Aluminium
Afwerking: /6 /88 /97

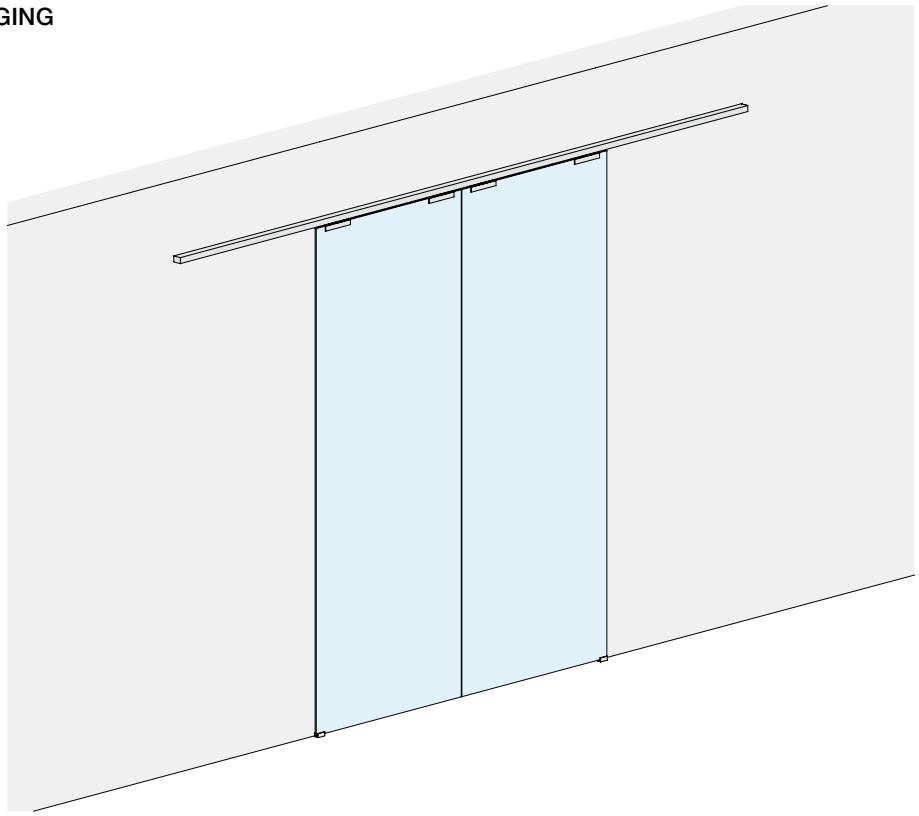

AFMETINGEN RUIMTE

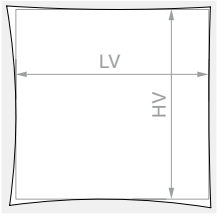

HV max: **3000** mm



Inhoud van de kit:

Art.	Omschrijving	Aantal
LM3110.400	Profiel met wandbevestiging	1 st.
LM3120.400	Afdekprofiel	1 st.
LM31042TP32	Eindkap	2 st.
CERPOS170COV	Klem	4 st.
057.3114.071	Loopwagen met schroef en moer	4 st.
057.3073.072	Eindstop met klemming	4 st.
LMGF	Ondergeleider	2 st.
Optioneel		
042.3102.072	Demper van 20 tot 60 kg	2 st.
042.3102.071	Demper van 61 tot 100 kg	2 st.

Art.	LV max	Aantal
LMV3121C.400	**1940** mm	1 st.

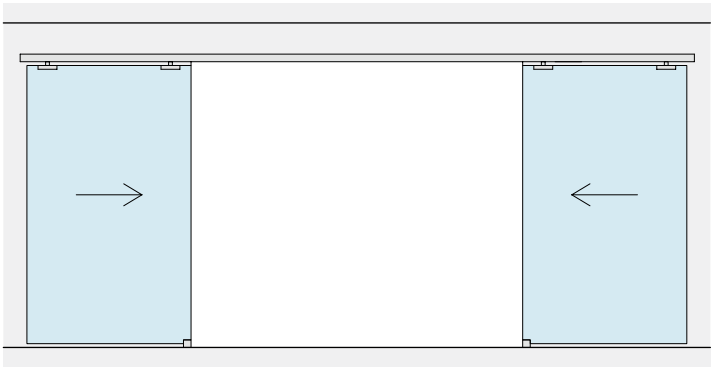



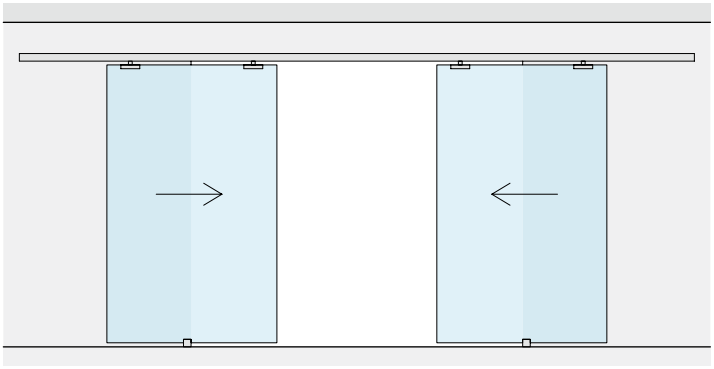

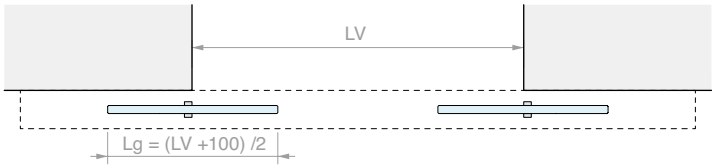

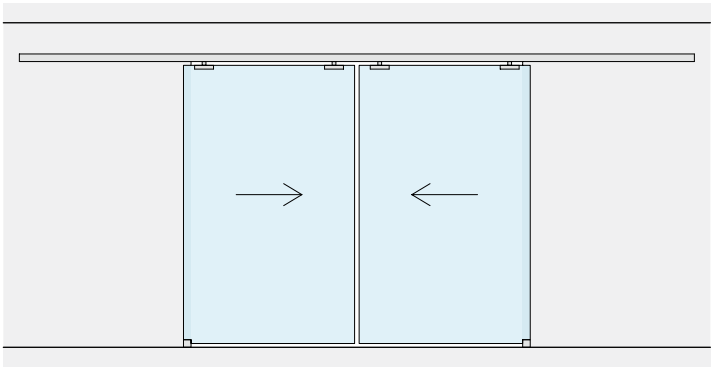

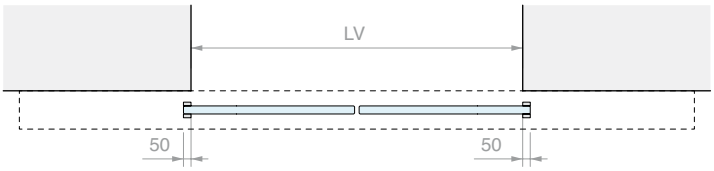

BEWERKING OP HET GLAS VOOR CERPOS170

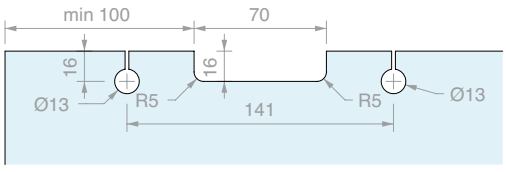

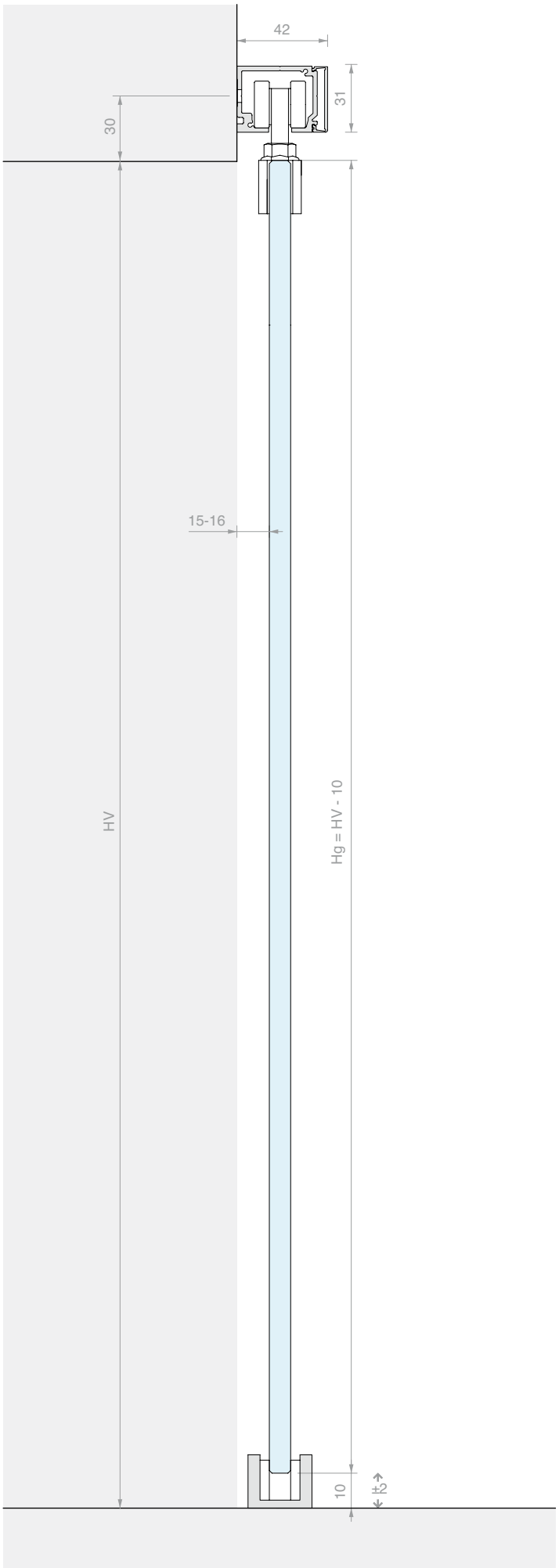

TOEBEHOREN SCHUIFDEUR WANDBEVESTIGING
GESYNCHRONISEERDE DUBBELE DEUR MET SMALLE AFDEKKING

Materiaal: Aluminium
Afwerking: /6 /88 /97

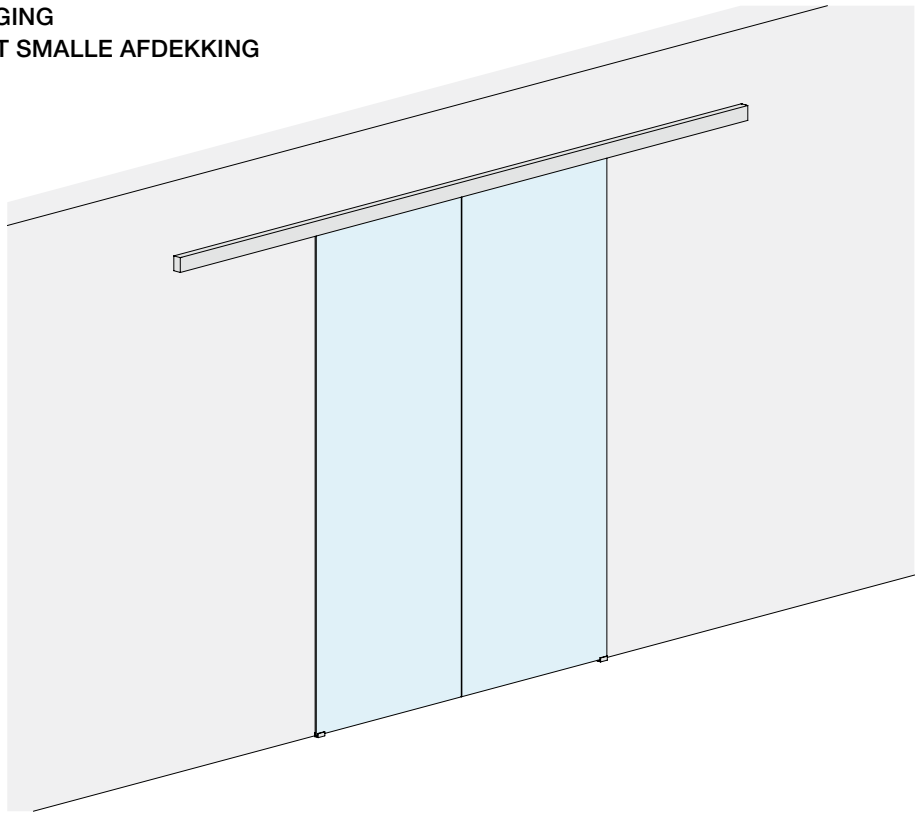

AFMETINGEN RUIMTE

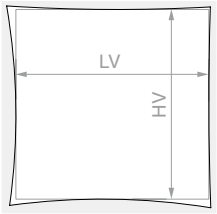

HV max: **3000** mm



Inhoud van de kit:

Art.	Omschrijving	Aantal
LM3110.400	Profiel met wandbevestiging	1 st.
LM0075C.400	Afdekprofiel	1 st.
LM75042TP33	Eindkap	2 st.
CERPOS170ALL	Klem	2 st.
CERPOS170SYNC	Synchroonklem	2 st.
057.3114.071	Loopwagen met schroef en moer	4 st.
057.3073.071	Eindstop zonder klemming	4 st.
LMGF	Ondergeleider	2 st.
LMSIN-2AC170	Synchronisatiekit	1 st.

Optioneel

042.3102.072	Demper van 20 tot 60 kg	2 st.
042.3102.071	Demper van 61 tot 100 kg	2 st.

Art.	LV max	Aantal
LMV7521C.400	**1900** mm	1 st.

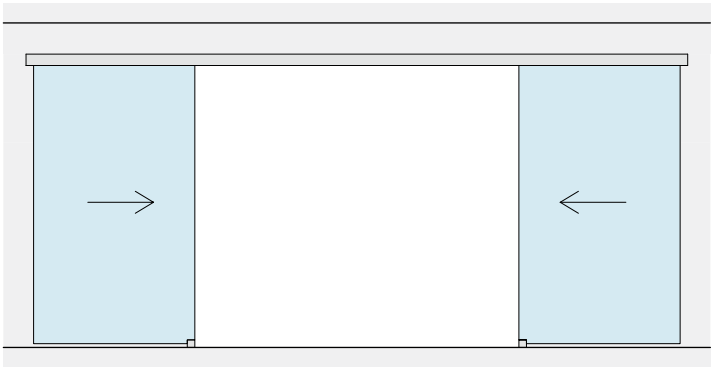



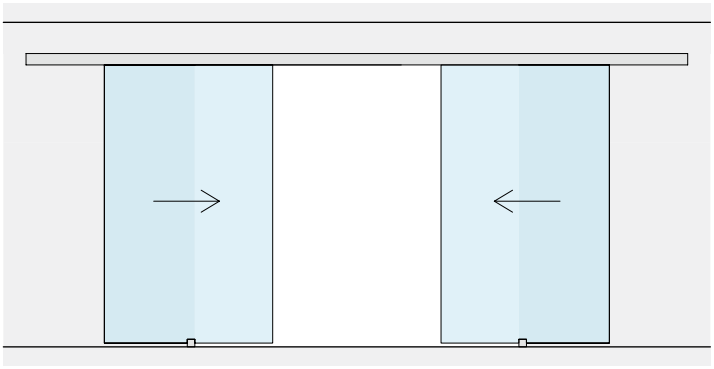

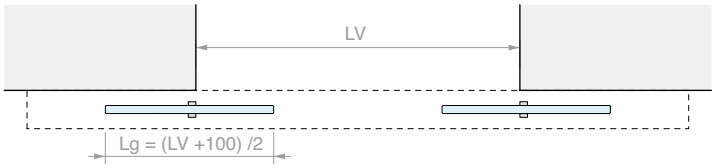

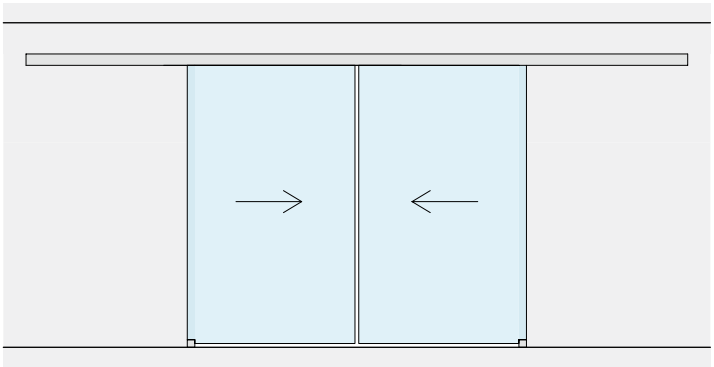

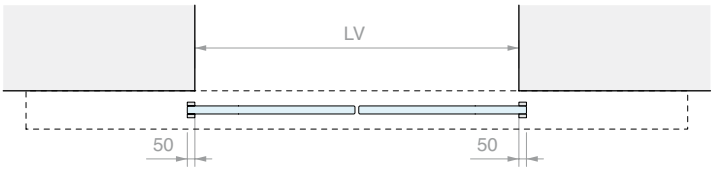

BEWERKING OP HET GLAS VOOR CERPOS170

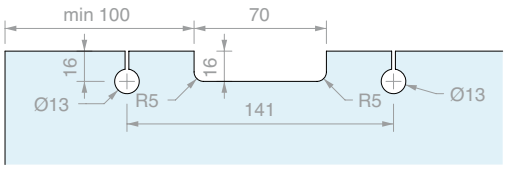

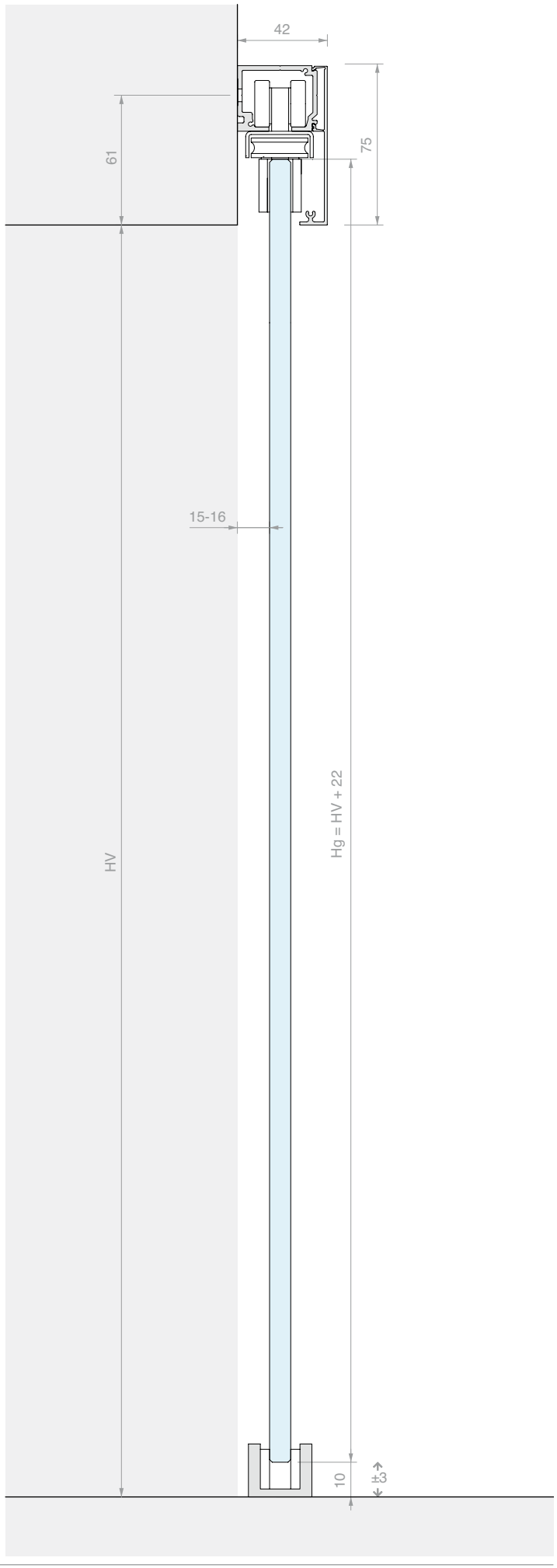

TOEBEHOREN SCHUIFDEUR WANDBEVESTIGING
GESYNCHRONISEERDE DUBBELE DEUR MET BREDE AFDEKKING

Materiaal: Aluminium
Afwerking: /6 /88 /97

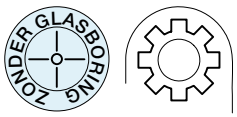

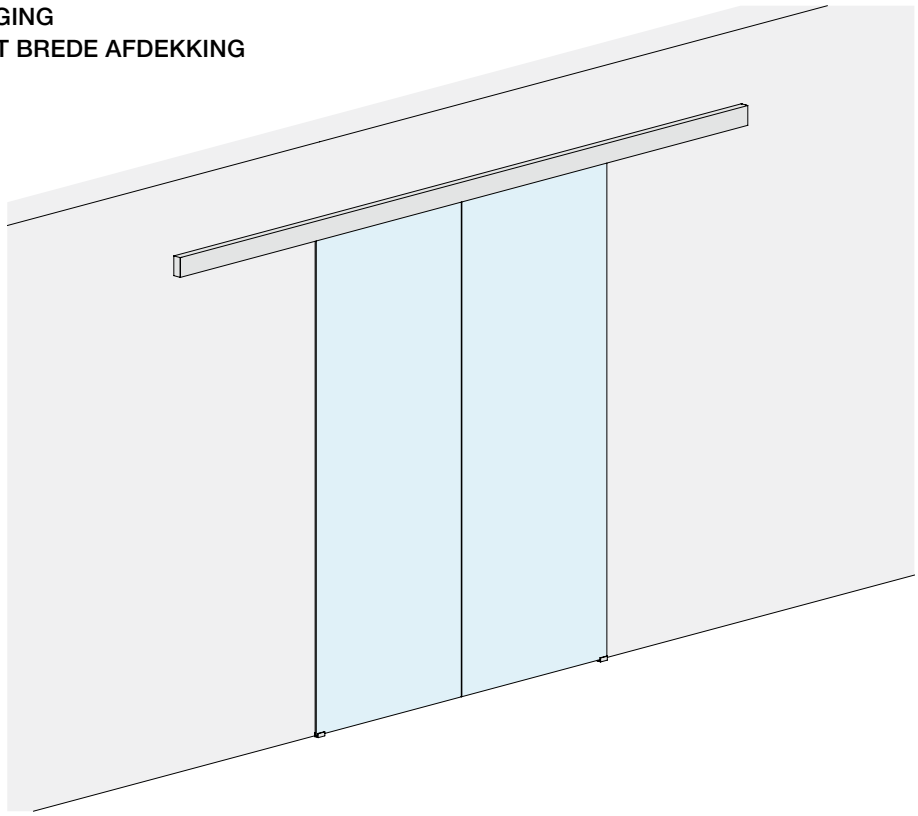

AFMETINGEN RUIMTE

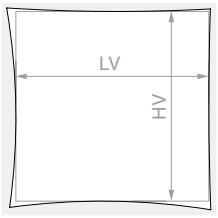

HV max: **3000** mm



Inhoud van de kit:

Art.	Omschrijving	Aantal
LM3110.400	Profiel met wandbevestiging	1 st.
LM0100C.400	Afdekprofiel	1 st.
LM10042TP33	Eindkap	2 st.
CERPOS514	Klem	2 st.
CERPOS514-C	Synchroonklem	2 st.
CARVIT8X40-A2	Loopwagen met schroef en moer	4 st.
057.3073.071	Eindstop zonder klemming	4 st.
LMGF	Ondergeleider	2 st.
LMSIN-2AC500	Synchronisatiekit	1 st.

Optioneel

042.3102.072	Demper van 20 tot 60 kg	2 st.
042.3102.071	Demper van 61 tot 100 kg	2 st.

Art.	LV max	Aantal
LMV10021C.400	**1940** mm	1 st.

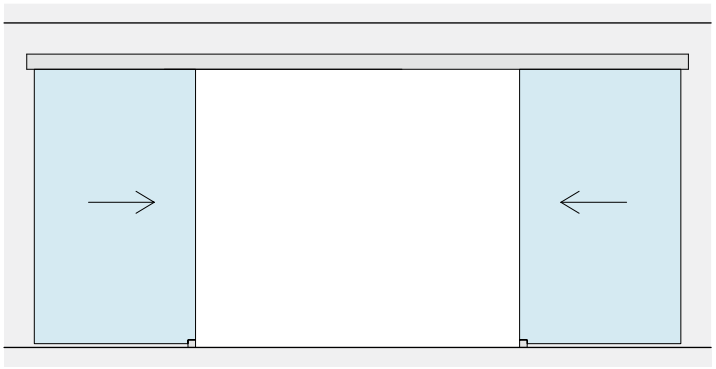


LV

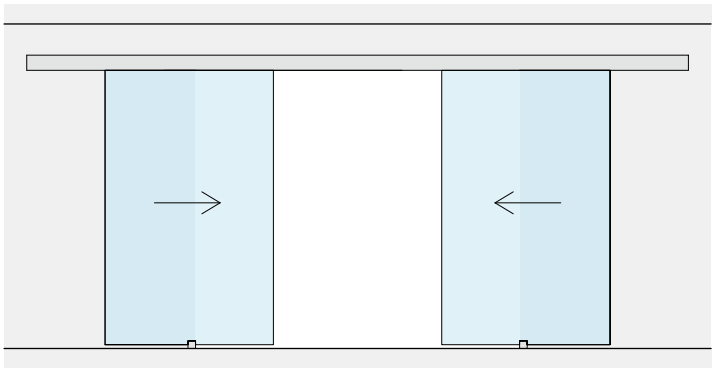

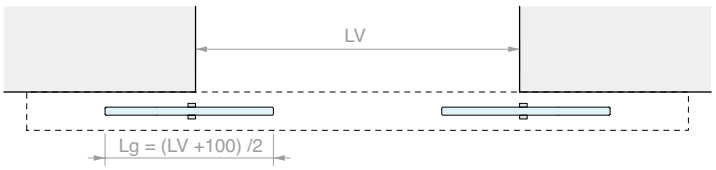
LV
Lg = (LV +100) /2

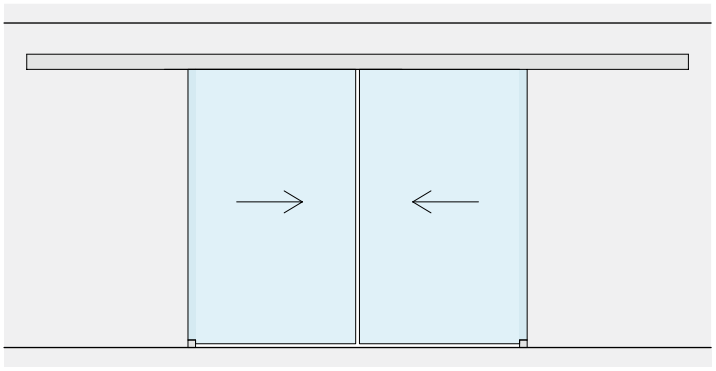

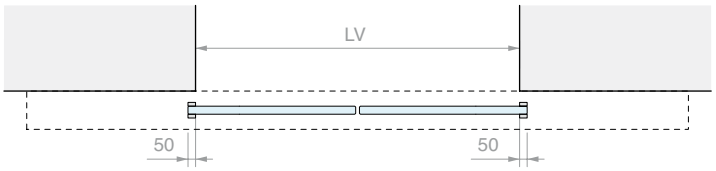
LV
50
50

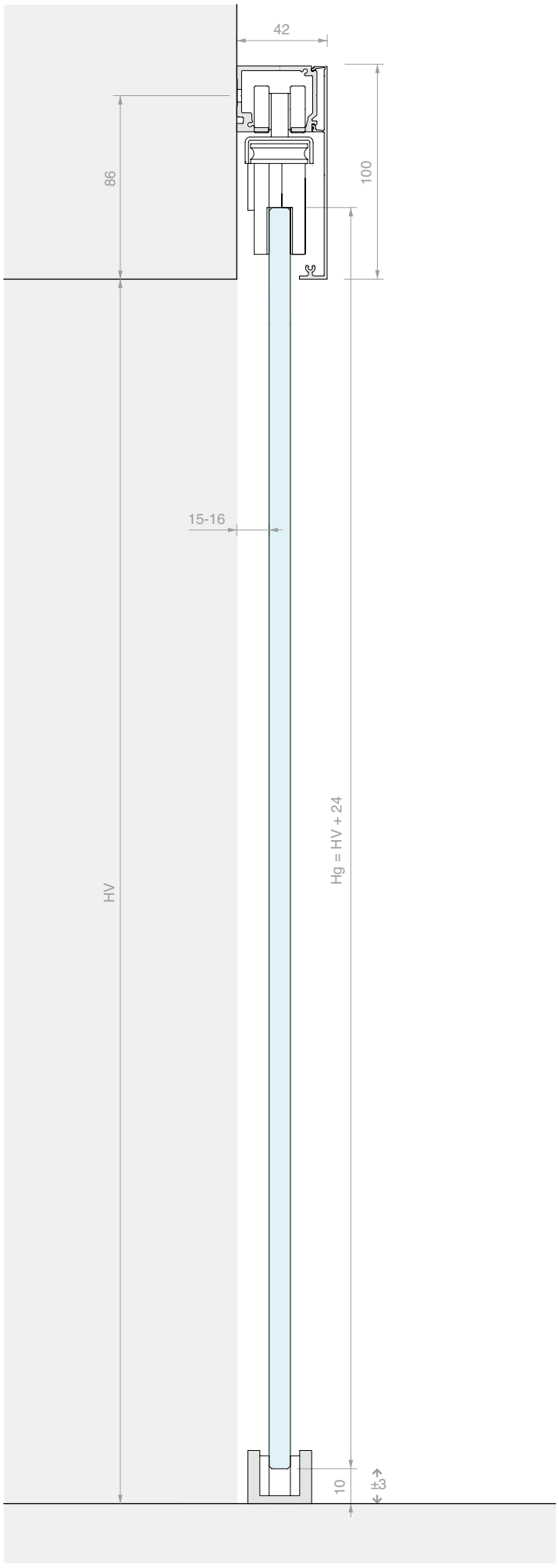
42
86
100
15-16
HV
Hg = HV + 24
10
±3




WHITE

TOEBEHOREN SCHUIFDEUR WANDBEVESTIGING
ENKELE DEUR EN VAST GLASPANEEL MET SMALLE AFDEKKING

Materiaal: Aluminium
Afwerking: /6 /88 /97

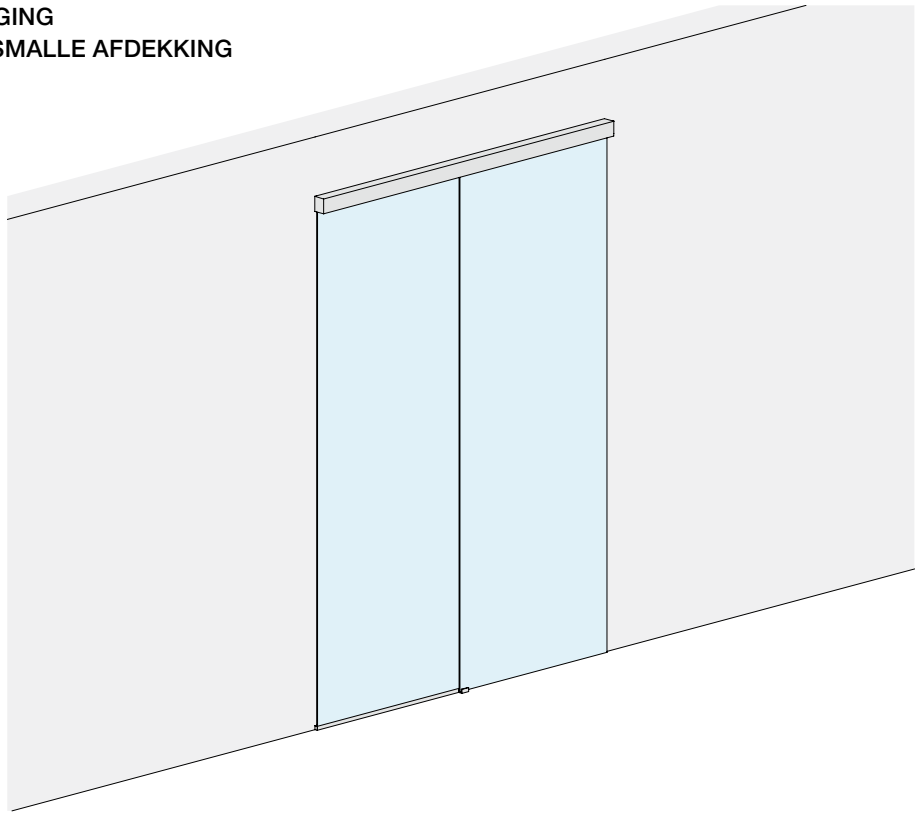

AFMETINGEN RUIMTE

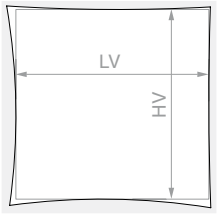

HV max: **3000** mm

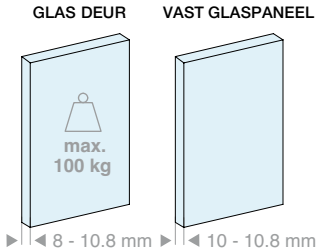

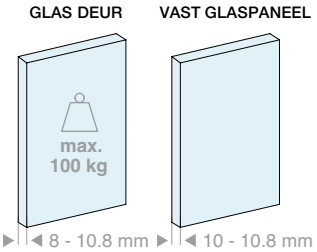

Inhoud van de kit:

Art.	Omschrijving	Aantal
LM3110.200	Profiel met wandbevestiging	1 st.
LM26075.200	Profiel vast glaspaneel	1 st.
LM0075C.200	Afdekprofiel	1 st.
LMC13.100	Afwerkingsprofiel	1 st.
LMU20.150	U-profiel	1 st.
LMU20TP	Eindkap	2 st.
GTUP2	Dichting voor glasklemming	2 m
LM75059TP33	Eindkap	2 st.
CERPOS170ALL	Klem	2 st.
057.3114.071	Loopwagen met schroef en moer	2 st.
057.3073.072	Eindstop met klemming	2 st.
LMGF	Ondergeleider	1 st.
Optioneel		
042.3102.072	Demper van 20 tot 60 kg	1 st.
042.3102.071	Demper van 61 tot 100 kg	1 st.

Art.	LV max	Aantal
LMV7521F.200	**1880** mm	1 st.

Inhoud van de kit:

Art.	Omschrijving	Aantal
LM3110.300	Profiel met wandbevestiging	1 st.
LM26075.300	Profiel vast glaspaneel	1 st.
LM0075C.300	Afdekprofiel	1 st.
LMC13.200	Afwerkingsprofiel	1 st.
LMU20.300	U-profiel	1 st.
LMU20TP	Eindkap	2 st.
GTUP2	Dichting voor glasklemming	3 m
LM75059TP33	Eindkap	2 st.
CERPOS170ALL	Klem	2 st.
057.3114.071	Loopwagen met schroef en moer	2 st.
057.3073.072	Eindstop met klemming	2 st.
LMGF	Ondergeleider	1 st.
Optioneel		
042.3102.072	Demper van 20 tot 60 kg	1 st.
042.3102.071	Demper van 61 tot 100 kg	1 st.

Art.	LV max	Aantal
LMV7521F.300	**2880** mm	1 st.

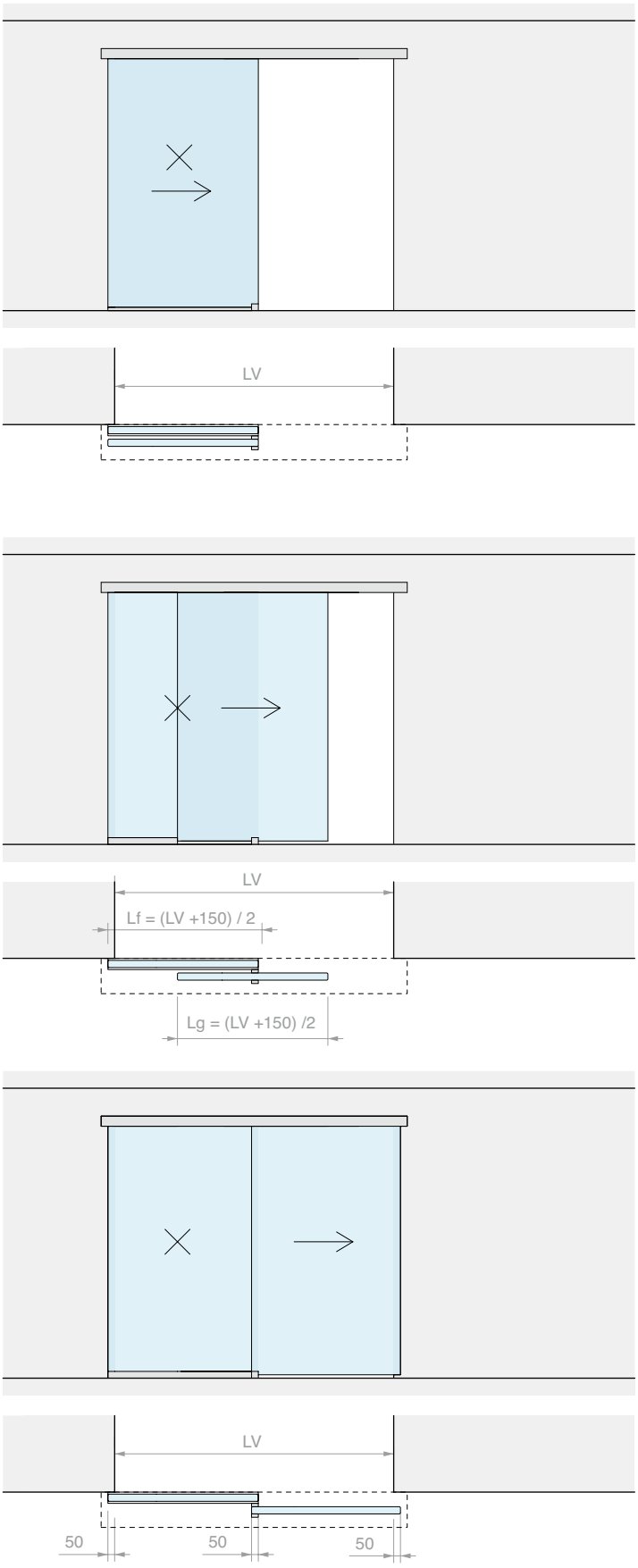

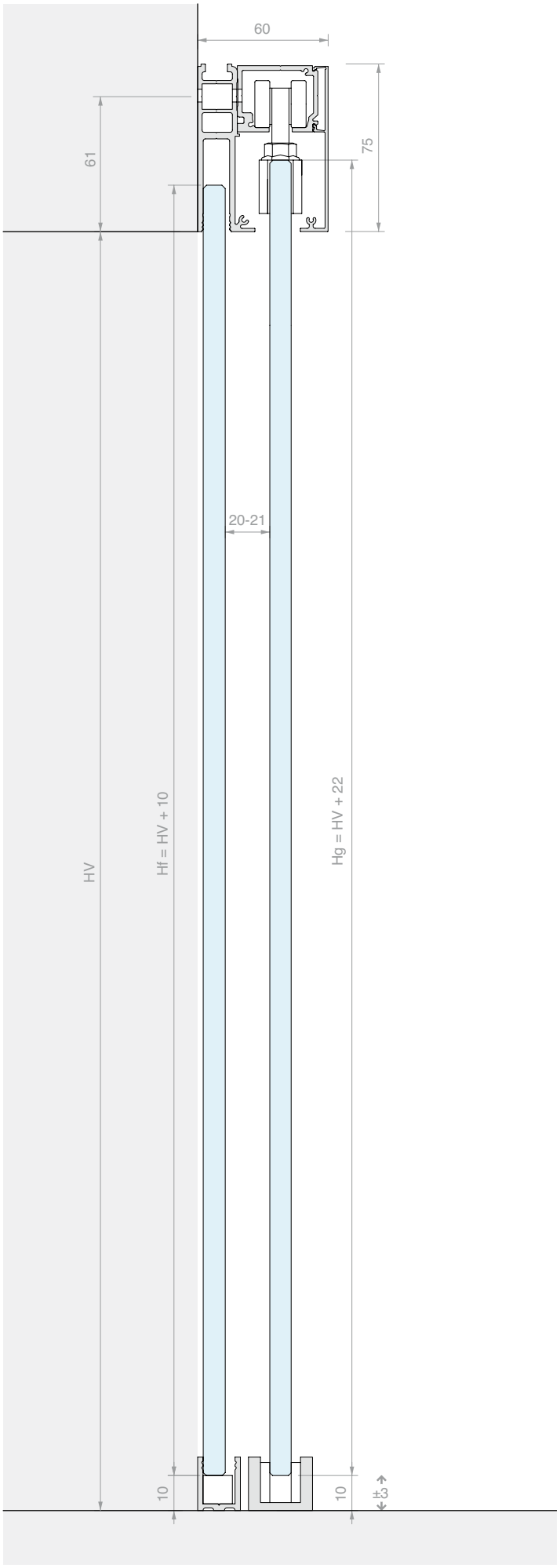

BEWERKING OP HET GLAS VOOR CERPOS170

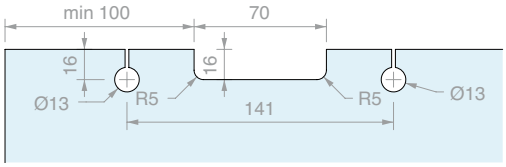

TOEBEHOREN SCHUIFDEUR WANDBEVESTIGING
ENKELE DEUR EN VAST GLASPANEEL MET BREDE AFDEKKING

Materiaal: Aluminium
Afwerking: /6 /88 /97



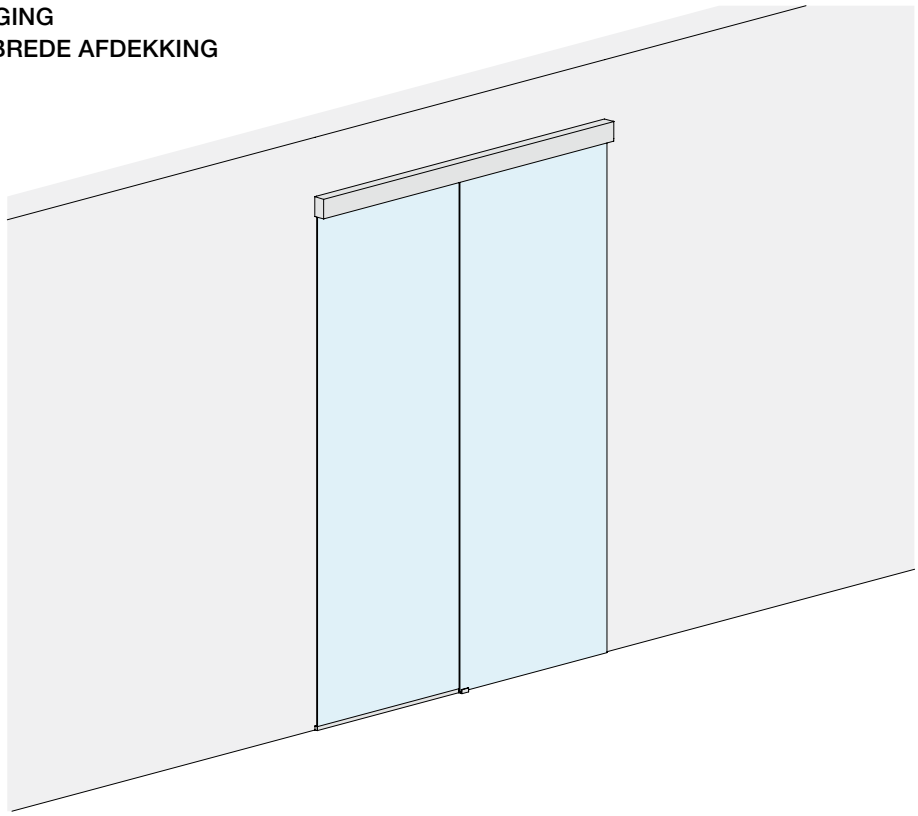

AFMETINGEN RUIMTE

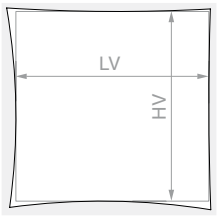

HV max: **3000** mm





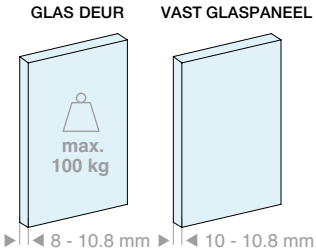

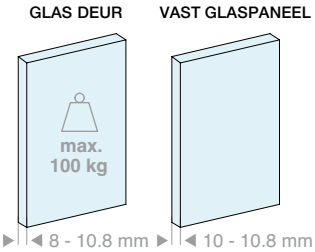

Inhoud van de kit:

Art.	Omschrijving	Aantal
LM3110.200	Profiel met wandbevestiging	1 st.
LM26100.200	Profiel vast glaspaneel	1 st.
LM0100C.200	Afdekprofiel	1 st.
LMC13.100	Afwerkingsprofiel	1 st.
LMU20.150	U-profiel	1 st.
LMU20TP	Eindkap	2 st.
GTUP2	Dichting voor glasklemming	2 m
LM10059TP33	Eindkap	2 st.
CERPOS514	Klem	2 st.
CARVIT8X40-A2	Loopwagen met schroef en moer	2 st.
057.3073.072	Eindstop met klemming	2 st.
LMGF	Ondergeleider	1 st.
Optioneel		
042.3102.072	Demper van 20 tot 60 kg	1 st.
042.3102.071	Demper van 61 tot 100 kg	1 st.

Inhoud van de kit:

Art.	Omschrijving	Aantal
LM3110.300	Profiel met wandbevestiging	1 st.
LM26100.300	Profiel vast glaspaneel	1 st.
LM0100C.300	Afdekprofiel	1 st.
LMC13.200	Afwerkingsprofiel	1 st.
LMU20.300	U-profiel	1 st.
LMU20TP	Eindkap	2 st.
GTUP2	Dichting voor glasklemming	3 m
LM10059TP33	Eindkap	2 st.
CERPOS514	Klem	2 st.
CARVIT8X40-A2	Loopwagen met schroef en moer	2 st.
057.3073.072	Eindstop met klemming	2 st.
LMGF	Ondergeleider	1 st.
Optioneel		
042.3102.072	Demper van 20 tot 60 kg	1 st.
042.3102.071	Demper van 61 tot 100 kg	1 st.

Art.	LV max	Aantal
LMV10021F.200	**1880** mm	1 st.

Art.	LV max	Aantal
LMV10021F.300	**2880** mm	1 st.

>>> VERWIJZING PRIJSLIJST V3 - P. 14 >>>

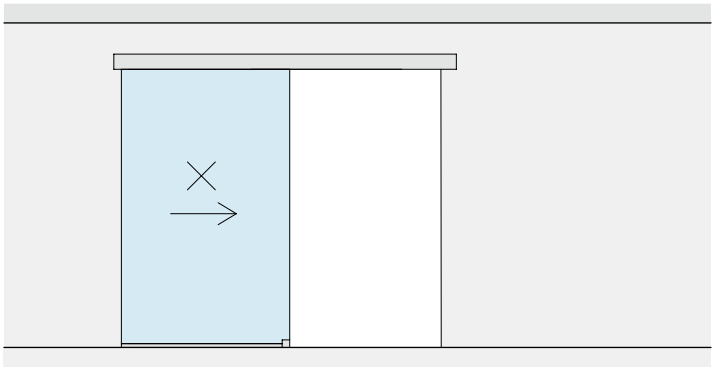


LV

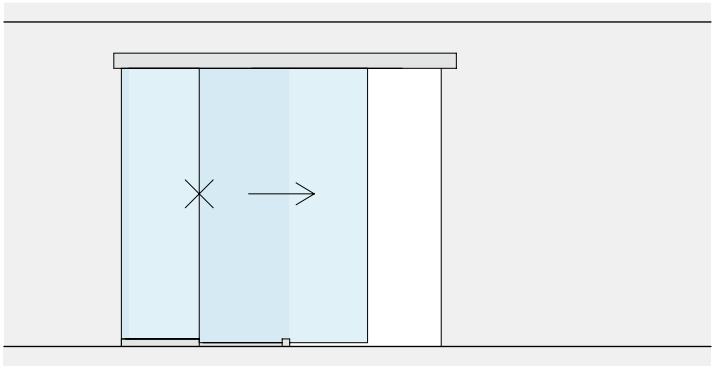

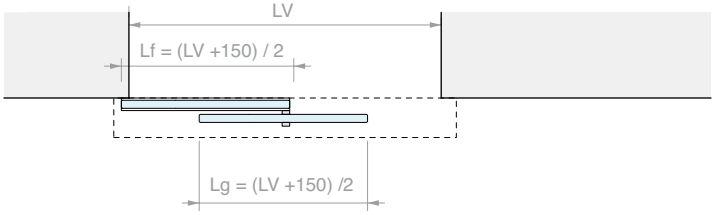
LV
Lf = (LV +150) / 2
Lg = (LV +150) /2

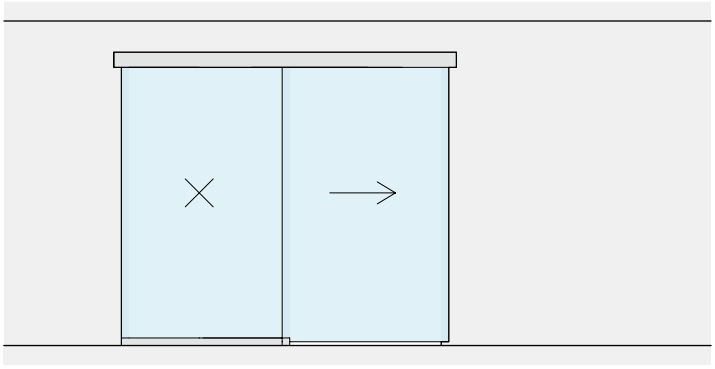

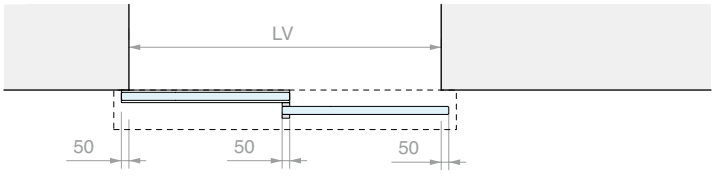
LV
50
50
50

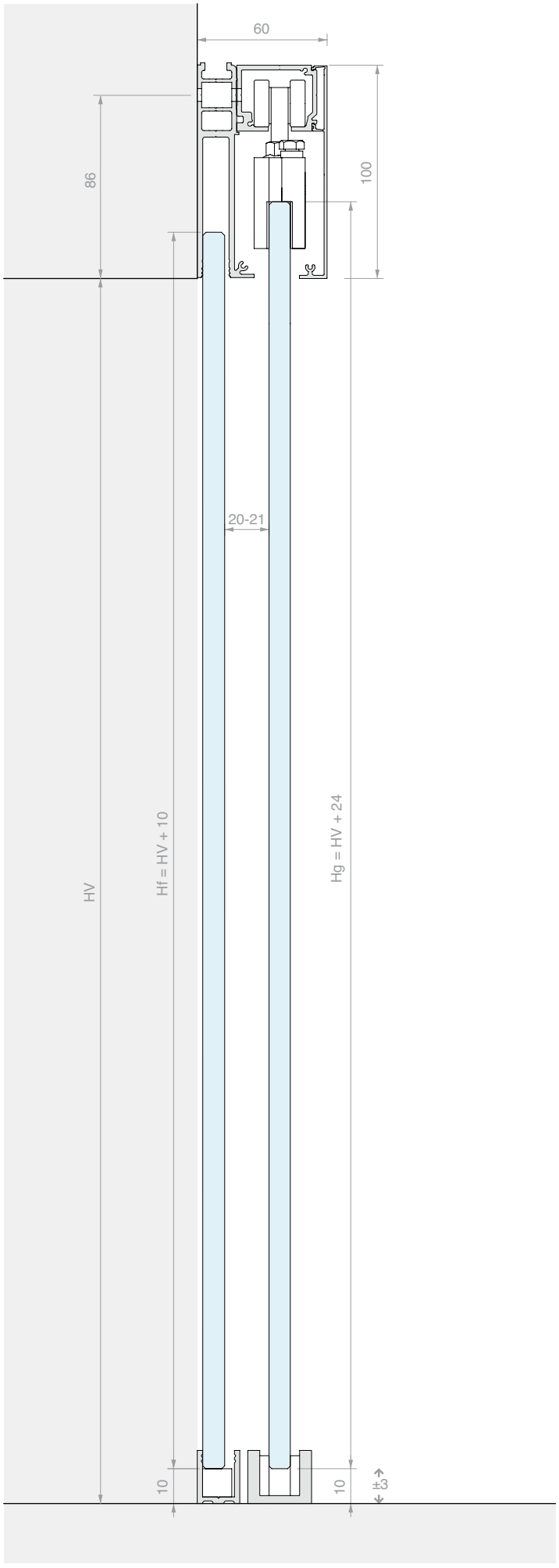
60
86
100
20-21
HV
Hf = HV + 10
Hg = HV + 24
10
10
±3





TOEBEHOREN SCHUIFDEUR WANDBEVESTIGING DUBBELE GESYNCHRONISEERDE DEUR EN DUBBEL VAST GLASPANEEL MET SMALLE AFDEKKING

Materiaal: Aluminium
Afwerking: /6 /88 /97

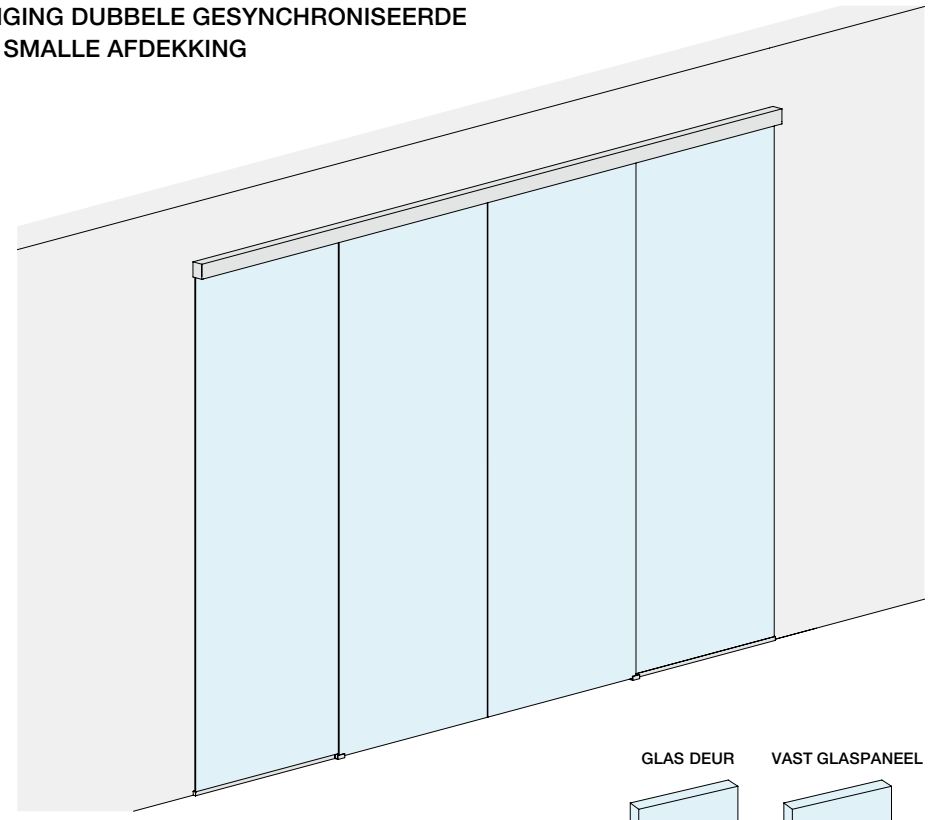

AFMETINGEN RUIMTE

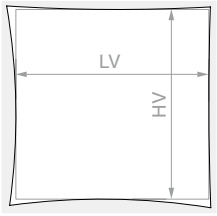

HV max: **3000** mm

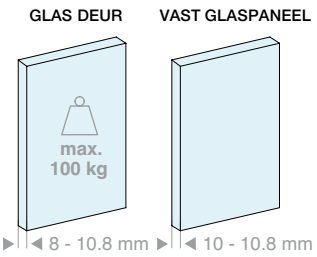

Inhoud van de kit:

Art.	Omschrijving	Aantal
LM3110.400	Profiel met wandbevestiging	1 st.
LM26075.400	Profiel vast glaspaneel	1 st.
LM0075C.400	Afdekprofiel	1 st.
LMC13.200	Afwerkingsprofiel	1 st.
LMU20.300	U-profiel	1 st.
LMU20TP	Kap	4 st.
GTUP2	Dichting voor glasklemming	4 m
LM75059TP33	Eindkap	2 st.
CERPOS170ALL	Klem	2 st.
CERPOS170SYNC	Synchroonklem	2 st.
057.3114.071	Loopwagen met schroef en moer	4 st.
057.3073.071	Eindstop zonder klemming	4 st.
LMGF	Ondergeleider	2 st.
LMSIN-2AC170	Synchronisatiekit	1 st.

Optioneel

042.3102.072	Demper van 20 tot 60 kg	2 st.
042.3102.071	Demper van 61 tot 100 kg	2 st.

Art.	LV max	Aantal
LMV7521CF.400	**3880** mm	1 st.

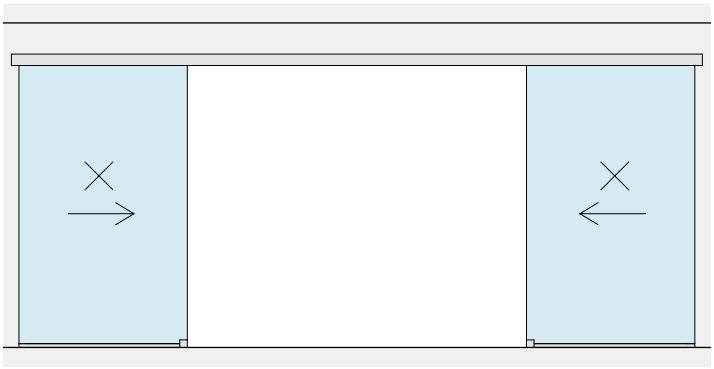



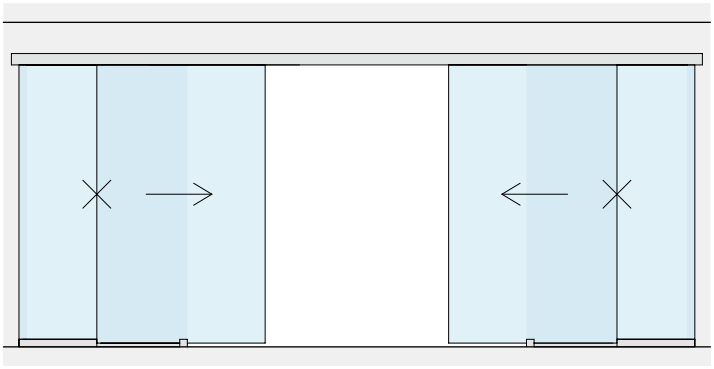

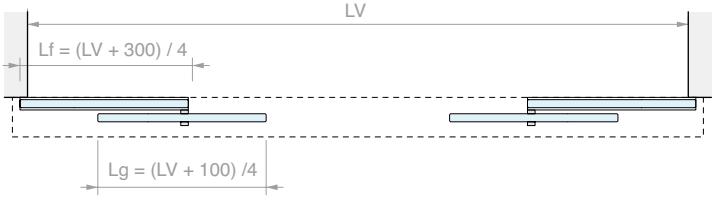

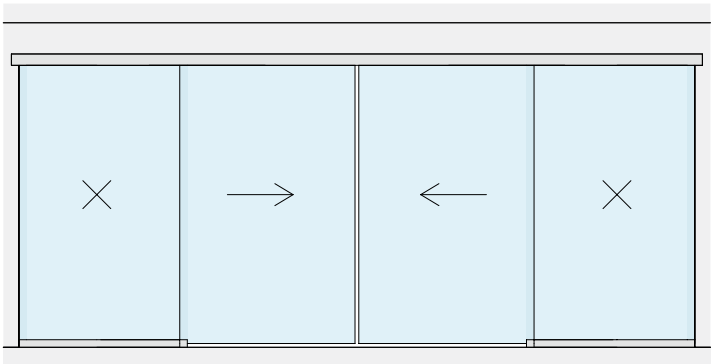

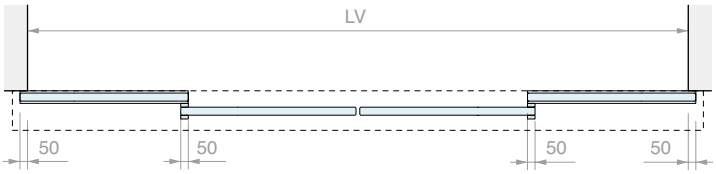

BEWERKING OP HET GLAS VOOR CERPOS170

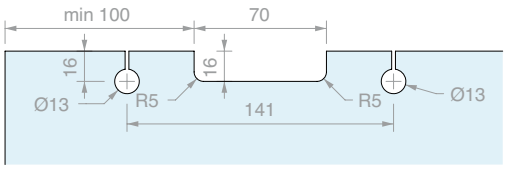

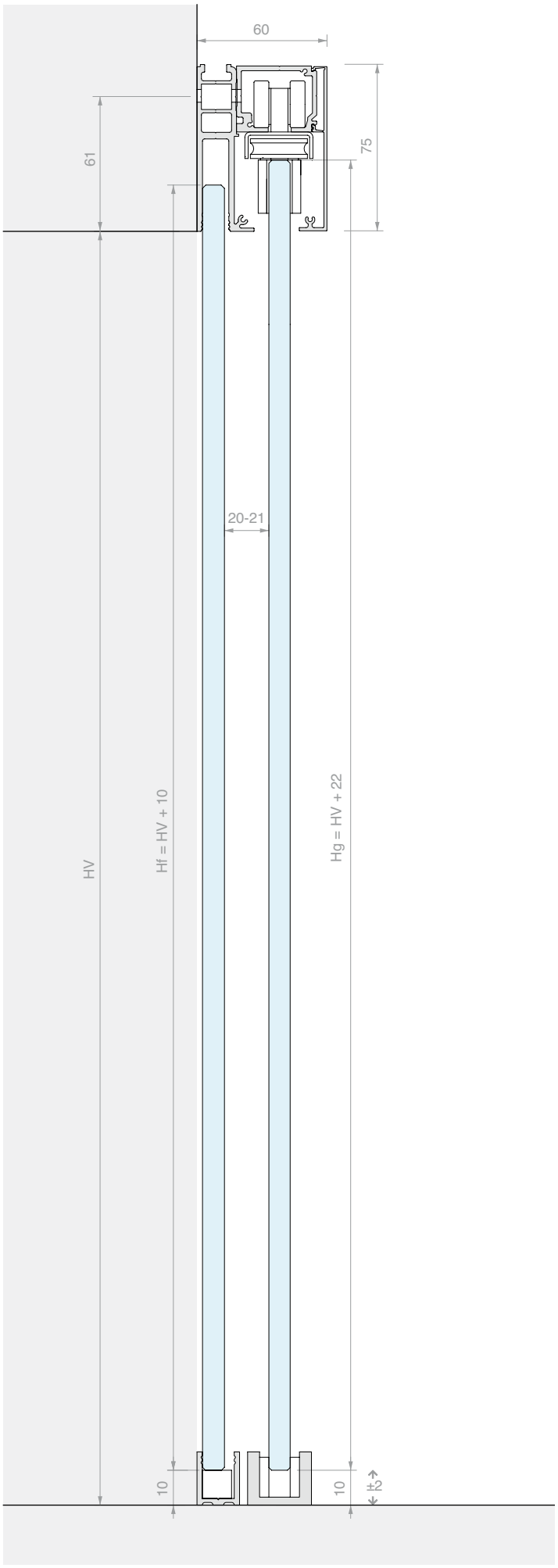

TOEBEHOREN SCHUIFDEUR WANDBEVESTIGING DUBBELE GESYNCHRONISEERDE DEUR EN DUBBEL VAST GLASPANEEL MET BREDE AFDEKKING

Materiaal: Aluminium
Afwerking: /6 /88 /97

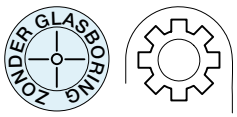

AFMETINGEN RUIMTE

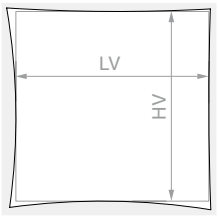

HV max: **3000** mm

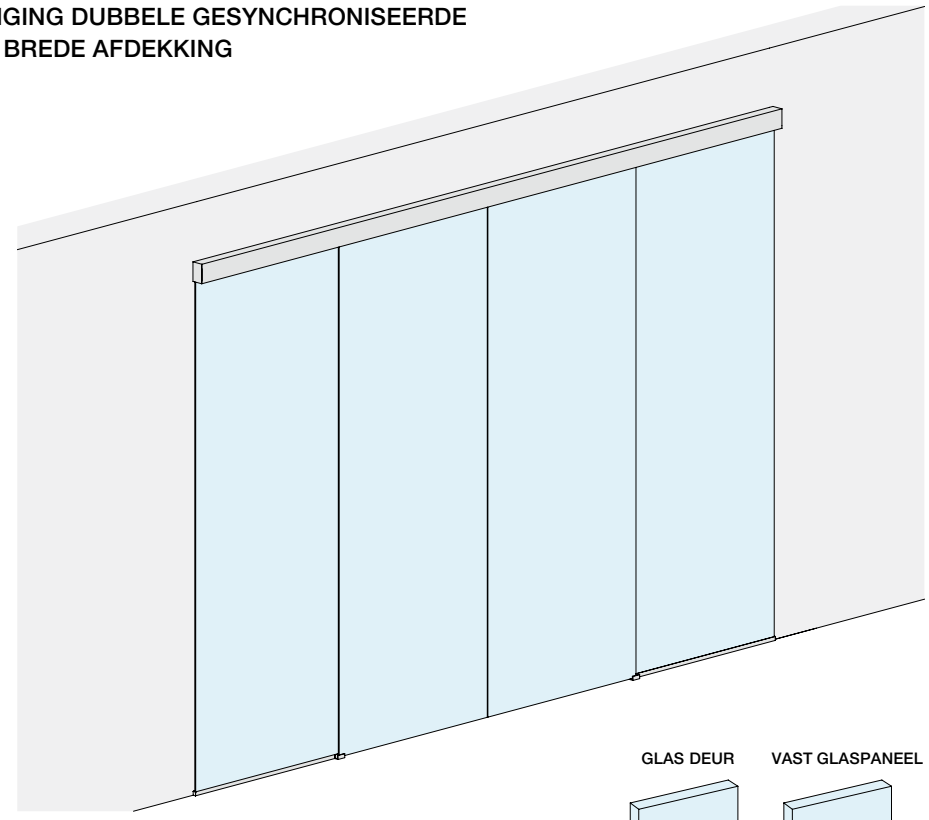

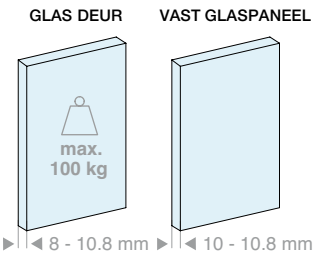

Inhoud van de kit:

Art.	Omschrijving	Aantal
LM3110.400	Profiel met wandbevestiging	1 st.
LM26100.400	Profiel vast glaspaneel	1 st.
LM0100C.400	Afdekprofiel	1 st.
LMC13.200	Afwerkingsprofiel	1 st.
LMU20.300	U-profiel	1 st.
LMU20TP	Kap	4 st.
GTUP2	Dichting voor glasklemming	4 m
LM10059TP33	Eindkap	2 st.
CERPOS514	Klem	2 st.
CERPOS514-C	Synchroonklem	2 st.
CARVIT8X40-A2	Loopwagen met schroef en moer	4 st.
057.3073.071	Eindstop zonder klemming	4 st.
LMGF	Ondergeleider	2 st.
LMSIN-2AC500	Synchronisatiekit	1 st.

Optioneel

042.3102.072	Demper van 20 tot 60 kg	2 st.
042.3102.071	Demper van 61 tot 100 kg	2 st.

Art.	LV max	Aantal
LMV10021CF.400	**3880** mm	1 st.

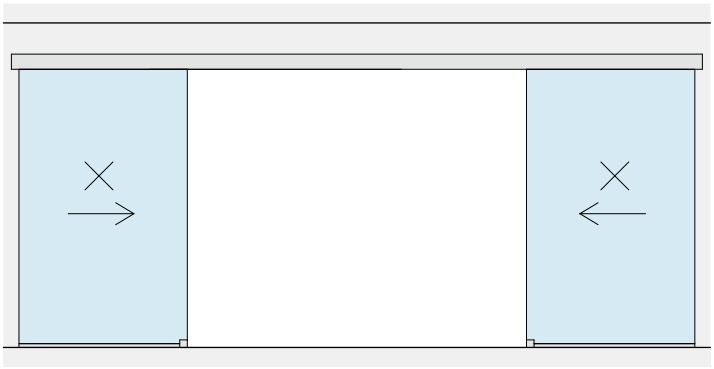


LV

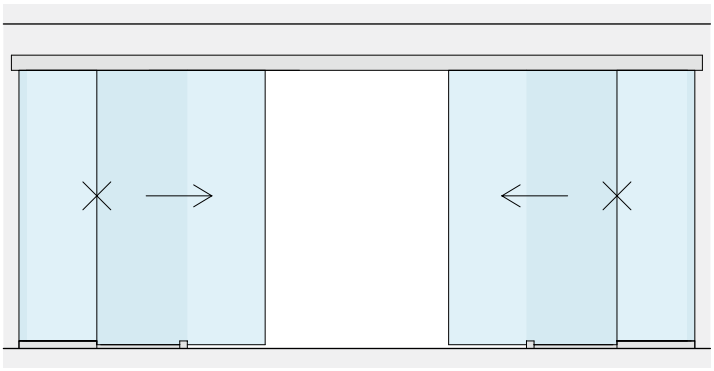

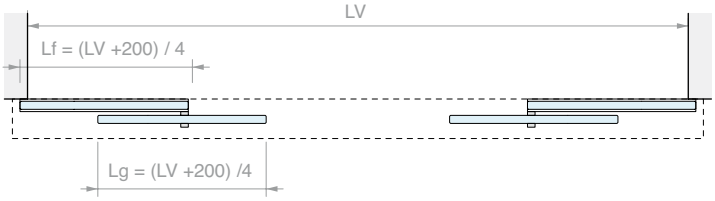
LV
Lf = (LV +200) / 4
Lg = (LV +200) /4

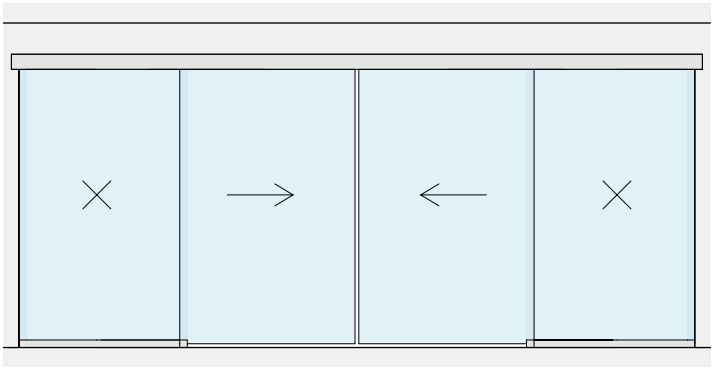

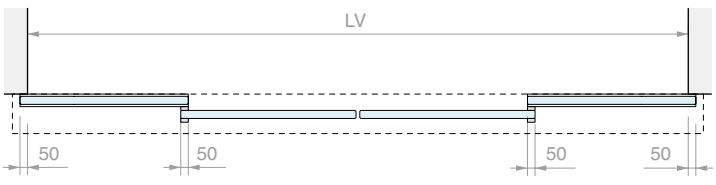
LV
50
50
50
50

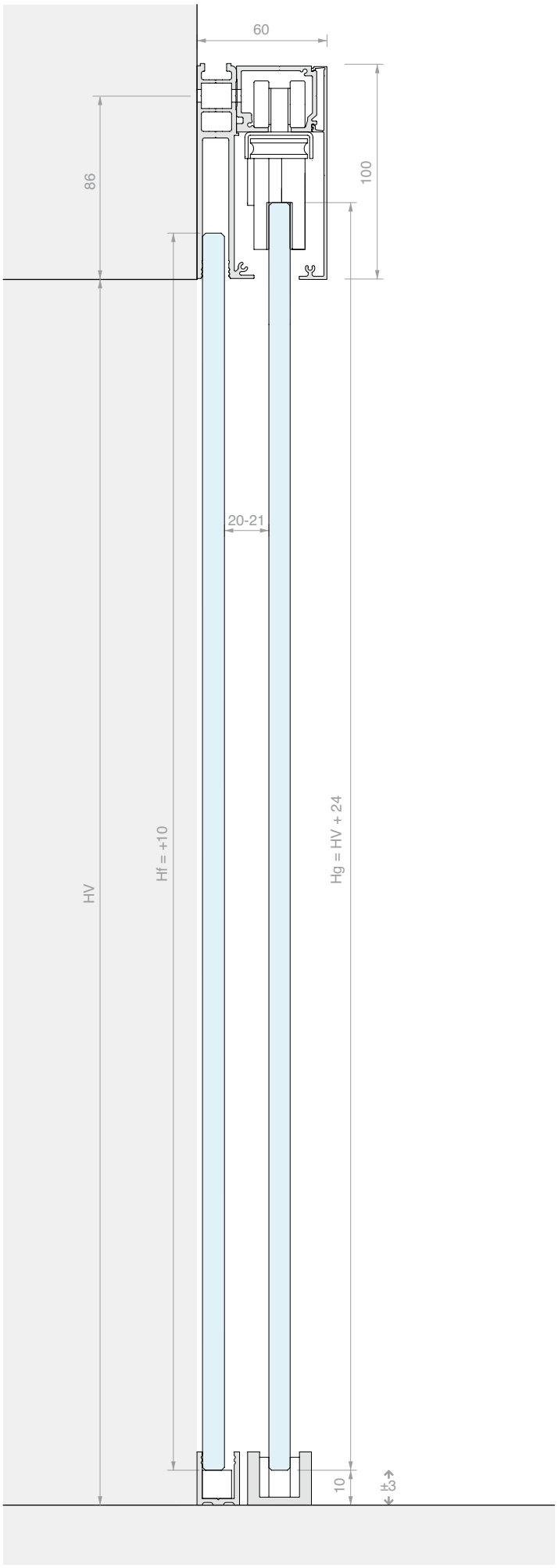
60
86
100
20-21
HV
Hf = +10
Hg = HV + 24
10
±3



PROFIEL MET PLAFONDBEVESTIGING

Materiaal: Aluminium

Afwerking: /6 /88 /97

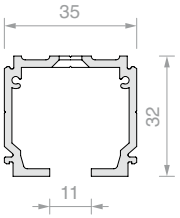

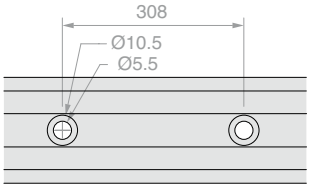

Art.	Lengte	Aantal
LM21.200	**1998** mm	1 st.
LM21.300	**2998** mm	1 st.
LM21.400	**3998** mm	1 st.
LM21.600	**6000** mm	1 st.



PROFIEL MET WANDBEVESTIGING

Materiaal: Aluminium

Afwerking: /6 /88 /97

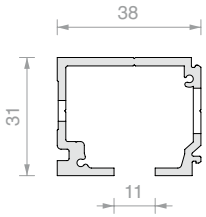

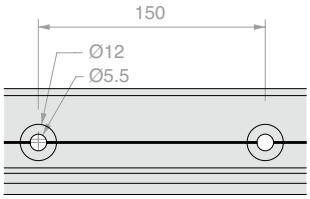

Art.	Lengte	Aantal
LM3110.200	**1998** mm	1 st.
LM3110.300	**2998** mm	1 st.
LM3110.400	**3998** mm	1 st.
LM3110.600	**6000** mm	1 st.



DUBBEL PROFIEL MET PLAFONDBEVESTIGING

Materiaal: Aluminium

Afwerking: /6

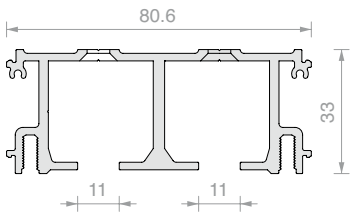

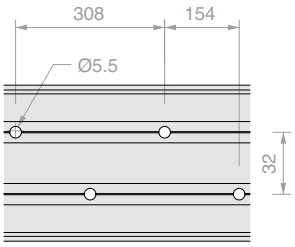

Art.	Lengte	Aantal
LM2V080.200	**1998** mm	1 st.
LM2V080.300	**2998** mm	1 st.
LM2V080.400	**3998** mm	1 st.
LM2V080.600	**6000** mm	1 st.



TRIPLE PROFIEL MET PLAFONDBEVESTIGING

Materiaal: Aluminium

Afwerking: /6

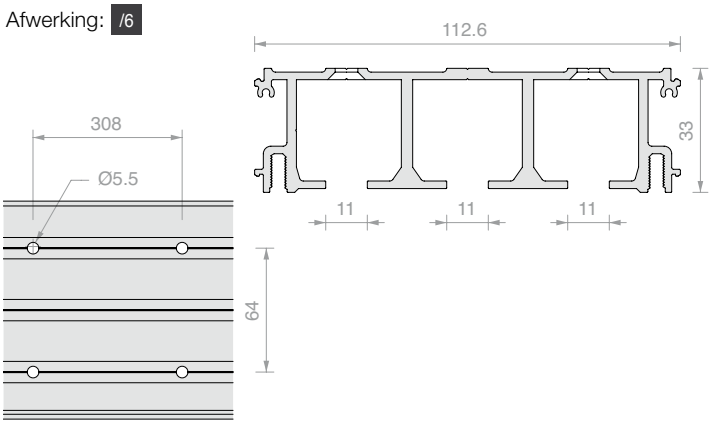

Art.	Lengte	Aantal
LM3V112.200	**1998** mm	1 st.
LM3V112.300	**2998** mm	1 st.
LM3V112.400	**3998** mm	1 st.
LM3V112.600	**6000** mm	1 st.



SMAL PROFIEL VAST GLASPANEEL

Materiaal: Aluminium

Afwerking: /6 /88 /97

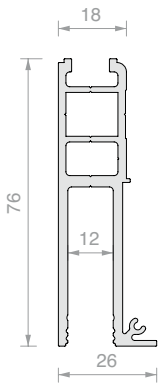

Art.	Lengte	Aantal
LM26075.200	**1998** mm	1 st.
LM26075.300	**2998** mm	1 st.
LM26075.400	**3998** mm	1 st.
LM26075.600	**6000** mm	1 st.



BREED PROFIEL VAST GLASPANEEL

Materiaal: Aluminium

Afwerking: /6 /88 /97

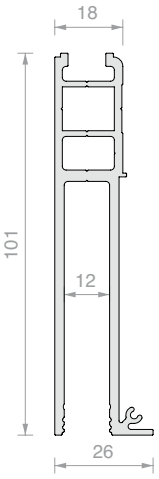

Art.	Lengte	Aantal
LM26100.200	**1998** mm	1 st.
LM26100.300	**2998** mm	1 st.
LM26100.400	**3998** mm	1 st.
LM26100.600	**6000** mm	1 st.



AFDEKKING VOOR ZICHTBARE KLEMMEN

Materiaal: Aluminium

Afwerking: /6 /88 /97

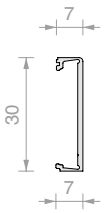

Art.	Lengte	Aantal
LM3120.200	**1998** mm	1 st.
LM3120.300	**2998** mm	1 st.
LM3120.400	**3998** mm	1 st.
LM3120.600	**6000** mm	1 st.



SMALLE AFDEKKING

Materiaal: Aluminium

Afwerking: /6 /88 /97

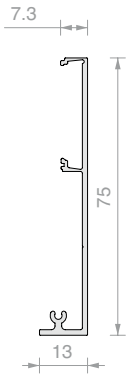

Art.	Lengte	Aantal
LM0075C.200	**1998** mm	1 st.
LM0075C.300	**2998** mm	1 st.
LM0075C.400	**3998** mm	1 st.
LM0075C.600	**6000** mm	1 st.



BREDE AFDEKKING

Materiaal: Aluminium

Afwerking: /6 /88 /97

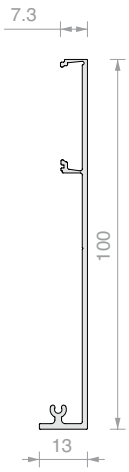

Art.	Lengte	Aantal
LM0100C.200	**1998** mm	1 st.
LM0100C.300	**2998** mm	1 st.
LM0100C.400	**3998** mm	1 st.
LM0100C.600	**6000** mm	1 st.

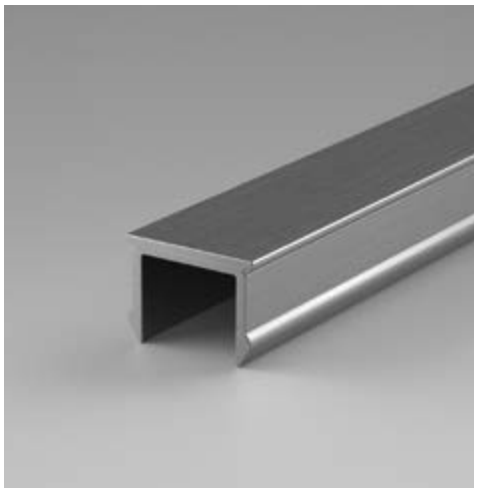

AFWERKINGSPROFIEL

Materiaal: Aluminium

Afwerking: /6 /88 /97

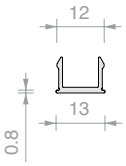

Art.	Lengte	Aantal
LMC13.100	**996** mm	1 st.
LMC13.150	**1498** mm	1 st.
LMC13.200	**1998** mm	1 st.
LMC13.300	**3000** mm	1 st.



U-PROFIEL

Materiaal: Aluminium

Afwerking: /6 /88 /91 /97

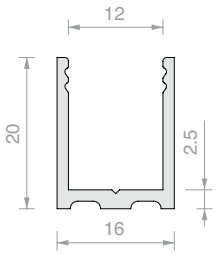

Art.	Lengte	Aantal
LMU20.100	**996** mm	1 st.
LMU20.150	**1498** mm	1 st.
LMU20.300	**3000** mm	1 st.



EINDKAP

Materiaal: Aluminium

Afwerking: /88 /91 /97 /R2

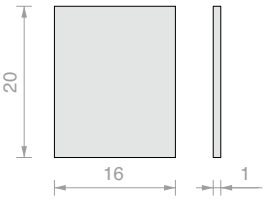

Art.	Aantal
LMU20TP	1 st.



DICHTING VOOR GLASKLEMMING

Materiaal: PVC

Art.	Dikte	Kleur	Aantal
GTUP2	**2** mm	Transparant	1 m
GTUP3	**3** mm	Transparant	1 m
GTUP4	**4** mm	Transparant	1 m
GTUP5	**5** mm	Transparant	1 m
GTUP6	**6** mm	Transparant	1 m

Art.	Dikte	Kleur	Aantal
GTUP2G	**2** mm	Geplooid	1 m
GTUP3G	**3** mm	Geplooid	1 m
GTUP4G	**4** mm	Geplooid	1 m
GTUP5G	**5** mm	Geplooid	1 m
GTUP6G	**6** mm	Geplooid	1 m

Art.	Dikte	Kleur	Aantal
GTUP2N	**2** mm	Zwart	1 m
GTUP3N	**3** mm	Zwart	1 m
GTUP4N	**4** mm	Zwart	1 m
GTUP5N	**5** mm	Zwart	1 m
GTUP6N	**6** mm	Zwart	1 m

EINDKAP 2 SCHROEVEN

Materiaal: Aluminium

Afwerking: /6 /88 /97

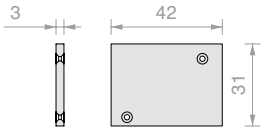

Art.	Aantal
LM31042TP32	1 st.

EINDKAP 2 SCHROEVEN

Materiaal: Aluminium

Afwerking: /6 /88 /97

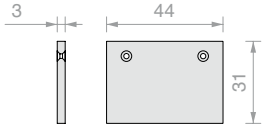

Art.	Aantal
LM31044TP32	1 st.

EINDKAP 3 SCHROEVEN

Materiaal: Aluminium

Afwerking: /6 /88 /97

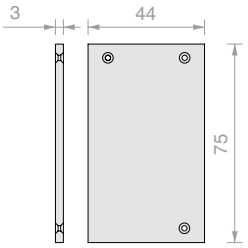

Art.	Aantal
LM75044TP33	1 st.

EINDKAP 3 SCHROEVEN

Materiaal: Aluminium

Afwerking: /6 /88 /97

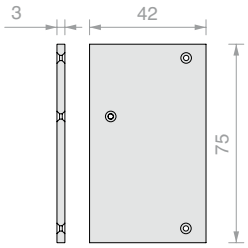

Art.	Aantal
LM75042TP33	1 st.

EINDKAP 3 SCHROEVEN

Materiaal: Aluminium

Afwerking: /6 /88 /97

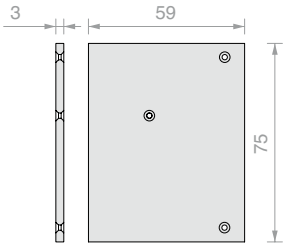

Art.	Aantal
LM075059TP33	1 st.

EINDKAP 3 SCHROEVEN

Materiaal: Aluminium

Afwerking: /6 /88 /97

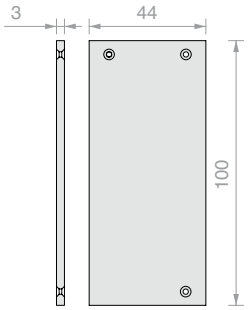

Art.	Aantal
LM10044TP33	1 st.

EINDKAP 3 SCHROEVEN

Materiaal: Aluminium

Afwerking: /6 /88 /97

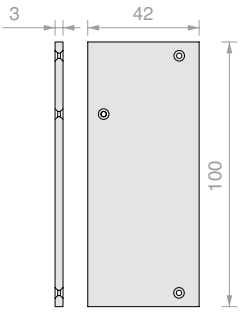

Art.	Aantal
LM10042TP33	1 st.

EINDKAP 3 SCHROEVEN

Materiaal: Aluminium

Afwerking: /6 /88 /97

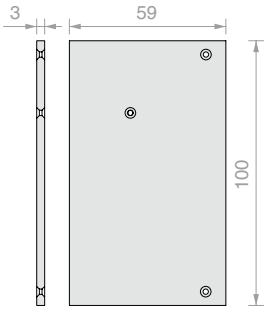

Art.	Aantal
LM10059TP33	1 st.

EINDKAP 3 SCHROEVEN

Materiaal: Aluminium

Afwerking: /6 /88 /97

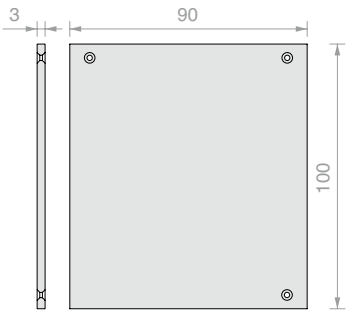

Art.	Aantal
LM10090TP33	1 st.

EINDKAP 3 SCHROEVEN

Materiaal: Aluminium

Afwerking: /6 /88 /97

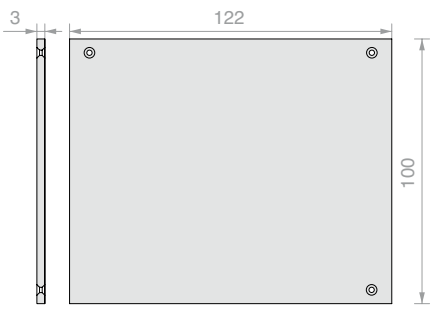

Art.	Aantal
LM10022TP33	1 st.



LOOPWAGEN MET SCHROEF EN MOER

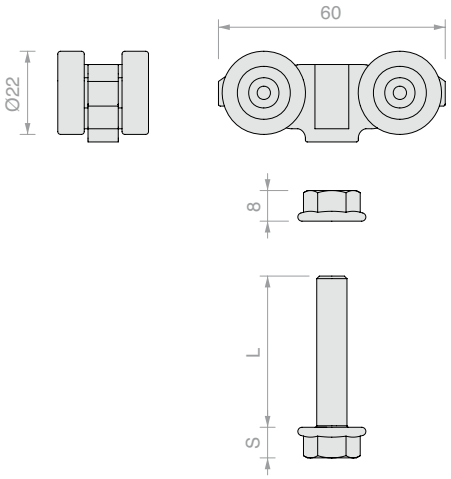

Art.	L	S	Voor klemmen	Aantal
CARVIT8X50-A2	**50** mm	**8** mm	CERPOS514	1 st.
CARVIT8X40-A2	**40** mm	**8** mm	CERPOS514	1 st.
057.3114.071	**32** mm	**5** mm	CERPOS170	1 st.



DEMPER

Materiaal: ABS, zamak en roestvrij staal

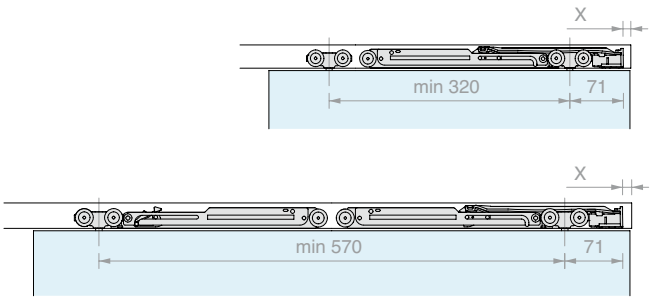

Art.	Vermogen	Aantal
042.3102.072	Van **20** tot **60** kg	1 st.
042.3102.071	Van **61** tot **100** kg	1 st.



KLEM VOOR SCHUIFDEUREN

Materiaal: Aluminium

Afwerking: /6 /10 /88 /97

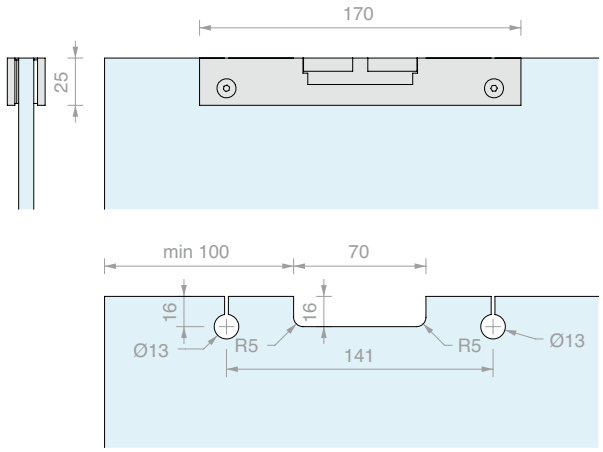

Art.	Voor glas	Aantal
CERPOS170ALL	Van **8** tot **10.8** mm	1 st.



KLEM VOOR SCHUIFDEUREN MET AFDEKKING

Materiaal: Aluminium

Afwerking: /6 /88 /97

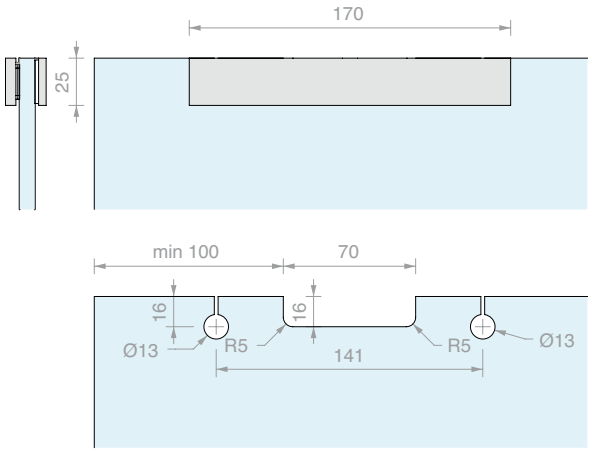

Art.	Voor glas	Aantal
CERPOS170COV	Van **8** tot **10.8** mm	1 st.



SYNCHROONKLEM VOOR SCHUIFDEUREN

Materiaal: Aluminium

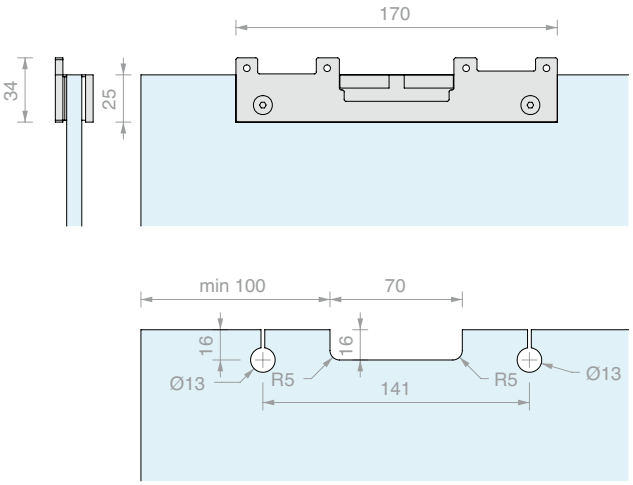

Art.	Voor glas	Aantal
CERPOS170SYNC	Van **8** tot **10.8** mm	1 st.



KLEM VOOR SCHUIFDEUREN

Materiaal: Aluminium

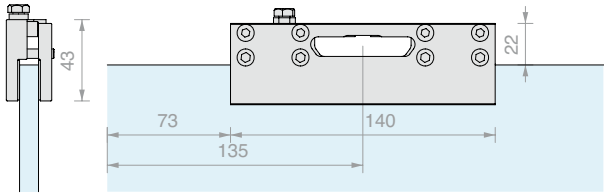

Art.	Voor glas	Aantal
CERPOS514	Van **8** tot **12.8** mm	1 st.



SYNCHROONKLEM VOOR SCHUIFDEUREN ENKELE RAIL OF DUBBELE RAIL

Materiaal: Aluminium

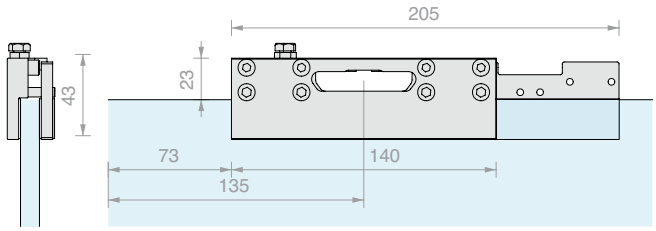

Art.	Voor glas	Aantal
CERPOS514-C	Van **8** tot **10.8** mm	1 st.



SLEEPKLEM VOOR SCHUIFDEUREN

Materiaal: Aluminium

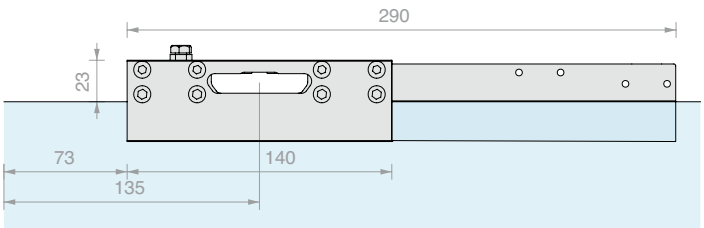

Art.	Voor glas	Aantal
CERPOS514-T	Van **8** tot **10.8** mm	1 st.



EINDSTOP MET KLEMMING

Materiaal: ABS

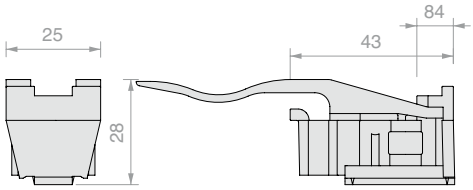

Art.	Aantal
057.3073.072	1 st.



EINDSTOP ZONDER KLEMMING

Materiaal: ABS

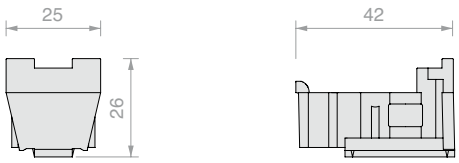

Art.	Aantal
057.3073.071	1 st.



ONDERGELEIDER

Materiaal: Aluminium

Afwerking: /88 /97 /R2

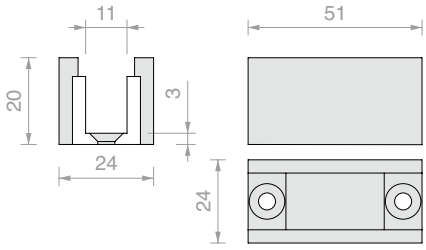

Art.	Voor glas	Aantal
LMGF	Van **8** tot **10** mm	1 st.



SYNCHRONISATIEKIT VOOR 2 SCHUIFDEUREN MET CERPOS514 -C E -T

Afwerking: /6 /88 /97

Art.	Aantal
LMSIN-2AT502	1 st.



SYNCHRONISATIEKIT VOOR 3 SCHUIFDEUREN MET CERPOS514 -C E -T

Afwerking: /6 /88 /97

Art.	Aantal
LMSIN-3AT503	1 st.



SYNCHRONISATIEKIT VOOR 2 DEUREN OP ÉÉN LIJN MET CERPOS170SYNC

Art.	Aantal
LMSIN-2AC170	1 st.



SYNCHRONISATIEKIT VOOR 2 DEUREN OP ÉÉN LIJN MET CERPOS514-C

Art.	Aantal
LMSIN-2AC500	1 st.

FORME

Profielen in kleine afmetingen ter decoratie van glazen deuren. Aanbrengen op glas met dubbelzijdige tape met een dikte van 0.5 mm, siliconen- of UV-verlijming. Selecteer de juiste geleider en accessoires om het glas en het randprofiel in te plaatsen.









PLAT PROFIEL FORME-SERIE

Materiaal: Aluminium

Afwerking: /6 /88 /97 /RAL

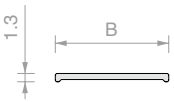

Art.	B	Lengte	Aantal
FOP10.30	**10** mm	**3000** mm	1 st.
FOP15.30	**15** mm	**3000** mm	1 st.
FOP20.30	**20** mm	**3000** mm	1 st.



U-PROFIEL FORME-SERIE

Materiaal: Aluminium

Afwerking: /6 /88 /97 /RAL

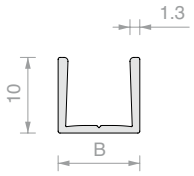

Art.	B	Lengte	Voor glas	Aantal
FOU1011.30	**10.8** mm	**3000** mm	**8** mm	1 st.
FOU1013.30	**12.8** mm	**3000** mm	**10** mm	1 st.



DUBBELZIJDIGE TAPE TESA® ACX^{plus}

Transparante dubbelzijdige tape voor bevestigingen van glas, staal en aluminium.

De papieren voering vergemakkelijkt het handmatig aanbrengen van de tape.

Art.	Afmetingen	Dikte	Aantal
TS250065	**6** mm x **25** m	**0.5** mm	1 st.
TS250125	**12** mm x **25** m	**0.5** mm	1 st.
TS250155	**15** mm x **25** m	**0.5** mm	1 st.



ONDERGELEIDER

Materiaal: Aluminium

Afwerking: /88 /97 /R2

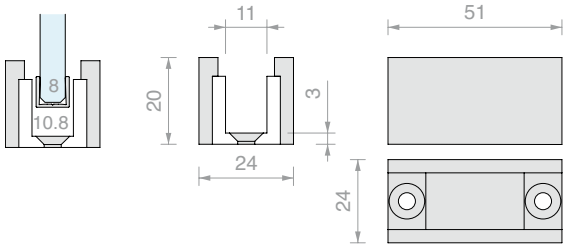

Art.	Voor profiel	Aantal
LMGF	FOU1011	1 st.



ADAPTER VOOR GELEIDER LMGF

Accessoire voor plaatsing in ondergeleider LMGF

Materiaal: kunststof

Afwerking: /56

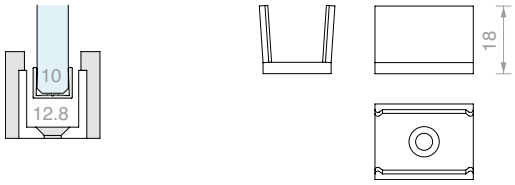

Art.	Voor profiel	Aantal
LMGF13-POM	FOU1013	1 st.

LM INVISIBLE

Design

De LM INVISIBLE-collectie is een serie schuifdeuren die glas tot de enige hoofdrolspeler maakt van de schuifdeur.

De volledig in het plafond verzonken rails passen in elke architectonische context en zijn een combinatie van functionaliteit en esthetiek.

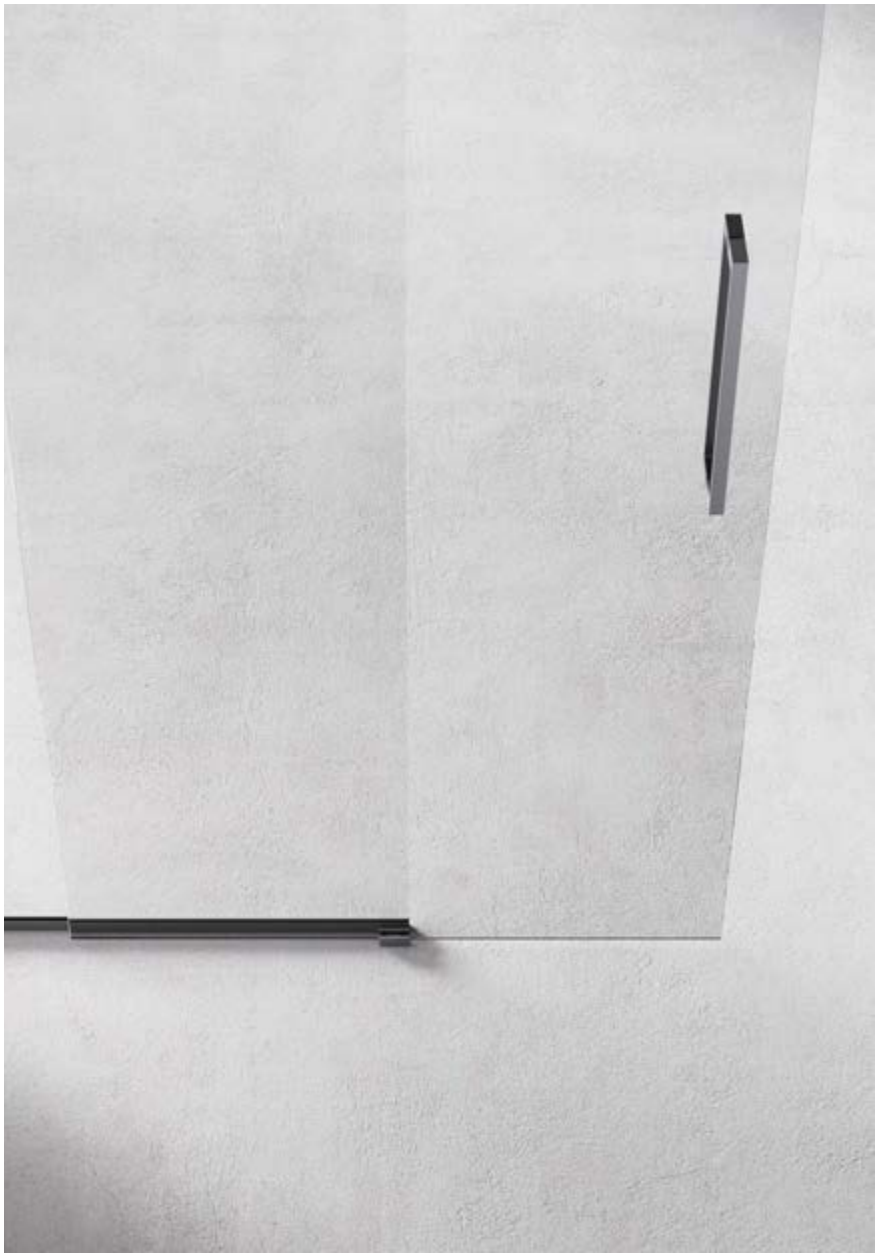

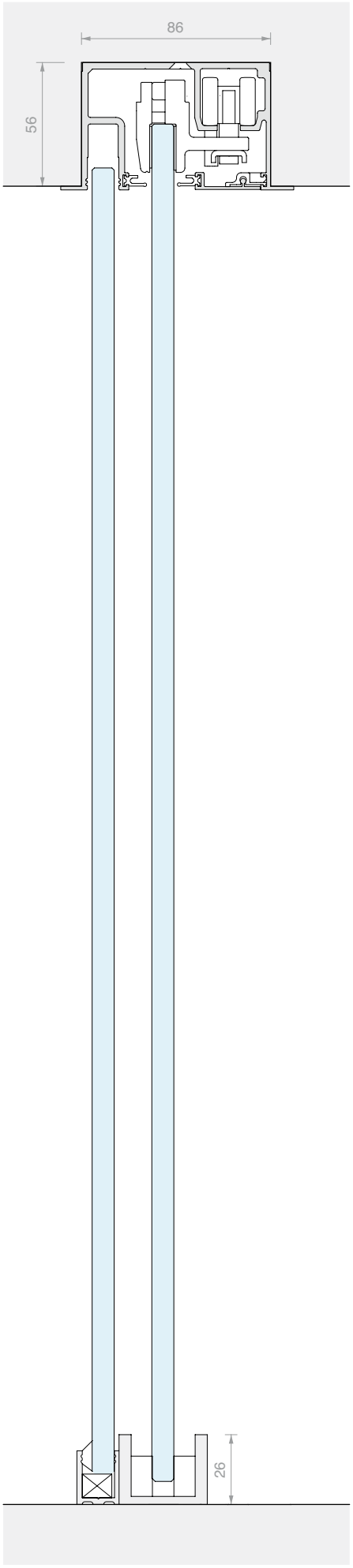



/88
Geborsteld aluminium met RVS-look



/97
Mat aluminium





LM INVISIBLE

Technische eigenschappen

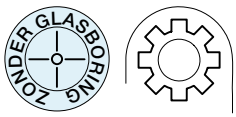

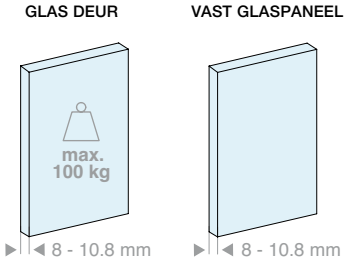

2 soorten installatie

Plafond

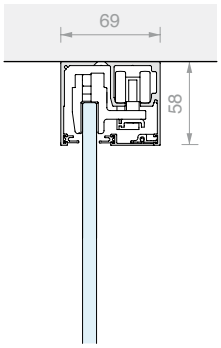

enkel

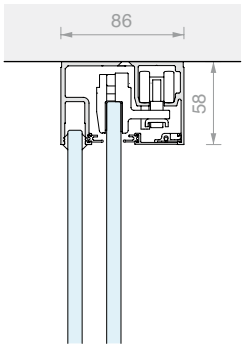

enkel + vast

Verzonken plafond

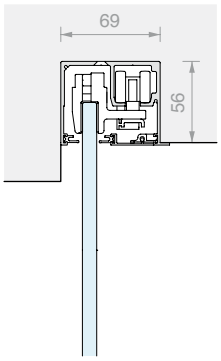

enkel

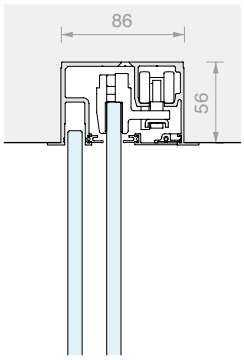

enkel + vast

2 soorten bovenindelingen

Zichtbaar profiel

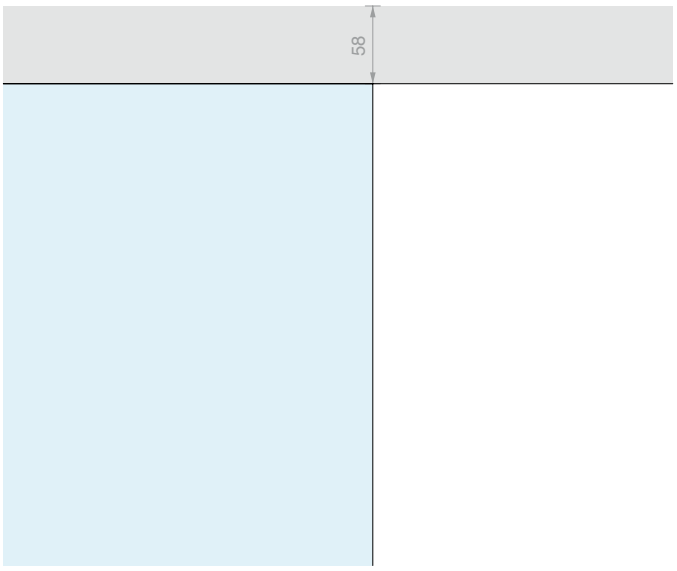

Verzonken profiel



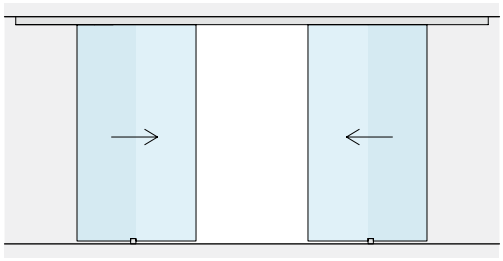

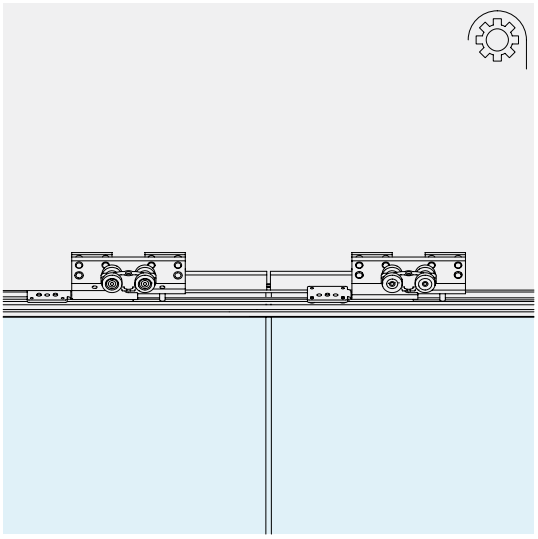

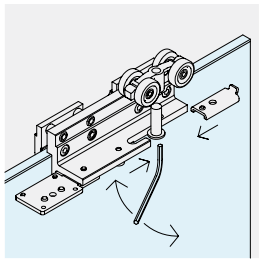

VERSTELLEN DEUR

Het is mogelijk om de hoogte van de enkele loopwagen te verstellen om de positie van de deur met ±3 mm aan te passen.

SYNCHROON

Beschikbare accessoires voor synchronisatie op één rail van 2 schuifdeuren.

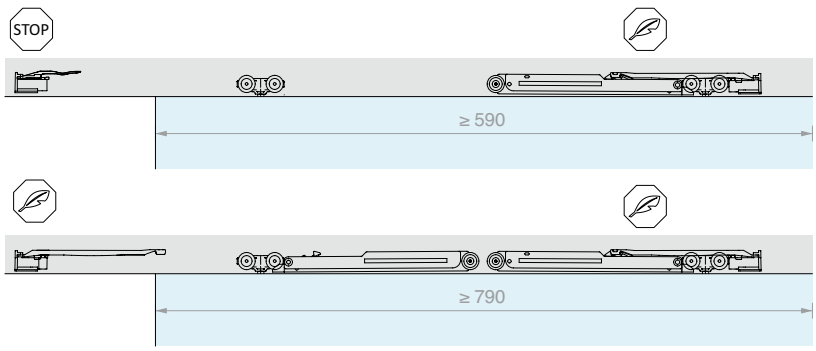

SOFT CLOSE

Met gebruik van slechts één demper kunnen de deuren gecontroleerd en zacht worden geopend en gesloten.

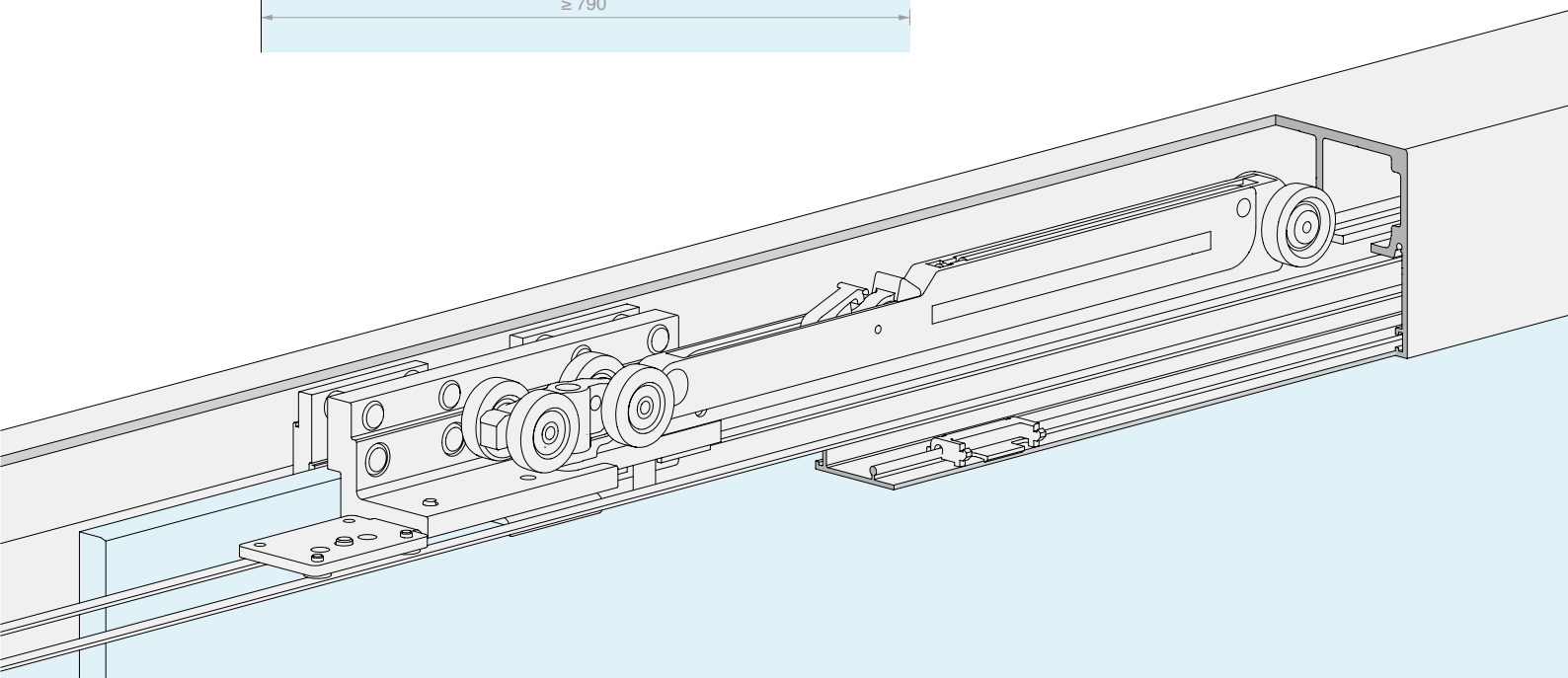



LM INVISIBLE

Kit

PLAFONDINSTALLATIE

SCHUIFDEUREN

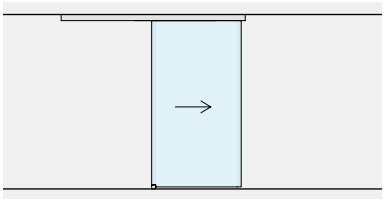

Pag. 224

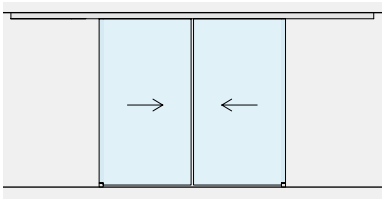

Pag. 228

SCHUIFDEUREN
MET VASTE GLASPANELEN

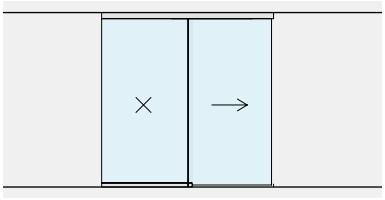

Pag. 232

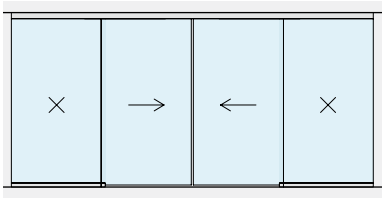

Pag. 236

INBOUWINSTALLATIE IN HET PLAFOND

SCHUIFDEUREN

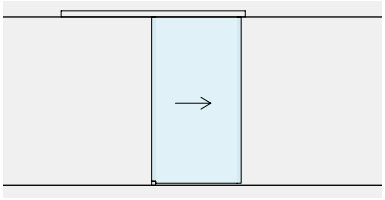

Pag. 240

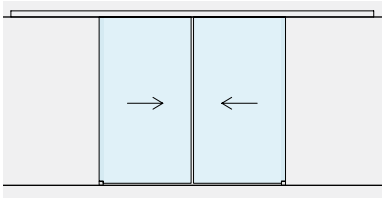

Pag. 244

SCHUIFDEUREN
MET VASTE GLASPANELEN

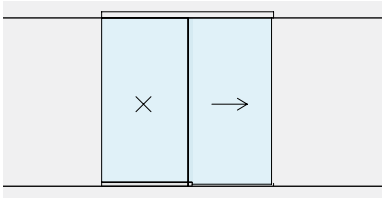

Pag. 248

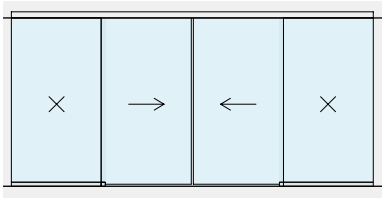

Pag. 252





TOEBEHOREN SCHUIFDEUR PLAFONDBEVESTIGING ENKELE DEUR

Materiaal: Aluminium
Afwerking: /88 /97

ZONDER GLASBORING

AFMETINGEN RUIMTE

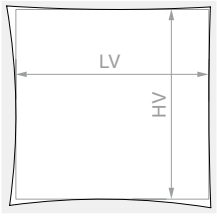

HV max: **2730** mm

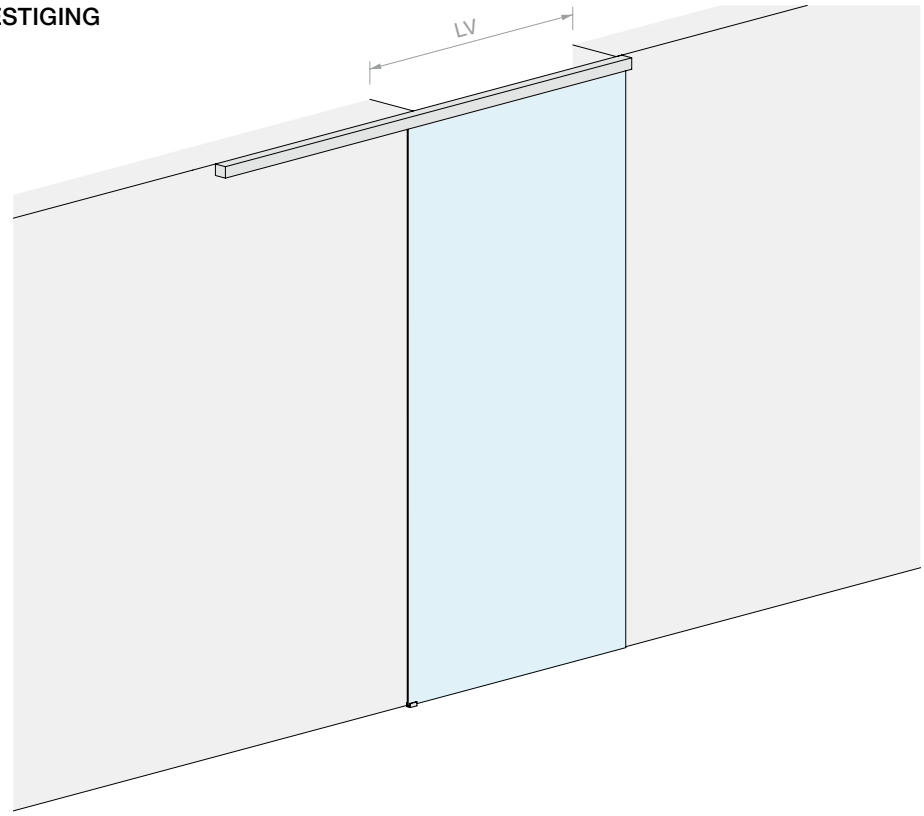

GLAS DEUR

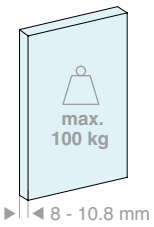

GLAS DEUR

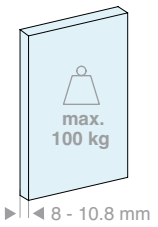

Inhoud van de kit:

Art.	Omschrijving	Aantal
LMGW	Set acessoires voor een deur	1 st.
LMGWSB200	Profiel met plafondbevestiging	1 st.
057.3085.200	Onderafdekking	1 st.
LMGWST01	Paar afsluitkappen	1 st.
057.3078.002	Afwerkingsdichting	4 m
Optioneel		
042.3102.072	Demper van 20 tot 60 kg	1 st.
042.3102.071	Demper van 61 tot 100 kg	1 st.

Inhoud van de kit:

Art.	Omschrijving	Aantal
LMGW	Set acessoires voor een deur	1 st.
LMGWSB300	Profiel met plafondbevestiging	1 st.
057.3085.300	Onderafdekking	1 st.
LMGWST01	Paar afsluitkappen	1 st.
057.3078.002	Afwerkingsdichting	6 m
Optioneel		
042.3102.072	Demper van 20 tot 60 kg	1 st.
042.3102.071	Demper van 61 tot 100 kg	1 st.

Art.	LV max	Aantal
LMGWS200	**920** mm	1 st.

Art.	LV max	Aantal
LMGWS300	**1420** mm	1 st.

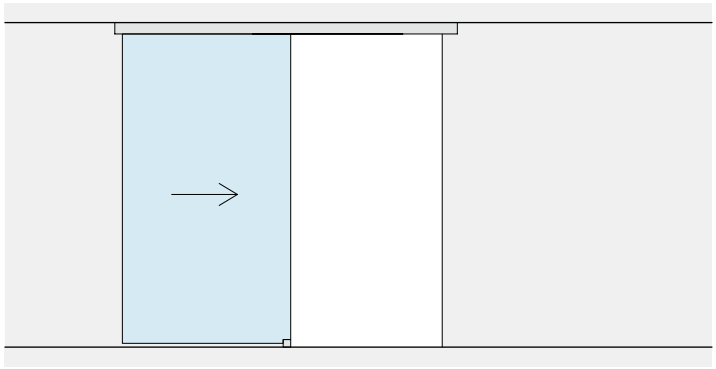

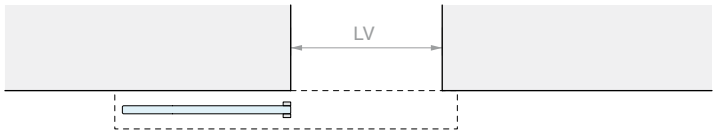
LV

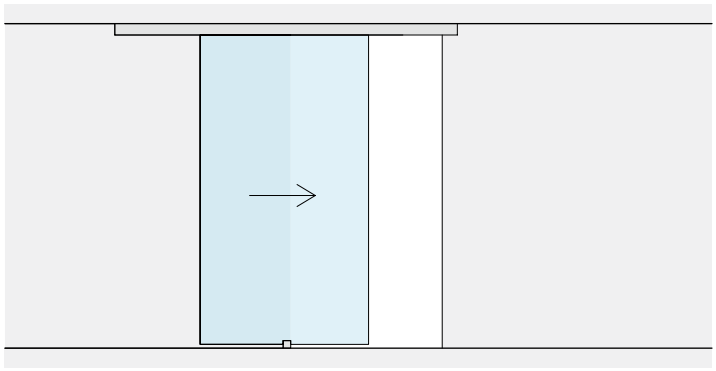

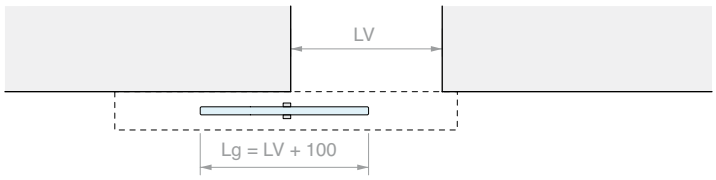
LV
Lg = LV + 100

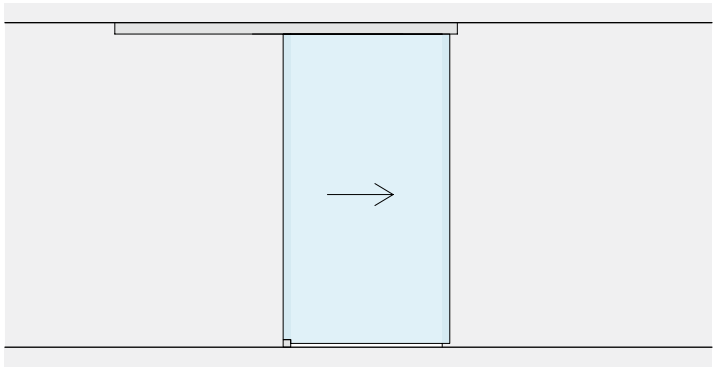

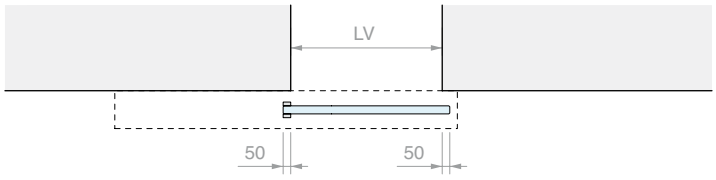
LV
50
50

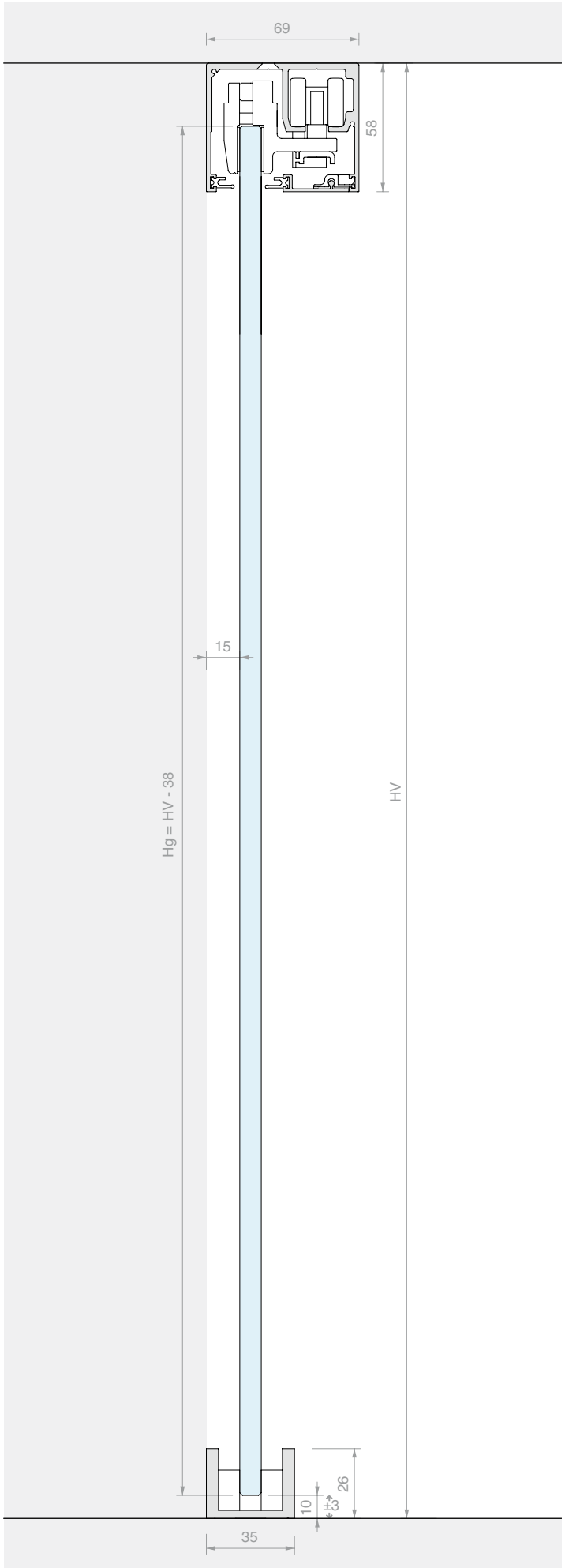
69
58
15
Hg = HV - 38
HV
10
±3
26
35





TOEBEHOREN SCHUIFDEUR PLAFONDBEVESTIGING DUBBELE DEUR

Materiaal: Aluminium
Afwerking: /88 /97

ZONDER GLASBORING

AFMETINGEN RUIMTE

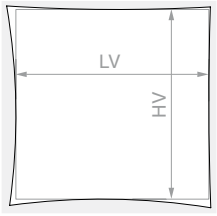

HV max: **2730** mm

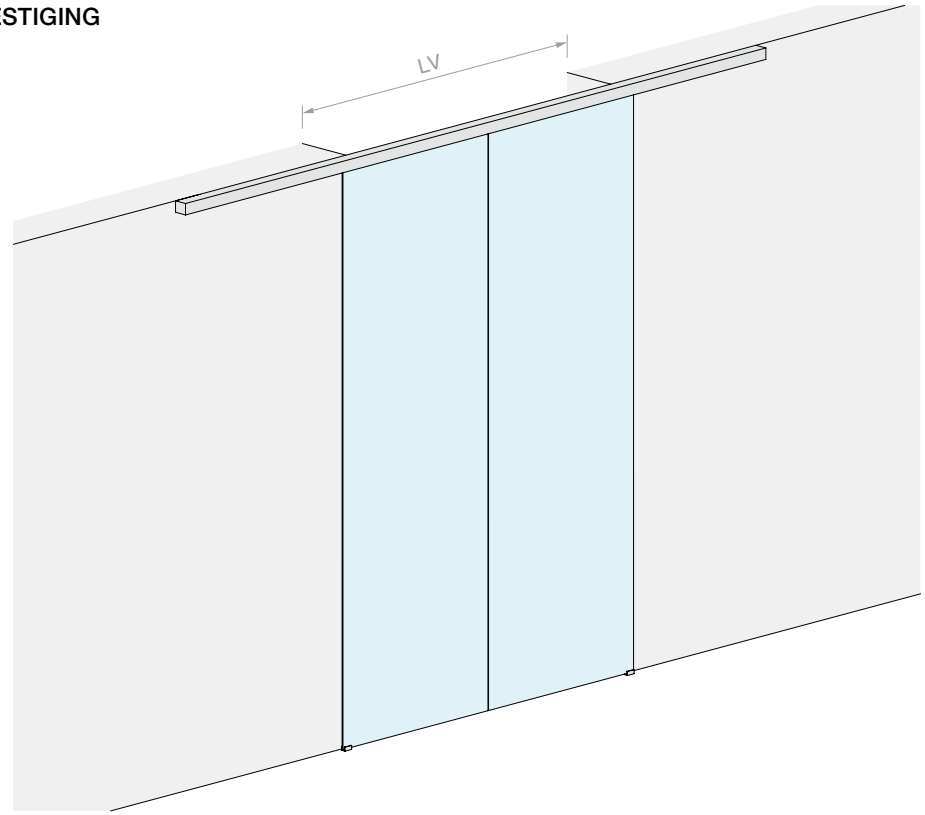

GLAS DEUR

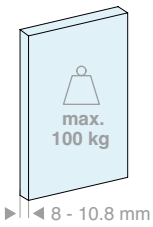

Inhoud van de kit:

Art.	Omschrijving	Aantal
LMGW	Set acessoires voor een deur	2 st.
LMGWSB400	Profiel met plafondbevestiging	1 st.
057.3085.400	Onderafdekking	1 st.
LMGWST01	Paar afsluitkappen	1 st.
057.3078.002	Afwerkingsdichting	8 m

Optioneel

042.3102.072	Demper van 20 tot 60 kg	1 st.
042.3102.071	Demper van 61 tot 100 kg	1 st.
LMSINCRO	Synchronisatiekit	1 st.

Art.	LV max	Aantal
LMGWS400	**1940** mm	1 st.

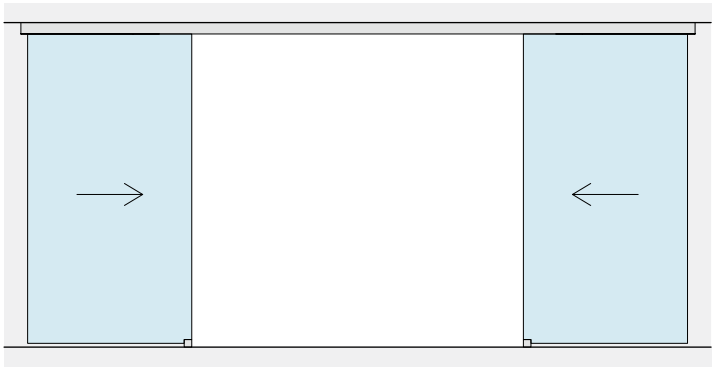


LV

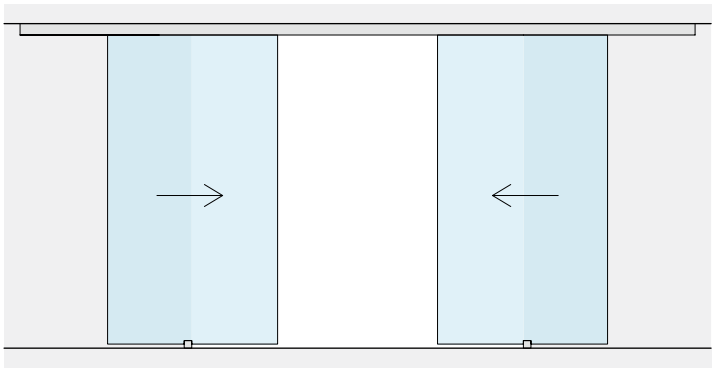

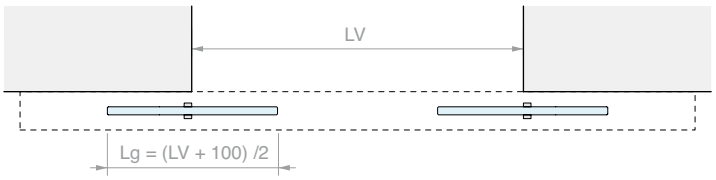
LV
Lg = (LV + 100) /2

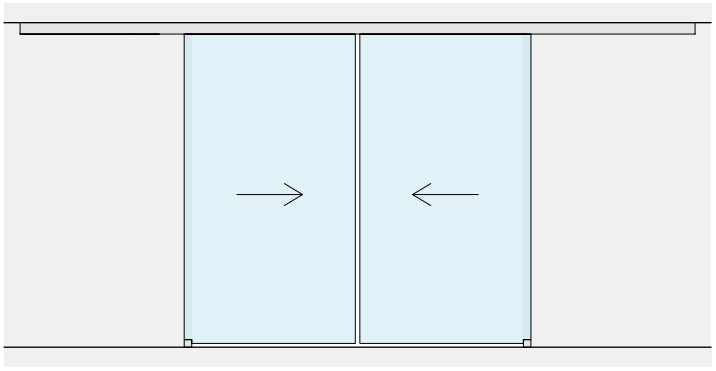

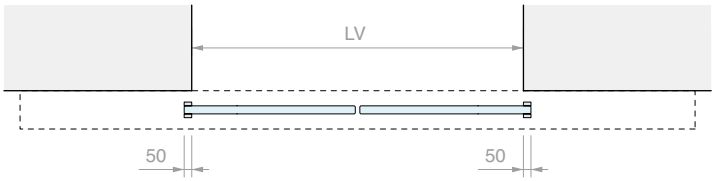
LV
50
50

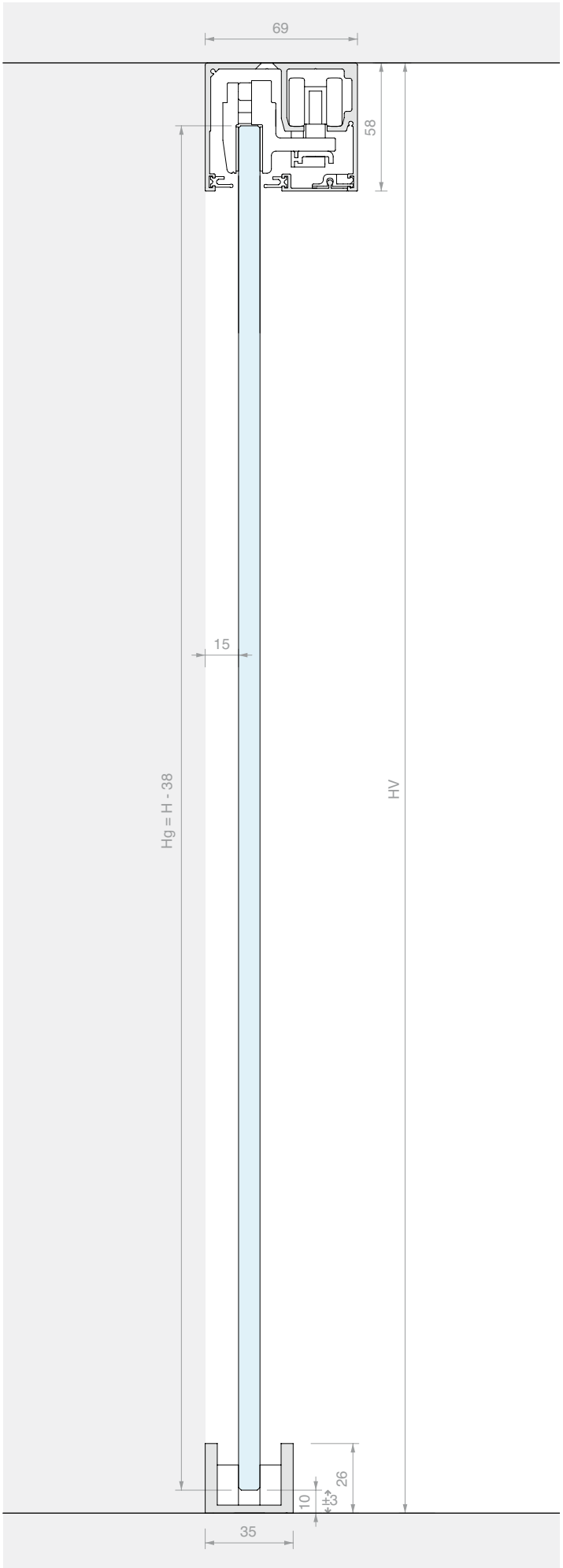
69
58
15
Hg = H - 38
HV
10
±3
26
35





TOEBEHOREN SCHUIFDEUR PLAFONDBEVESTIGING ENKELE DEUR MET VAST GLASPANEEL

Materiaal: Aluminium
Afwerking: /88 /97



AFMETINGEN RUIMTE

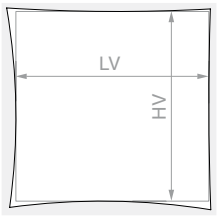

HV max: **2730** mm

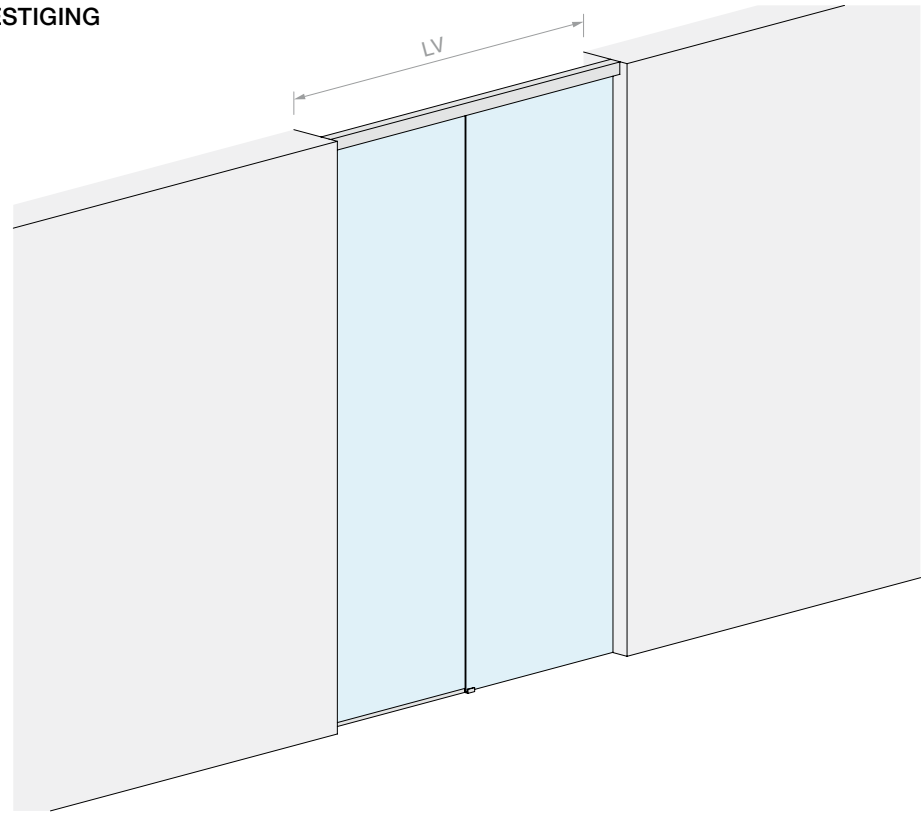

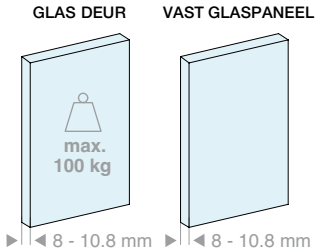

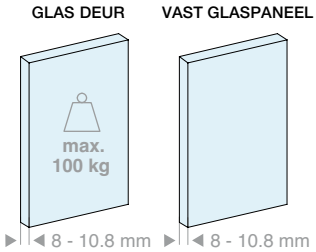

Inhoud van de kit:

Art.	Omschrijving	Aantal
LMGW	Set acessoires voor een deur	1 st.
057.3084.200	Profiel met plafondbevestiging	1 st.
057.3085.200	Onderafdekking	1 st.
LMU20.150	U-profiel	1 st.
042.3005.100	Afwerkingsprofiel	1 st.
LMU20TP	Eindkappen	1 st.
057.3078.002	Afwerkingsdichting	4 m
GTUP2	Dichting voor glasklemming	5 m
Optioneel		
042.3102.072	Demper van 20 tot 60 kg	1 st.
042.3102.071	Demper van 61 tot 100 kg	1 st.
LMU20.300	U-profiel	1 st.

Inhoud van de kit:

Art.	Omschrijving	Aantal
LMGW	Set acessoires voor een deur	1 st.
057.3084.300	Profiel met plafondbevestiging	1 st.
057.3085.300	Onderafdekking	1 st.
LMU20.300	U-profiel	1 st.
042.3005.200	Afwerkingsprofiel	1 st.
LMU20TP	Eindkappen	1 st.
057.3078.002	Afwerkingsdichting	6 m
GTUP2	Dichting voor glasklemming	6 m
Optioneel		
042.3102.072	Demper van 20 tot 60 kg	1 st.
042.3102.071	Demper van 61 tot 100 kg	1 st.
LMU20.300	U-profiel	1 st.

Art.	LV max	Aantal
LMGWF200	**2000** mm	1 st.

Art.	LV max	Aantal
LMGWF300	**3000** mm	1 st.

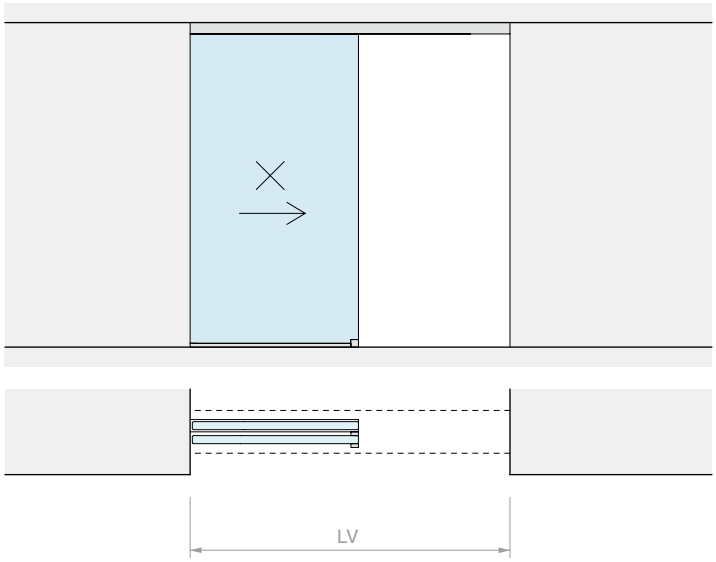
LV

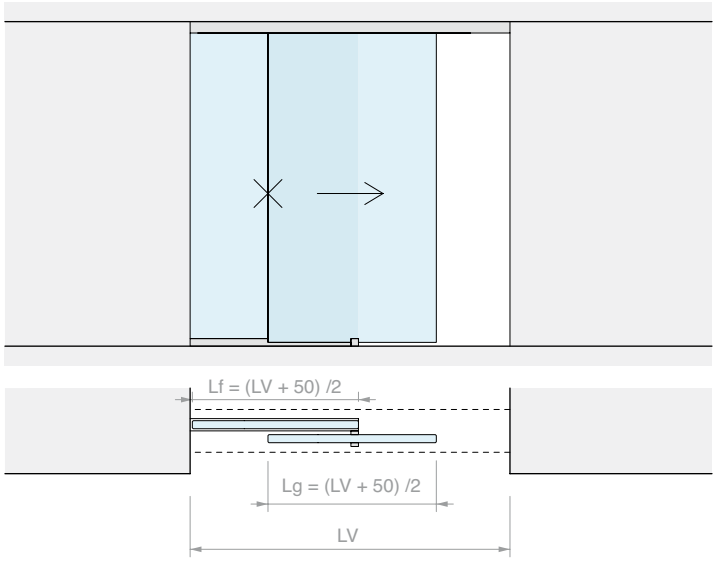
Lf = (LV + 50) /2
Lg = (LV + 50) /2
LV

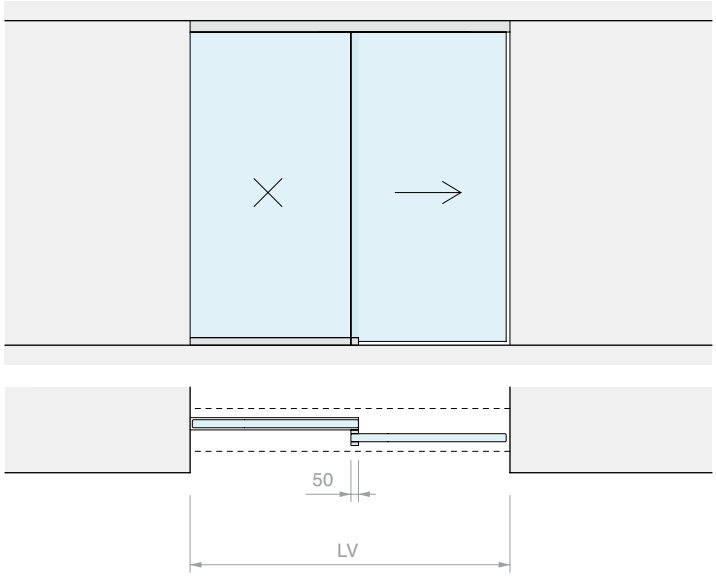
50
LV

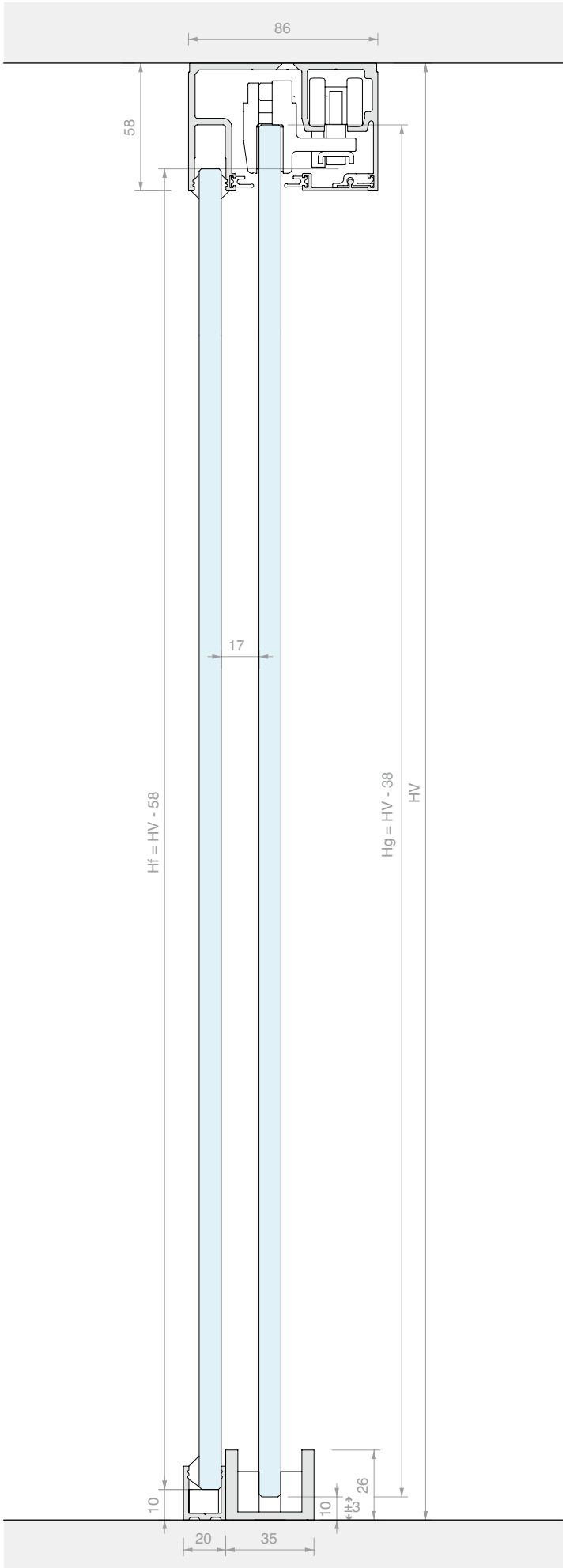
86
58
17
Hf = HV - 58
Hg = HV - 38
HV
10
10
±3
26
20
35





TOEBEHOREN SCHUIFDEUR PLAFONDBEVESTIGING DUBBELE DEUR MET VAST GLASPANEEL

Materiaal: Aluminium
Afwerking: /88 /97

ZONDER GLASBORING

AFMETINGEN RUIMTE

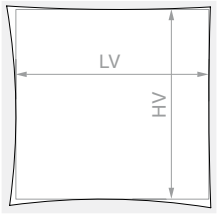

HV max: **2730** mm

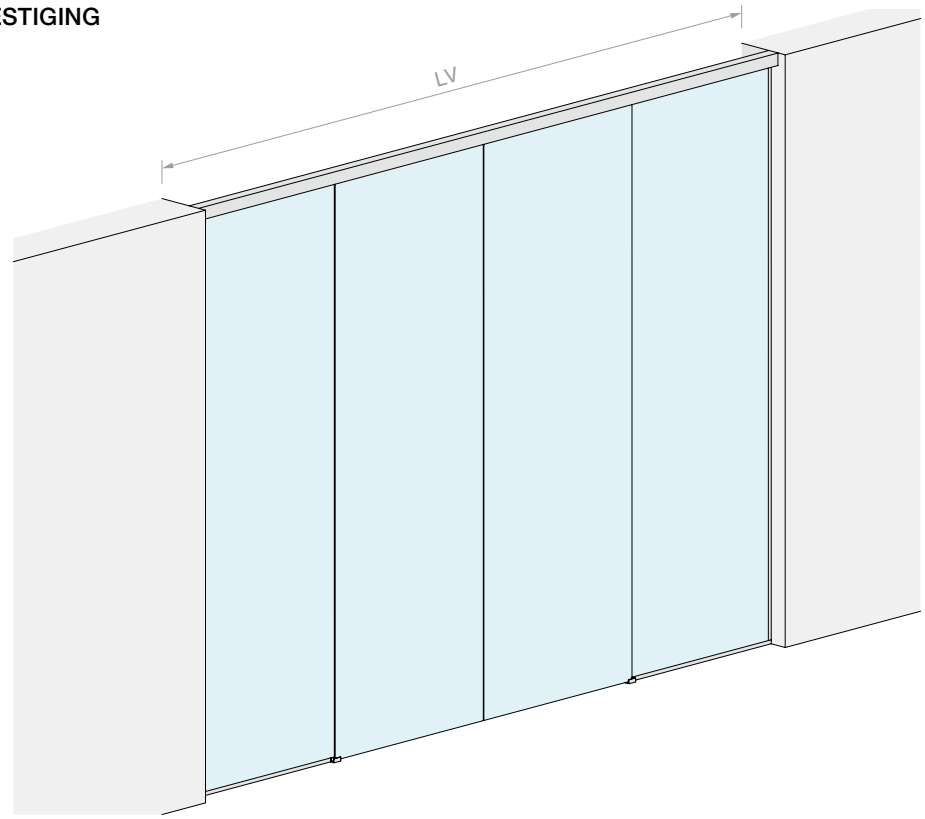

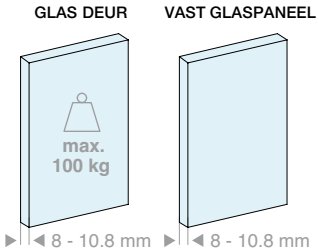

Inhoud van de kit:

Art.	Omschrijving	Aantal
LMGW	Set acessoires voor een deur	2 st.
057.3084.400	Profiel met vast glas met plafondbevestiging	1 st.
057.3085.400	Onderafdekking	1 st.
LMU20.300	U-profiel	1 st.
042.3005.300	Afwerkingsprofiel	1 st.
LMU20TP	Eindkappen	2 st.
057.3078.002	Afwerkingsdichting	8 m
GTUP2	Dichting voor glasklemming	9 m

Optioneel

042.3102.072	Demper van 20 tot 60 kg	1 st.
042.3102.071	Demper van 61 tot 100 kg	1 st.
LMU20.300	U-profiel	1 st.
LMSINCRO	Synchronisatiekit	1 st.

Art.	LV max	Aantal
LMGWF400	**4000** mm	1 st.

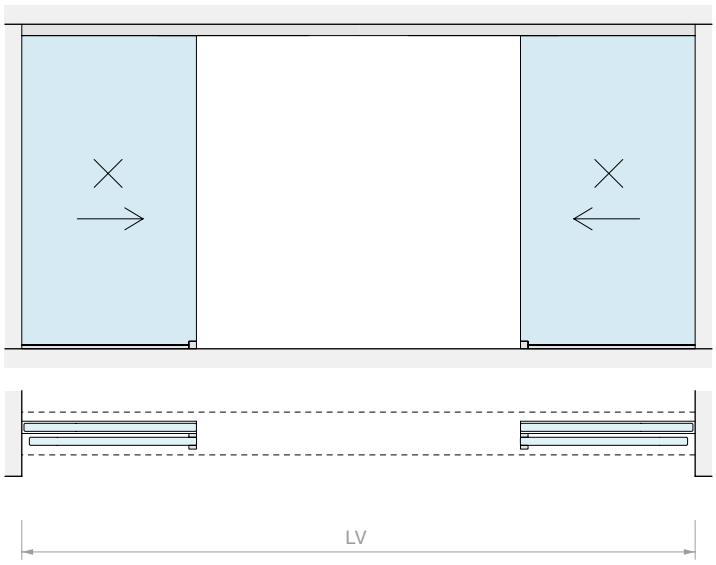
LV

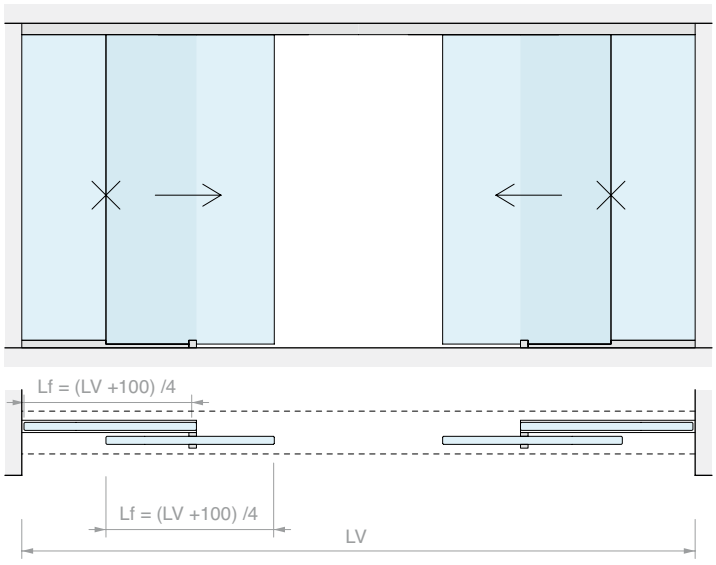
Lf = (LV +100) /4
Lf = (LV +100) /4
LV

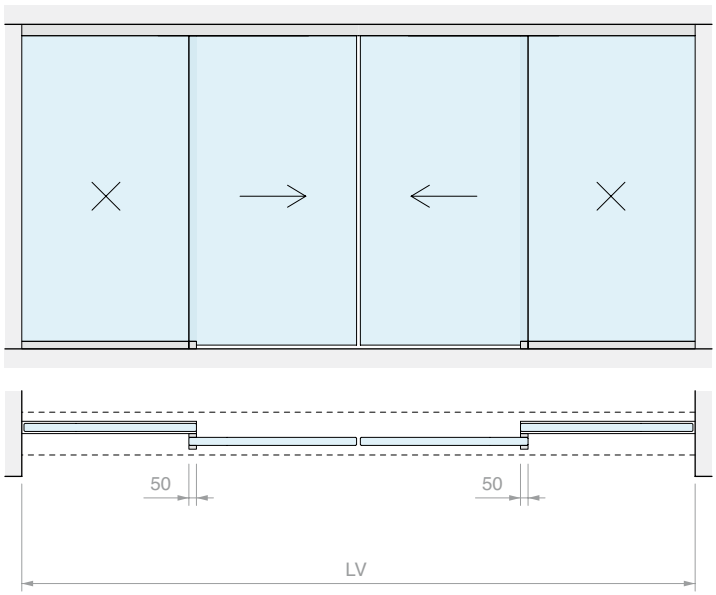
50
50
LV

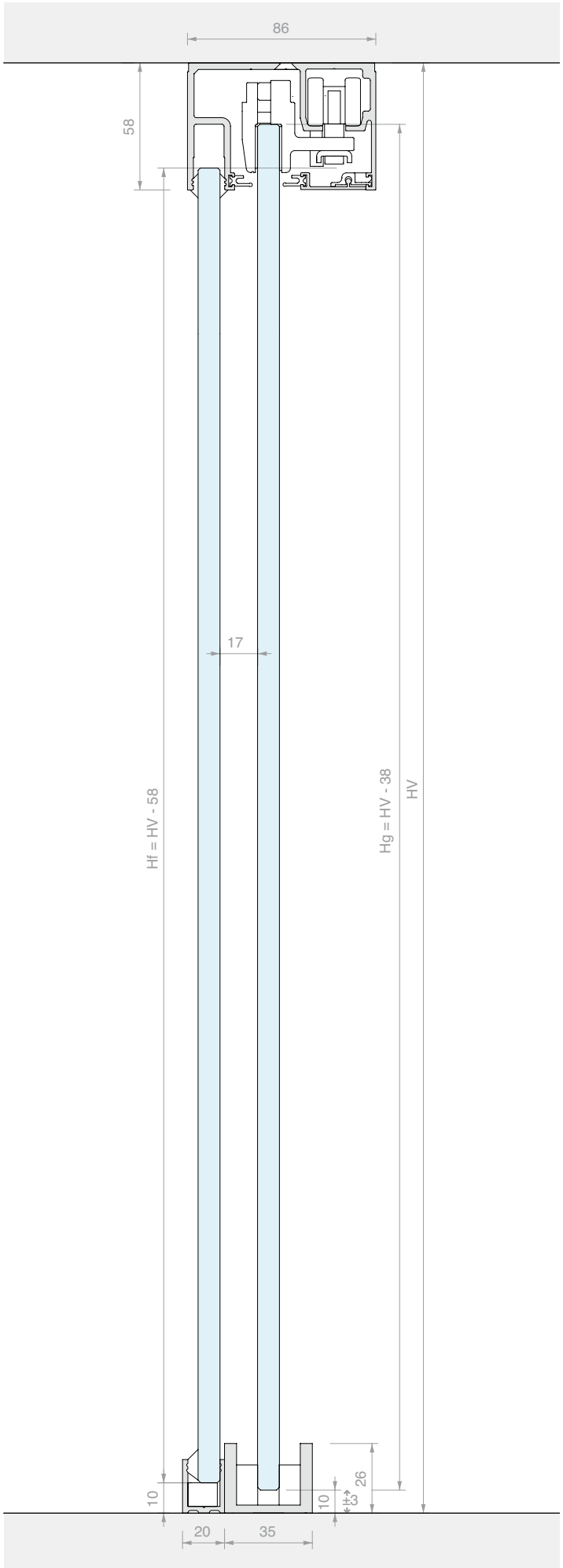
86
58
17
Hf = HV - 58
Hg = HV - 38
HV
10
10
±3
26
20
35


the BOOK



TOEBEHOREN SCHUIFDEUR INBOUWBEVESTIGING ENKELE DEUR

Materiaal: Aluminium
Afwerking: /88 /97



AFMETINGEN RUIMTE

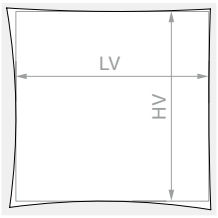

HV max: **2680** mm

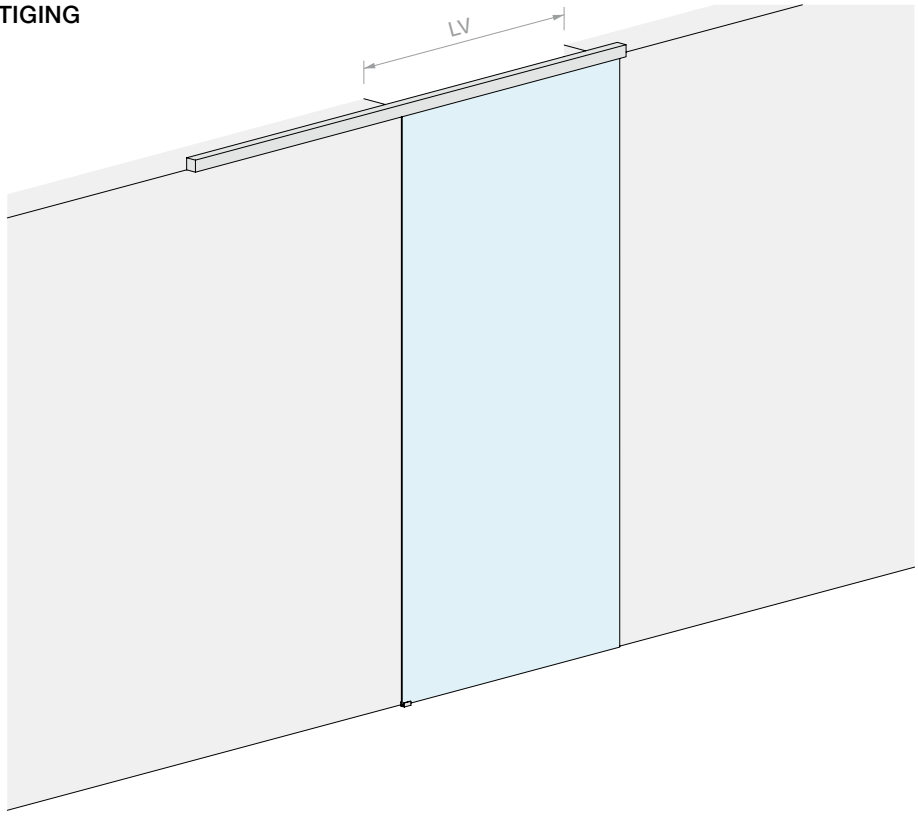

GLAS DEUR

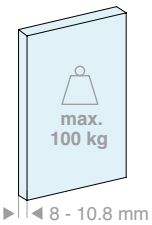

GLAS DEUR

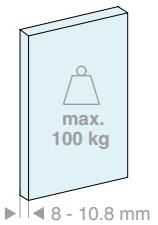

Inhoud van de kit:

Art.	Omschrijving	Aantal
LMGW	Set acessoires voor een deur	1 st.
LMGWSIB200	Inbouwprofiel	1 st.
057.3085.200	Onderafdekking	1 st.
057.3078.002	Afwerkingsdichting	4 m
Optioneel		
042.3102.072	Demper van 20 tot 60 kg	1 st.
042.3102.071	Demper van 61 tot 100 kg	1 st.

Inhoud van de kit:

Art.	Omschrijving	Aantal
LMGW	Set acessoires voor een deur	1 st.
LMGWSIB300	Inbouwprofiel	1 st.
057.3085.300	Onderafdekking	1 st.
057.3078.002	Afwerkingsdichting	6 m
Optioneel		
042.3102.072	Demper van 20 tot 60 kg	1 st.
042.3102.071	Demper van 61 tot 100 kg	1 st.

Art.	LV max	Aantal
LMGWSI200	**920** mm	1 st.

Art.	LV max	Aantal
LMGWSI300	**1420** mm	1 st.

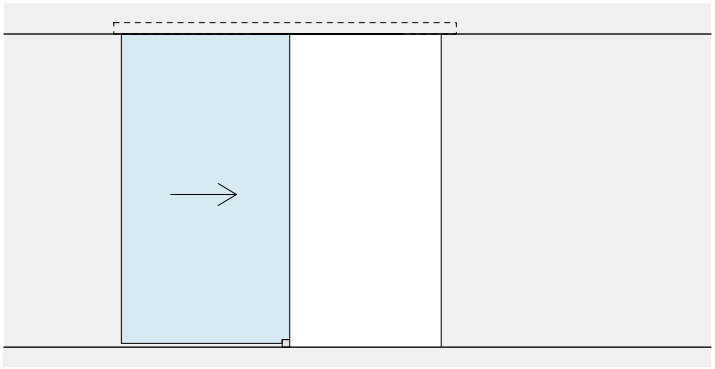

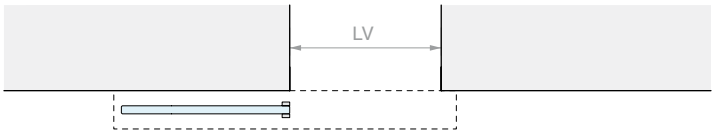
LV

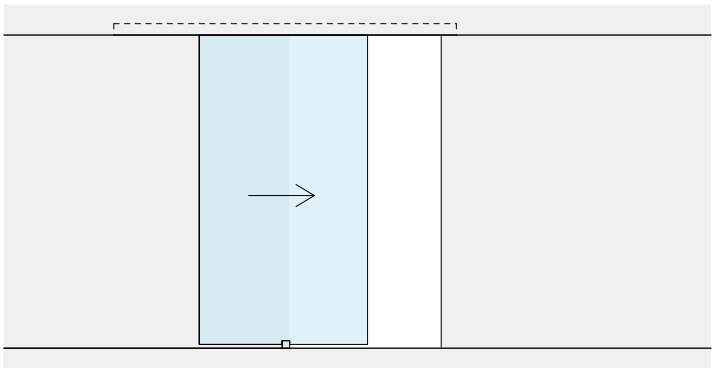

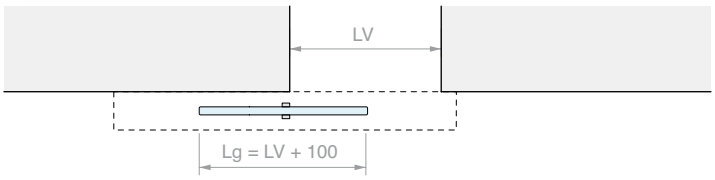
LV
Lg = LV + 100

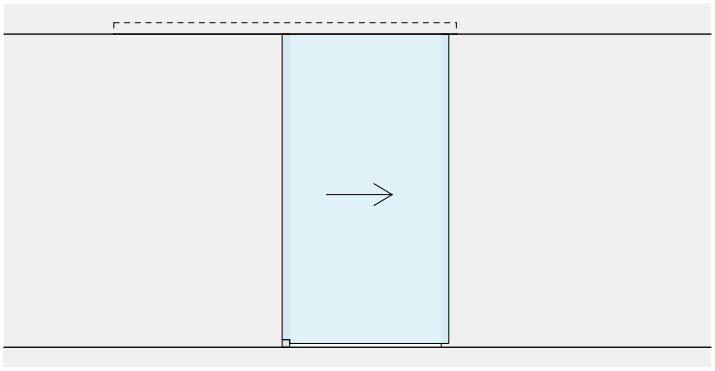

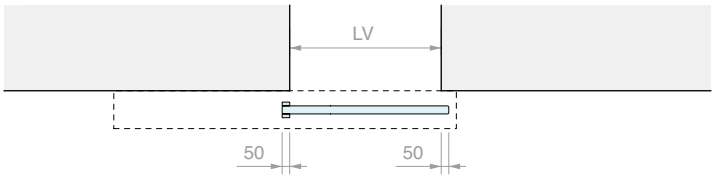
LV
50
50

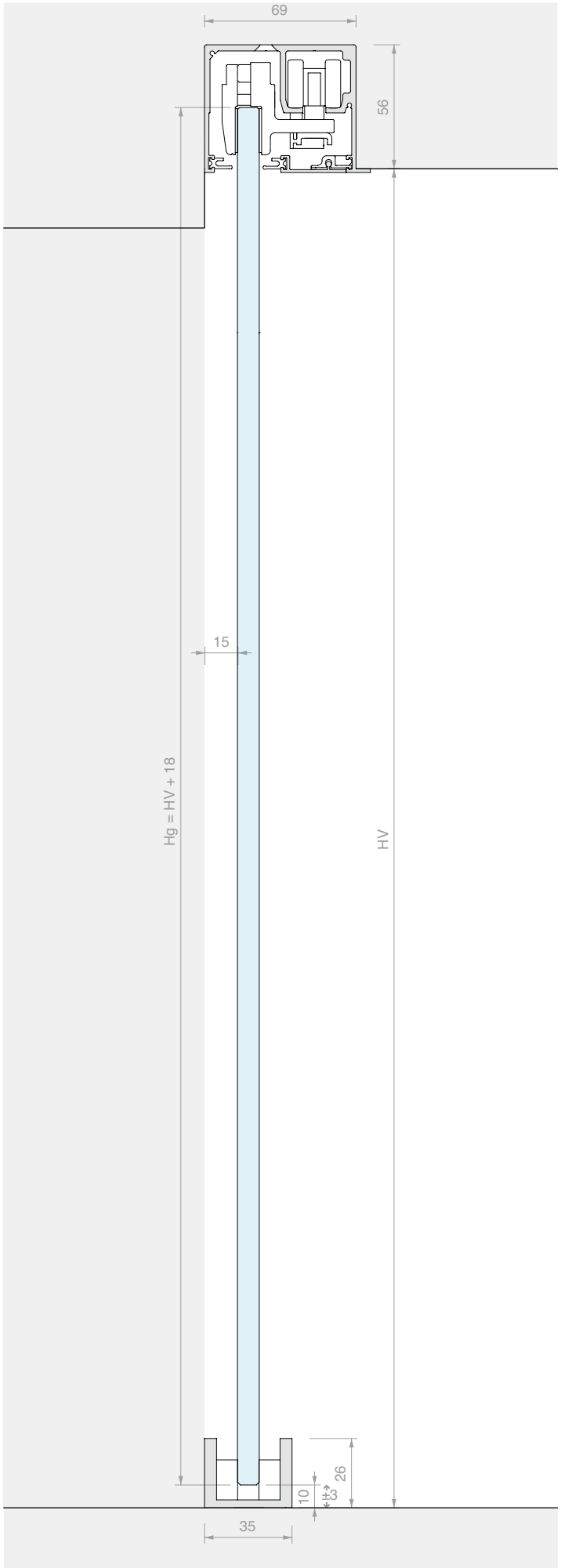
69
56
15
Hg = HV + 18
HV
10
±3
26
35


the BOOK



TOEBEHOREN SCHUIFDEUR INBOUWBEVESTIGING DUBBELE DEUR

Materiaal: Aluminium
Afwerking: /88 /97



AFMETINGEN RUIMTE

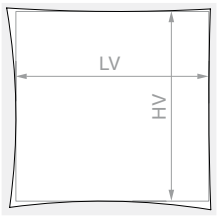

HV max: **2680** mm

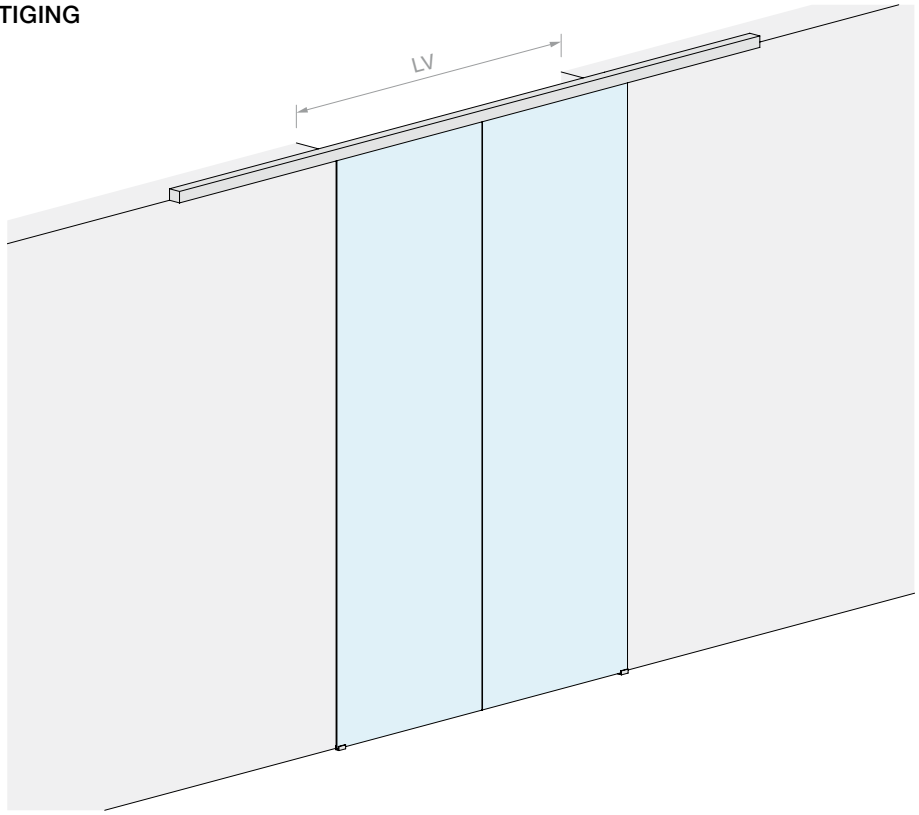

GLAS DEUR

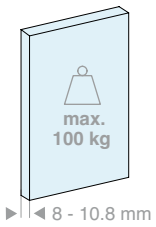

Inhoud van de kit:

Art.	Omschrijving	Aantal
LMGW	Set acessoires voor een deur	2 st.
LMGWSIB400	Inbouwprofiel	1 st.
057.3085.400	Onderafdekking	1 st.
057.3078.002	Afwerkingsdichting	8 m

Optioneel

042.3102.072	Demper van 20 tot 60 kg	1 st.
042.3102.071	Demper van 61 tot 100 kg	1 st.
LMSINCRO	Synchronisatiekit	1 st.

Art.	LV max	Aantal
LMGWSI400	**1940** mm	1 st.

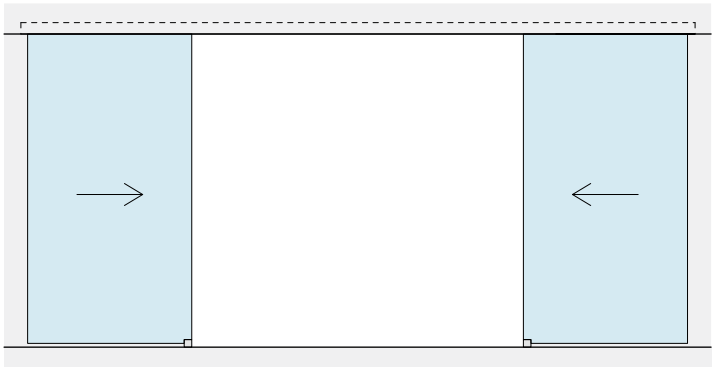


LV

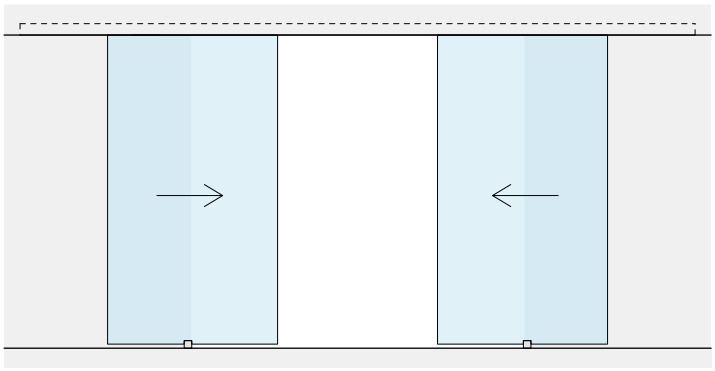

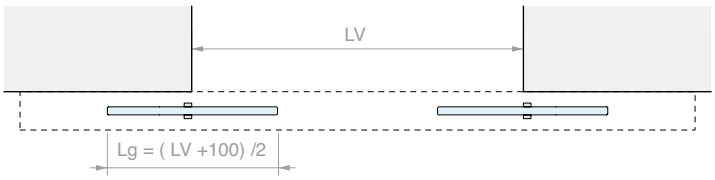
LV
Lg = (LV +100) /2

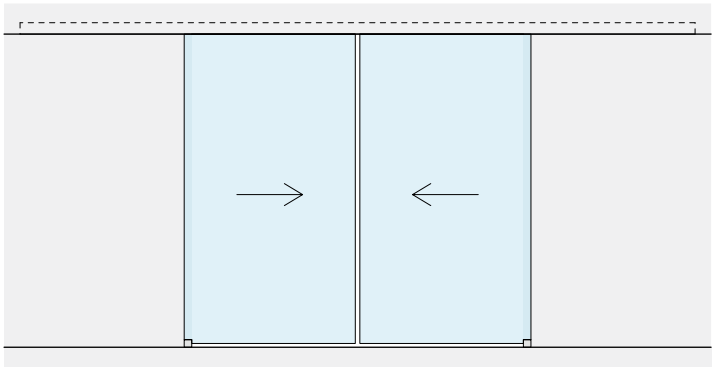

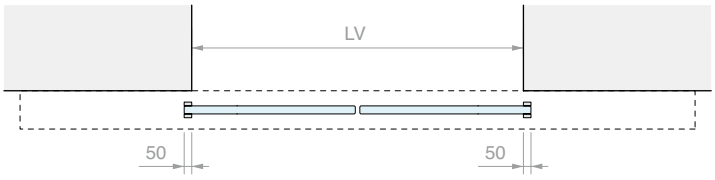
LV
50
50

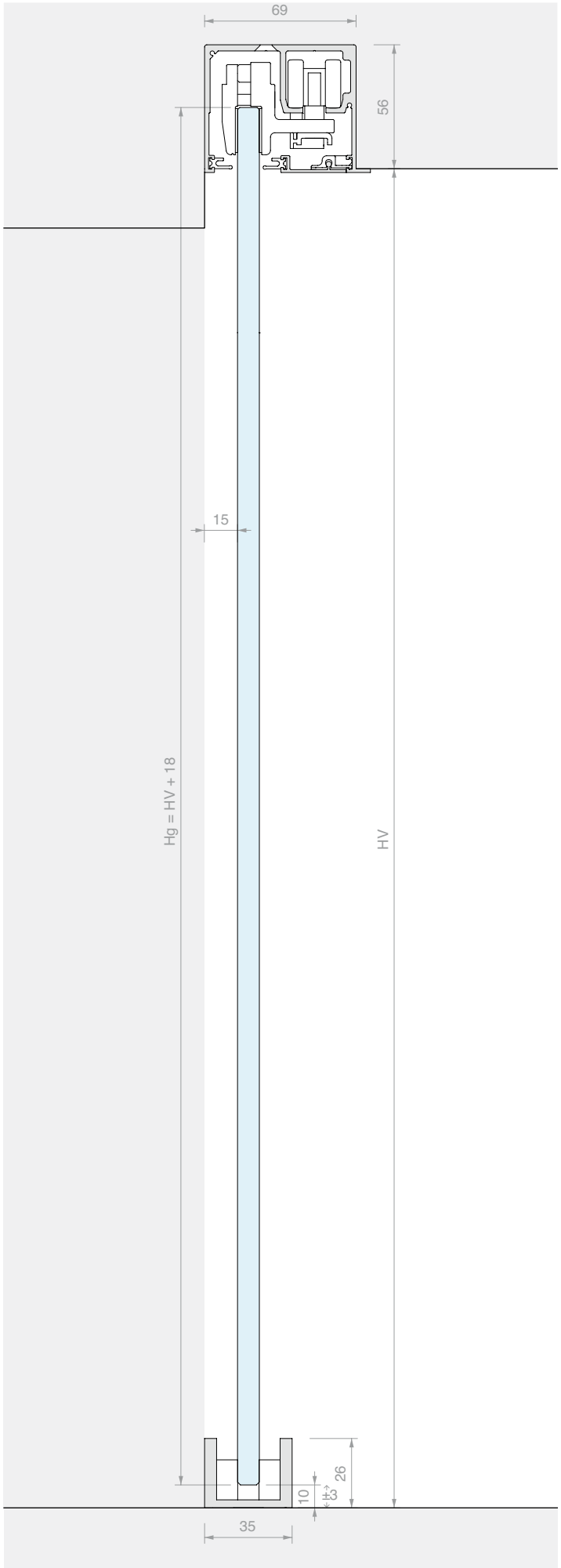
69
56
15
Hg = HV + 18
HV
26
±3
10
35


the BOOK



TOEBEHOREN SCHUIFDEUR INBOUWBEVESTIGING ENKELE DEUR MET VAST GLASPANEEL

Materiaal: Aluminium
Afwerking: /88 /97

ZONDER GLASBORING

AFMETINGEN RUIMTE

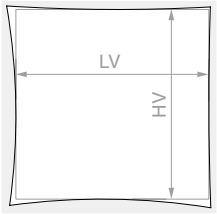

HV max: **2680** mm

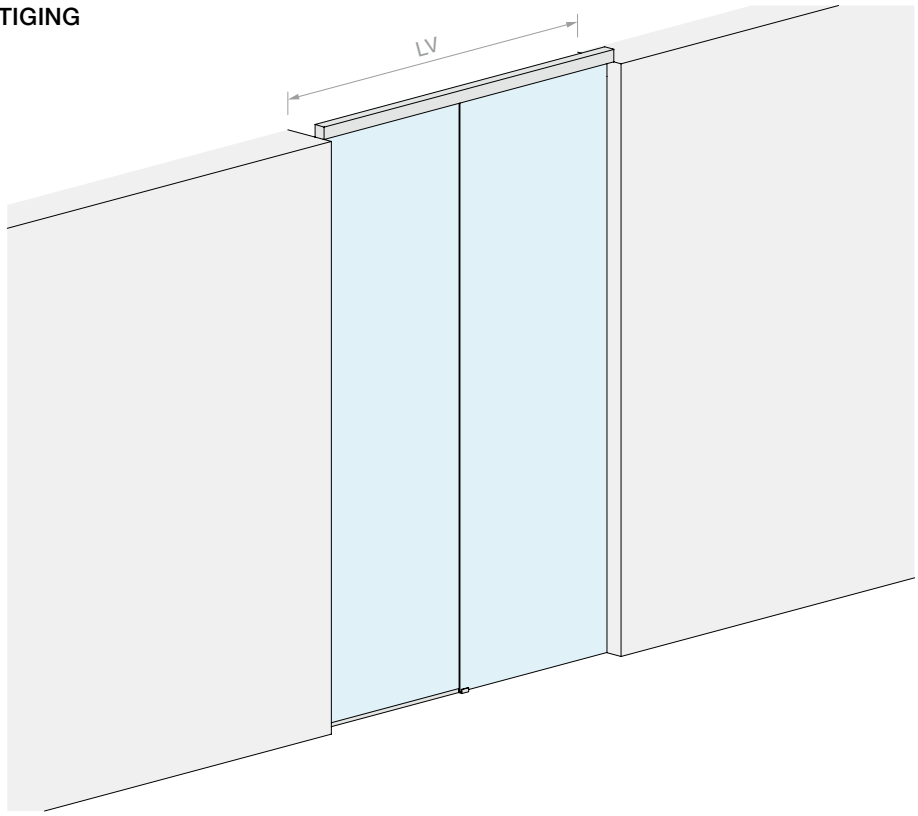

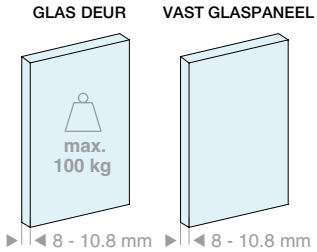

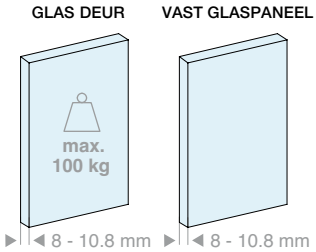

Inhoud van de kit:

Art.	Omschrijving	Aantal
LMGW	Set acessoires voor een deur	1 st.
LMGWI.B200	Inbouwprofiel met vast glas	1 st.
057.3085.200	Onderafdekking	1 st.
LMU20.150	U-profiel	1 st.
042.3005.100	Afwerkingsprofiel	1 st.
LMU20TP	Eindkappen	1 st.
057.3078.002	Afwerkingsdichting	4 m
GTUP2	Dichting voor glasklemming	5 m
Optioneel		
042.3102.072	Demper van 20 tot 60 kg	1 st.
042.3102.071	Demper van 61 tot 100 kg	1 st.
LMU20.300	U-profiel	1 st.

Inhoud van de kit:

Art.	Omschrijving	Aantal
LMGW	Set acessoires voor een deur	1 st.
LMGWI.B300	Inbouwprofiel met vast glas	1 st.
057.3085.300	Onderafdekking	1 st.
LMU20.300	U-profiel	1 st.
042.3005.200	Afwerkingsprofiel	1 st.
LMU20TP	Eindkappen	1 st.
057.3078.002	Afwerkingsdichting	6 m
GTUP2	Dichting voor glasklemming	6 m
Optioneel		
042.3102.072	Demper van 20 tot 60 kg	1 st.
042.3102.071	Demper van 61 tot 100 kg	1 st.
LMU20.300	U-profiel	1 st.

Art.	LV max	Aantal
LMGWI200	**2000** mm	1 st.

Art.	LV max	Aantal
LMGWI300	**3000** mm	1 st.

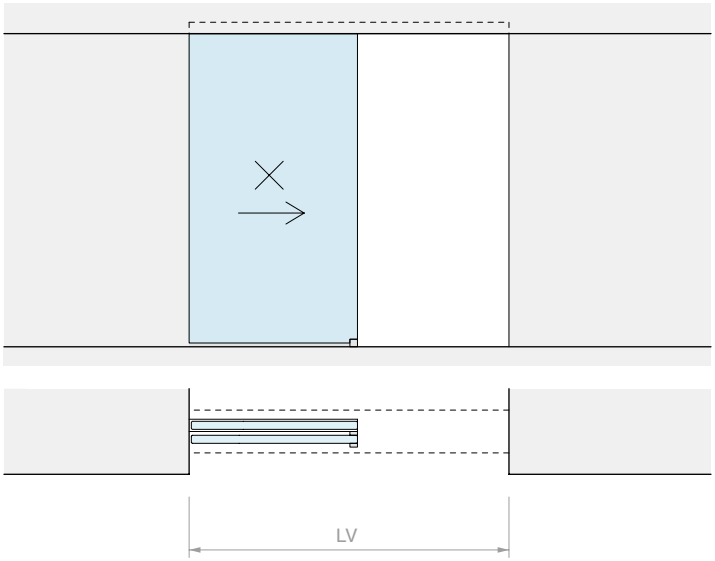
LV

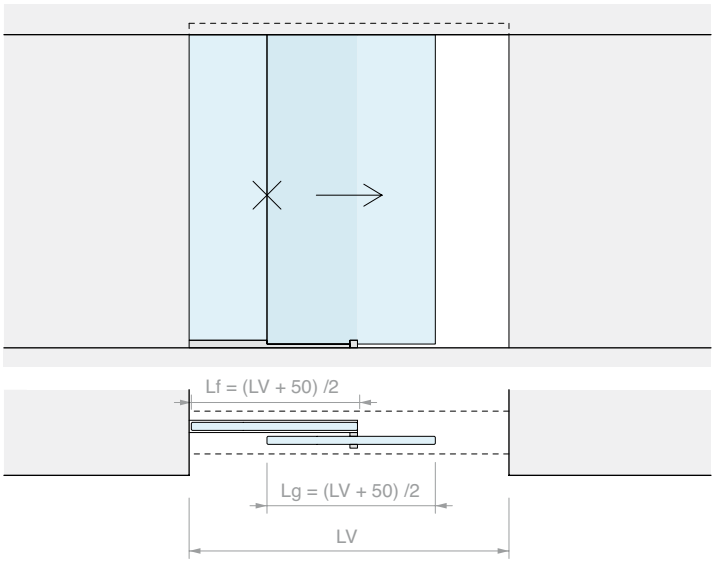
Lf = (LV + 50) /2
Lg = (LV + 50) /2
LV

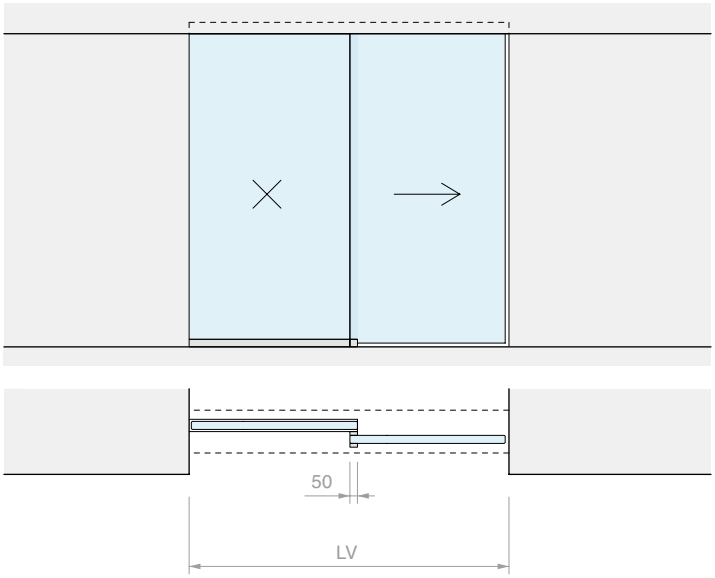
50
LV

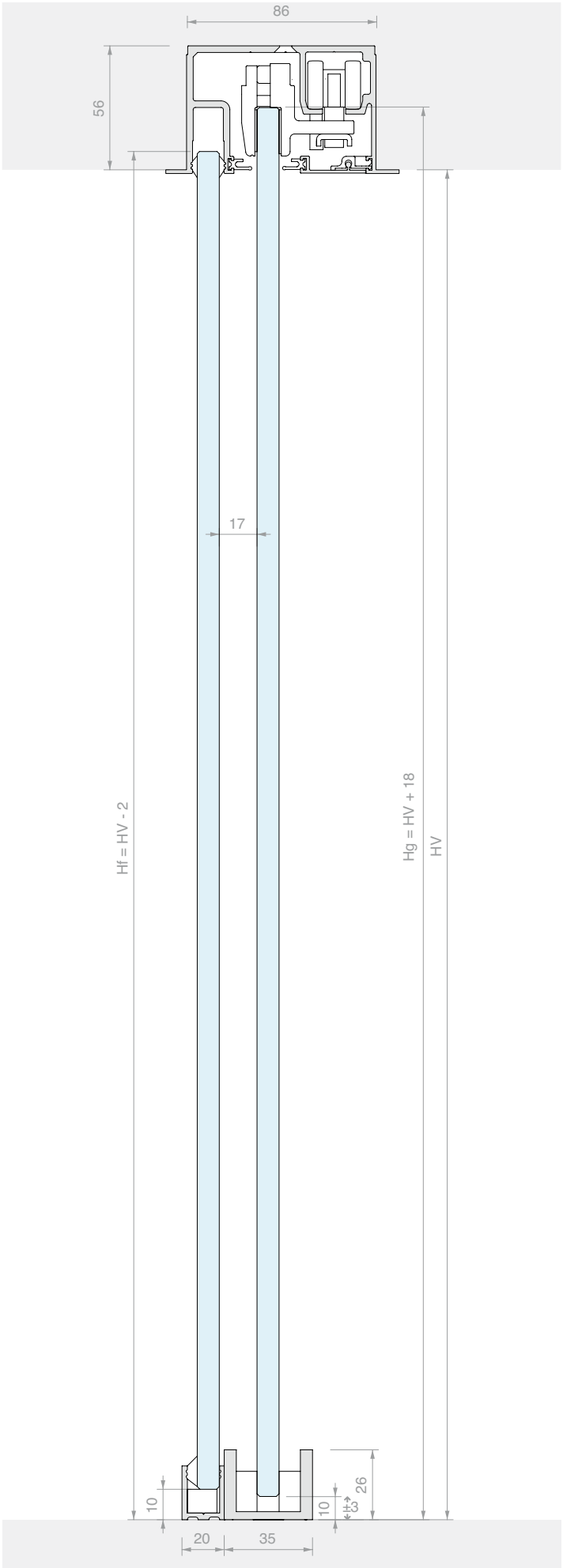
86
56
17
Hf = HV - 2
Hg = HV + 18
HV
10
10
±3
26
20
35





TOEBEHOREN SCHUIFDEUR INBOUWBEVESTIGING MET DUBBEL VAST GLASPANEEL

Materiaal: Aluminium
Afwerking: /88 /97

ZONDER GLASBORING

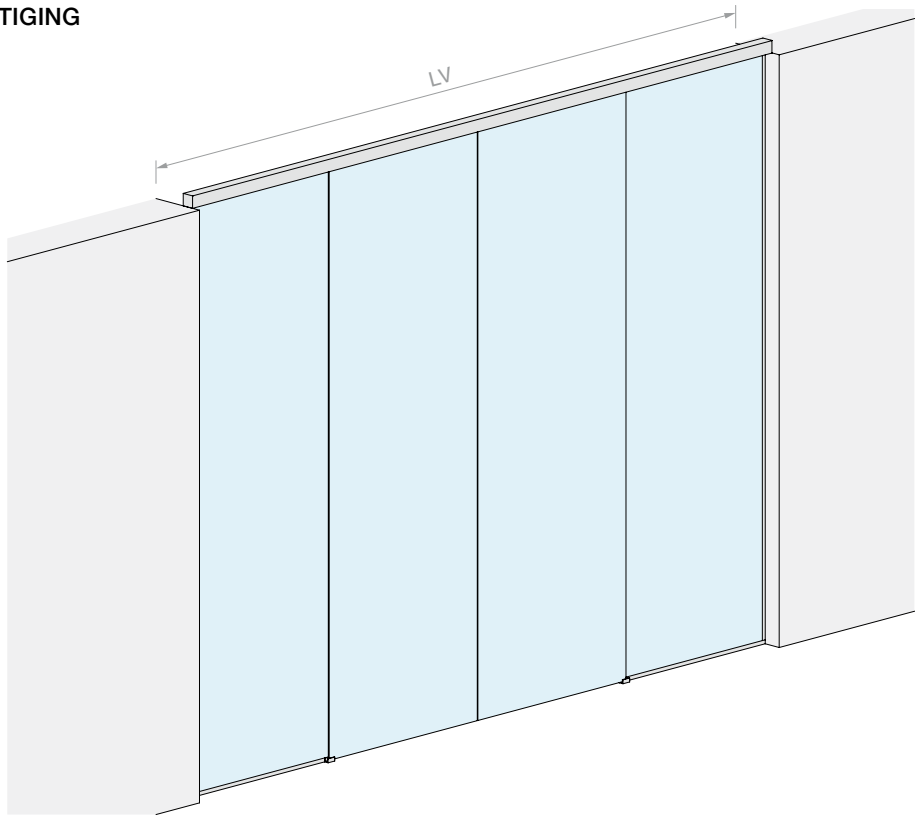

AFMETINGEN RUIMTE

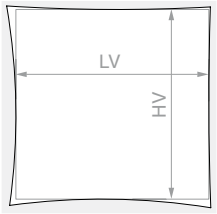

HV max: **2680** mm

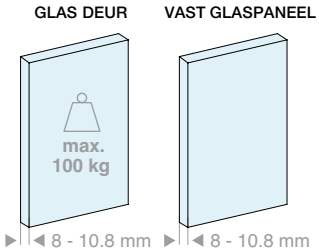

Inhoud van de kit:

Art.	Omschrijving	Aantal
LMGW	Set acessoires voor een deur	2 st.
LMGWI.B400	Inbouwprofiel met vast glas	1 st.
057.3085.400	Onderafdekking	1 st.
LMU20.300	U-profiel	1 st.
042.3005.300	Afwerkingsprofiel	1 st.
LMU20TP	Eindkappen	2 st.
057.3078.002	Afwerkingsdichting	8 m
GTUP2	Dichting voor glasklemming	9 m

Optioneel

042.3102.072	Demper van 20 tot 60 kg	1 st.
042.3102.071	Demper van 61 tot 100 kg	1 st.
LMU20.300	U-profiel	1 st.
LMSINCRO	Synchronisatiekit	1 st.

Art.	LV max	Aantal
LMGWI400	**4000** mm	1 st.

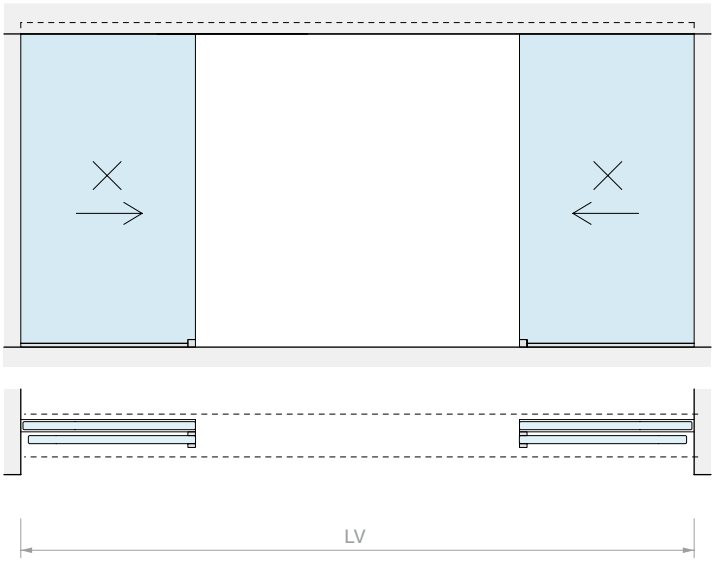
LV

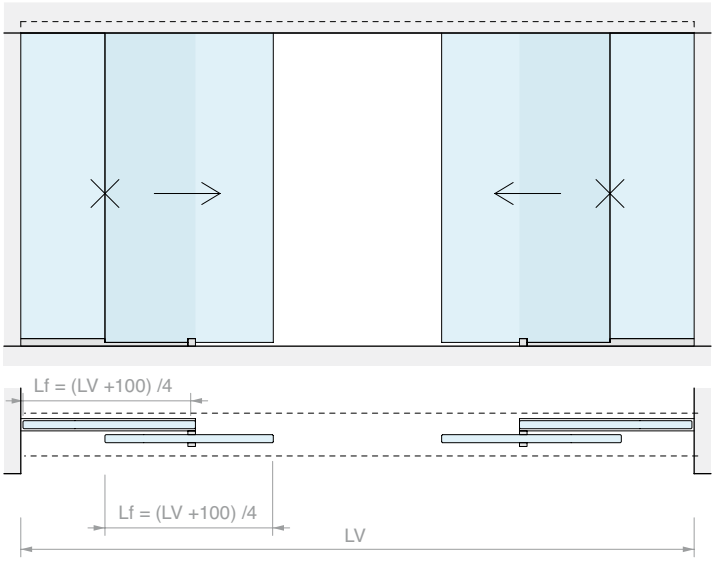
Lf = (LV +100) /4
Lf = (LV +100) /4
LV

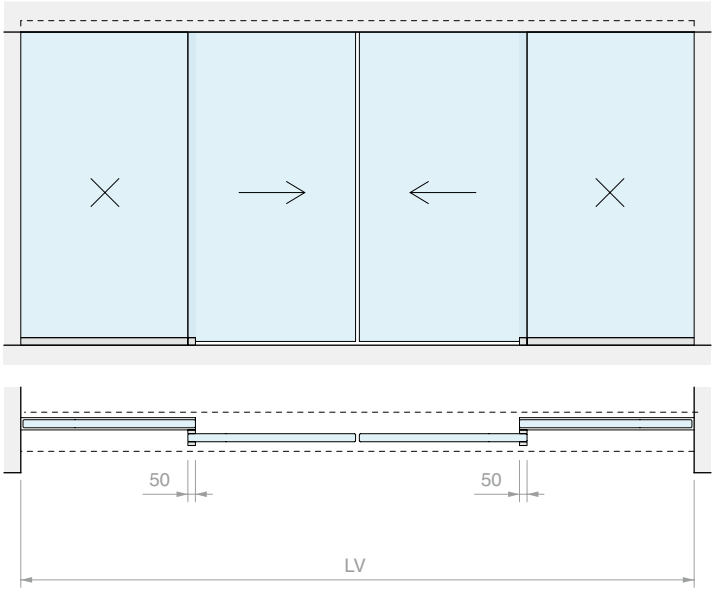
50
50
LV

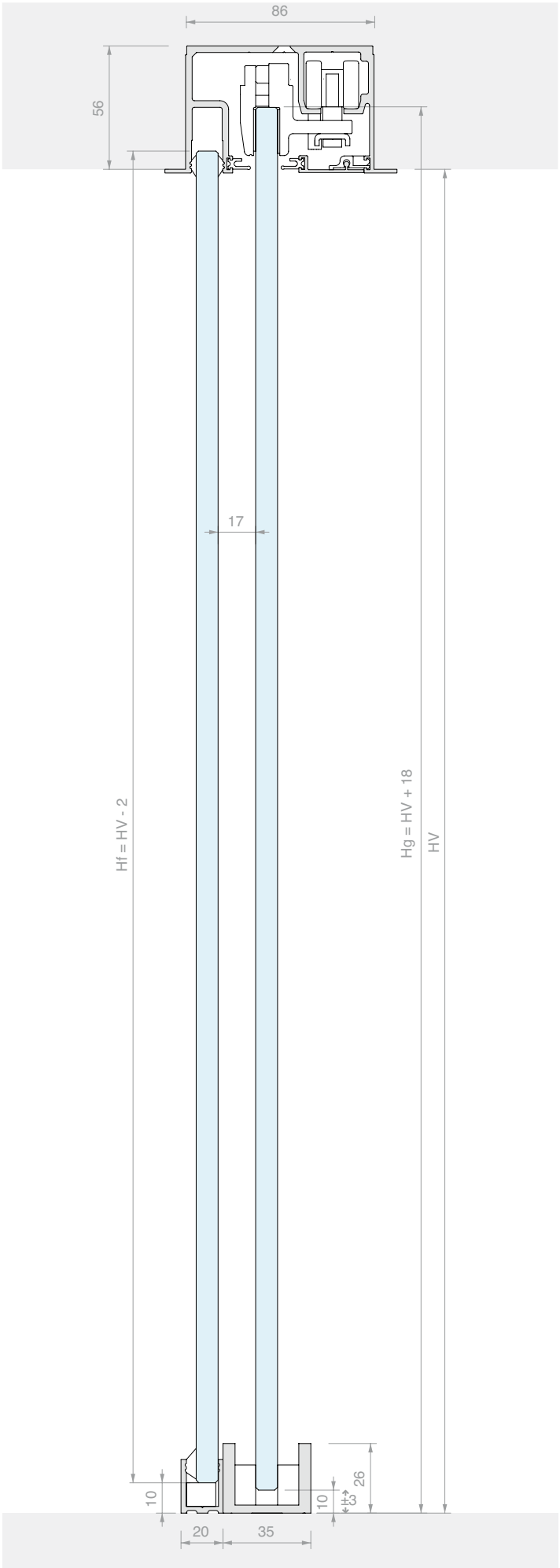
86
56
17
Hf = HV - 2
Hg = HV + 18
HV
10
10
±3
26
20
35



PROFIEL MET PLAFONDBEVESTIGING

Materiaal: Aluminium

Afwerking: /88 /97

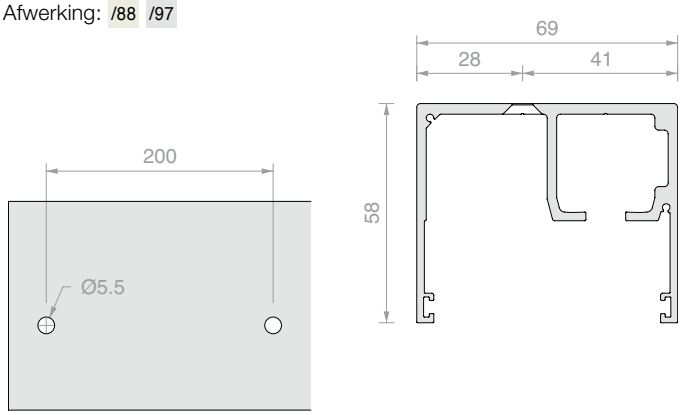

Art.	Lengte	Aantal
LMGWSB200	**2000** mm	1 st.
LMGWSB300	**3000** mm	1 st.
LMGWSB400	**4000** mm	1 st.
LMGWSB600	**6000** mm	1 st.



PROFIEL MET VAST GLAS MET PLAFONDBEVESTIGING

Materiaal: Aluminium

Afwerking: /88 /97

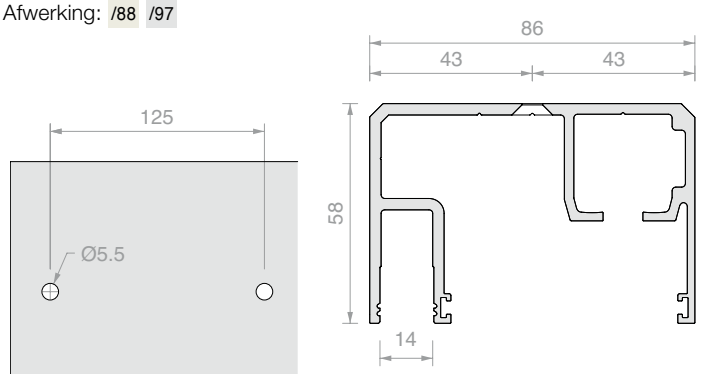

Art.	Lengte	Aantal
057.3084.200	**2000** mm	1 st.
057.3084.300	**3000** mm	1 st.
057.3084.400	**4000** mm	1 st.
057.3084.600	**6000** mm	1 st.



INBOUWPROFIEL

Materiaal: Aluminium

Afwerking: /88 /97

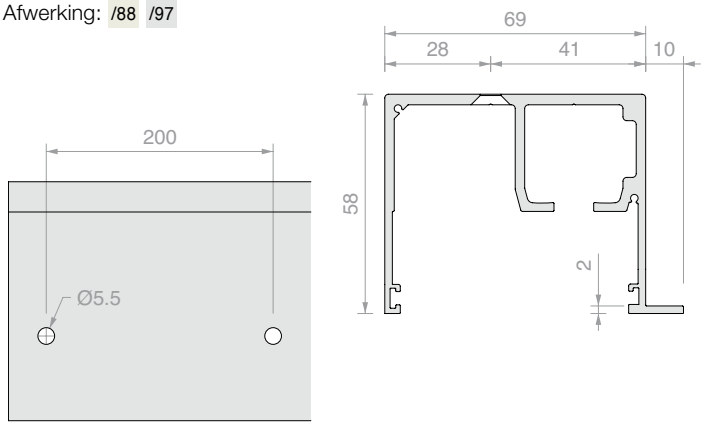

Art.	Lengte	Aantal
LMGWSIB200	**2000** mm	1 st.
LMGWSIB300	**3000** mm	1 st.
LMGWSIB400	**4000** mm	1 st.
LMGWSIB600	**6000** mm	1 st.



INBOUWPROFIEL MET VAST GLAS

Materiaal: Aluminium

Afwerking: /88 /97

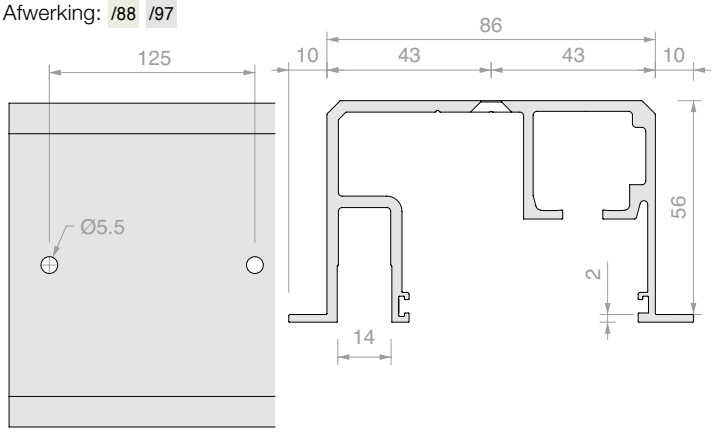

Art.	Lengte	Aantal
LMGWI.B200	**2000** mm	1 st.
LMGWI.B300	**3000** mm	1 st.
LMGWI.B400	**4000** mm	1 st.
LMGWI.B600	**6000** mm	1 st.



ONDERAFDEKKING

Materiaal: Aluminium

Afwerking: /88 /97

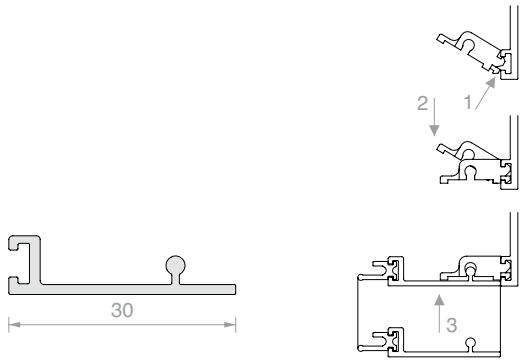

Art.	Lengte	Aantal
057.3085.200	**2000** mm	1 st.
057.3085.300	**3000** mm	1 st.
057.3085.400	**4000** mm	1 st.
057.3085.600	**6000** mm	1 st.



AFWERKINGSPROFIEL VOOR PLAATSING VAST GLASPANEEL

Materiaal: Aluminium

Afwerking: /88 /97

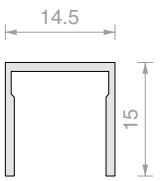

Art.	Lengte	Aantal
042.3005.100	**1000** mm	1 st.
042.3005.200	**2000** mm	1 st.
042.3005.300	**3000** mm	1 st.
042.3005.400	**4000** mm	1 st.
042.3005.600	**6000** mm	1 st.



U-PROFIEL

Materiaal: Aluminium

Afwerking: /6 /88 /91 /97

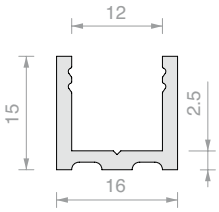

Art.	Lengte	Aantal
PBD3183.150	**1498** mm	1 st.
PBD3183.220	**2200** mm	1 st.
PBD3183	**3000** mm	1 st.



U-PROFIEL

Materiaal: Aluminium

Afwerking: /6 /88 /91 /97

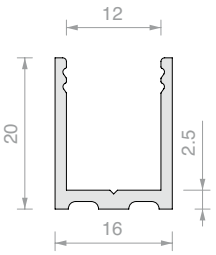

Art.	Lengte	Aantal
LMU20.100	**996** mm	1 st.
LMU20.150	**1498** mm	1 st.
LMU20.300	**3000** mm	1 st.



EINDKAP

Materiaal: Aluminium

Afwerking: /88 /91 /97 /R2

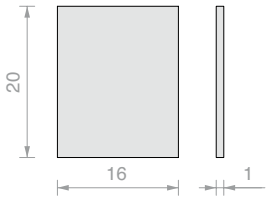

Art.	Aantal
LMU20TP	1 st.



PAAR AFSLUITKAPPEN VOOR LMGWSB / LMGWSIB

Materiaal: Aluminium

Afwerking: /88 /97

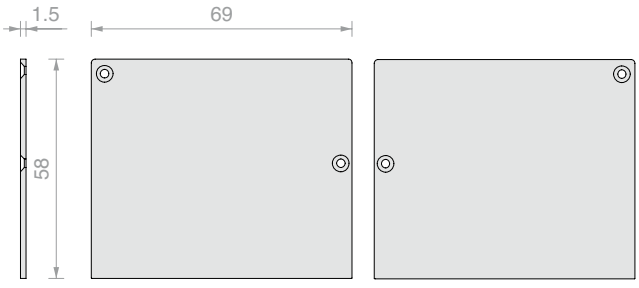

Art.	Aantal
LMGWST01	1 st.



AFWERKINGSDICHTING

Materiaal: Rubber

Kleur: zwart

Voor plaatsing in art. LMGWB, 057.3084, 057.3085, LMGWSIB, LMGWI

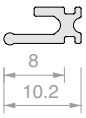

Art.	Aantal
057.3078.002	1 m



DICHTING VOOR GLASKLEMMING

Materiaal: PVC

Art.	Dikte	Kleur	Aantal
GTUP2	**2** mm	Transparant	1 m
GTUP3	**3** mm	Transparant	1 m
GTUP4	**4** mm	Transparant	1 m
GTUP5	**5** mm	Transparant	1 m
GTUP6	**6** mm	Transparant	1 m

Art.	Dikte	Kleur	Aantal
GTUP2G	**2** mm	Geplooid	1 m
GTUP3G	**3** mm	Geplooid	1 m
GTUP4G	**4** mm	Geplooid	1 m
GTUP5G	**5** mm	Geplooid	1 m
GTUP6G	**6** mm	Geplooid	1 m

Art.	Dikte	Kleur	Aantal
GTUP2N	**2** mm	Zwart	1 m
GTUP3N	**3** mm	Zwart	1 m
GTUP4N	**4** mm	Zwart	1 m
GTUP5N	**5** mm	Zwart	1 m
GTUP6N	**6** mm	Zwart	1 m



DEMPER

Materiaal: ABS, zamak en roestvrij staal

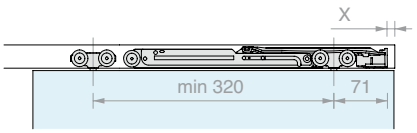

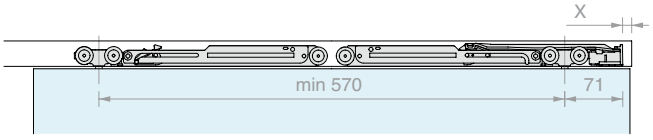

Art.	Vermogen	Aantal
042.3102.072	Van **20** tot **60** kg	1 st.
042.3102.071	Van **61** tot **100** kg	1 st.



SET ACESSOIRES VOOR EEN DEUR

inhoud:
2 st. loopwagens met schroef
2 st. klemmen
1 st. eindstop met klemming
1 st. eindstop zonder klemming
12 st. clip voor afdekking
1 st. ondergeleider
Afwerking: /88 /97

Art.	Voor glas	Vermogen	Aantal
LMGW	Van **8** tot **10.8** mm	**100** kg	1 st.



SYNCHRONISATIEKIT VOOR 2 DEUREN OP ÉÉN LIJN

Art.	Aantal
LMSINCRO	1 st.



VLOERSTOPPER

Materiaal: Zamak

Afwerking: /97

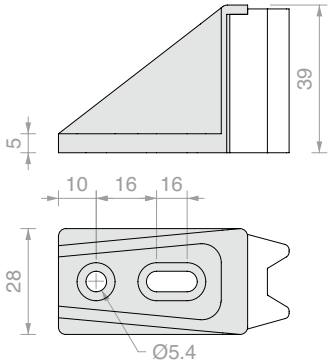

Art.	Aantal
057.3099.071	1 st.



VERSTELBARE ONDERGELEIDER

Materiaal: aluminium

Afwerking: /88 /91 /97 /R2

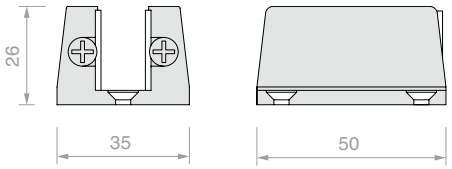

Art.	Voor glas	Aantal
057.3030.071	Van **6** tot **12.7** mm	1 st.



EINDSTOP MET KLEMMING

Materiaal: ABS

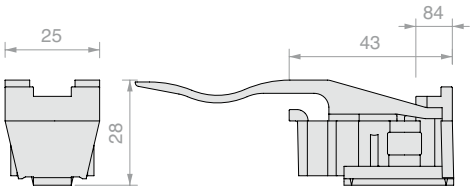

Art.	Aantal
057.3073.072	1 st.



EINDSTOP ZONDER KLEMMING

Materiaal: ABS

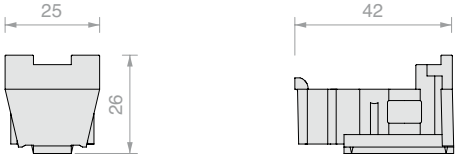

Art.	Aantal
057.3073.071	1 st.

FORME

Profielen in kleine afmetingen ter decoratie van glazen deuren. Aanbrengen op glas met dubbelzijdige tape met een dikte van 0.5 mm, siliconen- of UV-verlijming. Selecteer de juiste geleider en accessoires om het glas en het randprofiel in te plaatsen.









PLAT PROFIEL FORME-SERIE

Materiaal: Aluminium

Afwerking: /6 /88 /97 /RAL

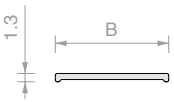

Art.	B	Lengte	Aantal
FOP10.30	**10** mm	**3000** mm	1 st.
FOP15.30	**15** mm	**3000** mm	1 st.
FOP20.30	**20** mm	**3000** mm	1 st.



U-PROFIEL FORME-SERIE

Materiaal: Aluminium

Afwerking: /6 /88 /97 /RAL

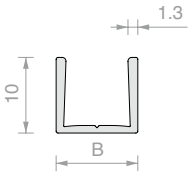

Art.	B	Lengte	Voor glas	Aantal
FOU1011.30	**10.8** mm	**3000** mm	**8** mm	1 st.
FOU1013.30	**12.8** mm	**3000** mm	**10** mm	1 st.



DUBBELZIJDIGE TAPE TESA® ACX^{plus}

Transparante dubbelzijdige tape voor bevestigingen van glas, staal en aluminium.

De papieren voering vergemakkelijkt het handmatig aanbrengen van de tape.

Art.	Afmetingen	Dikte	Aantal
TS250065	**6** mm x **25** m	**0.5** mm	1 st.
TS250125	**12** mm x **25** m	**0.5** mm	1 st.
TS250155	**15** mm x **25** m	**0.5** mm	1 st.



ONDERGELEIDER

Materiaal: Aluminium

Afwerking: /88 /97 /R2

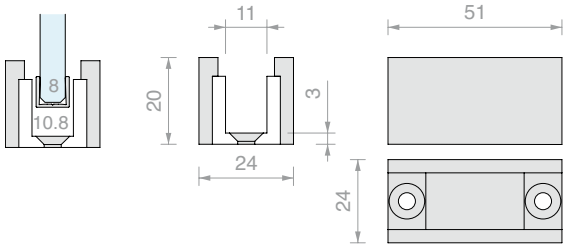

Art.	Voor profiel	Aantal
LMGF	FOU1011	1 st.



ADAPTER VOOR GELEIDER LMGF

Accessoire voor plaatsing in ondergeleider LMGF

Materiaal: POM

Afwerking: /56

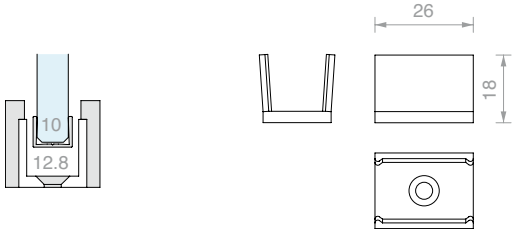

Art.	Voor profiel	Aantal
LMGF13-POM	FOU1013	1 st.

LM CLIPO

Design

In het LM CLIPO 36-systeem komen veelzijdigheid en kleine afmetingen samen voor de uitvoering van deuren voor inloopkasten en deuren tot 1000 mm x 2100 mm.

Ontworpen voor glas van 6 tot 8 mm in twee verschillende configuraties:
met glashouderprofiel boven en onder, model GPPK, of met glashouderprofiel boven en U-vormige geleider onder, model GPK.

De LM CLIPO 36-modellen kunnen dit ook combineren met het comfort van een zachte sluiting voor deuren met een gewicht tot 36 kg.

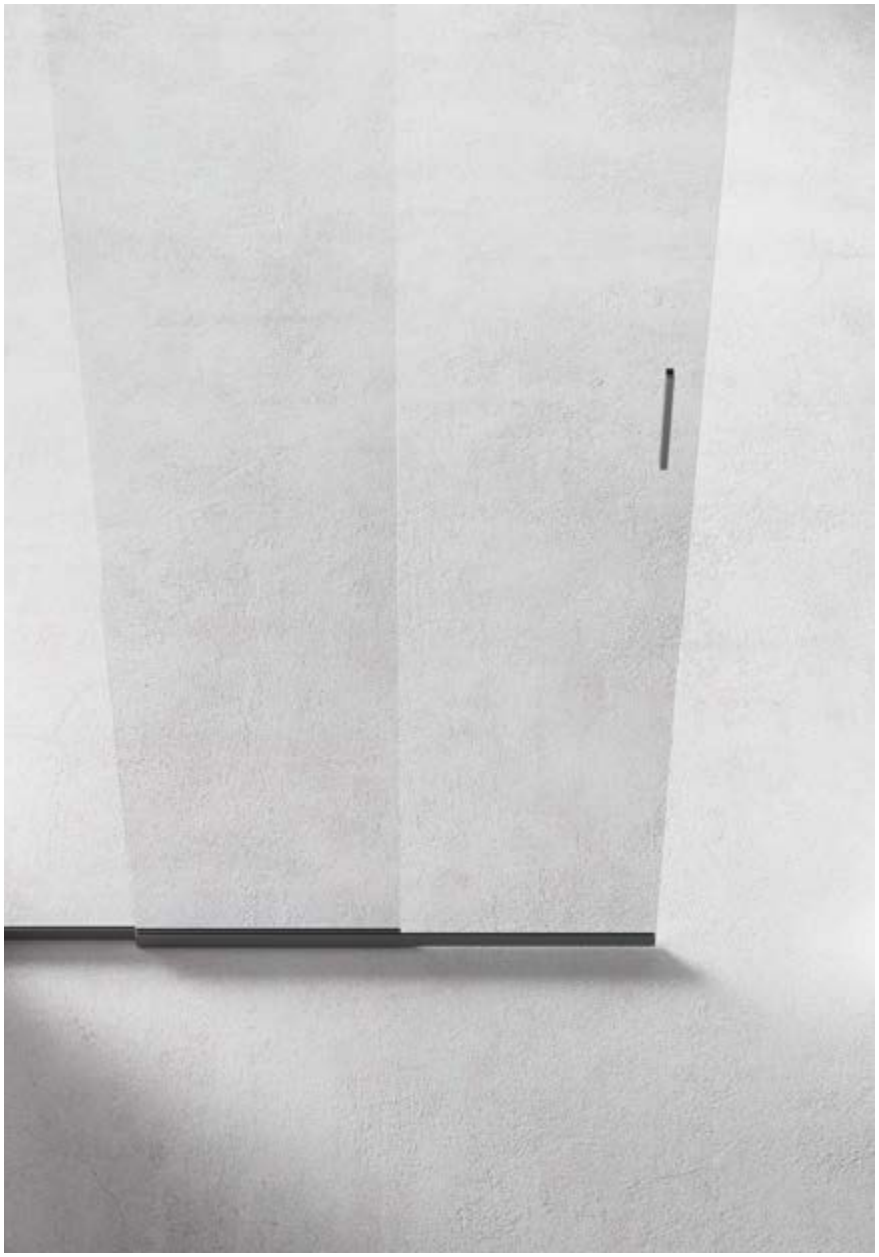

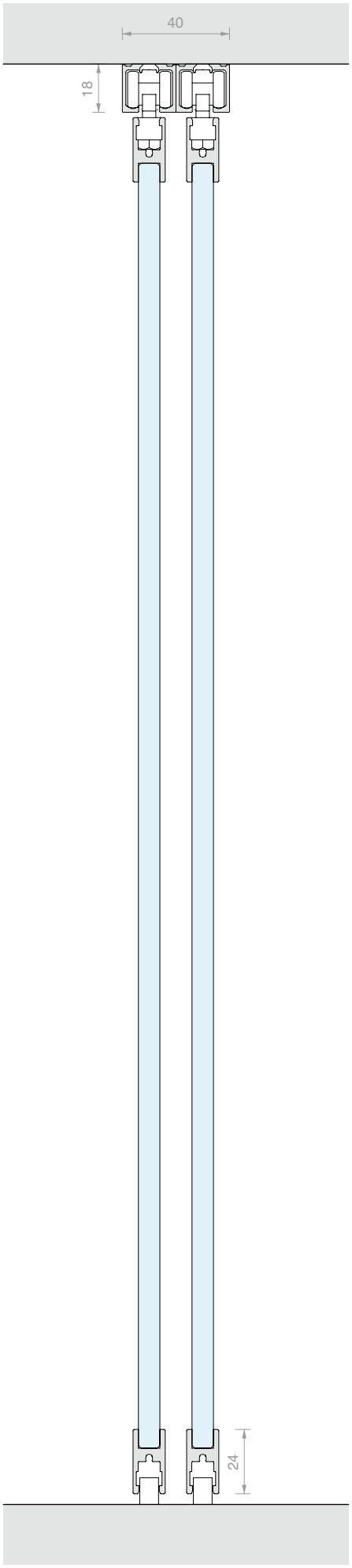



/6
Mat zwart



/88
Geborsteld aluminium met RVS-look



/97
Mat aluminium





LM CLIPO

Technische eigenschappen



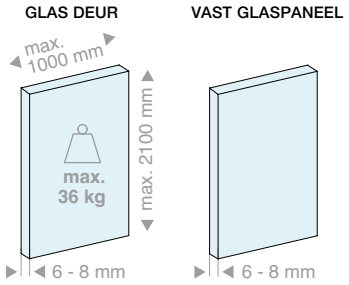

3 soorten installatie

Plafond

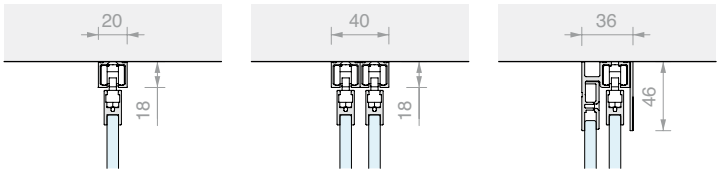

enkel | dubbel | enkel + vast

Verzonken plafond

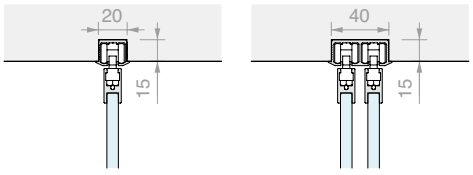

enkel | dubbel

Wand

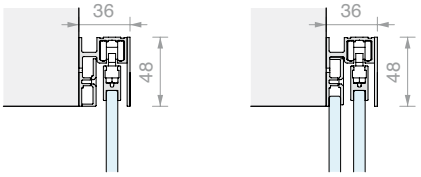

enkel | enkel + vast

2 soorten installatie van deur

GPPK



GPK



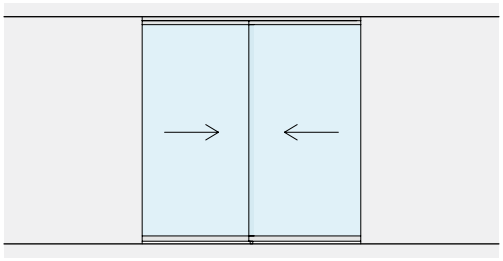

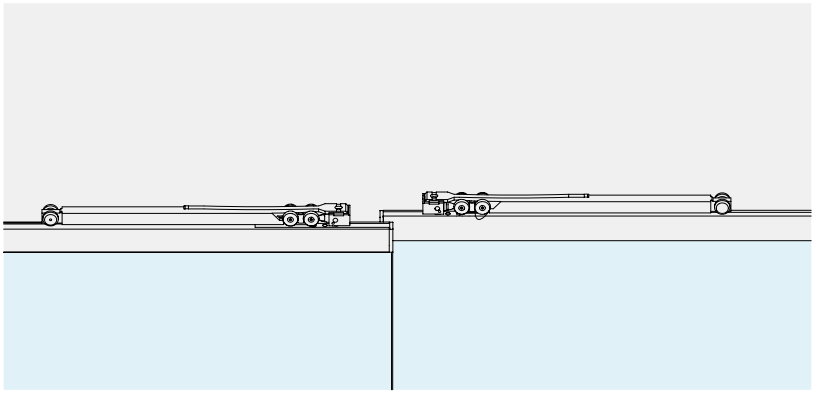

SOFT CLOSE
Met dempers kunnen de deuren gecontroleerd en zacht worden geopend en gesloten.

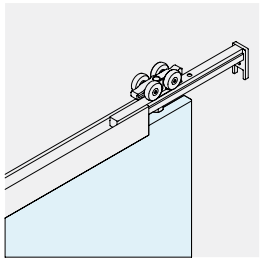

VERSTELLEN DEUR
Het is mogelijk om de hoogte van de enkele loopwagen te verstellen om de positie van de deur met ±2 mm aan te passen.

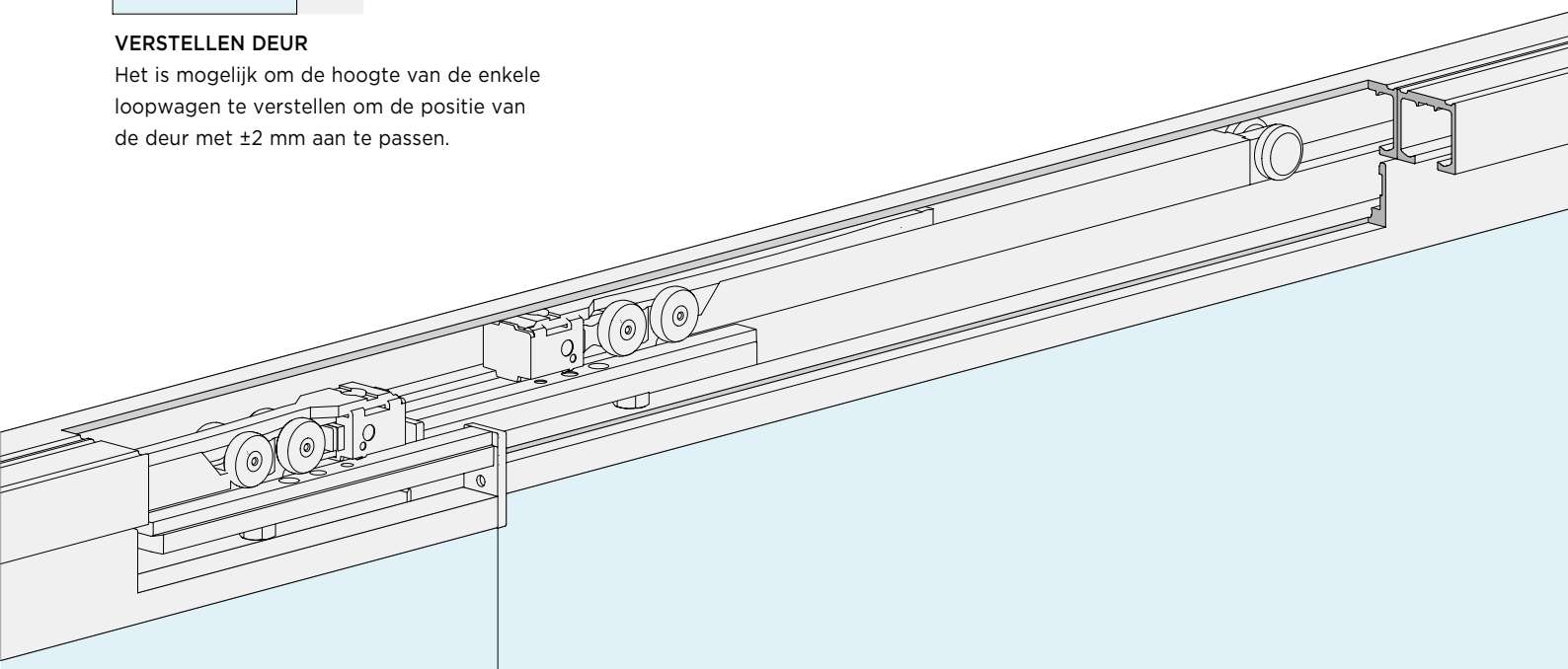



LM CLIPO

Kit

PLAFONDINSTALLATIE

SCHUIFDEUREN

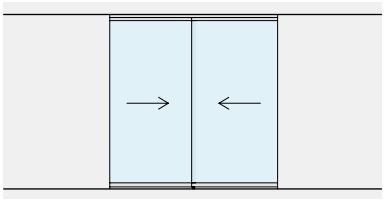

Pag. 270

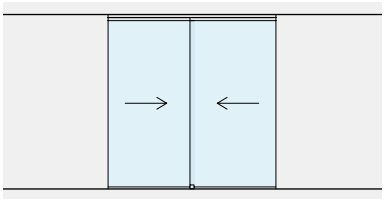

Pag. 272

SCHUIFDEUREN
MET VASTE GLASPANELEN

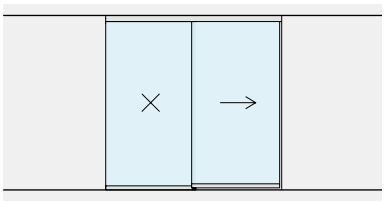

Pag. 276

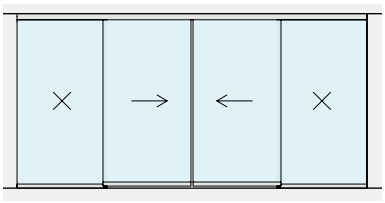

Pag. 280

WANDINSTALLATIE

SCHUIFDEUREN

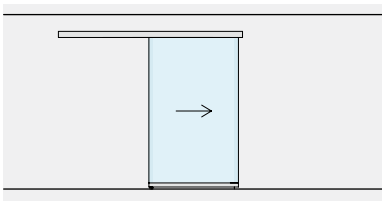

Pag. 284

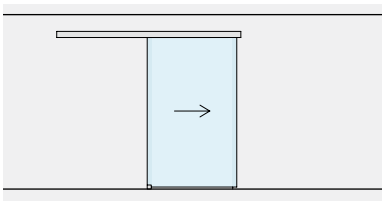

Pag. 292

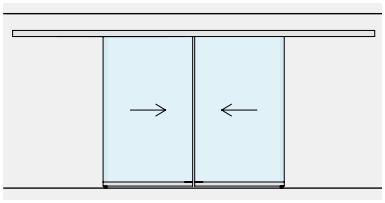

Pag. 288

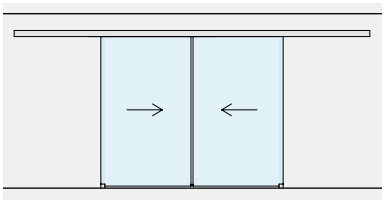

Pag. 296

SCHUIFDEUREN
MET VASTE GLASPANELEN

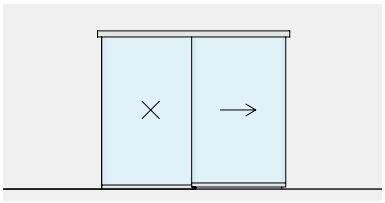

Pag. 300

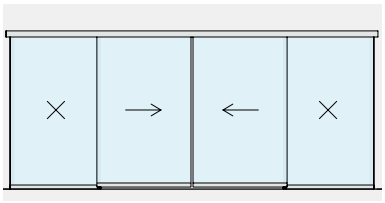

Pag. 304


the BOOK



TOEBEHOREN SCHUIFDEUR PLAFONDBEVESTIGING TWEE ONAFHANKELIJKE DEUREN MET GLASHOUDERPROFIEL ONDER GPPK

Materiaal: Aluminium
Afwerking: /6 /88 /97



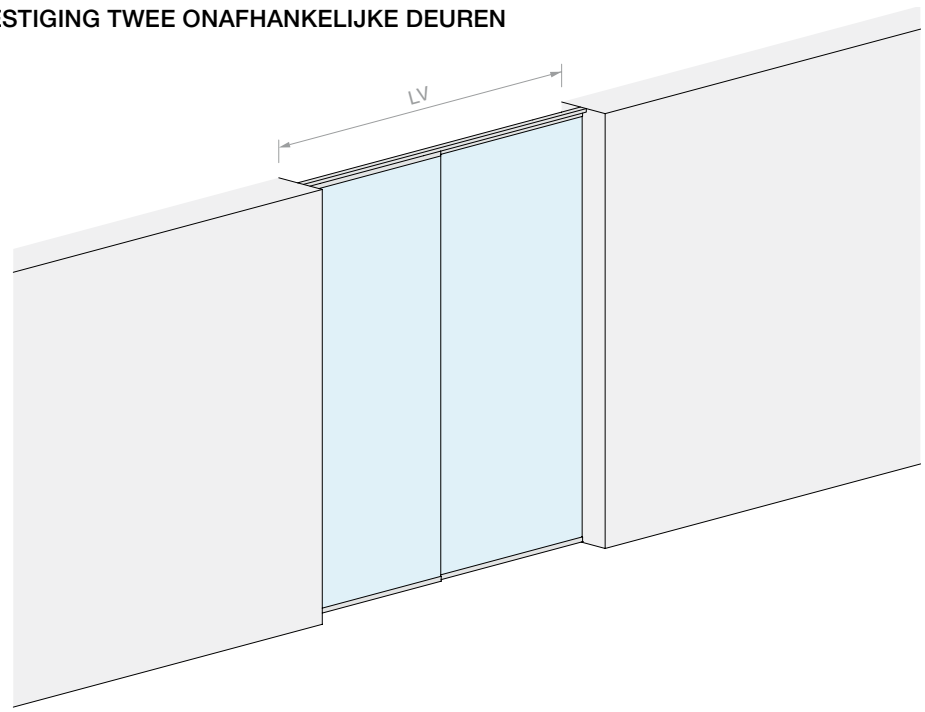

AFMETINGEN RUIMTE

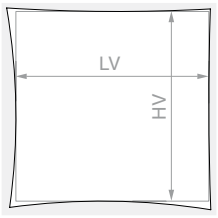

HV max: **2160** mm

GLAS DEUR



Inhoud van de kit:

Art.	Omschrijving	Aantal
053.3326.200	Enkel profiel aan het plafond	2 st.
053.3072.200	Glashouderprofiel	2 st.
053.3361.072	Schuifdeurkit deur GPPK	2 st.

Optioneel

057.3159.071	2 dempers tot 15 kg	1 st.
057.3159.072	2 dempers tot 26 kg	1 st.
057.3159.073	2 dempers tot 36 kg	1 st.
LM17019TP10	Eindkap voor enkel profiel	1 st.

Art.	LV max	Aantal
LMC36GPPK12.200	**1960** mm	1 st.

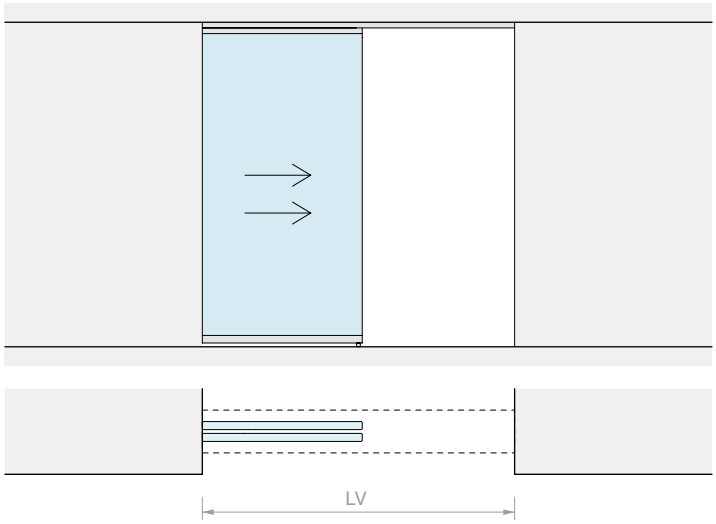
LV

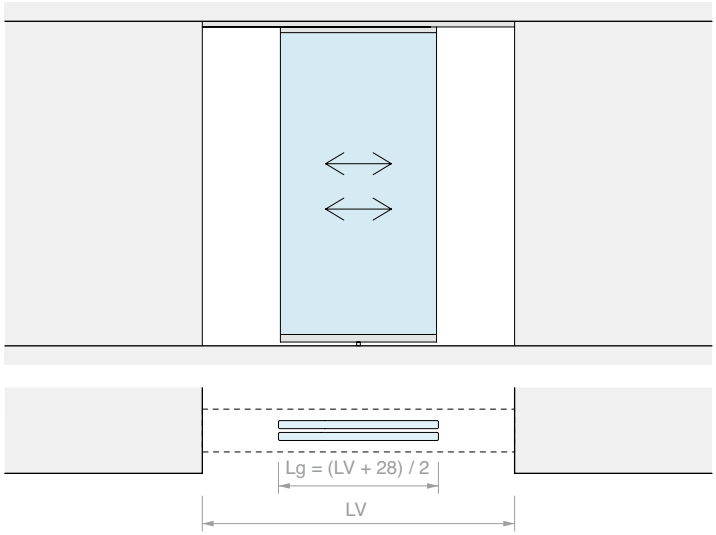
Lg = (LV + 28) / 2
LV

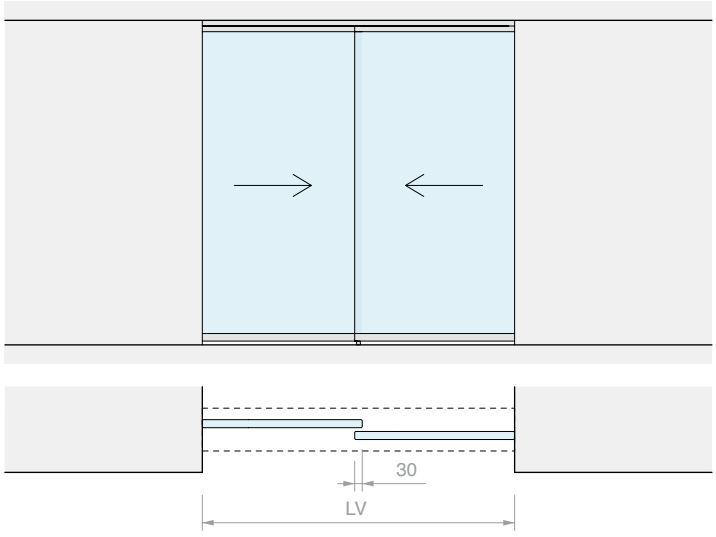
30
LV

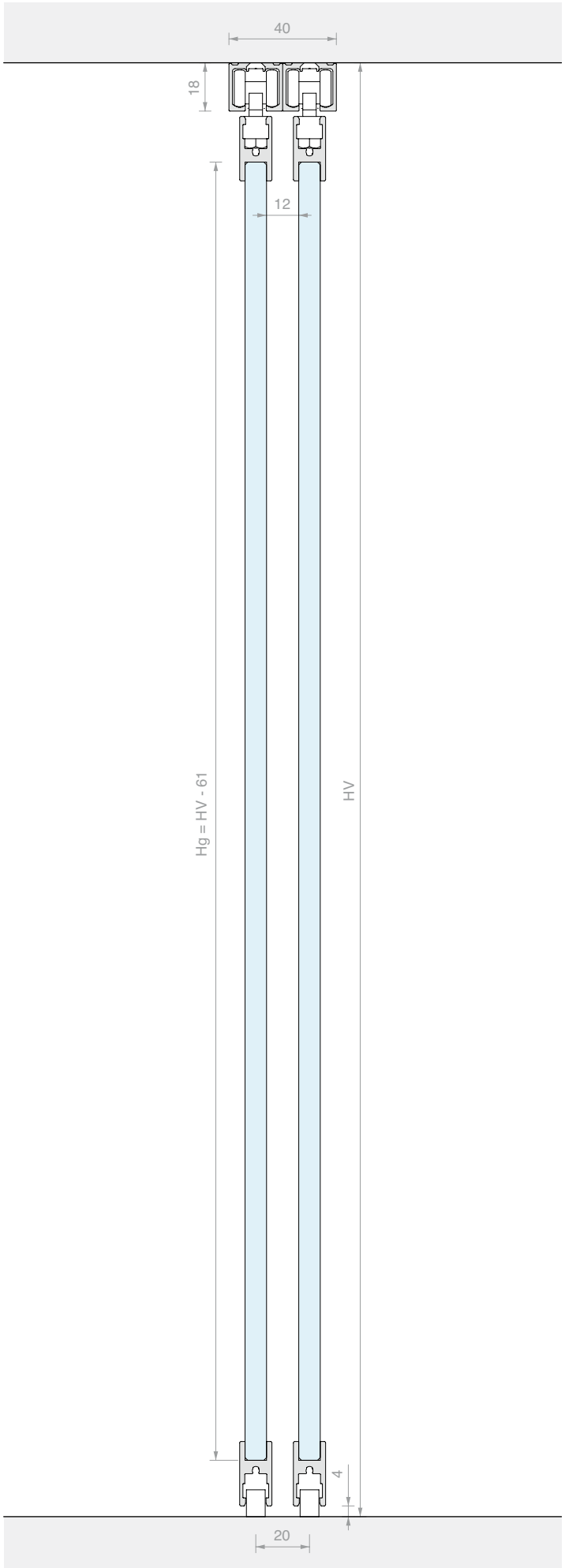
40
18
12
Hg = HV - 61
HV
4
20

TOEBEHOREN SCHUIFDEUR PLAFONDBEVESTIGING
TWEE ONAFHANKELIJK BEWEGENDE DEUREN

Materiaal: Aluminium
Afwerking: /6 /88 /97



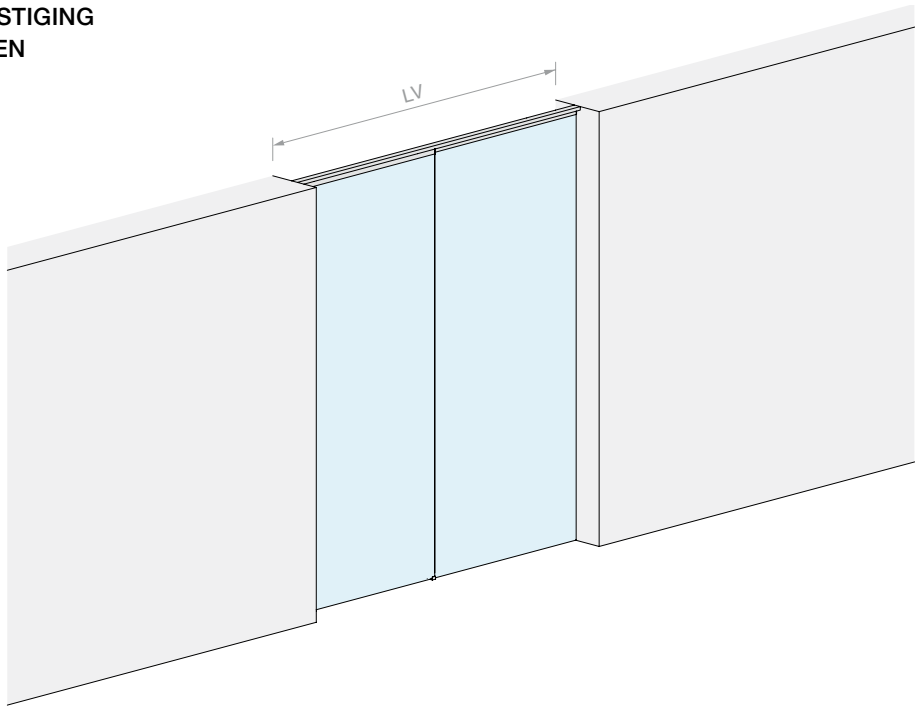

AFMETINGEN RUIMTE

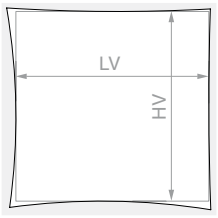

HV max: **2140** mm

GLAS DEUR



Inhoud van de kit:

Art.	Omschrijving	Aantal
053.3326.200	Enkel profiel aan het plafond	2 st.
053.3072.200	Glashouderprofiel	1 st.
053.3361.071	Schuifdeurkit deur GPK	2 st.

Optioneel

057.3159.071	2 dempers tot 15 kg	1 st.
057.3159.072	2 dempers tot 26 kg	1 st.
057.3159.073	2 dempers tot 36 kg	1 st.
LM17019TP10	Eindkap voor enkel profiel	1 st.

Art.	LV max	Aantal
LMC36GPK12.200	**1960** mm	1 st.

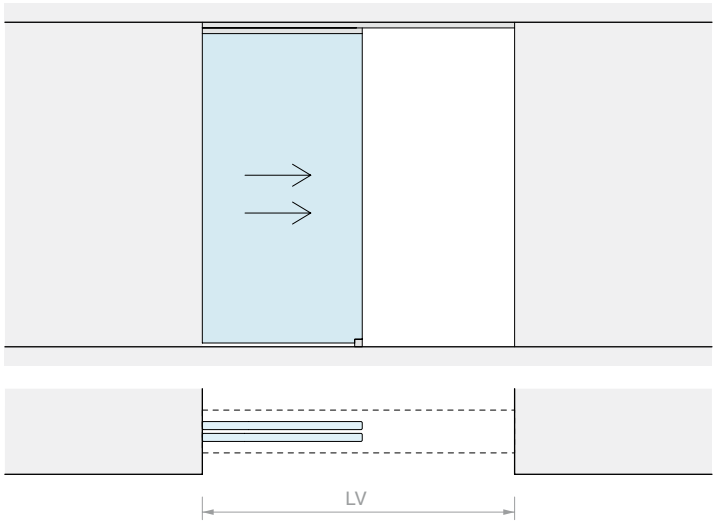
LV

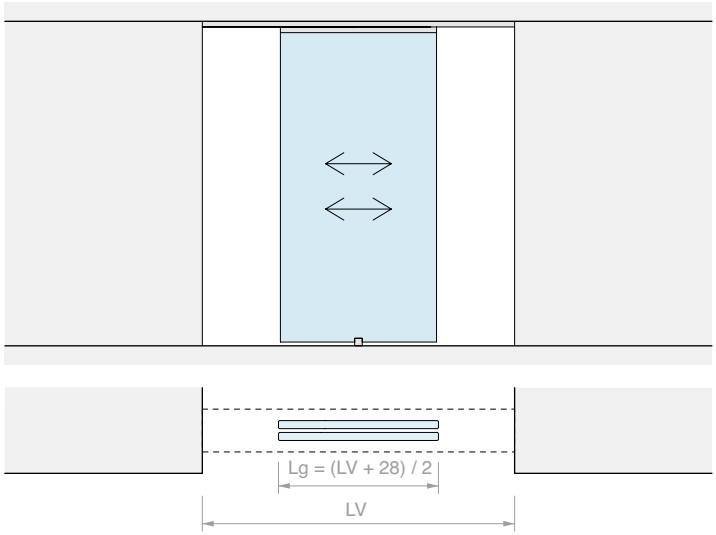
Lg = (LV + 28) / 2
LV

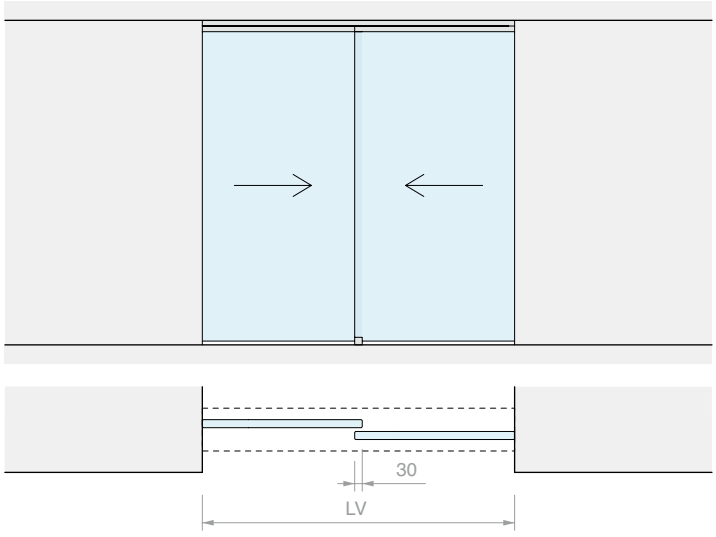
30
LV

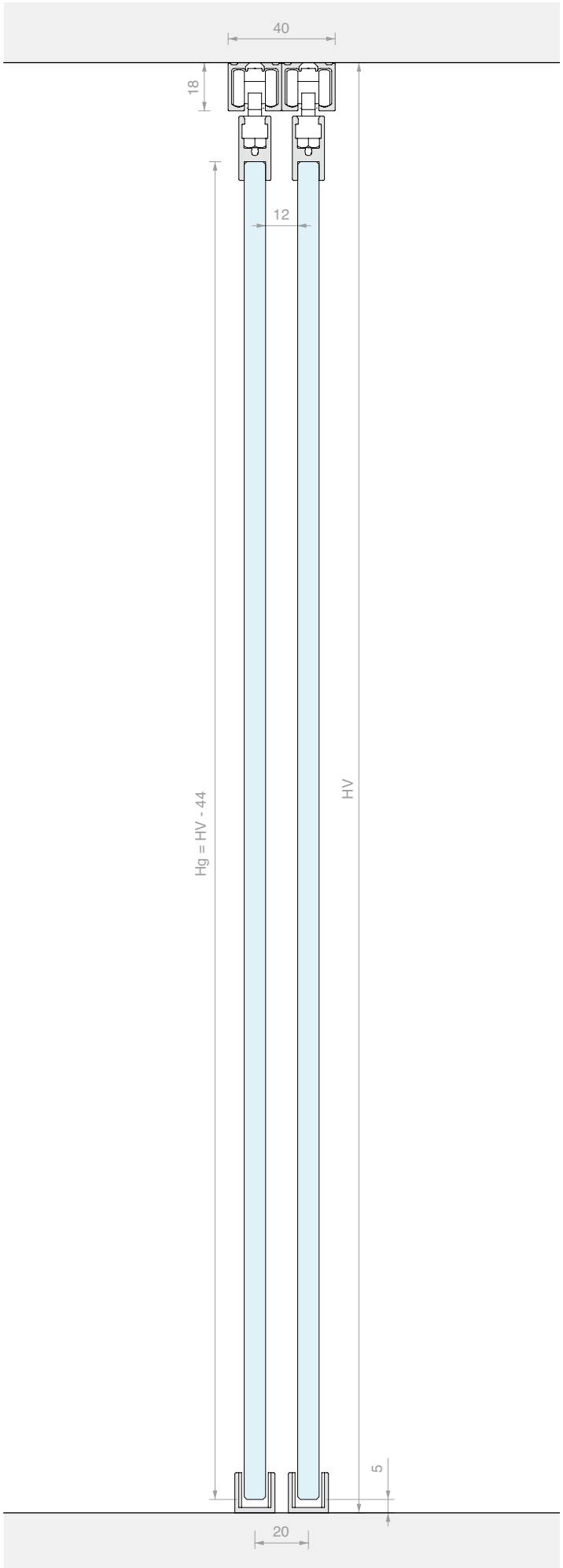
40
18
12
Hg = HV - 44
HV
5
20





TOEBEHOREN SCHUIFDEUR PLAFONDBEVESTIGING ENKELE DEUR MET VAST GLASPANEEL MET GLASHOUDERPROFIEL ONDER GPPK

Materiaal: Aluminium
Afwerking: /6 /88 /97



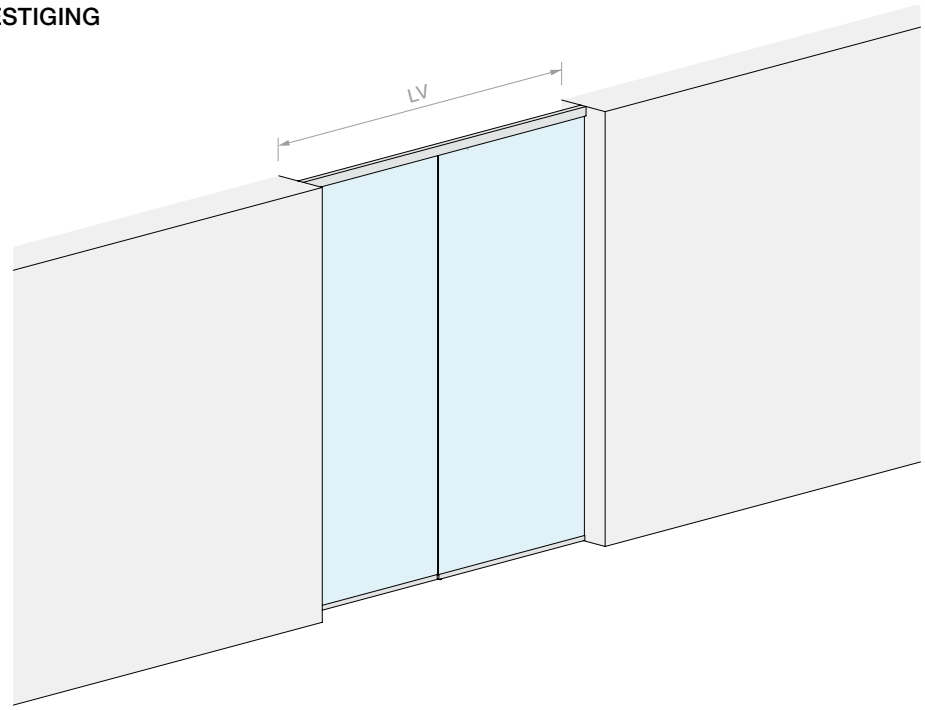

AFMETINGEN RUIMTE

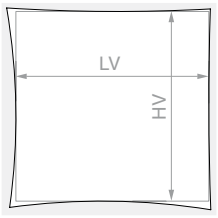

HV max: **2160** mm

GLAS DEUR



VAST GLASPANEEL

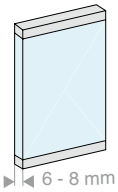

Inhoud van de kit:

Art.	Omschrijving	Aantal
053.3338.200	Enkel profiel op het plafond met vast glaspaneel	1 st.
053.3072.200	Glashouderprofiel	1 st.
053.3072.100	Glashouderprofiel	1 st.
053.3071.300	Steunprofiel voor vast glaspaneel	1 st.
053.3361.072	Schuifdeurkit deur GPPK	1 st.
053.3075.300	Afdekking voor profiel	1 st.
VIT965-3X8-ZN	Bevestigingsschroef voor steunprofiel voor vast glaspaneel	4 st.

Optioneel

057.3159.071	2 dempers tot 15 kg	1 st.
057.3159.072	2 dempers tot 26 kg	1 st.
057.3159.073	2 dempers tot 36 kg	1 st.
LM48035TP10	Eindkap voor enkel profiel	1 st.

Art.	LV max	Aantal
LMC36GPPK11F.200	**1960** mm	1 st.

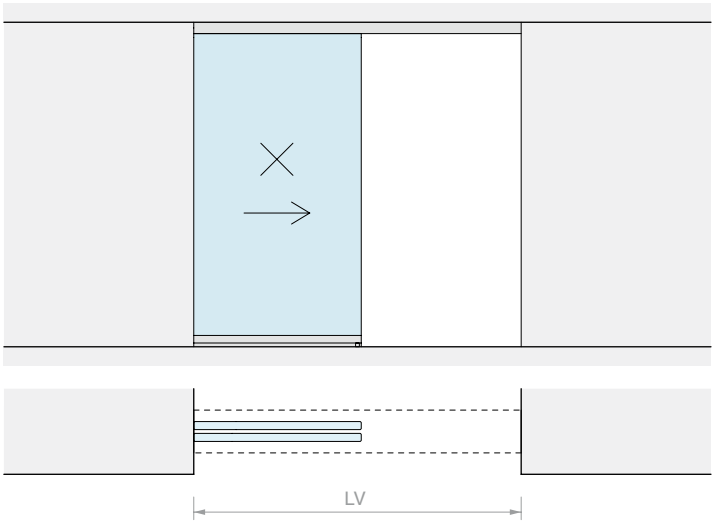
LV

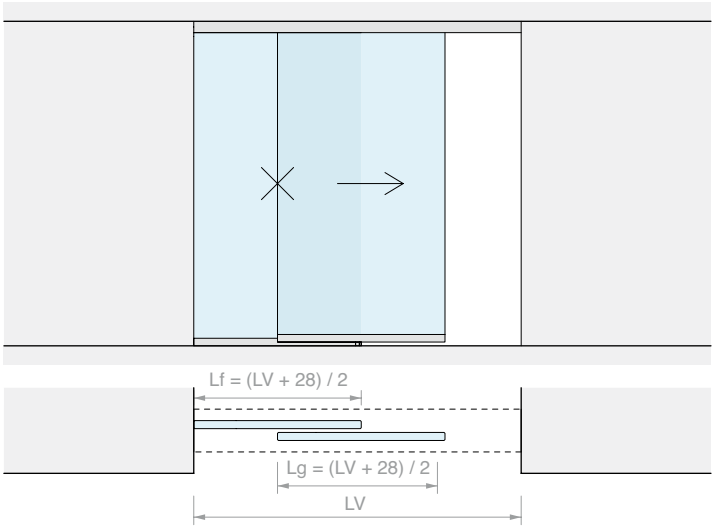
Lf = (LV + 28) / 2
Lg = (LV + 28) / 2
LV

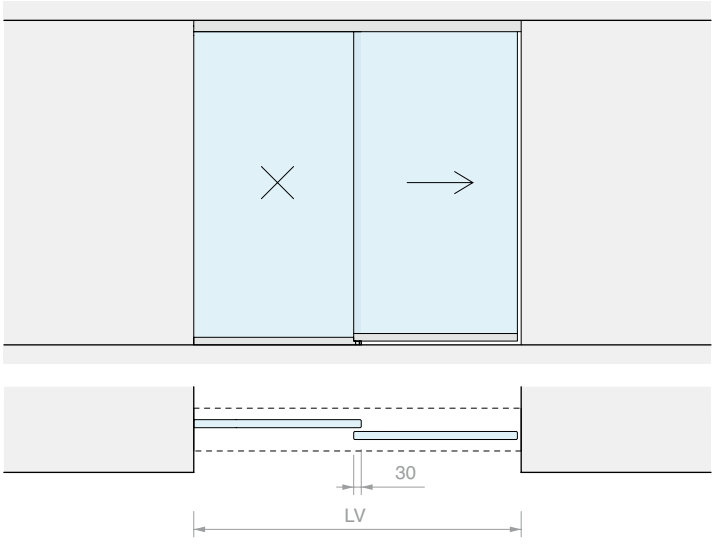
30
LV

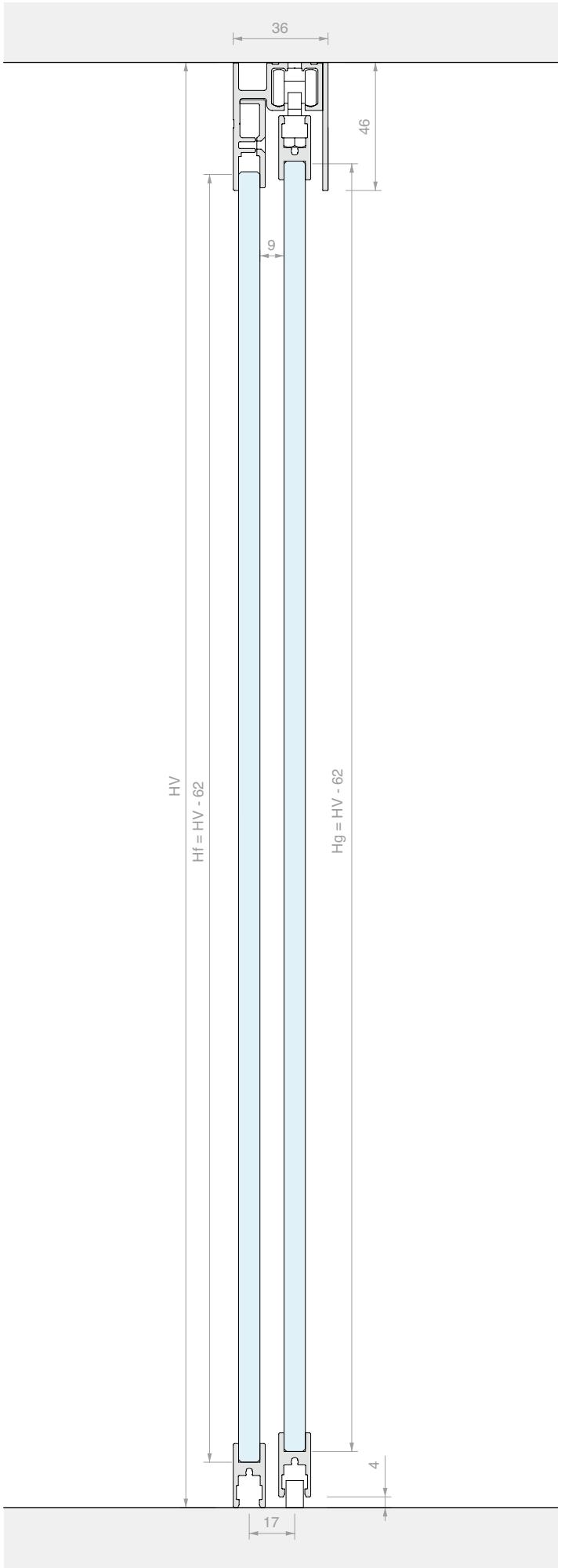
36
46
9
HV
Hf = HV - 62
Hg = HV - 62
4
17





TOEBEHOREN SCHUIFDEUR PLAFONDBEVESTIGING DUBBELE DEUR MET DUBBEL VAST GLASPANEEL MET GLASHOUDERPROFIEL ONDER GPPK

Materiaal: Aluminium
Afwerking: /6 /88 /97



AFMETINGEN RUIMTE

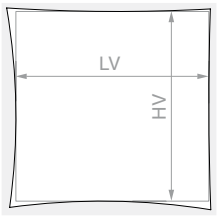

HV max: **2160** mm

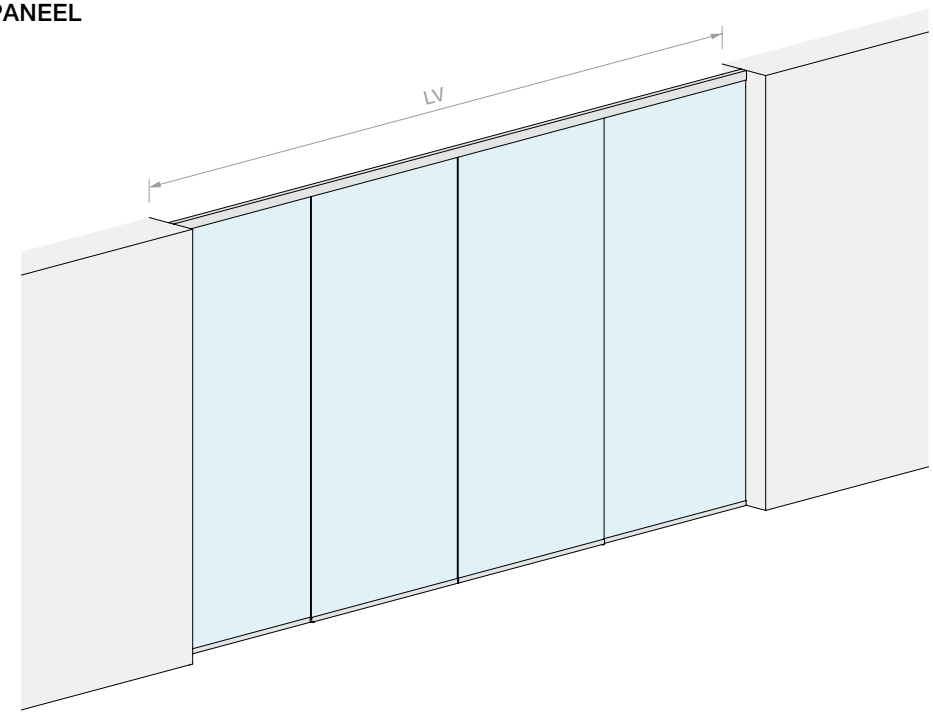

GLAS DEUR



VAST GLASPANEEL

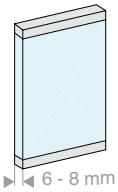

Inhoud van de kit:

Art.	Omschrijving	Aantal
053.3338.400	Enkel profiel op het plafond met vast glaspaneel	1 st.
053.3072.200	Glashouderprofiel	3 st.
053.3071.300	Steunprofiel voor vast glaspaneel	2 st.
053.3361.072	Schuifdeurkit deur GPPK	2 st.
053.3075.300	Afdekking voor profiel	2 st.
VIT965-3X8-ZN	Bevestigingsschroef voor steunprofiel voor vast glaspaneel	8 st.

Optioneel

057.3159.071	2 dempers tot 15 kg	1 st.
057.3159.072	2 dempers tot 26 kg	1 st.
057.3159.073	2 dempers tot 36 kg	1 st.
LM48035TP10	Eindkap voor enkel profiel	1 st.

Art.	LV max	Aantal
LMC36GPPK11CF.400	**3920** mm	1 st.

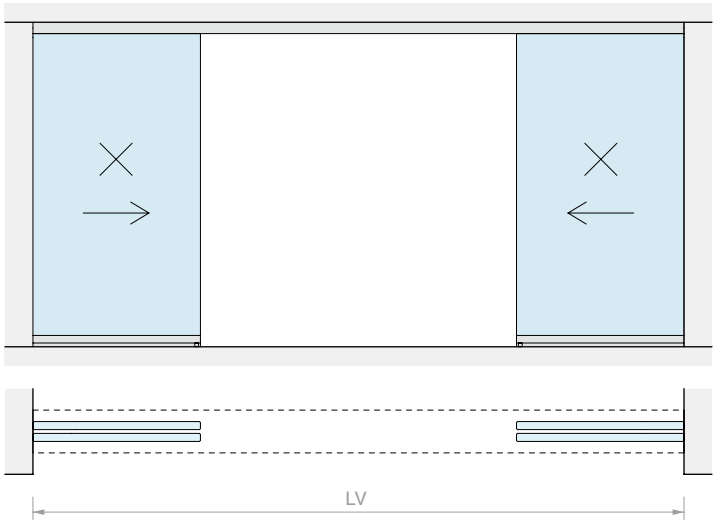
LV

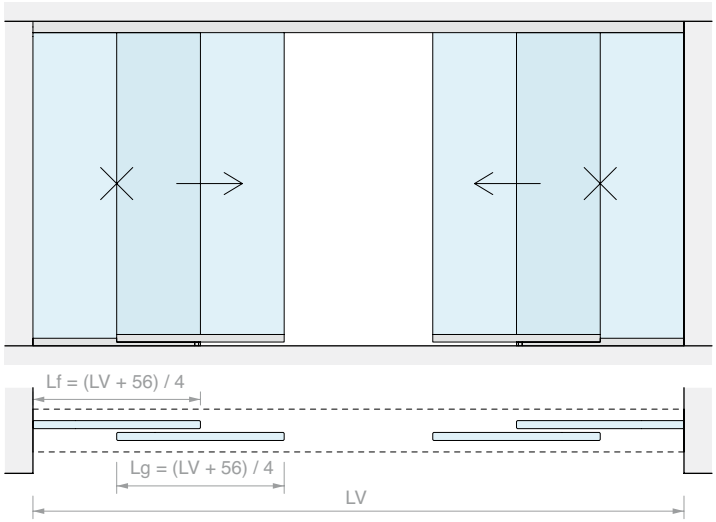
Lf = (LV + 56) / 4
Lg = (LV + 56) / 4
LV

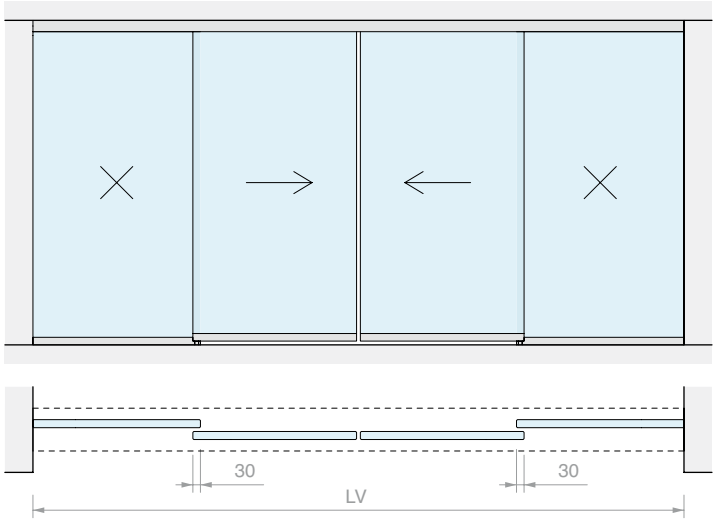
30
30
LV

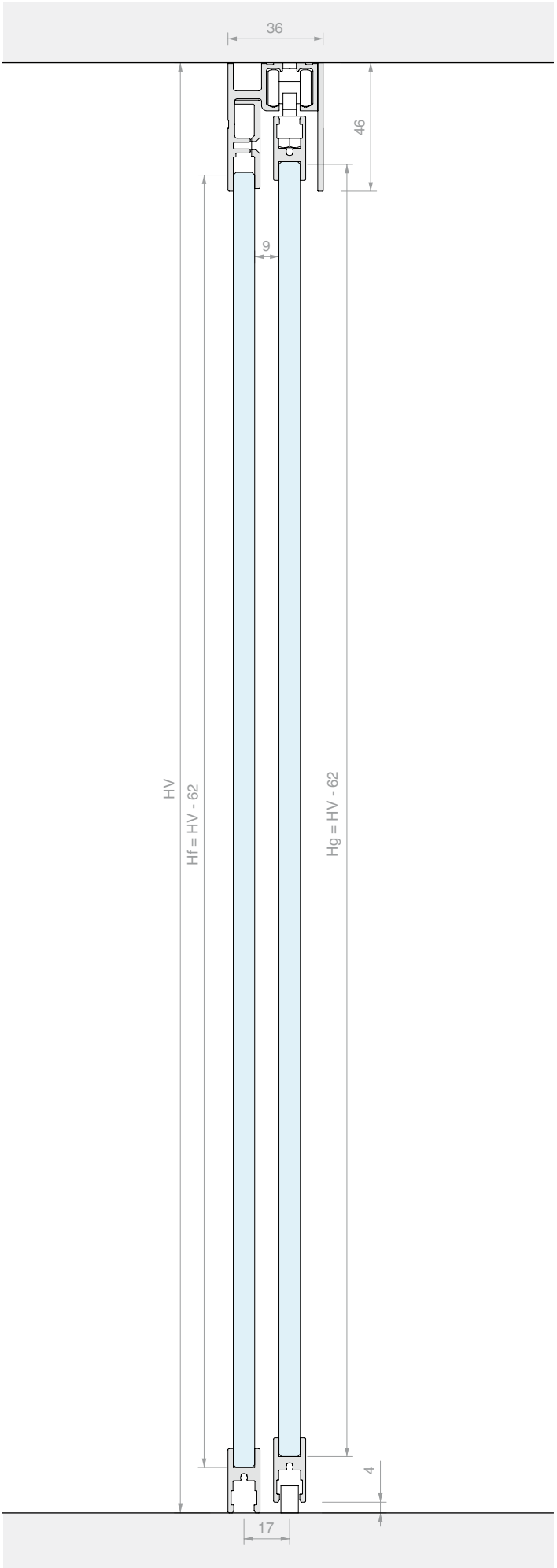
36
46
9
HV
Hf = HV - 62
Hg = HV - 62
4
17




WHITE

TOEBEHOREN SCHUIFDEUR PLAFONDBEVESTIGING MET GLASHOUDERPROFIEL ONDER GPPK

Materiaal: Aluminium
Afwerking: /6 /88 /97



AFMETINGEN RUIMTE

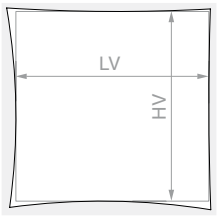

HV max: **2110** mm

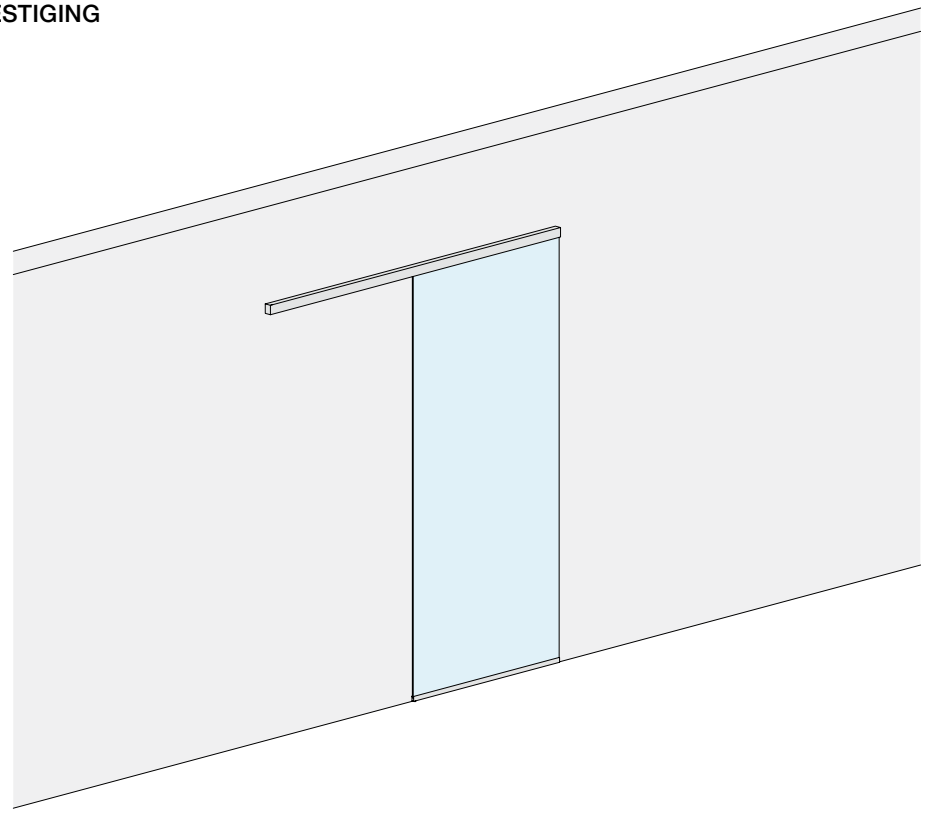

GLAS DEUR



Inhoud van de kit:

Art.	Omschrijving	Aantal
053.3338.200	Enkel profiel aan de wand	1 st.
053.3072.200	Glashouderprofiel	1 st.
053.3071.300	Steunprofiel voor vast glaspaneel	1 st.
053.3361.072	Schuifdeurkit deur GPPK	1 st.
053.3075.300	Afdekking voor profiel	1 st.
VIT965-3X8-ZN	Bevestigingsschroef voor steunprofiel voor vast glaspaneel	4 st.

Optioneel

057.3159.071	2 dempers tot 15 kg	1 st.
057.3159.072	2 dempers tot 26 kg	1 st.
057.3159.073	2 dempers tot 36 kg	1 st.
LM17019TP10	Eindkap voor enkel profiel	1 st.

Art.	LV max	Aantal
LMC36GPPK21.200	**940** mm	1 st.

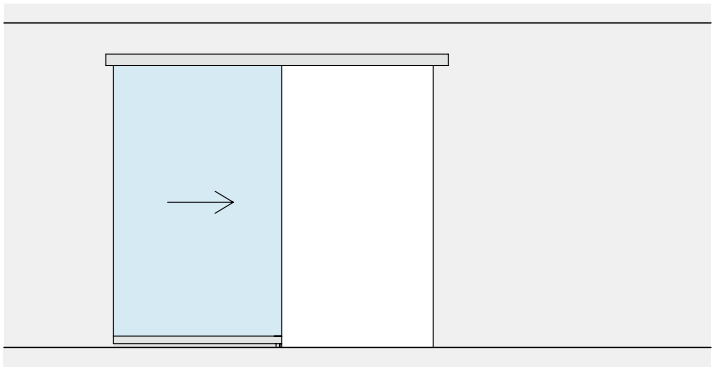

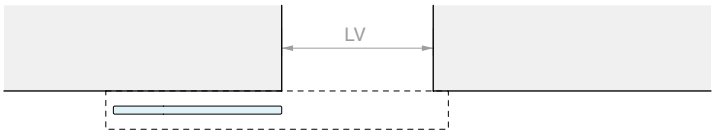
LV

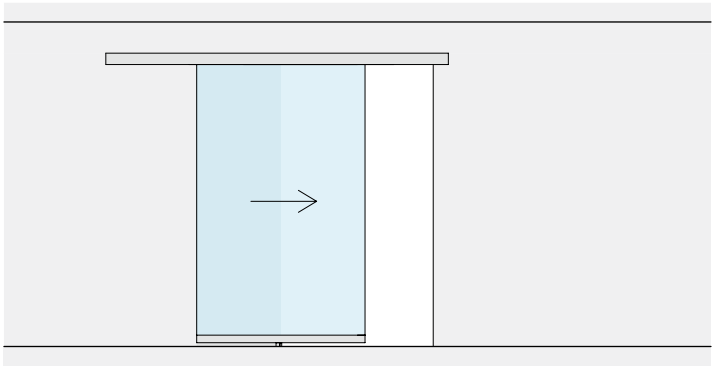

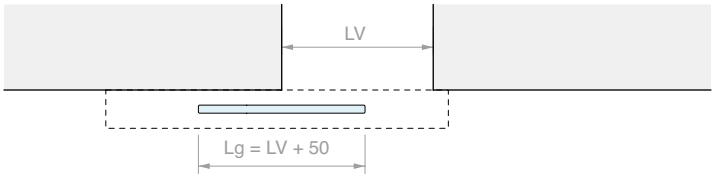
LV
Lg = LV + 50

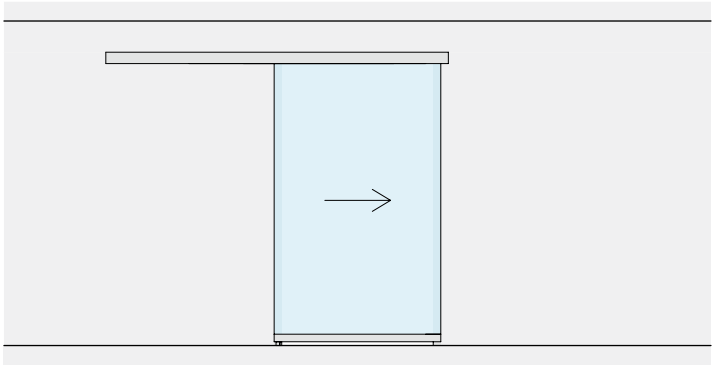

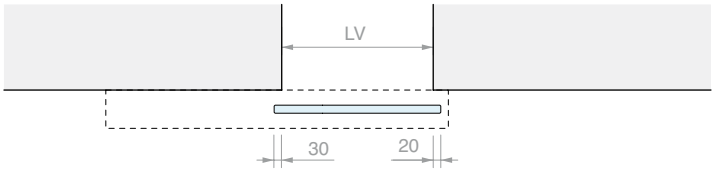
LV
30
20

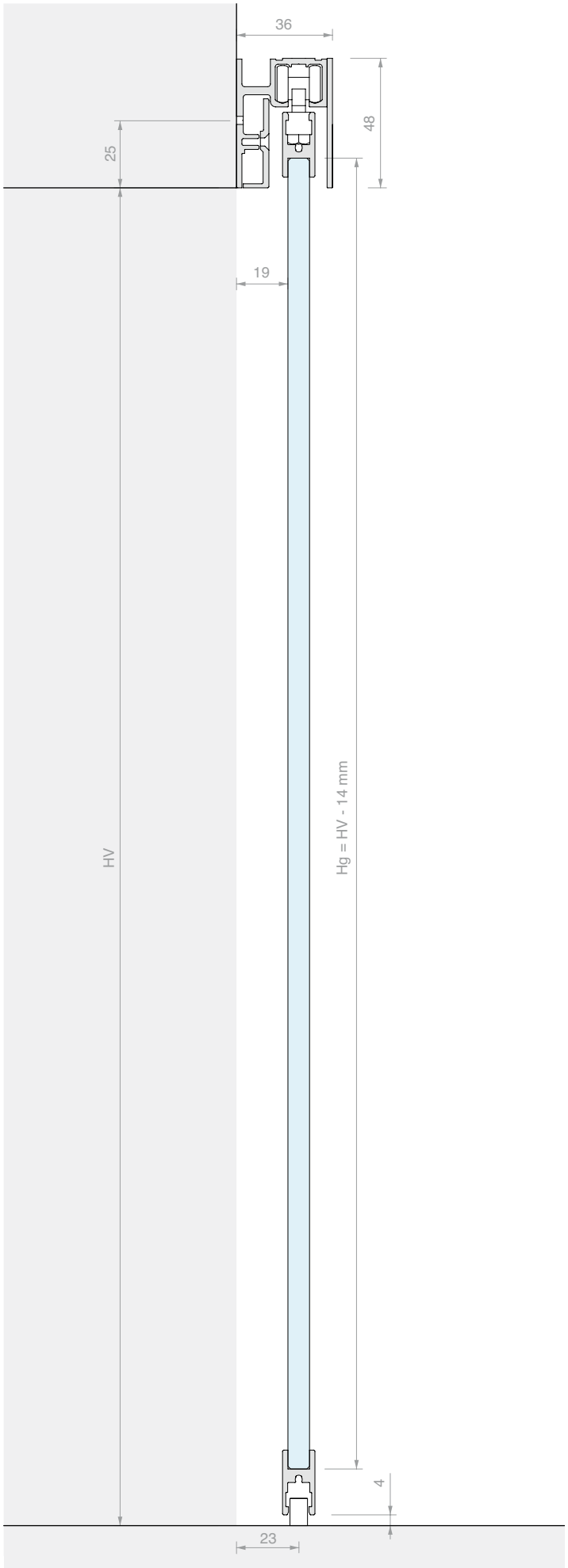
36
48
25
19
HV
Hg = HV - 14 mm
4
23





TOEBEHOREN SCHUIFDEUR WANDBEVESTIGING
DUBBELE DEUR MET GLASHOUDERPROFIEL ONDER GPPK

Materiaal: Aluminium
Afwerking: /6 /88 /97

ZONDER GLASBORING

AFMETINGEN RUIMTE

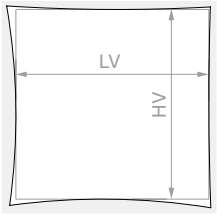

HV max: **2110** mm

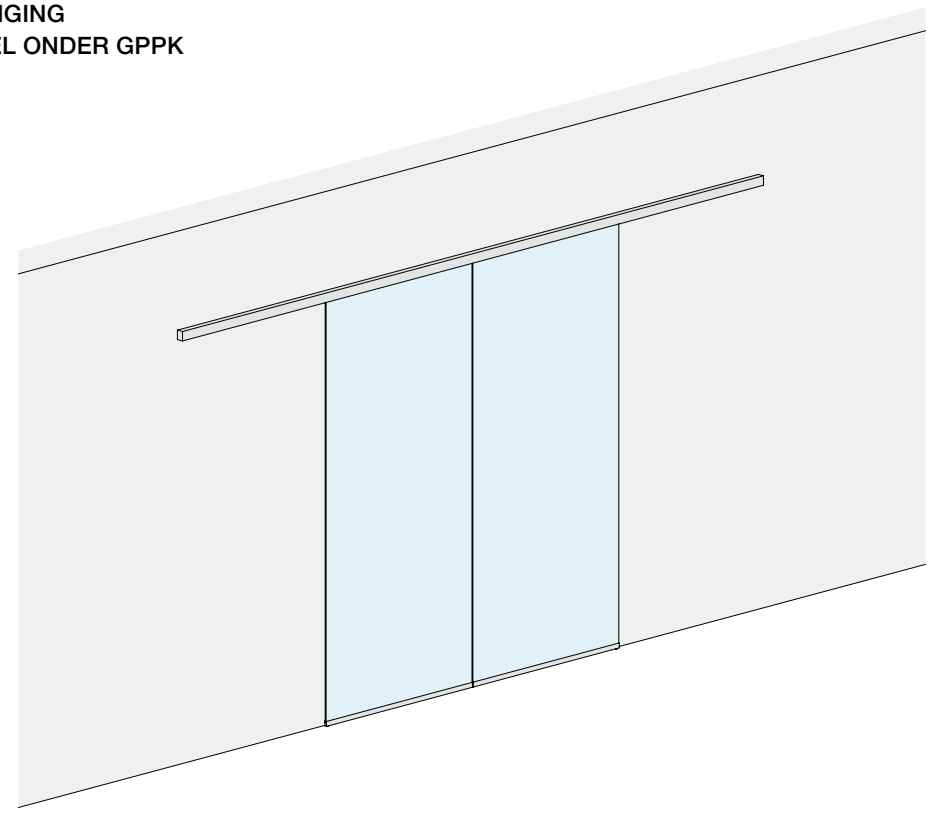

GLAS DEUR



Inhoud van de kit:

Art.	Omschrijving	Aantal
053.3338.400	Enkel profiel aan de wand	1 st.
053.3072.200	Glashouderprofiel	2 st.
053.3071.300	Steunprofiel voor vast glaspaneel	2 st.
053.3361.072	Schuifdeurkit deur GPPK	2 st.
053.3075.300	Afdekking voor profiel	2 st.
VIT965-3X8-ZN	Bevestigingsschroef voor steunprofiel voor vast glaspaneel	8 st.

Optioneel

057.3159.071	2 dempers tot 15 kg	1 st.
057.3159.072	2 dempers tot 26 kg	1 st.
057.3159.073	2 dempers tot 36 kg	1 st.
LM48035TP10	Eindkap voor enkel profiel	1 st.

Art.	LV max	Aantal
LMC36GPPK21C.400	**1930** mm	1 st.

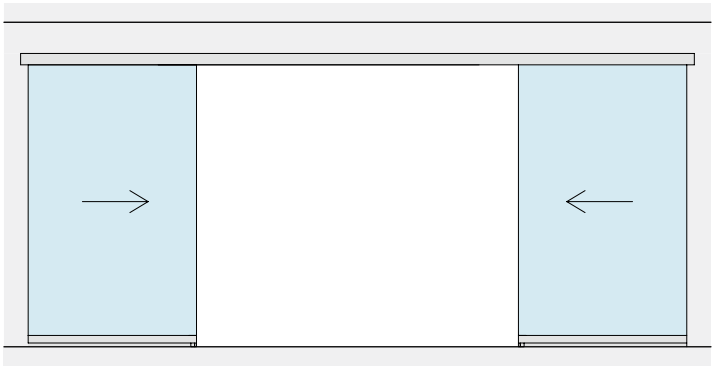


LV

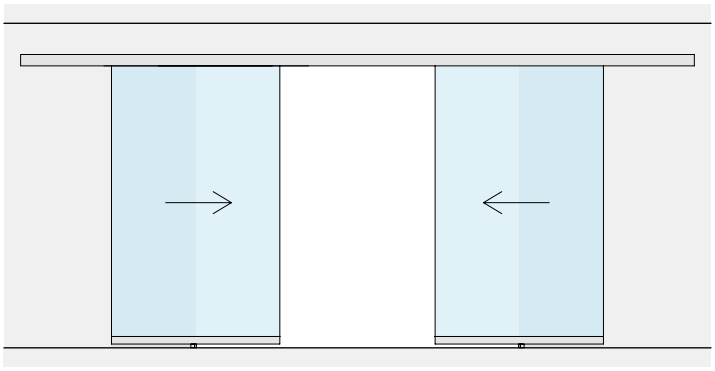

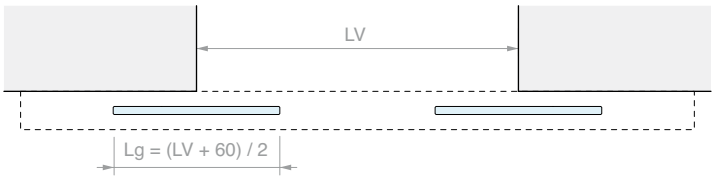
LV
Lg = (LV + 60) / 2

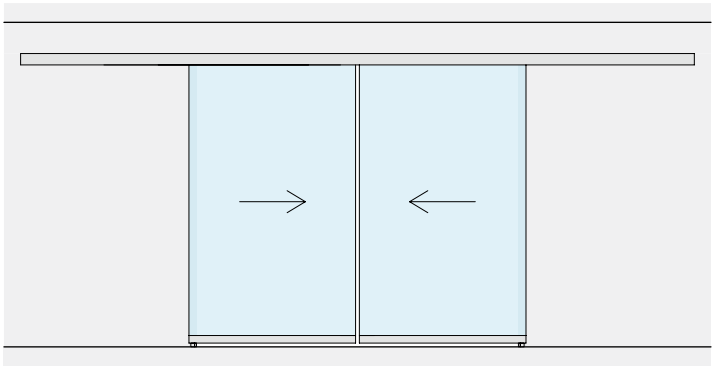

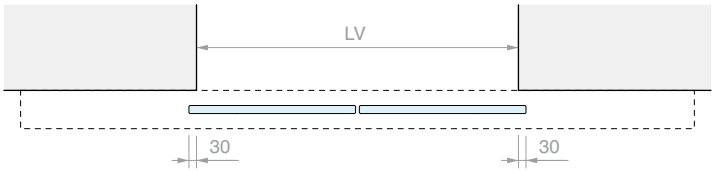
LV
30
30

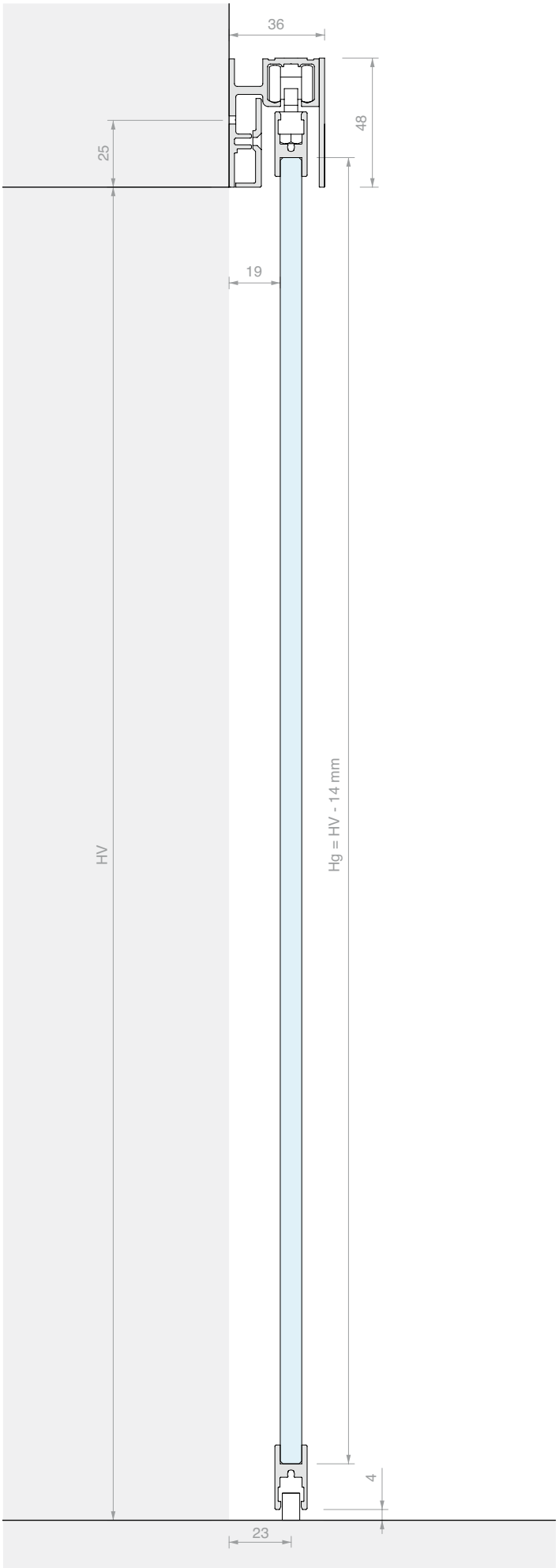
36
48
25
19
HV
Hg = HV - 14 mm
4
23




WHITE

TOEBEHOREN SCHUIFDEUR WANDBEVESTIGING GPK ENKELE DEUR

Materiaal: Aluminium
Afwerking: /6 /88 /97

ZONDER GLASBORING

AFMETINGEN RUIMTE

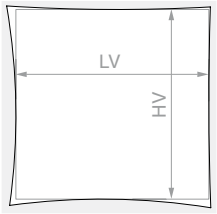

HV max: **2090** mm

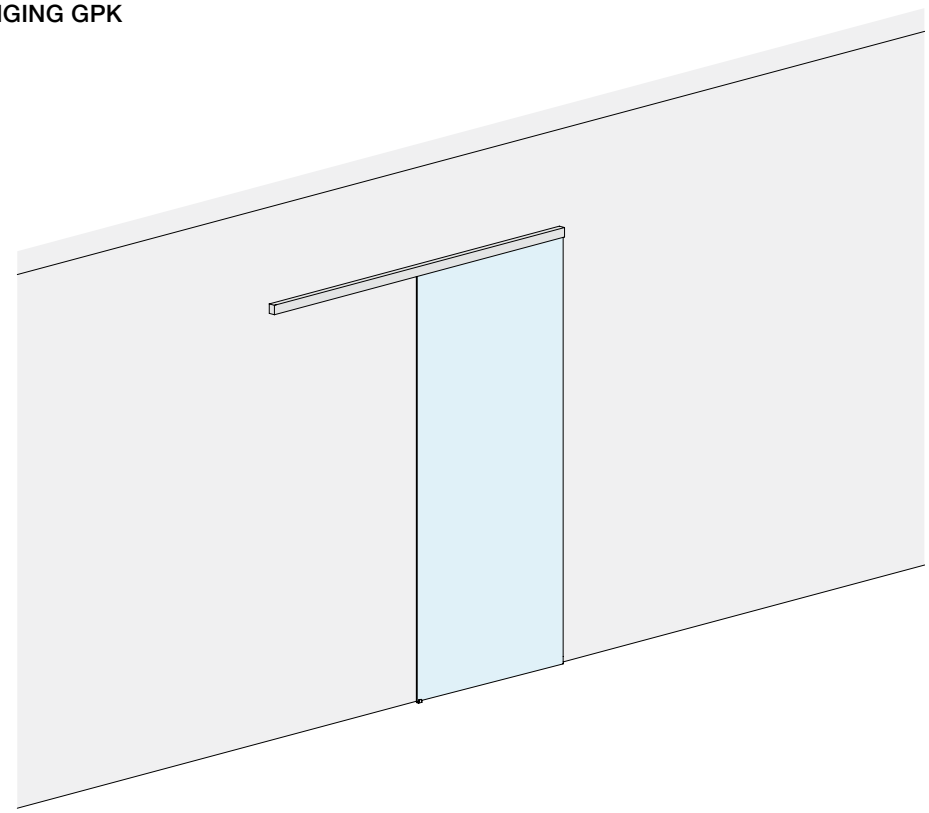

GLAS DEUR



Inhoud van de kit:

Art.	Omschrijving	Aantal
053.3338.200	Enkel profiel aan de wand	1 st.
053.3072.100	Glashouderprofiel	1 st.
053.3071.300	Steunprofiel voor vast glaspaneel	1 st.
053.3361.071	Schuifdeurkit deur GPK	1 st.
053.3075.300	Afdekking voor profiel	1 st.
VIT965-3X8-ZN	Bevestigingsschroef voor steunprofiel voor vast glaspaneel	4 st.

Optioneel

057.3159.071	2 dempers tot 15 kg	1 st.
057.3159.072	2 dempers tot 26 kg	1 st.
057.3159.073	2 dempers tot 36 kg	1 st.
LM48035TP10	Eindkap voor enkel profiel	1 st.

Art.	LV max	Aantal
LMC36GPK21.200	**940** mm	1 st.

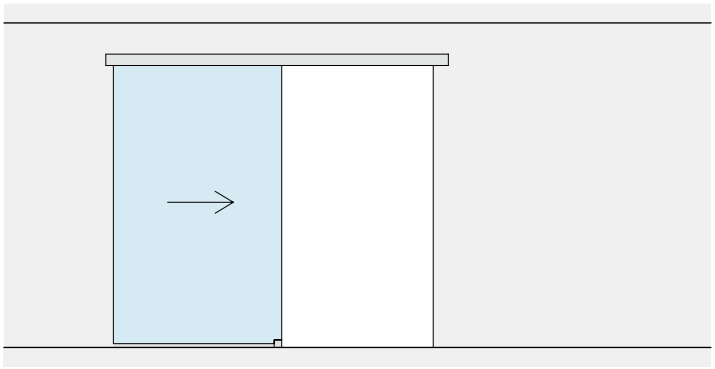

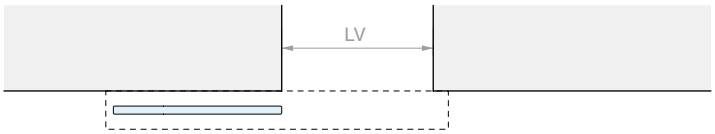
LV

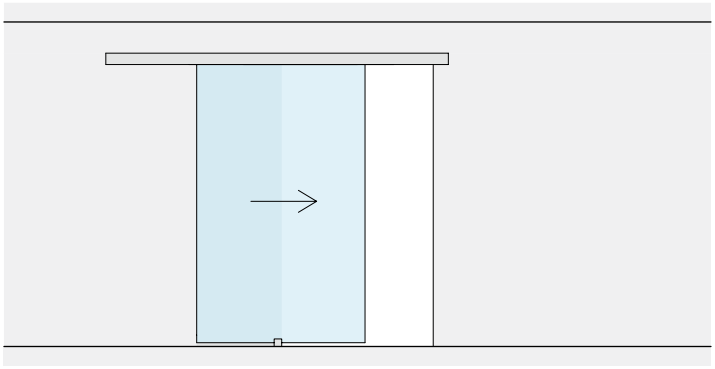

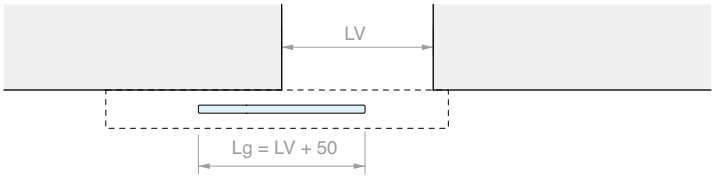
LV
Lg = LV + 50

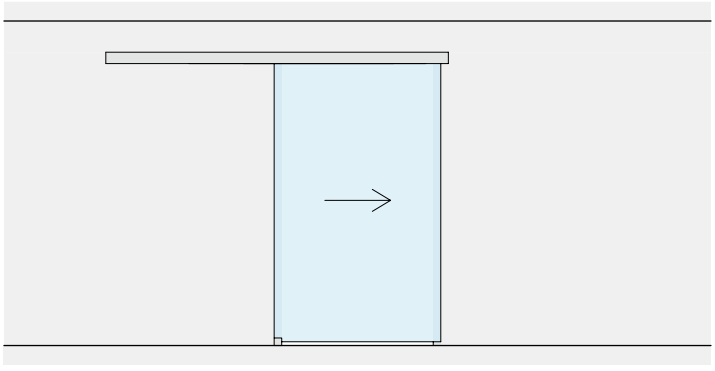

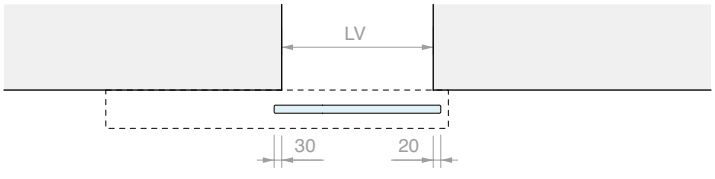
LV
30
20

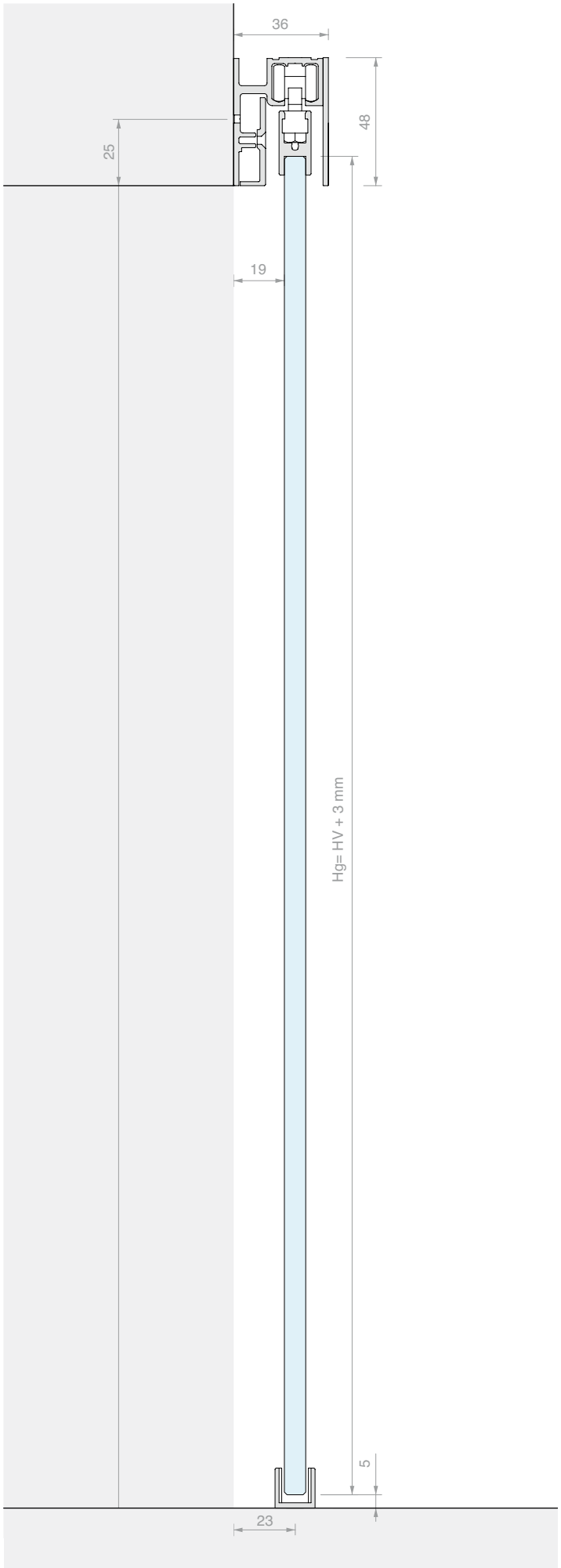
36
48
25
19
Hg= HV + 3 mm
5
23





TOEBEHOREN SCHUIFDEUR WANDBEVESTIGING GPK DUBBELE DEUR

Materiaal: Aluminium
Afwerking: /6 /88 /97

ZONDER GLASBORING

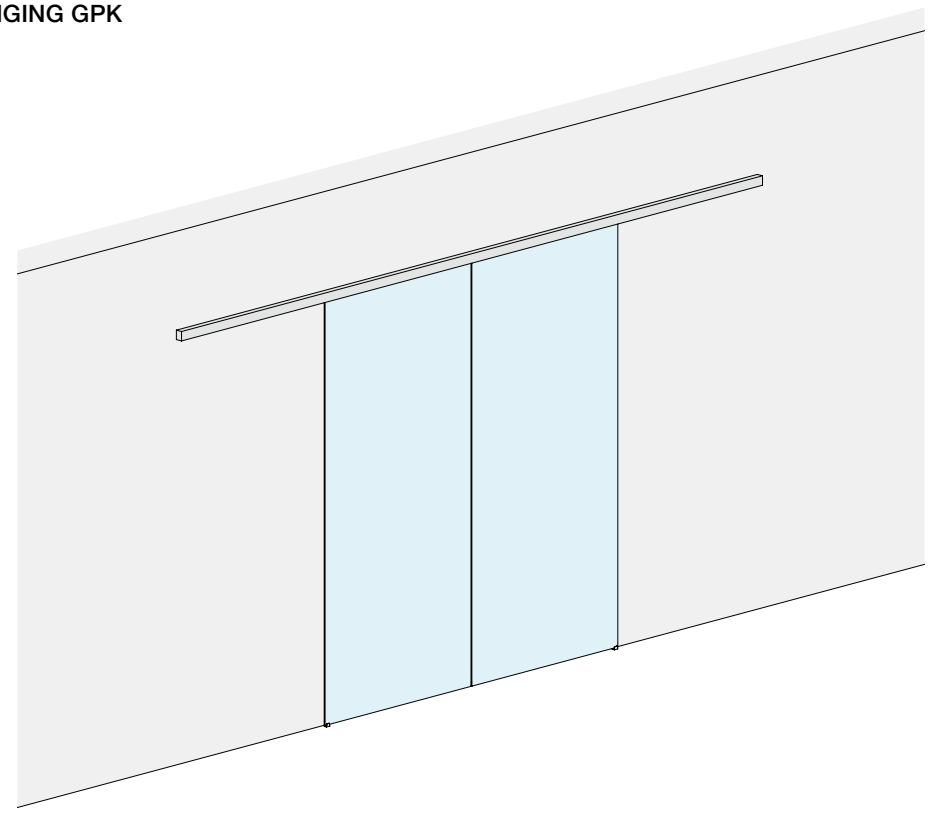

AFMETINGEN RUIMTE

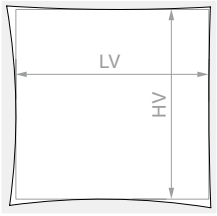

HV max: **2090** mm

GLAS DEUR



Inhoud van de kit:

Art.	Omschrijving	Aantal
053.3338.400	Enkel profiel aan de wand	1 st.
053.3072.200	Glashouderprofiel	1 st.
053.3071.300	Steunprofiel voor vast glaspaneel	2 st.
053.3361.071	Schuifdeurkit deur GPK	2 st.
053.3075.300	Afdekking voor profiel	2 st.
VIT965-3X8-ZN	Bevestigingsschroef voor steunprofiel voor vast glaspaneel	8 st.

Optioneel

057.3159.071	2 dempers tot 15 kg	1 st.
057.3159.072	2 dempers tot 26 kg	1 st.
057.3159.073	2 dempers tot 36 kg	1 st.
LM48035TP10	Eindkap voor enkel profiel	1 st.

Art.	LV max	Aantal
LMC36GPK21C.400	**1930** mm	1 st.

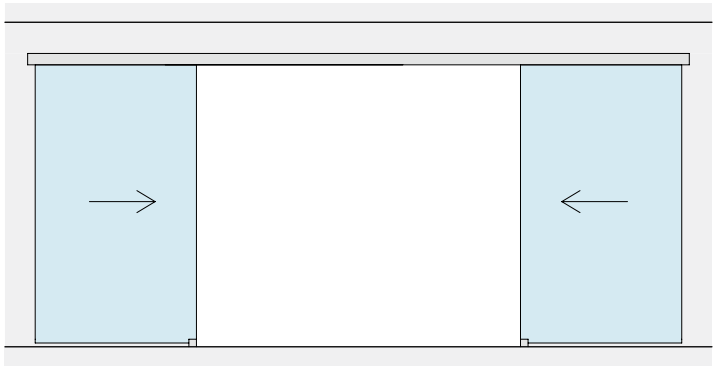


LV

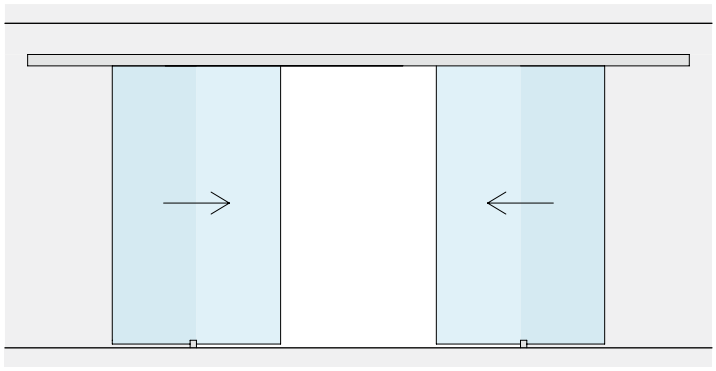

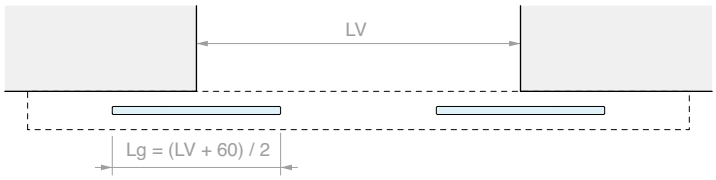
LV
Lg = (LV + 60) / 2

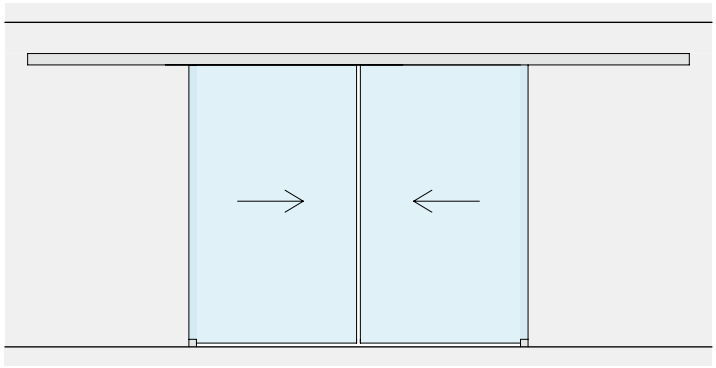

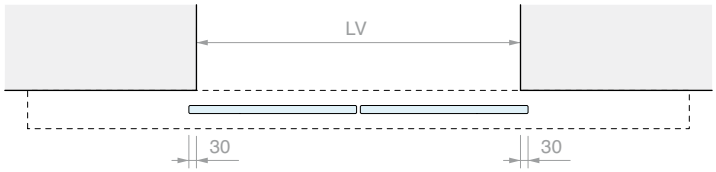
LV
30
30

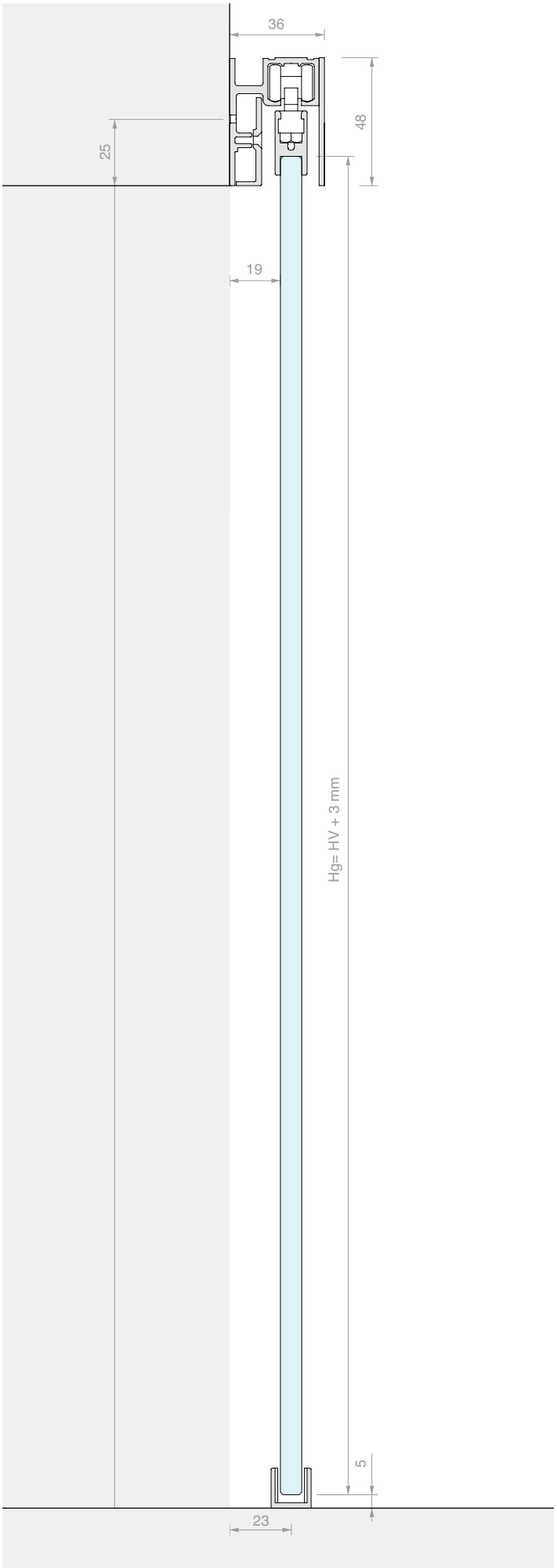
36
48
25
19
Hg= HV + 3 mm
5
23




WHITE

TOEBEHOREN SCHUIFDEUR WANDBEVESTIGING
ENKELE DEUR MET VAST GLASPANEEL
MET GLASHOUDERPROFIEL ONDER GPPK

Materiaal: Aluminium
Afwerking: /6 /88 /97

ZONDER GLASBORING

AFMETINGEN RUIMTE

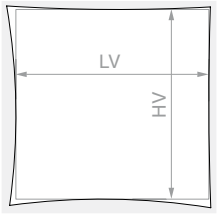

HV max: **2110** mm

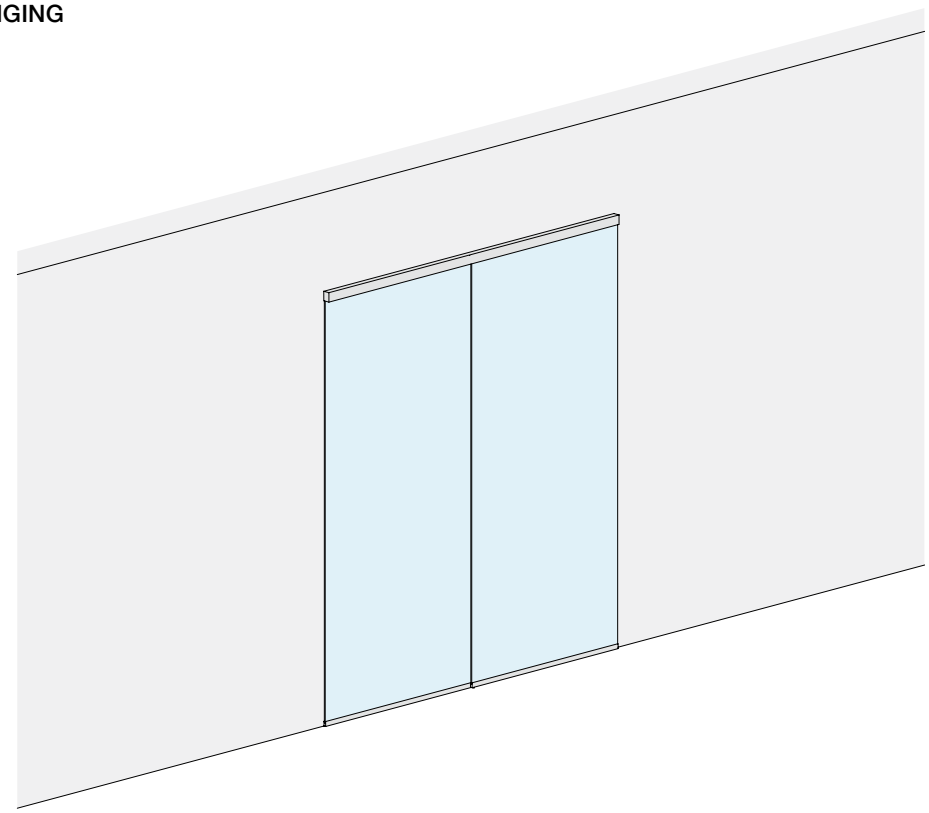

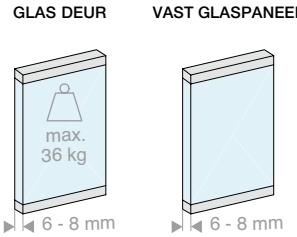

Inhoud van de kit:

Art.	Omschrijving	Aantal
053.3338.200	Enkel profiel op de wand met vast glaspaneel	1 st.
053.3072.200	Glashouderprofiel	1 st.
053.3072.100	Glashouderprofiel	1 st.
053.3071.300	Steunprofiel voor vast glaspaneel	1 st.
053.3361.072	Schuifdeurkit deur GPPK	1 st.
053.3075.300	Afdekking voor profiel	1 st.
VIT965-3X8-ZN	Bevestigingsschroef voor steunprofiel voor vast glaspaneel	4 st.

Optioneel

057.3159.071	2 dempers tot 15 kg	1 st.
057.3159.072	2 dempers tot 26 kg	1 st.
057.3159.073	2 dempers tot 36 kg	1 st.
LM48035TP10	Eindkap voor enkel profiel	1 st.

Art.	LV max	Aantal
LMC36GPPK21F.200	**1920** mm	1 st.

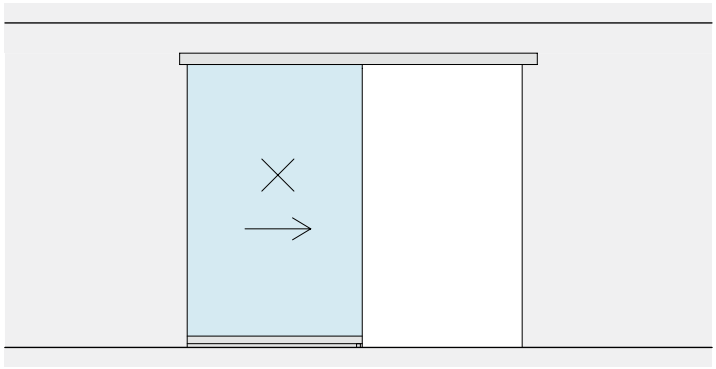

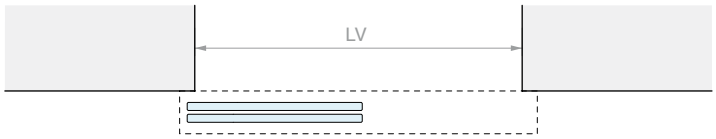
LV

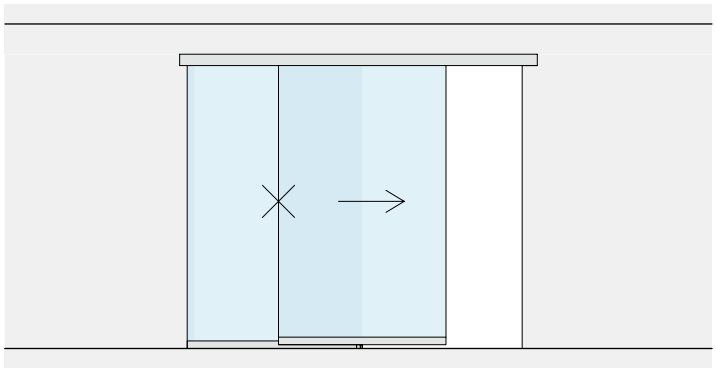

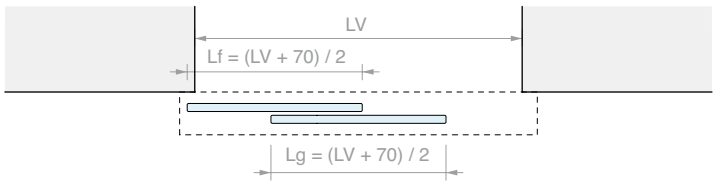
LV
Lf = (LV + 70) / 2
Lg = (LV + 70) / 2

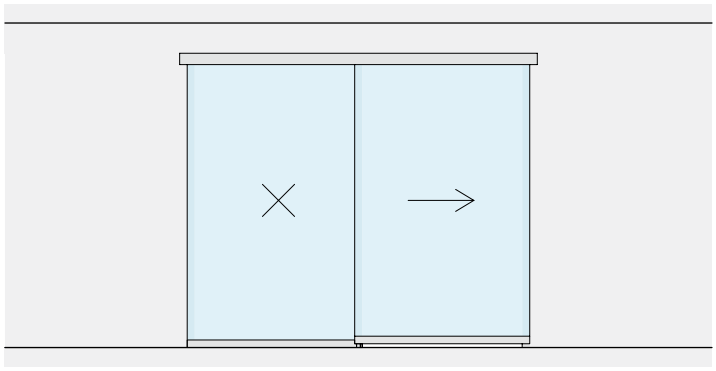

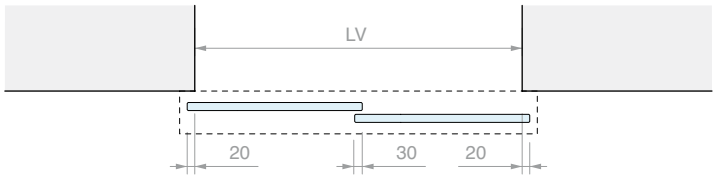
LV
20
30
20

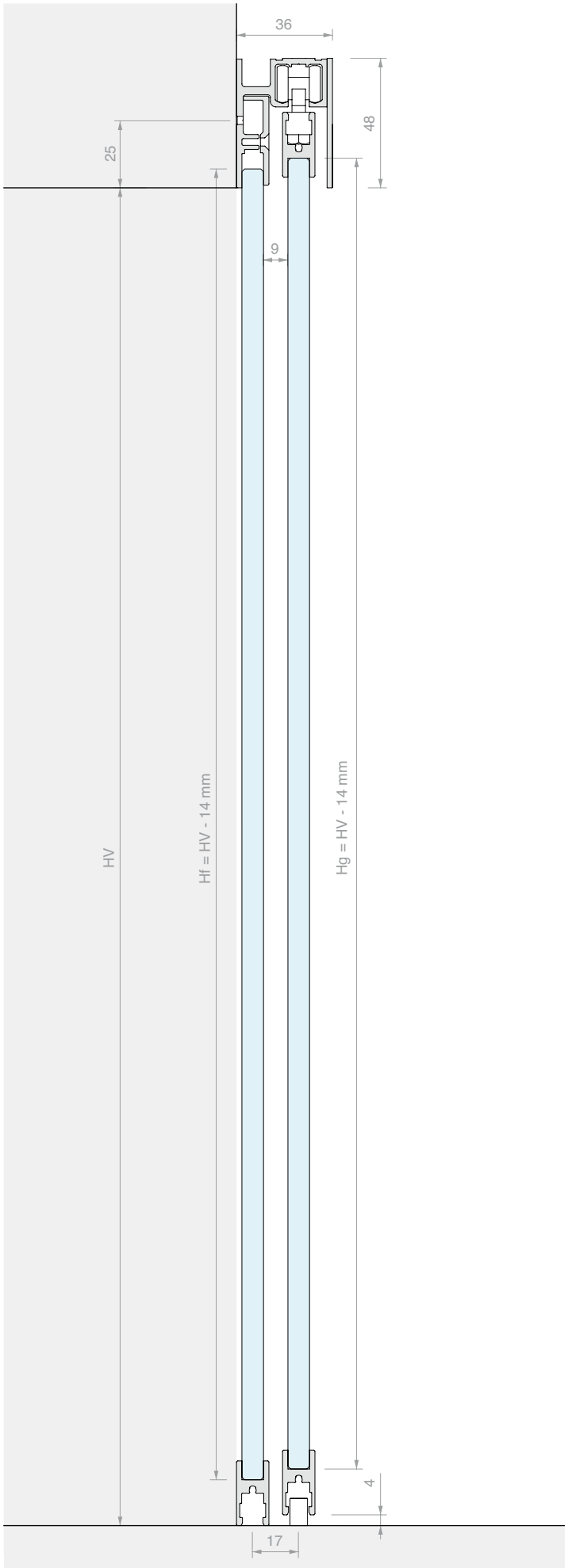
36
48
25
9
HV
Hf = HV - 14 mm
Hg = HV - 14 mm
4
17





TOEBEHOREN SCHUIFDEUR WANDBEVESTIGING DUBBELE DEUR MET DUBBEL VAST GLASPANEEL MET GLASHOUDERPROFIEL ONDER GPPK

Materiaal: Aluminium
Afwerking: /6 /88 /97



AFMETINGEN RUIMTE

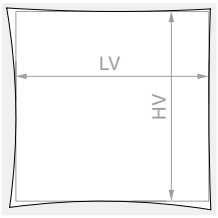

HV max: **2110** mm

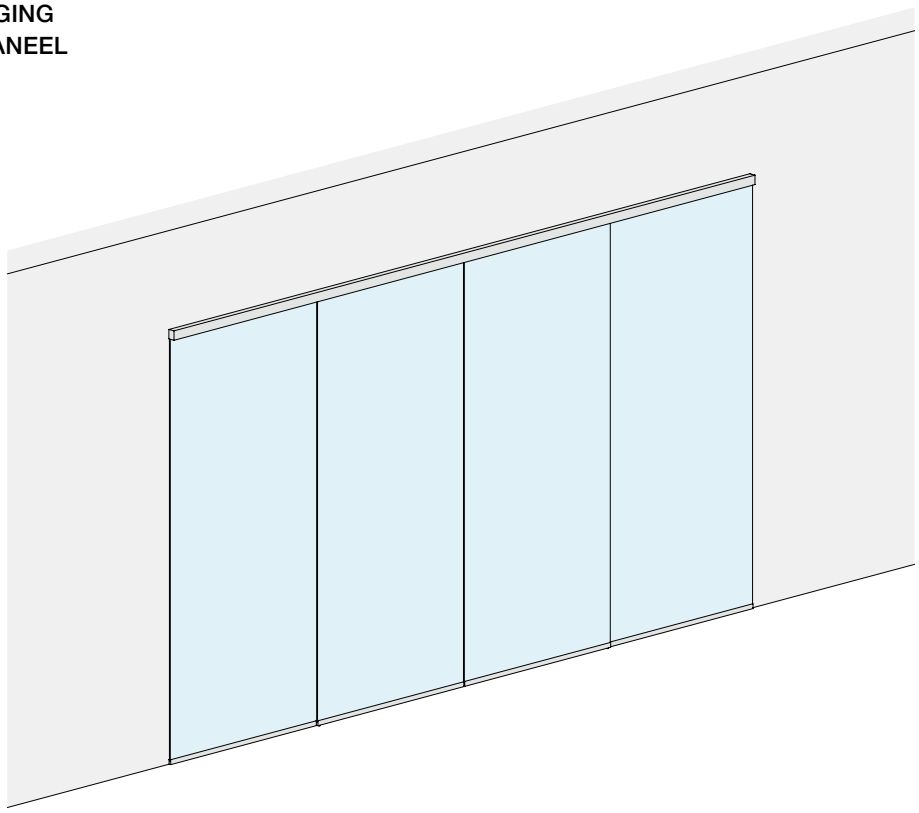

GLAS DEUR



VAST GLASPANEEL

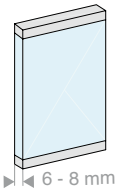

Inhoud van de kit:

Art.	Omschrijving	Aantal
053.3338.400	Enkel profiel op het plafond met vast glaspaneel	1 st.
053.3072.200	Glashouderprofiel	3 st.
053.3071.300	Steunprofiel voor vast glaspaneel	2 st.
053.3361.072	Schuifdeurkit deur GPPK	2 st.
053.3075.300	Afdekking voor profiel	2 st.
VIT965-3X8-ZN	Bevestigingsschroef voor steunprofiel voor vast glaspaneel	8 st.

Optioneel

057.3159.071	2 dempers tot 15 kg	1 st.
057.3159.072	2 dempers tot 26 kg	1 st.
057.3159.073	2 dempers tot 36 kg	1 st.
LM48035TP10	Eindkap voor enkel profiel	1 st.

Art.	LV max	Aantal
LMC36GPPK21CF.400	**3880** mm	1 st.

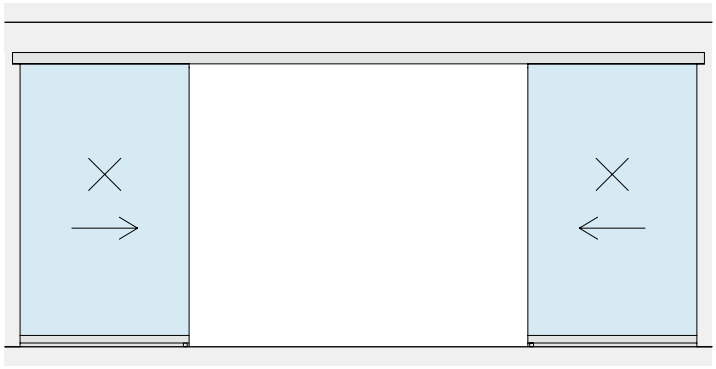


LV

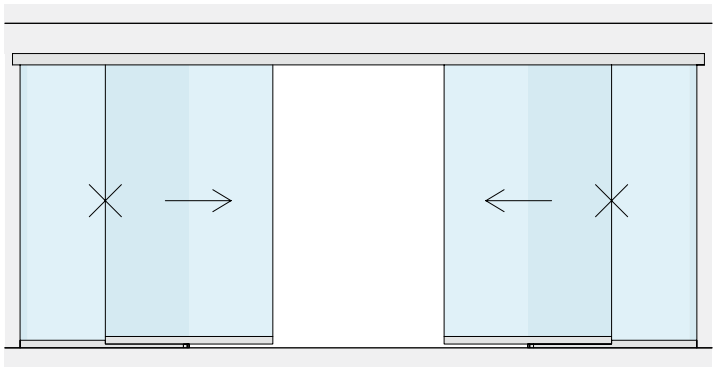

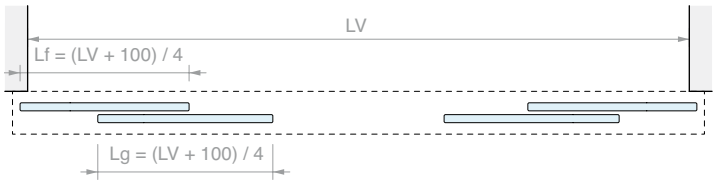
LV
Lf = (LV + 100) / 4
Lg = (LV + 100) / 4

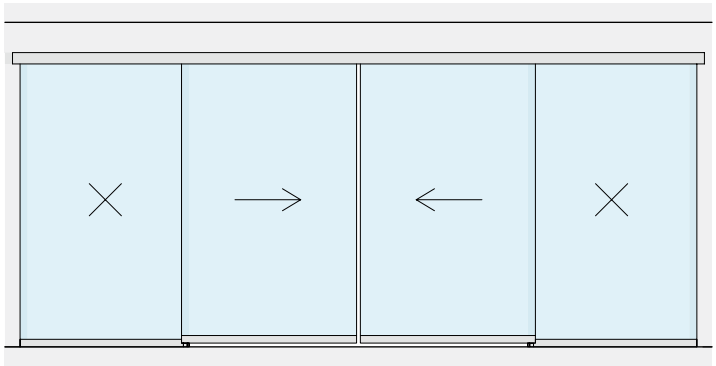

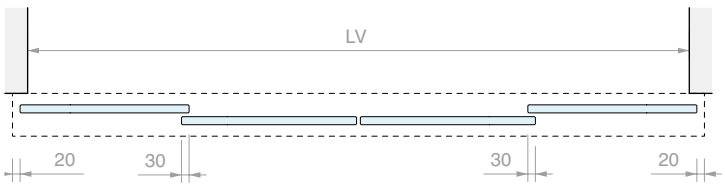
LV
20
30
30
20

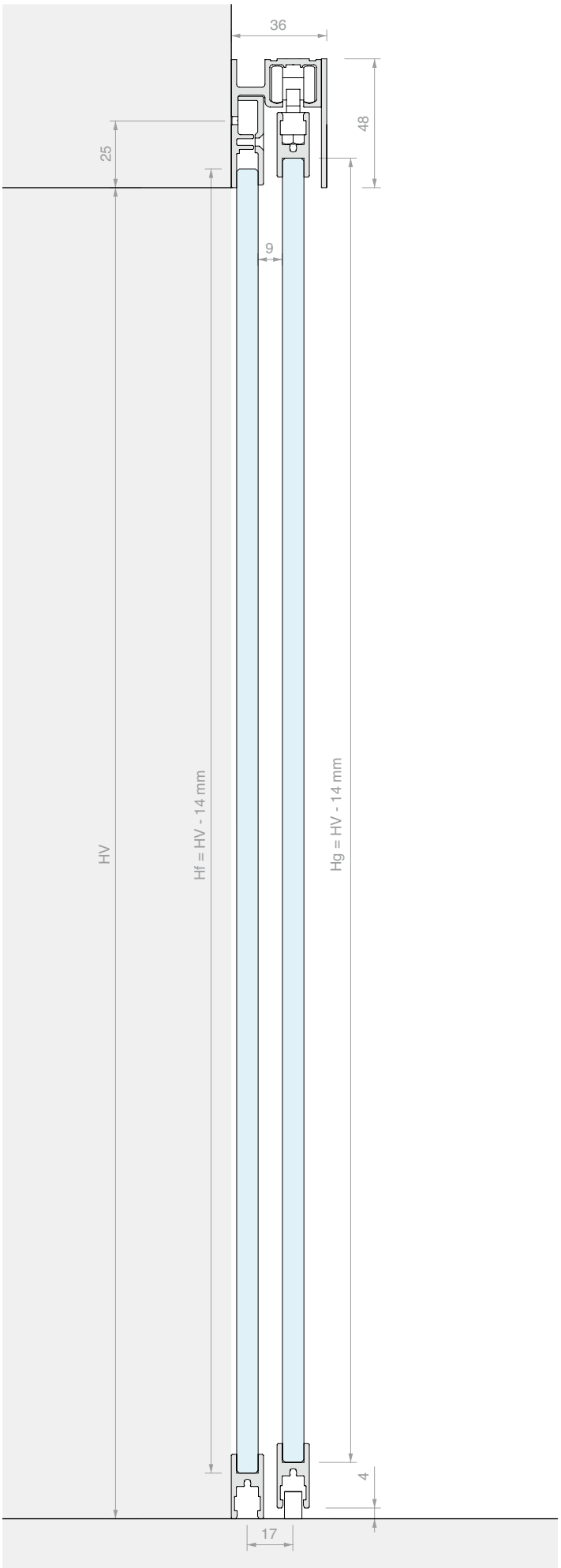
36
48
25
9
HV
Hf = HV - 14 mm
Hg = HV - 14 mm
4
17



ENKEL PROFIEL VOOR INBOUWMONTAGE CLIPO 36

Materiaal: Aluminium

Voorgeboord profiel met tussenafstand van 150 mm

Afwerking: /6 /88 /97

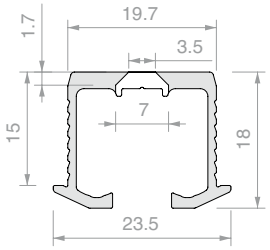

Art.	Lengte	Aantal
053.3324.200	**1997** mm	1 st.
053.3324.300	**2998** mm	1 st.
053.3324.600	**6000** mm	1 st.



ENKEL PROFIEL VOOR PLAFONDMONTAGE CLIPO 36

Materiaal: Aluminium

Voorgeboord profiel met tussenafstand van 150 mm

Afwerking: /6 /88 /97

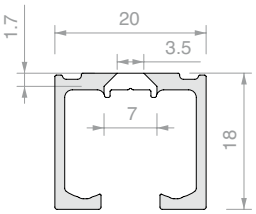

Art.	Lengte	Aantal
053.3326.200	**1997** mm	1 st.
053.3326.300	**2998** mm	1 st.
053.3326.400	**3998** mm	1 st.
053.3326.600	**6000** mm	1 st.



DUBBEL PROFIEL VOOR INBOUWMONTAGE CLIPO 36

Materiaal: Aluminium

Voorgeboord profiel met tussenafstand van 150 mm

Afwerking: /6 /88 /97

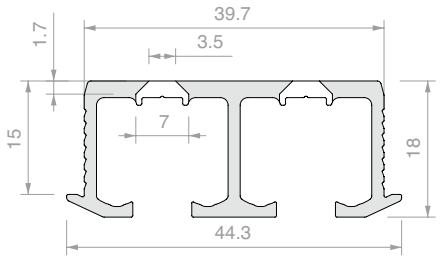

Art.	Lengte	Aantal
053.3342.200	**1997** mm	1 st.
053.3342.300	**2998** mm	1 st.
053.3342.600	**6000** mm	1 st.

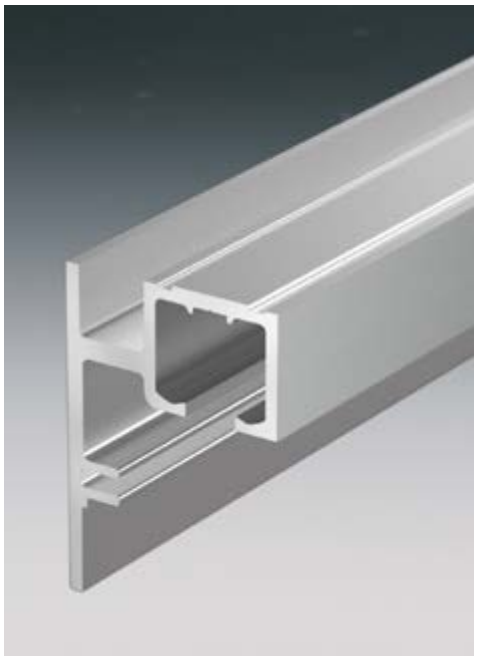

ENKEL PROFIEL VOOR WAND- OF PLAFONDMONTAGE MET OF ZONDER VAST GLASPANEEL CLIPO 36

Materiaal: Aluminium

Voorgeboord profiel op plafond met tussenafstand van 150 mm. Volg voor boren bij wandmontage de daarvoor bedoelde geleider

Afwerking: /6 /88 /97

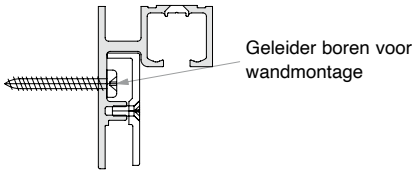

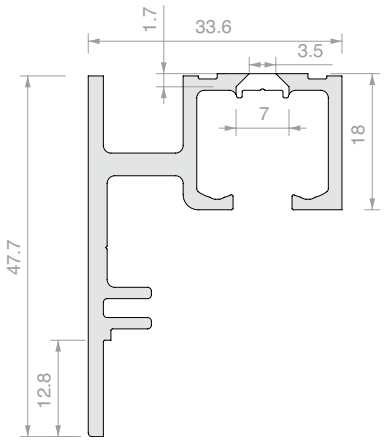

Art.	Lengte	Voor glas	Aantal
053.3338.200	**1997** mm	Van **6** tot **8** mm	1 st.
053.3338.300	**2998** mm	Van **6** tot **8** mm	1 st.
053.3338.400	**3998** mm	Van **6** tot **8** mm	1 st.
053.3338.600	**6000** mm	Van **6** tot **8** mm	1 st.



GLASHOUDERPROFIEL CLIPO 36

Materiaal: Aluminium

Afwerking: /6 /88 /97

Opmerking: Aanbrengen met behulp van silicone over de volledige lengte van het profiel.

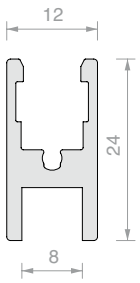

Art.	Lengte	Voor glas	Aantal
053.3072.100	**996** mm	Van **6** tot **8** mm	1 st.
053.3072.200	**1997** mm	Van **6** tot **8** mm	1 st.
053.3072.300	**2998** mm	Van **6** tot **8** mm	1 st.
053.3072.600	**6000** mm	Van **6** tot **8** mm	1 st.



STEUNPROFIEL VOOR VAST GLASPANEEL CLIPO 36

Materiaal: Aluminium

Afwerking: /6 /88 /97

Opmerking: Om het profiel vast te zetten op de rail gebruik schroeven M3 x 8 mm Art. **VIT965-3x8-ZN**

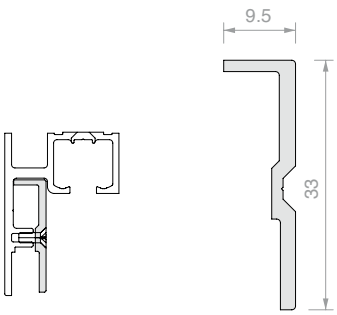

Art.	Lengte	Aantal
053.3071.300	**3000** mm	1 st.



AFDEKKING VOOR PROFIEL 053.3338 CLIPO 36

Materiaal: Aluminium

Afwerking: **/6** /88 /97

Opmerking: Aanbrengen met dubbelzijdige tape over de gehele lengte.

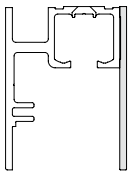

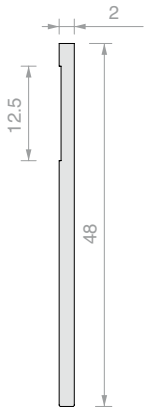

Art.	Lengte	Aantal
053.3075.300	**3000** mm	1 st.



SCHUIFDEURKIT DEUR CLIPO 36 GPPK

Voor de kit is het glashouderprofiel 053.3072 nodig zowel boven als onder.
Zijkappen voor afsluiting alleen inbegrepen bij zwarte afwerking.

Art.	Voor glas	Aantal
053.3361.072	Van **6** tot **8** mm	1 st.



SCHUIFDEURKIT DEUR CLIPO 36 GPK

Voor de kit is het glashouderprofiel 053.3072 nodig alleen boven.
Zijkappen voor afsluiting alleen inbegrepen bij zwarte afwerking.

Afwerking: /3 /97 **/R2**

Art.	Voor glas	Aantal
053.3361.071	Van **6** tot **8** mm	1 st.



ONDERGELEIDER VOOR MODEL CLIPO 36 GPK

Materiaal: Messing

Afwerking: /3 /97 /R2

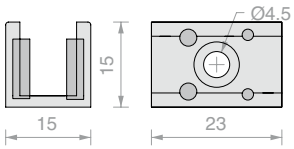

Art.	Voor glas	Aantal
LMGF15	Van **6** tot **8** mm	1 st.



2 DEMPERS CLIPO 36

Minimale breedte deur voor montage van 1 demper 420 mm

Minimale breedte deur voor montage van 2 dempers 620 mm

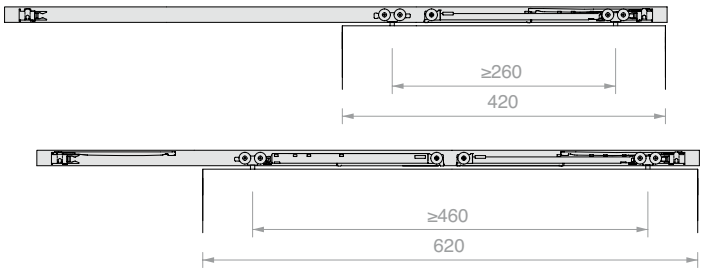

Art.	Vermogen	Aantal
057.3159.071	Tot **15** kg	1 st.
057.3159.072	Tot **26** kg	1 st.
057.3159.073	Tot **36** kg	1 st.

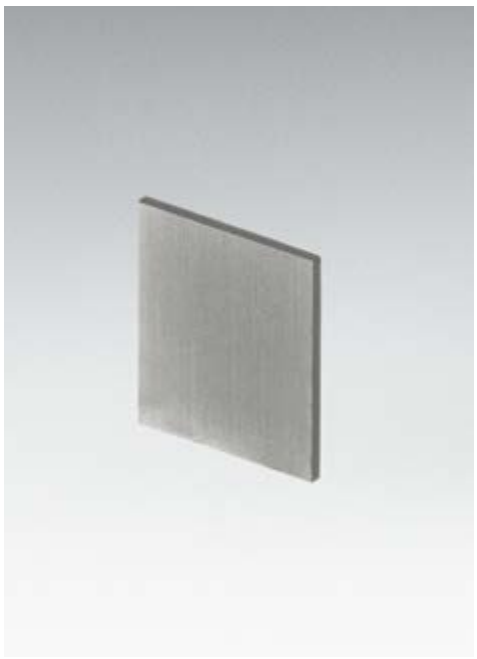

KAP VOOR PROFIEL 053.3326 CLIPO 36

Materiaal: Aluminium

Afwerking: /6 /88 /97

Opmerking: Aanbrengen met behulp van silicone over de volledige oppervlak van de kap.

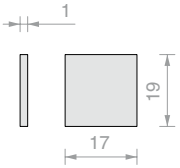

Art.	Aantal
LM17019TP10	1 st.

KAP VOOR PROFIEL 053.3338 CLIPO 36

Materiaal: Aluminium

Afwerking: /6 /88 /97

Opmerking: Aanbrengen met behulp van silicone over de volledige oppervlak van de kap.

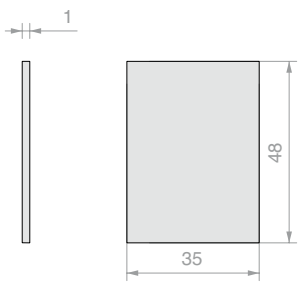

Art.	Aantal
LM48035TP10	1 st.



SLOT VOOR SCHUIFDEUREN

Materiaal: Aluminium

Geleverd met Europese cilinder met 3 sleutels

Afwerking: /88 /97

Opmerking: muurplaat inbegrepen

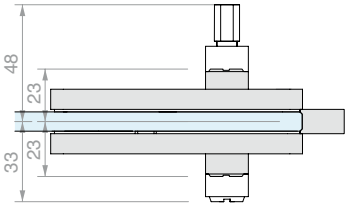

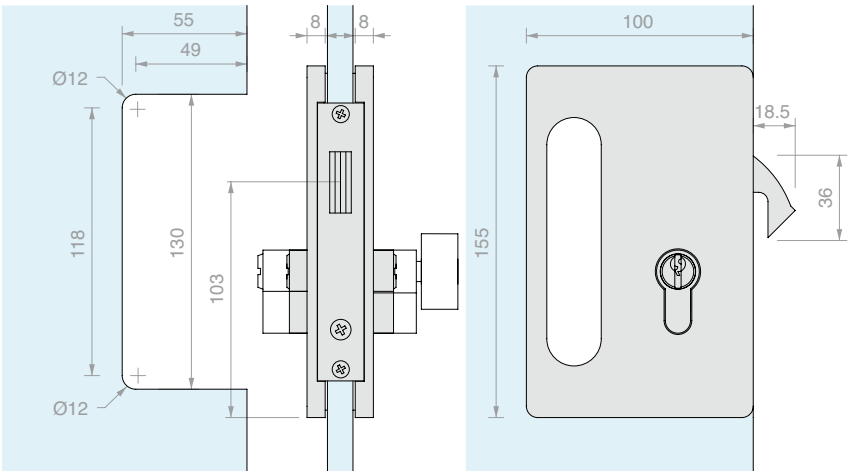

Art.	Voor glas	Sluiting	Sleutel	Aantal
SERSD610S	Van **10** tot **12** mm	Slot + slot	Verschillend sluitend	1 st.
SERSD610SU	Van **10** tot **12** mm	Slot + slot	Gelijksluitend	1 st.
SERSD610P	Van **10** tot **12** mm	Knop + slot	Gelijksluitend	1 st.



TEGENPLAAT OP GLAS

Materiaal: Aluminium

Afwerking: /88 /97

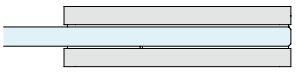

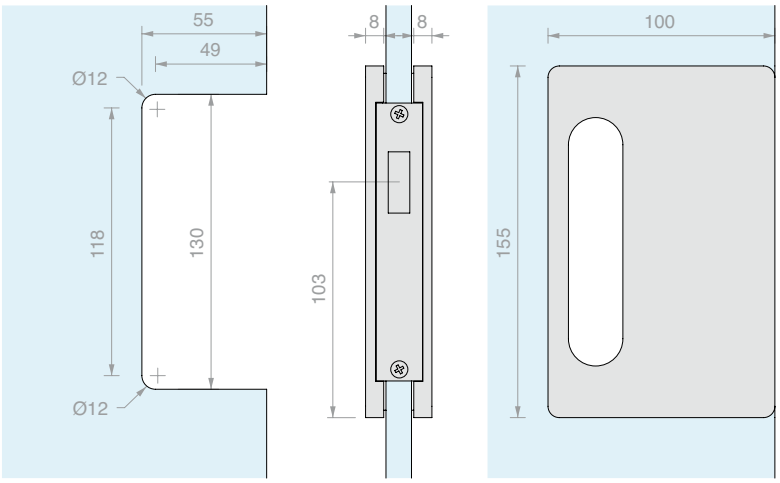

Art.	Voor glas	Aantal
SERSD620	Van **10** tot **12** mm	1 st.





SLUITING VOOR SCHUIFDEUREN

Materiaal: Aluminium
Positie rechts, (voor positie links omgekeerd monteren).
Voorzien van 2 sleutels
Afwerking: /88 /97

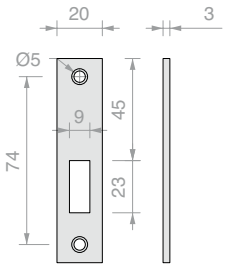

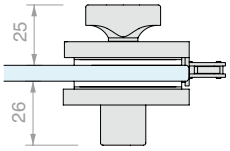

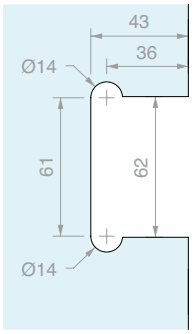

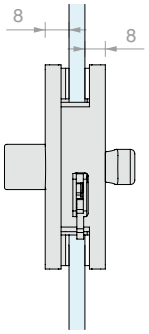

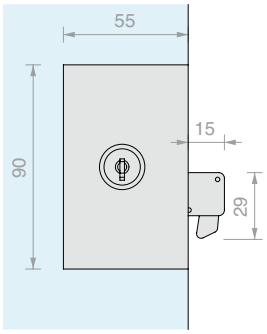

Art.	Voor glas	Sleutel	Aantal
DQS15	Van **8** tot **12** mm	Verschillend sluitend	1 st.





SLUITING VOOR SCHUIFDEUREN MET HANDGREEP

Materiaal: Aluminium
Positie rechts, (voor positie links omgekeerd monteren).
Voorzien van 2 sleutels
Afwerking: /88 /97

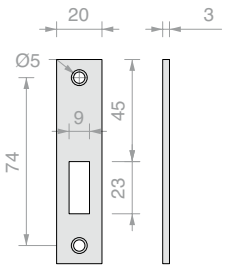

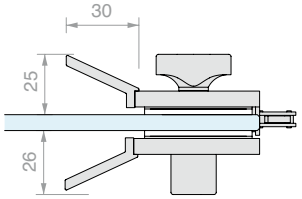

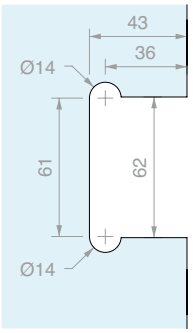

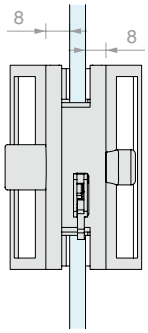

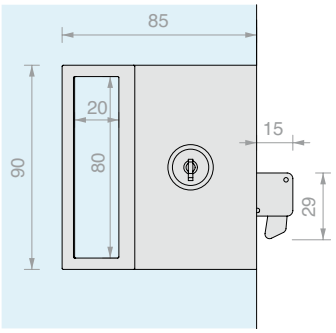

Art.	Voor glas	Sleutel	Aantal
DQS25	Van **8** tot **12** mm	Verschillend sluitend	1 st.





SLUITING VOOR SCHUIFDEUREN MET DUBBELE KNOP

Materiaal: Aluminium

Positie rechts, (voor positie links omgekeerd monteren).

Afwerking: /88 /97

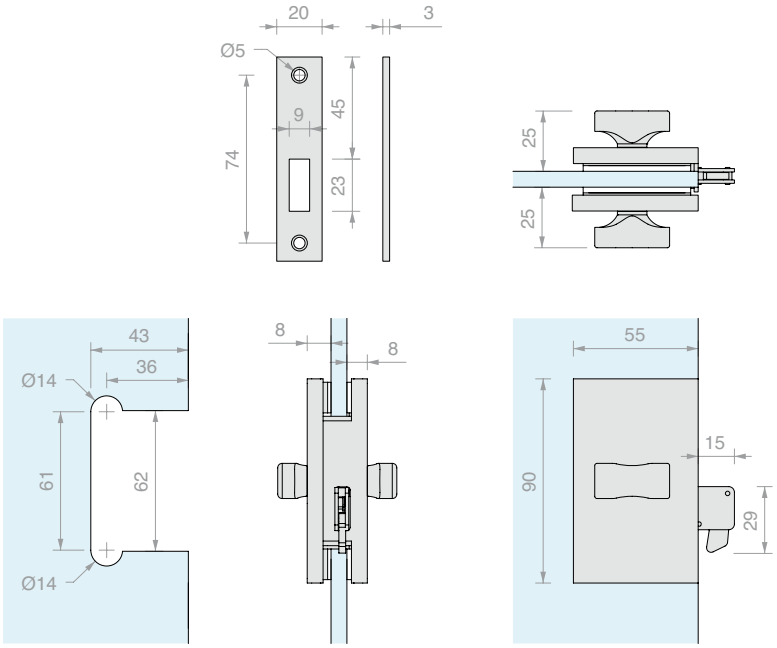

Art.	Voor glas	Aantal
DQS13	Van **8** tot **12** mm	1 st.





SLUITING VOOR SCHUIFDEUREN MET DUBBELE KNOP EN HANDGREEP

Materiaal: Aluminium

Positie rechts, (voor positie links omgekeerd monteren).

Afwerking: /88 /97

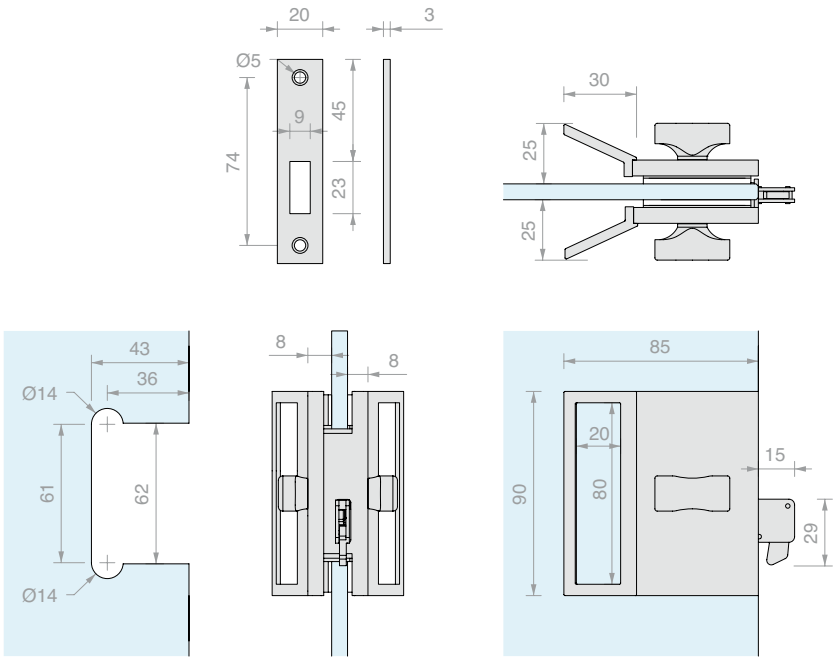

Art.	Voor glas	Aantal
DQS23	Van **8** tot **12** mm	1 st.





SLUITING VOOR SCHUIFDEUREN VRIJ/BEZET MET KNOP

Materiaal: Aluminium

Positie rechts, (voor positie links omgekeerd monteren).

Afwerking: /88 /97

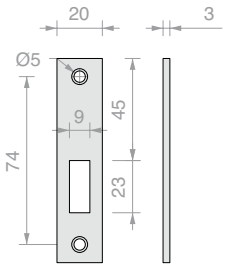

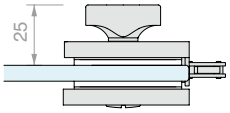

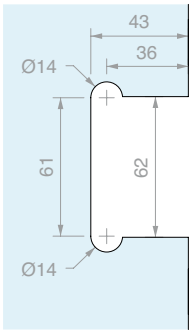

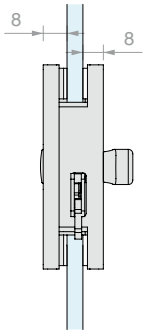

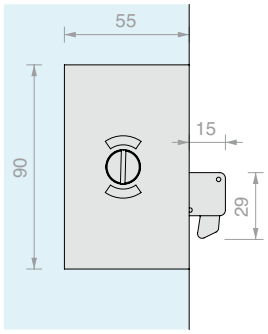

Art.	Voor glas	Aantal
DQS11	Van **8** tot **12** mm	1 st.





SLUITING VOOR SCHUIFDEUREN VRIJ/BEZET MET KNOP EN HANDGREEP

Materiaal: Aluminium

Positie rechts, (voor positie links omgekeerd monteren).

Afwerking: /88 /97

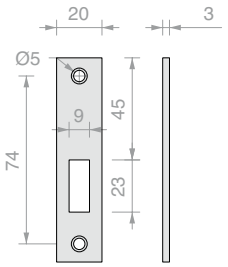

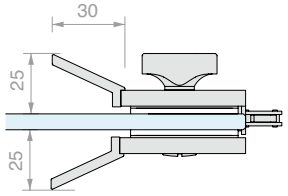

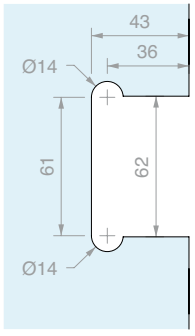

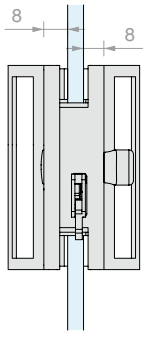

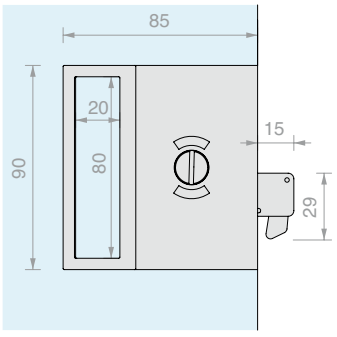

Art.	Voor glas	Aantal
DQS21	Van **8** tot **12** mm	1 st.





TEGENPLAAT OP GLAS

Materiaal: Aluminium

Positie rechts, (voor positie links omgekeerd monteren).

Afwerking: /88 /97

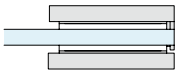

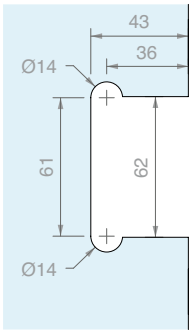

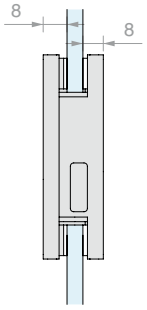

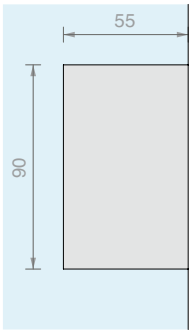

Art.	Voor glas	Aantal
DQS37	Van **8** tot **12** mm	1 st.







SLOT VOOR SCHUIFDEUREN

Materiaal: Messing

Geleverd met Europese cilinder met 3 sleutels

Afwerking: /3 /45

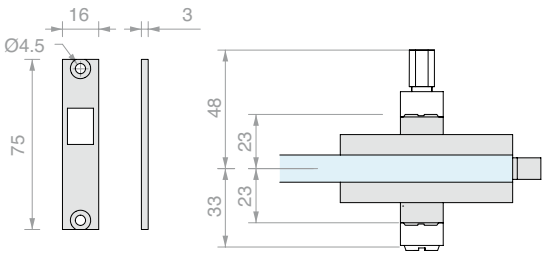

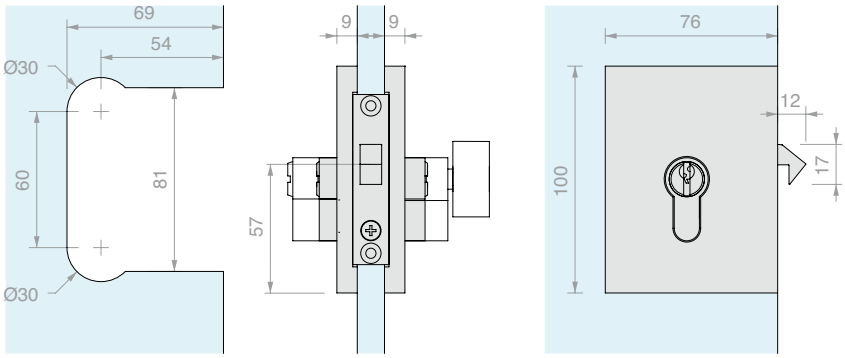

Art.	Voor glas	Sluiting	Sleutel	Aantal
SERMG10S	Van **8** tot **12** mm	Slot + slot	Verschillend sluitend	1 st.
SERMG10SU	Van **8** tot **12** mm	Slot + slot	Gelijksluitend	1 st.
SERMG10P	Van **8** tot **12** mm	Knop + slot	Gelijksluitend	1 st.



TEGENPLAAT OP GLAS

Materiaal: Messing

Afwerking: /3 /45

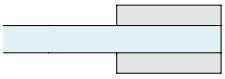

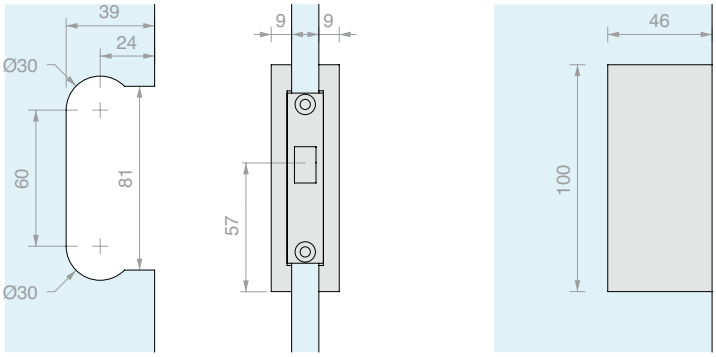

Art.	Voor glas	Aantal
SERMGC1	Van **8** tot **12** mm	1 st.





SLOT VOOR SCHUIFDEUREN MET HANDGREEP

Materiaal: Messing

Geleverd met Europese cilinder met 3 sleutels

Afwerking: /3 /45

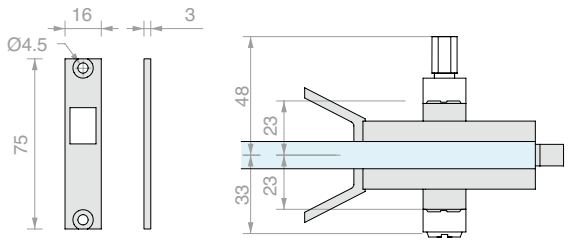

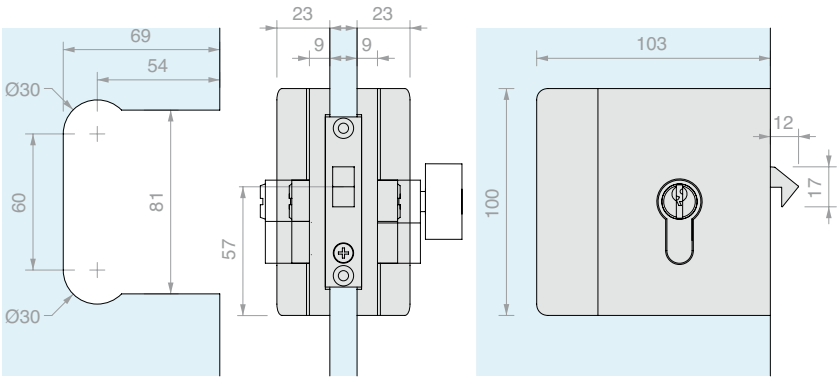

Art.	Voor glas	Sluiting	Sleutel	Aantal
SERMGM10S	Van **8** tot **12** mm	Slot + slot	Verschillend sluitend	1 st.
SERMGM10SU	Van **8** tot **12** mm	Slot + slot	Gelijksluitend	1 st.
SERMGM10P	Van **8** tot **12** mm	Knop + slot	Gelijksluitend	1 st.





WANDTEGENPLAAT

Materiaal: Messing

Afwerking: /3 /45

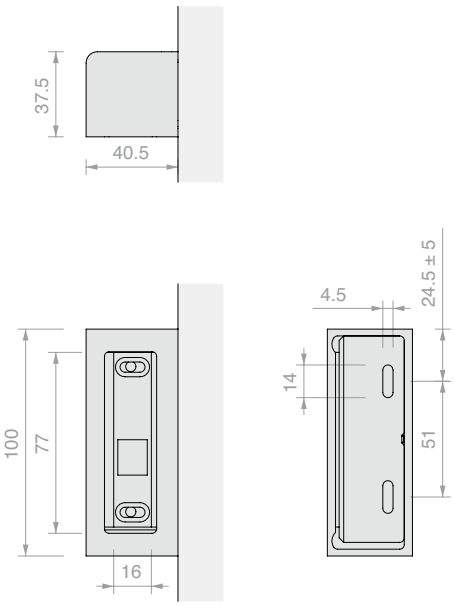

Art.	Aantal
SERMG19	1 st.



TEGENPLAAT OP GLAS

Materiaal: Messing

Afwerking: /3 /45

* tel bij deze afmeting de gewenste overlap tussen de glasplaten op

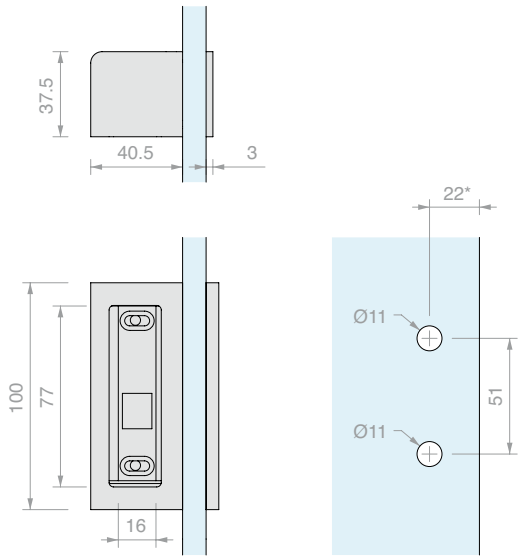

Art.	Voor glas	Aantal
SERMG12	Van **8** tot **12** mm	1 st.





SLUITING VOOR SCHUIFDEUREN

Materiaal: Messing

Positie rechts, (voor positie links omgekeerd monteren).

Voorzien van 2 sleutels

Afwerking: /1 /24 /45

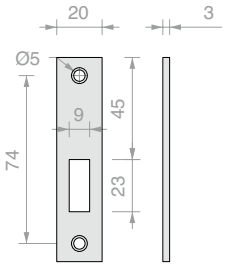

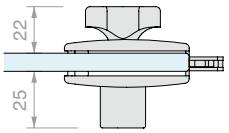

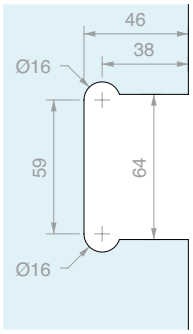

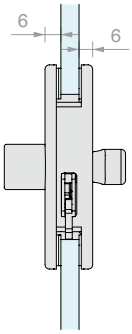

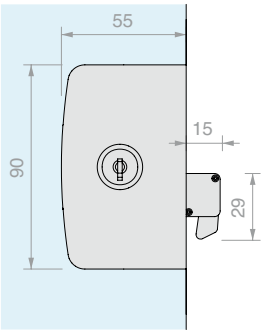

Art.	Voor glas	Sleutel	Aantal
CHN28	Van **8** tot **10** mm	Verschillend sluitend	1 st.





SLUITING VOOR SCHUIFDEUREN MET HANDGREEP

Materiaal: Messing

Positie rechts, (voor positie links omgekeerd monteren).

Voorzien van 2 sleutels

Afwerking: /1 /24 /45

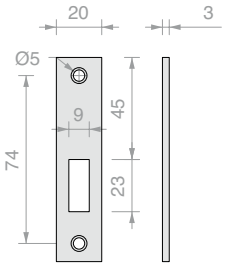

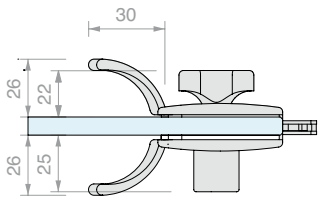

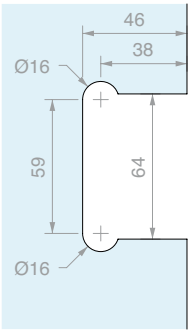

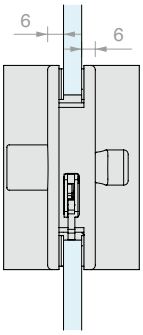

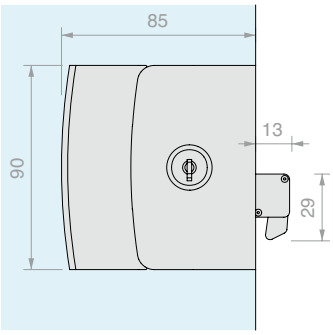

Art.	Voor glas	Sleutel	Aantal
CHN31	Van **8** tot **10** mm	Verschillend sluitend	1 st.





SLUITING VOOR SCHUIFDEUREN MET DUBBELE KNOP

Materiaal: Messing

Positie rechts, (voor positie links omgekeerd monteren).

Afwerking: /1 /24 /45

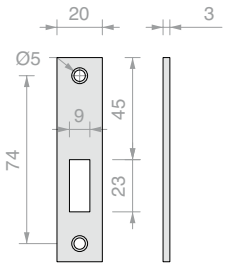

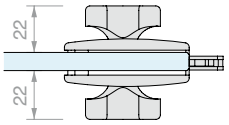

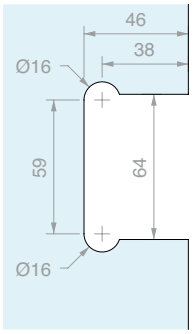

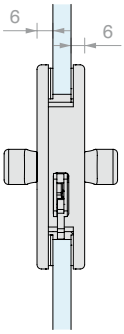

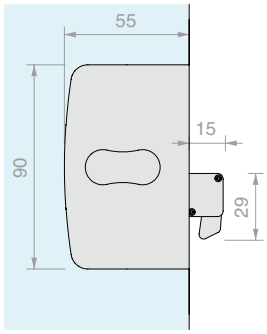

Art.	Voor glas	Aantal
CLH12	Van **8** tot **10** mm	1 st.





SLUITING VOOR SCHUIFDEUREN MET DUBBELE KNOP EN HANDGREEP

Materiaal: Messing

Positie rechts, (voor positie links omgekeerd monteren).

Afwerking: /1 /24 /45

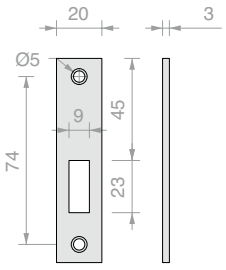

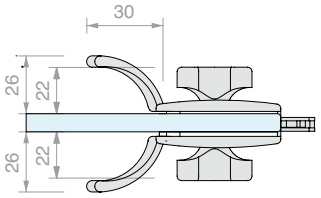

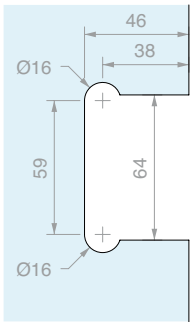

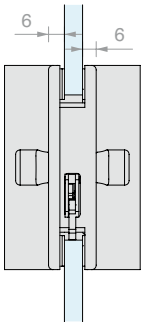

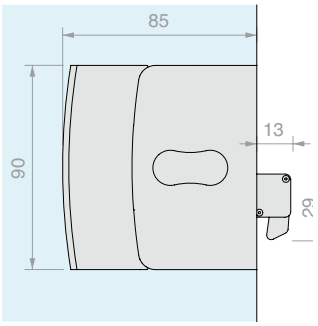

Art.	Voor glas	Aantal
CLHM14	Van **8** tot **10** mm	1 st.





SLUITING VOOR SCHUIFDEUREN VRIJ/BEZET MET KNOP

Materiaal: Messing

Positie rechts, (voor positie links omgekeerd monteren).

Afwerking: /1 /24 /45

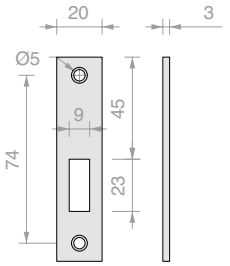

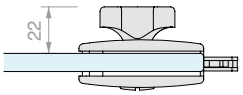

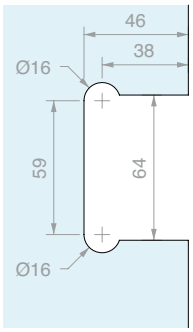

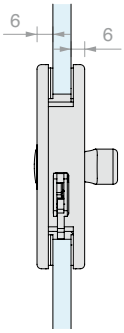

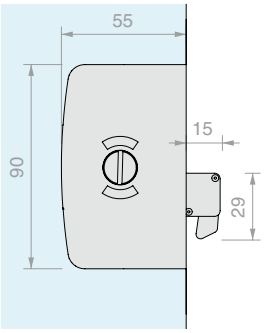

Art.	Voor glas	Aantal
CLS10	Van **8** tot **10** mm	1 st.





SLUITING VOOR SCHUIFDEUREN VRIJ/BEZET MET KNOP EN HANDGREEP

Materiaal: Messing

Positie rechts, (voor positie links omgekeerd monteren).

Afwerking: /1 /24 /45

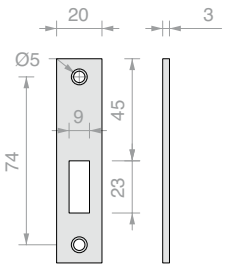

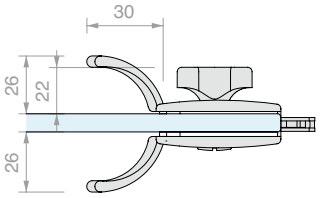

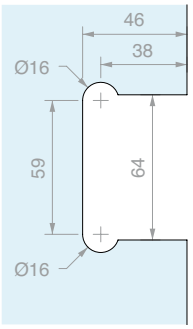

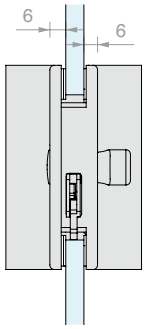

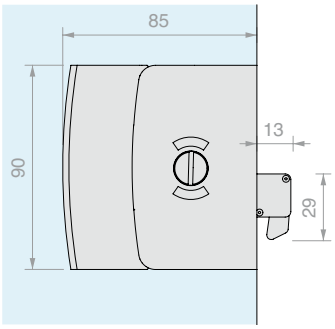

Art.	Voor glas	Aantal
CLM11	Van **8** tot **10** mm	1 st.





SLUITING VOOR SCHUIFDEUREN ENKELE KNOP

Materiaal: Messing

Positie rechts, (voor positie links omgekeerd monteren).

Afwerking: /1 /24 /45

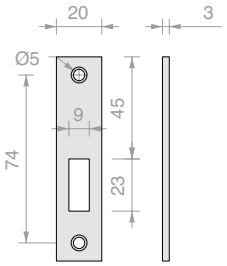

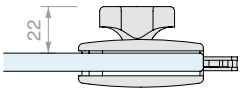

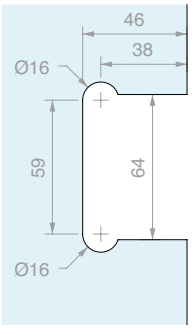

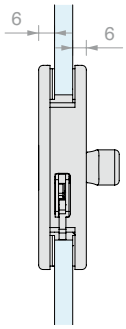

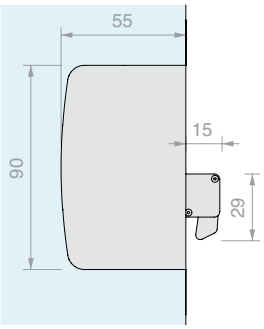

Art.	Voor glas	Aantal
CLPN	Van **8** tot **10** mm	1 st.



TEGENPLAAT OP GLAS

Materiaal: Messing

Positie rechts, (voor positie links omgekeerd monteren).

Afwerking: /1 /24 /45

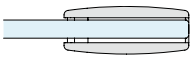

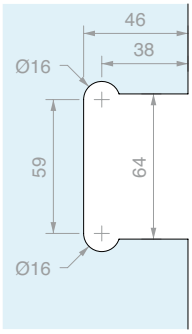

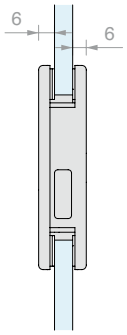

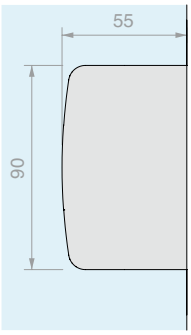

Art.	Voor glas	Aantal
CL95	Van **8** tot **10** mm	1 st.



ZELFKLEVENDE DICHTING VOOR GLASRAND

Materiaal: TPE

Rol van 10 m

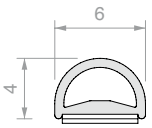

Art.	Kleur	Aantal
057.3080.001	Transparant	1 st.
057.3080.002	Zwart	1 st.



ZELFKLEVENDE DICHTING GLASS BUMPER VOOR GLASRAND

Materiaal: TPE

Rol van 12 m geleverd met transparante tape VHB met hoge weerstand -40°C tot +150°C

Kleur: geplooid

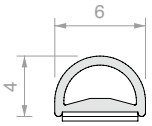

Art.	Voor glas	Aantal
GSB12	Van **8** tot **13.5** mm	1 st.



ONTVETTINGSDOEKJE

Wegwerpdoekje gedrenkt in isopropylalcohol

Art.	Aantal
GSLSVL	1 st.


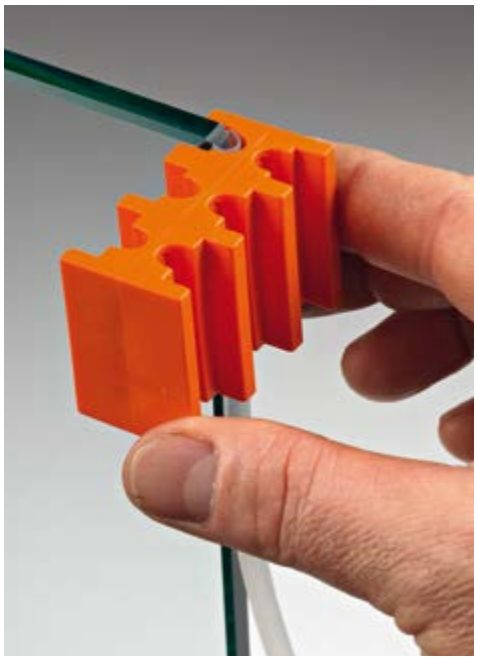
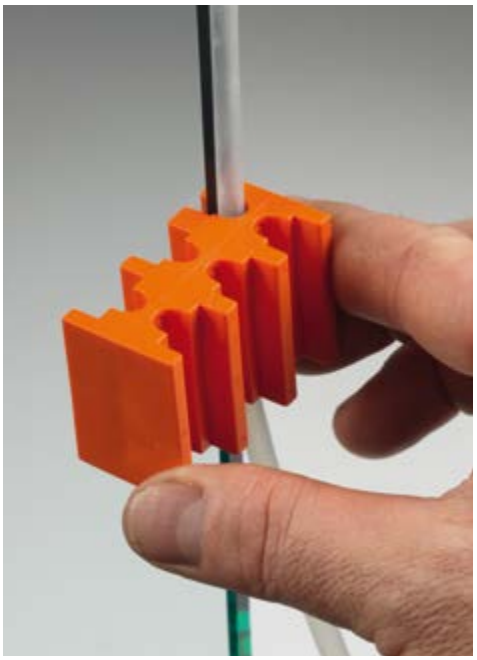

MAL VOOR MONTAGE GSB12

Mal van kunststof die positionering in het midden van de rand over de gehele lengte mogelijk maakt.
Materiaal: Kunststof

Art.	Aantal
GSB831	1 st.





ZELFKLEVENDE DICHTING GLASS LIP SLIDE MET INKORTBARE AFDEKLIP

Materiaal: TPE
Geleverd met transparante tape VHB met hoge weerstand van -40°C tot +150°C
Kleur: geplooid

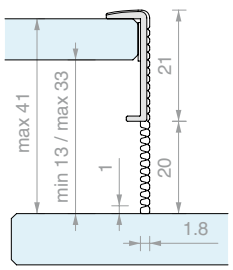

Art.	L	Voor glas	Aantal
GSLS217	**3000** mm	Van **8** tot **13.5** mm	1 st.

SYSTEMEN VOOR ROESTVRIJSTALEN SCHUIFDEUREN



GLAZEN DEUREN
6-12.7 mm



GIUMAX 2000
Pag. 329



GIUMAX 3000
Pag. 341



GIUMAX 3200
Pag. 349

GLAZEN DEUREN
12-17.5 mm



GIUMAX 8500
Pag. 359



GIUMAX 6500
Pag. 369

DEUREN MET HOUTEN
KADERPROFIEL ≥ 30 mm



GIUMAX 3500
Pag. 379

GIUMAX

De schuifsystemen van de GIUMAX-serie worden gekenmerkt door zichtbare loopwielen op buisprofiel. De systemen zijn gemaakt van AISI 304 roestvrij staal en kenmerken zich door het elegante uiterlijk, betrouwbaarheid en buitengewone duurzaamheid.

Het assortiment bestaat uit 6 modellen die aan alle inrichtings- en montagewensen voldoen.
Kies de meest geschikte oplossing voor uw project:



GIUMAX 2000



GIUMAX 3000



GIUMAX 3200

	GIUMAX 2000	GIUMAX 3000	GIUMAX 3200
Paneel Dikte (mm)	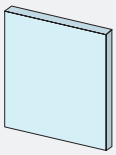 Glas 10-12	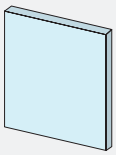 Glas 8-10.7	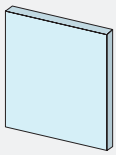 Glas 6-12.7
Loopwagen			
Rail	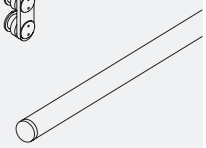	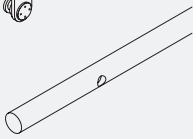	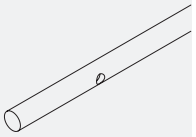
Installatie	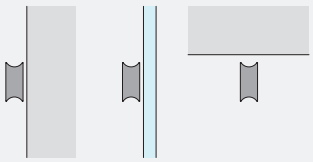 Wand Glas Plafond	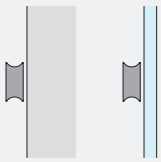 Wand Glas	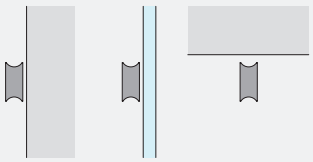 Wand Glas Plafond
Draagvermogen MAX (kg)	 100	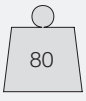 80	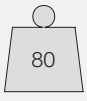 80

AFWERKING
GIUMAX-systeem
/8



Hoofdonderdelen in geborsteld roestvrij staal
Andere afwerkingen op aanvraag



GIUMAX 8500



GIUMAX 6500



GIUMAX 3500

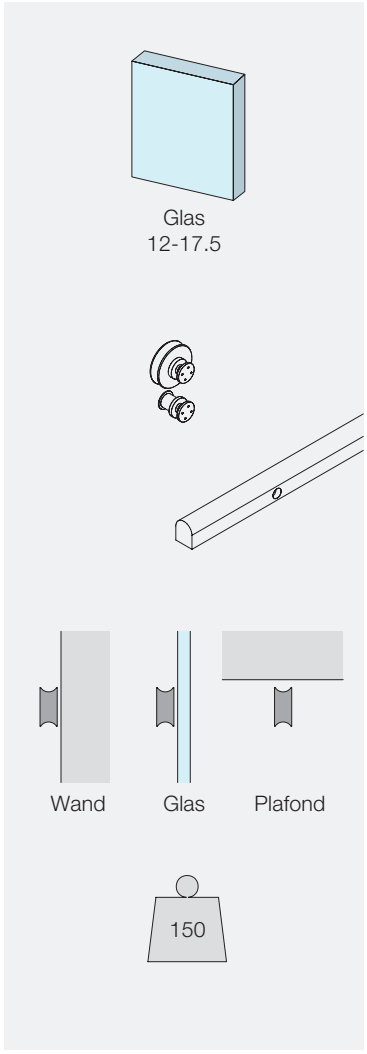

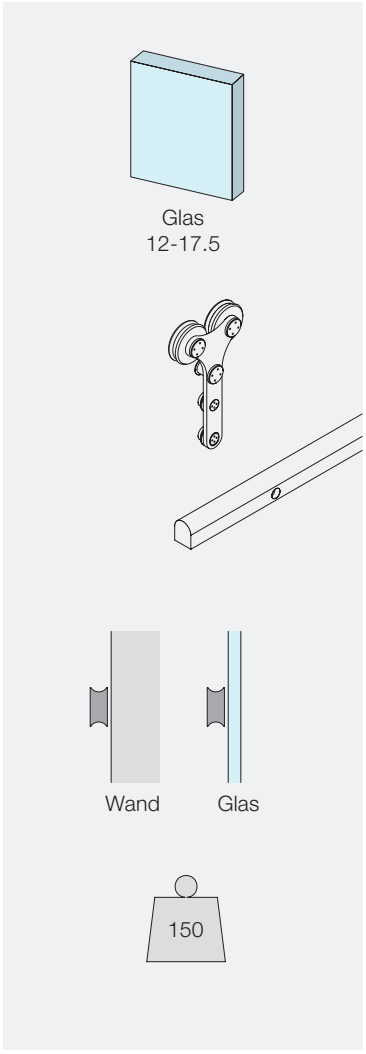

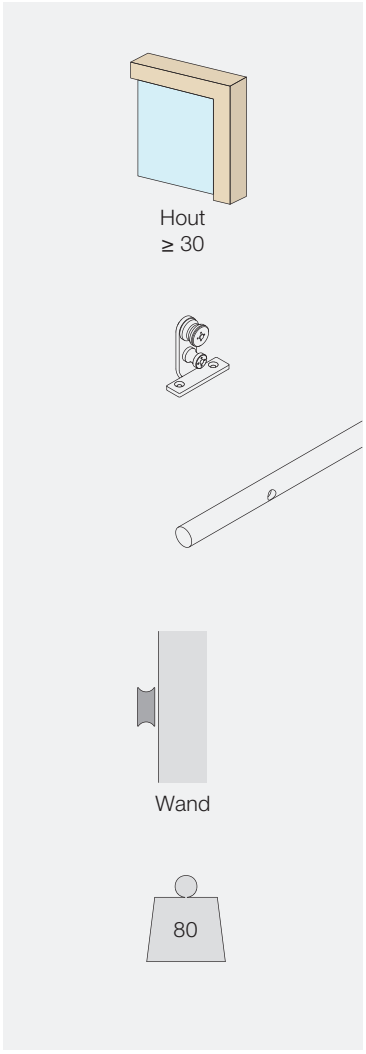



GIUMAX 2000

Schuifsysteem in AISI 304 roestvrij staal bestaande uit een rond buisprofiel, zichtbare loopwagens en toebehoren voor bevestiging.

De loopwagen bestaat uit een verbindings-draagbeugel, een bovenste loopwiel en twee noppen voor het bevestigen van de deur. Het paar loopwagens maakt het schuiven van een deur met een dikte van 10 tot 12 mm en een aanzienlijk gewicht, tot wel 100 kg mogelijk.

Dankzij de loopwagentechnologie kunnen de noppen in hoogte worden versteld, voor een gemakkelijkere afstelling van de positie van de deur.

De bevestigingsmiddelen maken een aange-paste montage van de rail mogelijk, afhankelijk van het type installatie: aan de wand, op een glazen wand of aan het plafond.



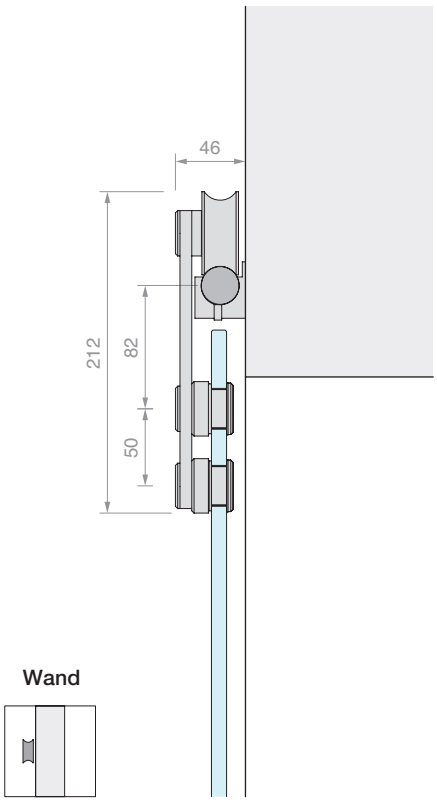

Wand

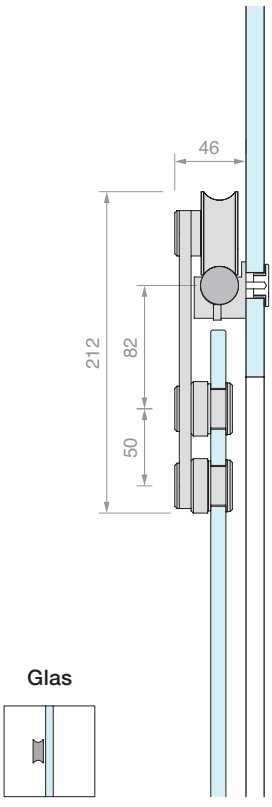

Glas

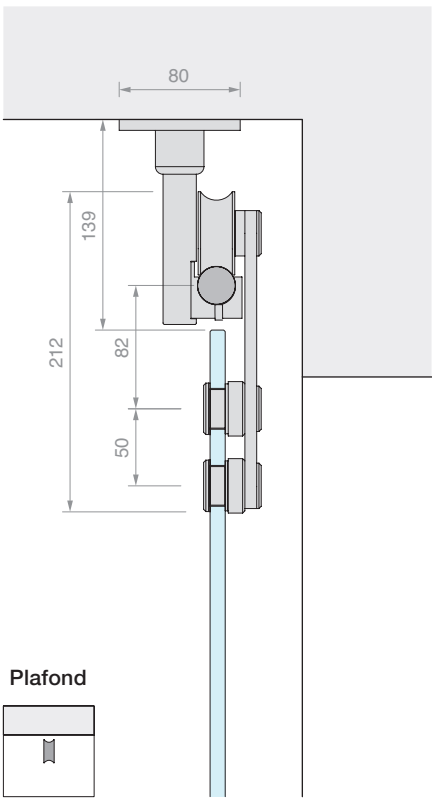

Plafond

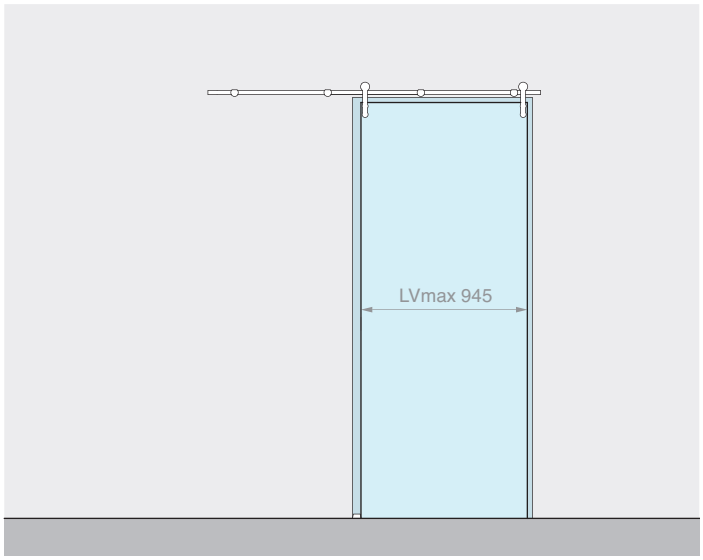

Inhoud van de kit: Afwerking: /8

Art.	Omschrijving	Aantal
GLM2500	Kit met 2 loopwagens	1 st.
GLMCAV2	Buis L=2000 mm	1 st.
GLM33M5	Wandbevestiging	4 st.
GLMBLCDX	Stopper rechts	1 st.
GLMBLCSX	Stopper links	1 st.
057.3030.071	Verstelbare ondergeleider	1 st.

Optioneel

UT300	Aanspansleutel	1 st.

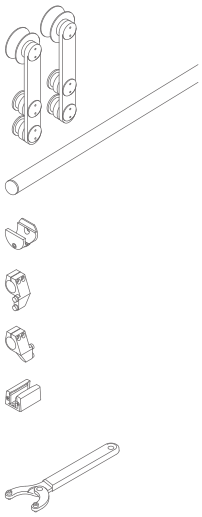

Art.	Omschrijving	Voor glas	Pmax	Aantal
GLM20002MUR	Toebehoren schuifdeur wandbevestiging	Van **10** tot **12** mm	**100** kg	1 st.

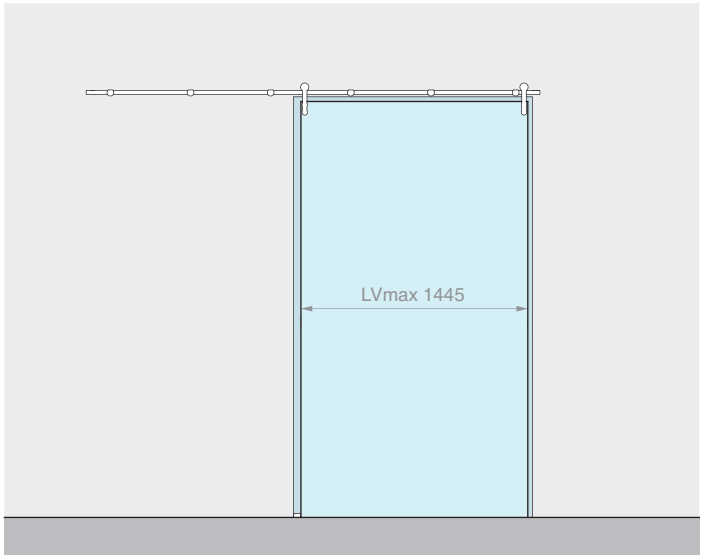

Inhoud van de kit: Afwerking: /8

Art.	Omschrijving	Aantal
GLM2500	Kit met 2 loopwagens	1 st.
GLMCAV3	Buis L=3000 mm	1 st.
GLM33M5	Wandbevestiging	6 st.
GLMBLCDX	Stopper rechts	1 st.
GLMBLCSX	Stopper links	1 st.
057.3030.071	Verstelbare ondergeleider	1 st.

Optioneel

UT300	Aanspansleutel	1 st.

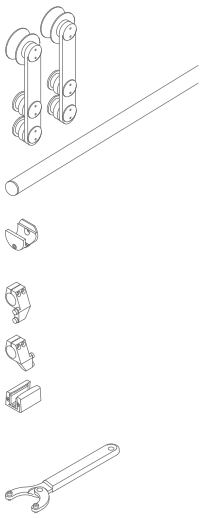

Art.	Omschrijving	Voor glas	Pmax	Aantal
GLM20003MUR	Toebehoren schuifdeur wandbevestiging	Van **10** tot **12** mm	**100** kg	1 st.

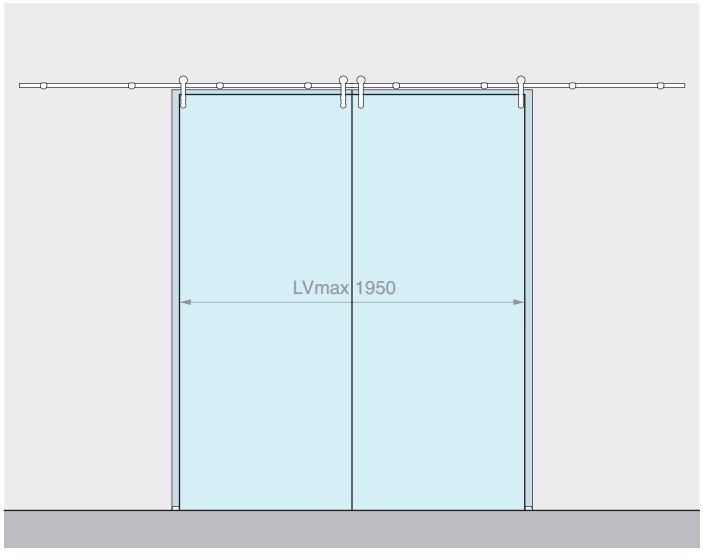

Inhoud van de kit: Afwerking: /8

Art.	Omschrijving	Aantal
GLM2500	Kit met 2 loopwagens	2 st.
GLMCAV4	Buis L=4000 mm	1 st.
GLM33M5	Wandbevestiging	8 st.
GLMBLCDX	Stopper rechts	2 st.
GLMBLCSX	Stopper links	2 st.
057.3030.071	Verstelbare ondergeleider	2 st.

Optioneel

UT300	Aanspansleutel	1 st.

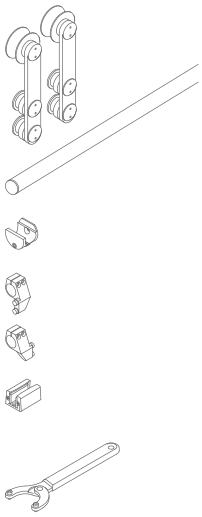

Art.	Omschrijving	Voor glas	Pmax	Aantal
GLM20004MUR	Toebehoren schuifdeur wandbevestiging voor 2 deuren	Van **10** tot **12** mm	**100** + **100** kg	1 st.

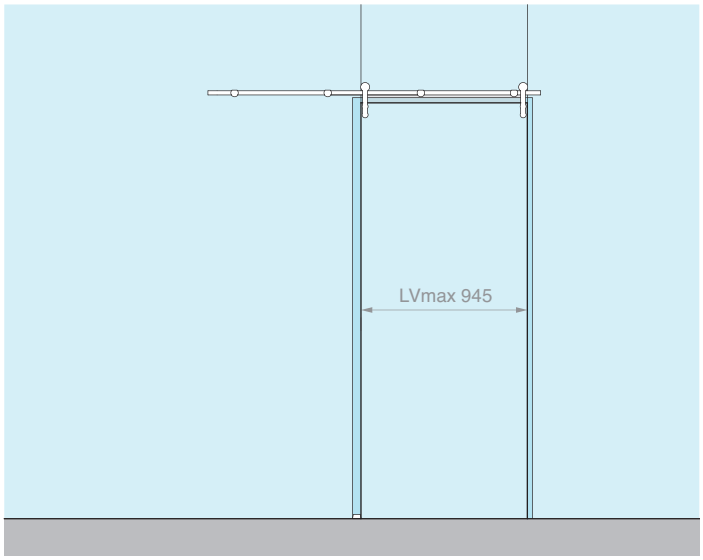

Inhoud van de kit: Afwerking: /8

Art.	Omschrijving	Aantal
GLM2500	Kit met 2 loopwagens	1 st.
GLMCAV2	Buis L=2000 mm	1 st.
GLM33VT	Glasbevestiging	4 st.
GLMBLCDX	Stopper rechts	1 st.
GLMBLCSX	Stopper links	1 st.
057.3030.071	Verstelbare ondergeleider	1 st.

Optioneel

UT300	Aanspansleutel	1 st.

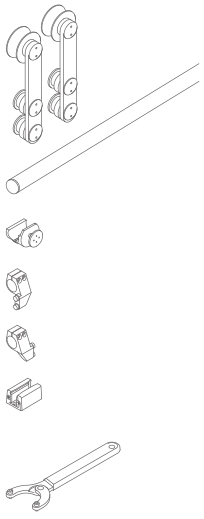

Art.	Omschrijving	Voor glas	Pmax	Aantal
GLM20002VET	Toebehoren schuifdeur glasbevestiging	Van **10** tot **12** mm	**100** kg	1 st.

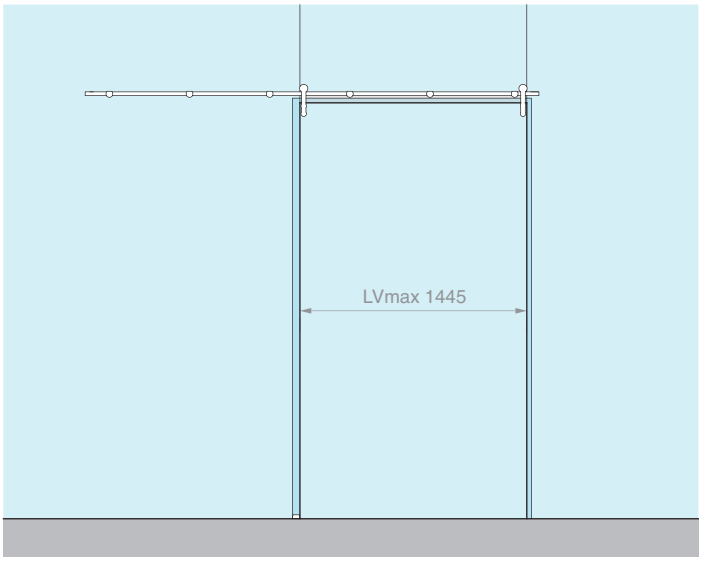

Inhoud van de kit: Afwerking: /8

Art.	Omschrijving	Aantal
GLM2500	Kit met 2 loopwagens	1 st.
GLMCAV3	Buis L=3000 mm	1 st.
GLM33VT	Glasbevestiging	6 st.
GLMBLCDX	Stopper rechts	1 st.
GLMBLCSX	Stopper links	1 st.
057.3030.071	Verstelbare ondergeleider	1 st.

Optioneel

UT300	Aanspansleutel	1 st.

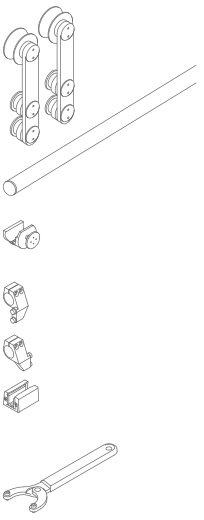

Art.	Omschrijving	Voor glas	Pmax	Aantal
GLM20003VET	Toebehoren schuifdeur glasbevestiging	Van **10** tot **12** mm	**100** kg	1 st.

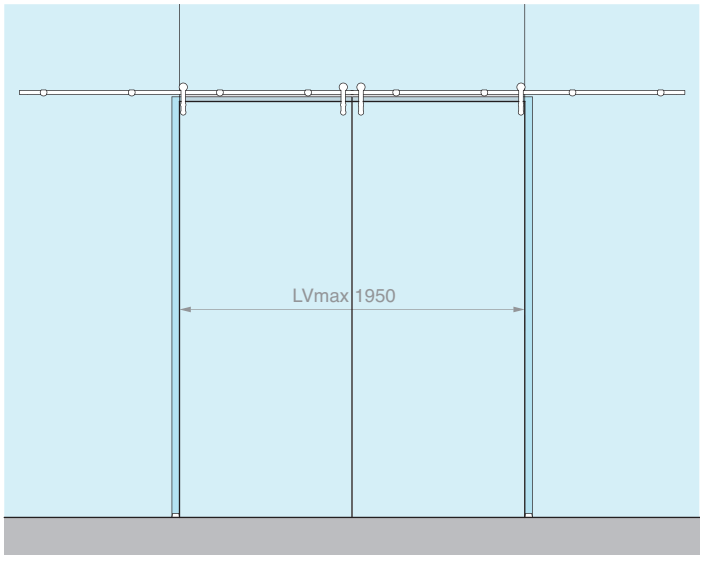

Inhoud van de kit: Afwerking: /8

Art.	Omschrijving	Aantal
GLM2500	Kit met 2 loopwagens	2 st.
GLMCAV4	Buis L=4000 mm	1 st.
GLM33VT	Glasbevestiging	8 st.
GLMBLCDX	Stopper rechts	2 st.
GLMBLCSX	Stopper links	2 st.
057.3030.071	Verstelbare ondergeleider	2 st.

Optioneel

UT300	Aanspansleutel	1 st.

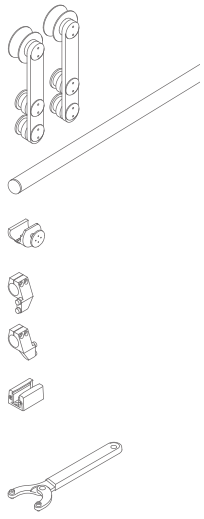

Art.	Omschrijving	Voor glas	Pmax	Aantal
GLM20004VET	Toebehoren schuifdeur glasbevestiging voor 2 deuren	Van **10** tot **12** mm	**100** + **100** kg	1 st.

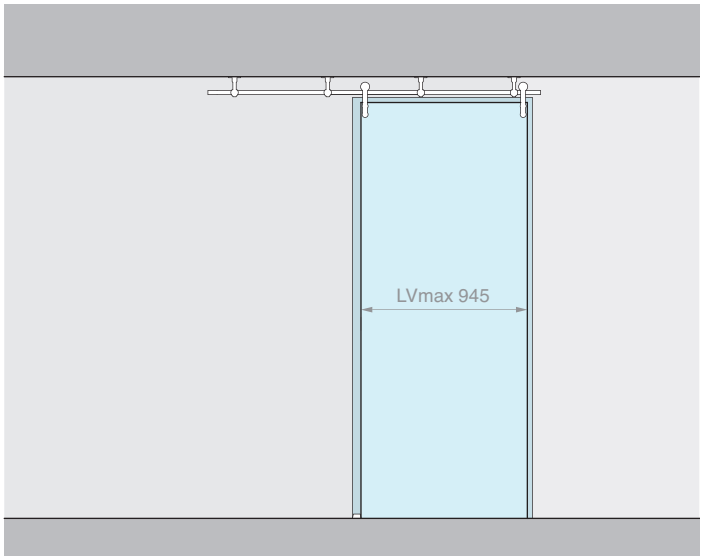

Inhoud van de kit: Afwerking: /8

Art.	Omschrijving	Aantal
GLM2500	Kit met 2 loopwagens	1 st.
GLMCAV2	Buis L=2000 mm	1 st.
GLM2106	Plafondbevestiging	4 st.
GLMBLCDX	Stopper rechts	1 st.
GLMBLCSX	Stopper links	1 st.
057.3030.071	Verstelbare ondergeleider	1 st.

Optioneel

UT300	Aanspansleutel	1 st.

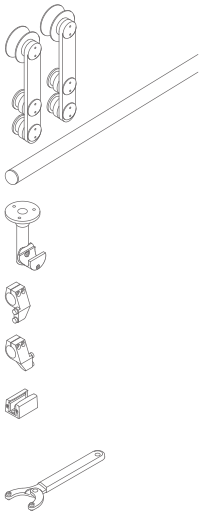

Art.	Omschrijving	Voor glas	Pmax	Aantal
GLM20002SOF	Toebehoren schuifdeur plafondbevestiging	Van **10** tot **12** mm	**100** kg	1 st.

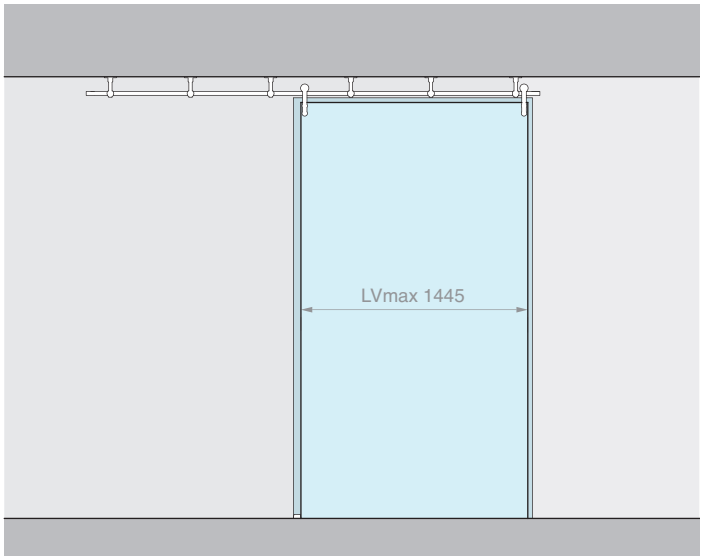

Inhoud van de kit: Afwerking: /8

Art.	Omschrijving	Aantal
GLM2500	Kit met 2 loopwagens	1 st.
GLMCAV3	Buis L=3000 mm	1 st.
GLM2106	Plafondbevestiging	6 st.
GLMBLCDX	Stopper rechts	1 st.
GLMBLCSX	Stopper links	1 st.
057.3030.071	Verstelbare ondergeleider	1 st.

Optioneel

UT300	Aanspansleutel	1 st.

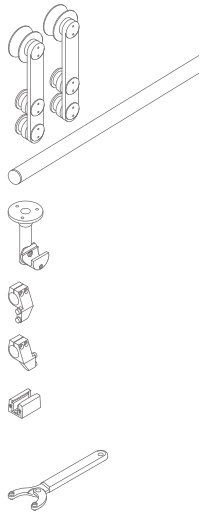

Art.	Omschrijving	Voor glas	Pmax	Aantal
GLM20003SOF	Toebehoren schuifdeur plafondbevestiging	Van **10** tot **12** mm	**100** kg	1 st.

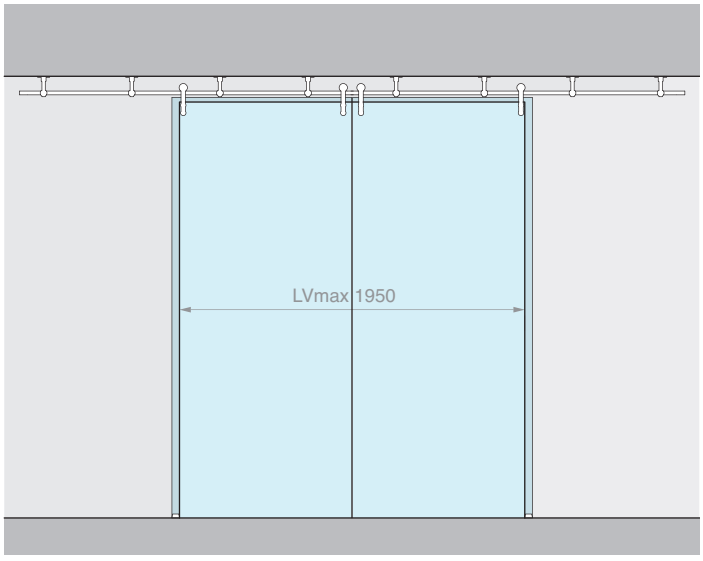

Inhoud van de kit: Afwerking: /8

Art.	Omschrijving	Aantal
GLM2500	Kit met 2 loopwagens	2 st.
GLMCAV4	Buis L=4000 mm	1 st.
GLM2106	Plafondbevestiging	8 st.
GLMBLCDX	Stopper rechts	2 st.
GLMBLCSX	Stopper links	2 st.
057.3030.071	Verstelbare ondergeleider	2 st.

Optioneel

UT300	Aanspansleutel	1 st.

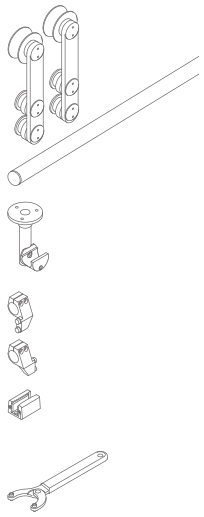

Art.	Omschrijving	Voor glas	Pmax	Aantal
GLM20004SOF	Toebehoren schuifdeur plafondbevestiging voor 2 deuren	Van **10** tot **12** mm	**100** + **100** kg	1 st.





LOOPWAGEN

Materiaal: AISI 304 roestvrij staal
Aanbevolen glasboringen Ø27 mm
Aanbevolen gereedschap voor het spannen art. UT300
Afwerking: /8

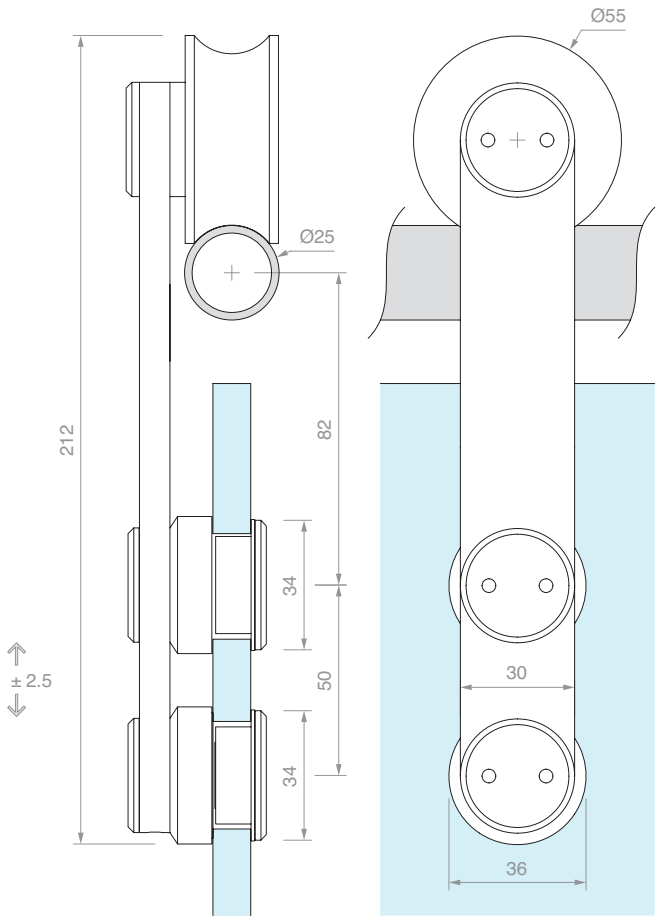

Art.	Omschrijving	Voor glas	Aantal
GLM2550	Enkele loopwagen	Van **10** tot **12** mm	1 st.
GLM2500	Kit met 2 loopwagens	Van **10** tot **12** mm	1 st.

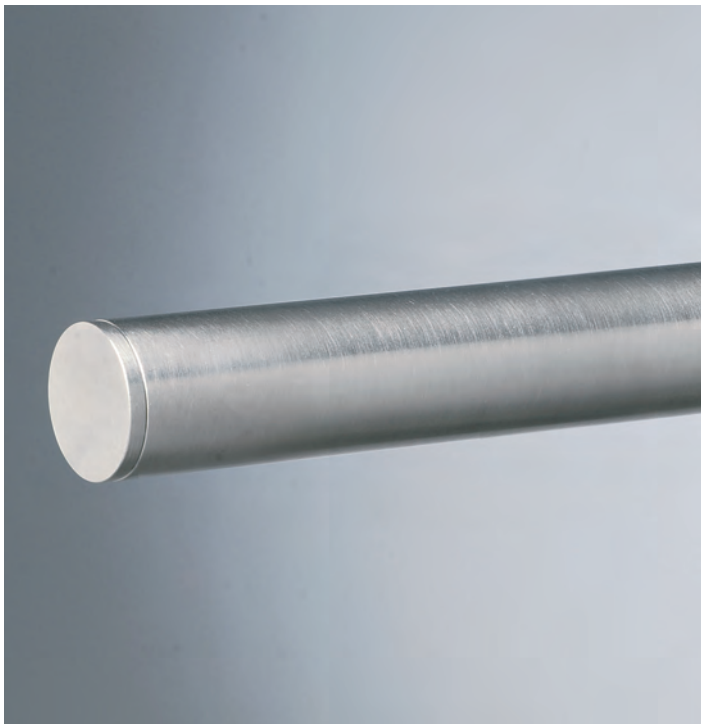

BUIS MET EINDKAPPEN

Materiaal: AISI 304 roestvrij staal
Afwerking: /8

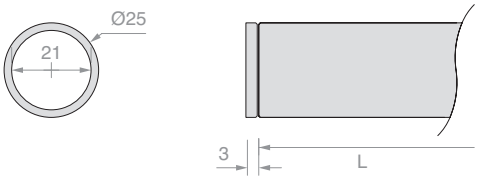

Art.	L	Aantal
GLMCAV2	**2000** mm	1 st.
GLMCAV3	**3000** mm	1 st.
GLMCAV4	**4000** mm	1 st.



WANDBEVESTIGING

Materiaal: AISI 304 roestvrij staal

Afwerking: /9

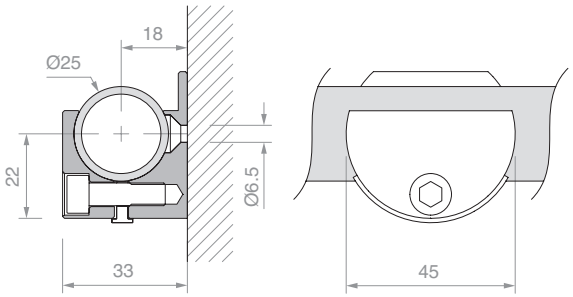

Art.	Aantal
GLM33M5	1 st.



GLASBEVESTIGING

Materiaal: AISI 304 roestvrij staal

Aanbevolen glasboring Ø17 mm

Aanbevolen gereedschap voor het spannen art. UT200

Afwerking: /9

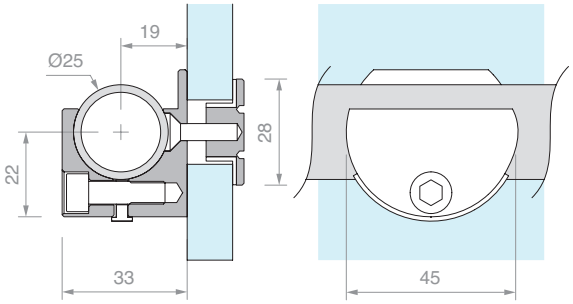

Art.	Voor glas	Aantal
GLM33VT	Van **10** tot **12** mm	1 st.



PLAFONDBEVESTIGING

Materiaal: AISI 304 roestvrij staal

Afwerking: /9

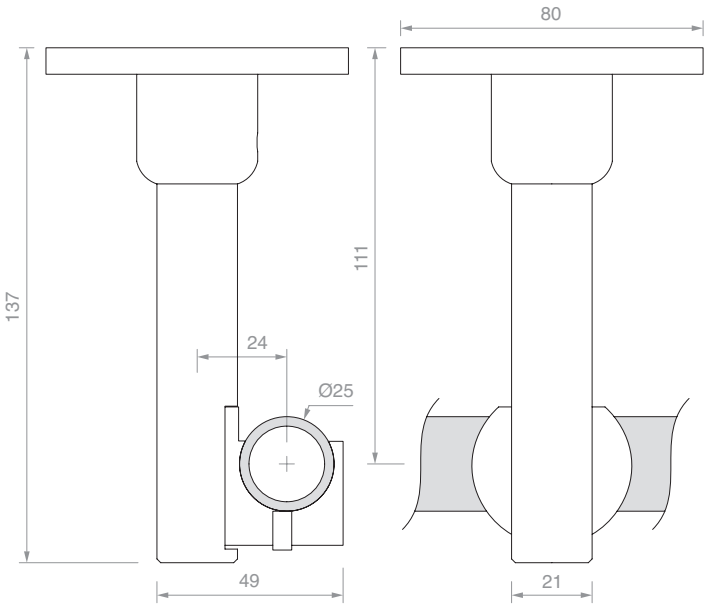

Art.	Aantal
GLM2106	1 st.

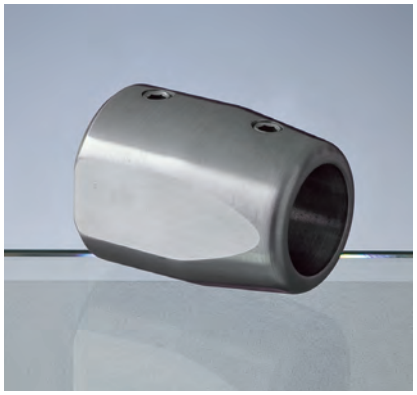

LATERALE WANDBEVESTIGING

Materiaal: AISI 304 roestvrij staal

Afwerking: /8

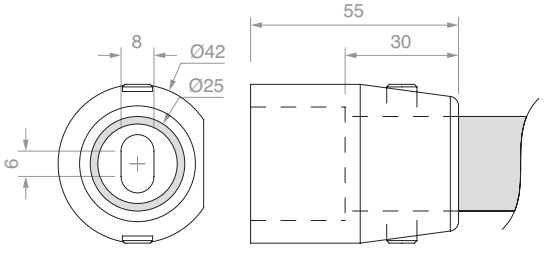

Art.	Aantal
GLM8300A	1 st.



LINKER STOPPER MET RUBBEREN AANSLAG

Materiaal: AISI 304 roestvrij staal

Afwerking: /8

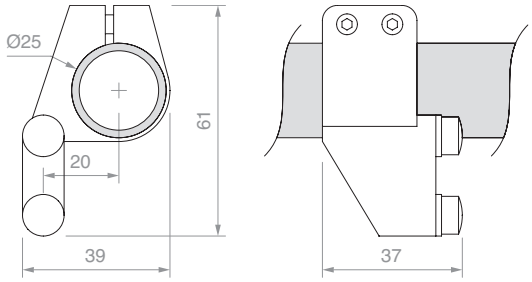

Art.	Aantal
GLMBLCSX	1 st.



RECHTER STOPPER MET RUBBEREN AANSLAG

Materiaal: AISI 304 roestvrij staal

Afwerking: /8

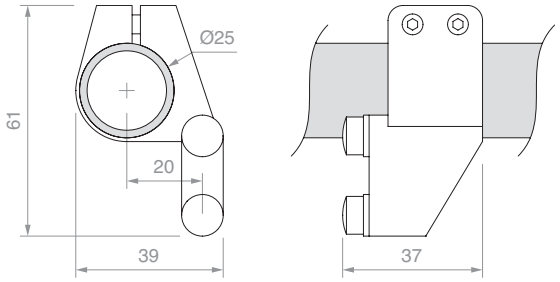

Art.	Aantal
GLMBLCDX	1 st.



GEDEMPTE STOPPER

Materiaal: AISI 304 roestvrij staal

Afwerking: /8

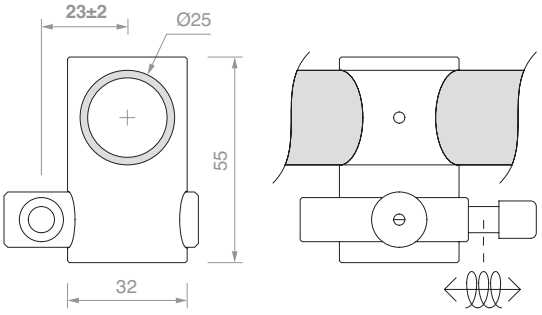

Art.	Aantal
GLMMOLL	1 st.



UNIVERSELE STOPPER

Materiaal: AISI 304 roestvrij staal

Afwerking: /8

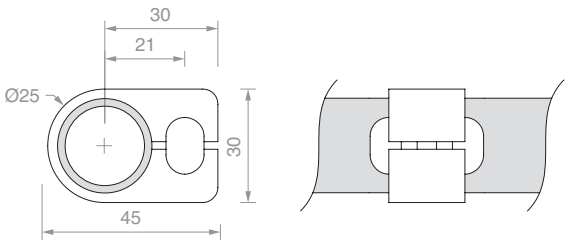

Art.	Aantal
GLMBLC01	1 st.



VERSTELBARE ONDERGELEIDER

Materiaal: aluminium

Afwerking: /88 /91 /97 /R2

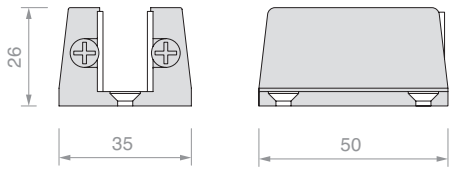

Art.	Voor glas	Aantal
057.3030.071	Van **6** tot **12.7** mm	1 st.



VLOERSTOPPER LINKS

Materiaal: AISI 304 roestvrij staal

Afwerking: /8

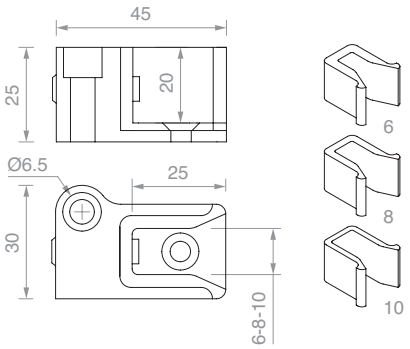

Art.	Voor glas	Aantal
STPSX	Van **6** tot **10** mm	1 st.



VLOERSTOPPER RECHTS

Materiaal: AISI 304 roestvrij staal

Afwerking: /8

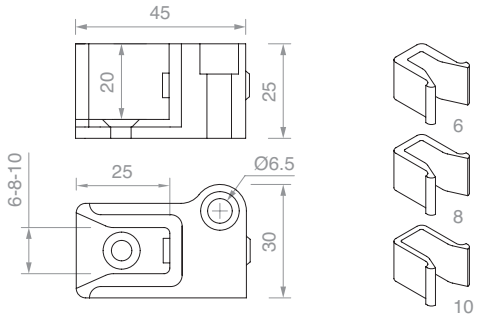

Art.	Voor glas	Aantal
STPDX	Van **6** tot **10** mm	1 st.



AANSPANSLEUTEL

Materiaal: steel van ijzer en pennen van roestvrij staal

Dankzij de verstelbare klauw kan in een grote radius worden gewerkt, voor gatenparen met hartafstand van 9 mm tot 55 mm

Art.	Omschrijving	Aantal
UT300	Aanspansleutel met pennen Ø2.9 mm	1 st.
UTC300R	2 reservepennen Ø2.9 mm	1 st.

RAILBEVESTIGING

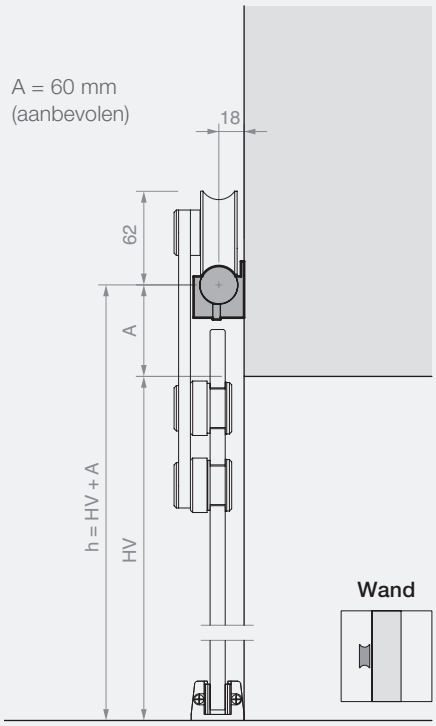

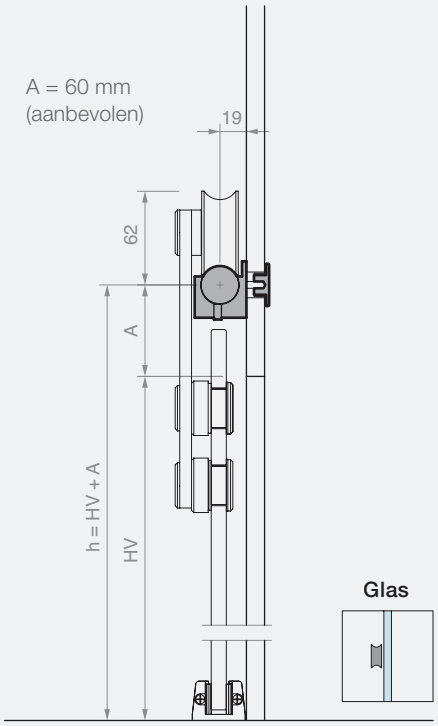

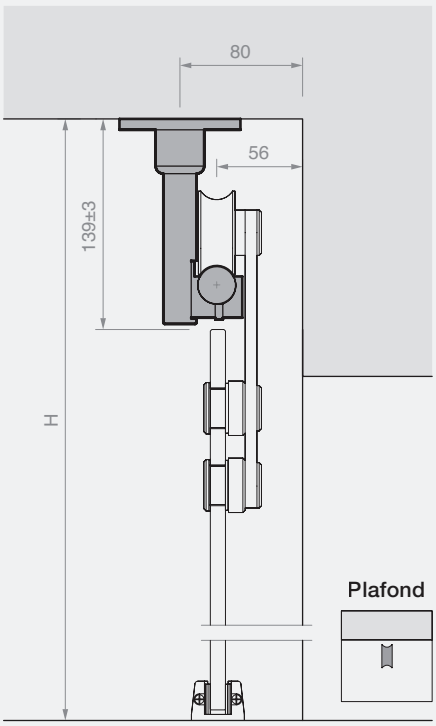

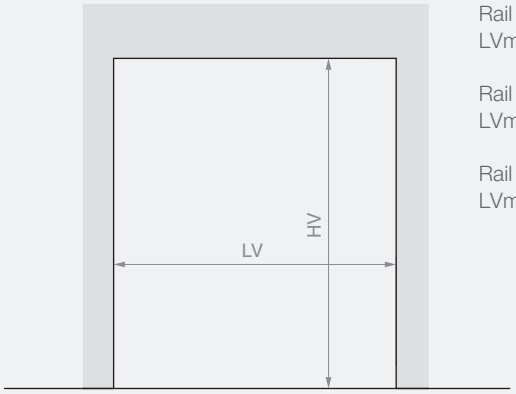

Rail L=2000 mm
LVmax 945 mm

Rail L=3000 mm
LVmax 1445 mm

Rail L=4000 mm
LVmax 1950 mm

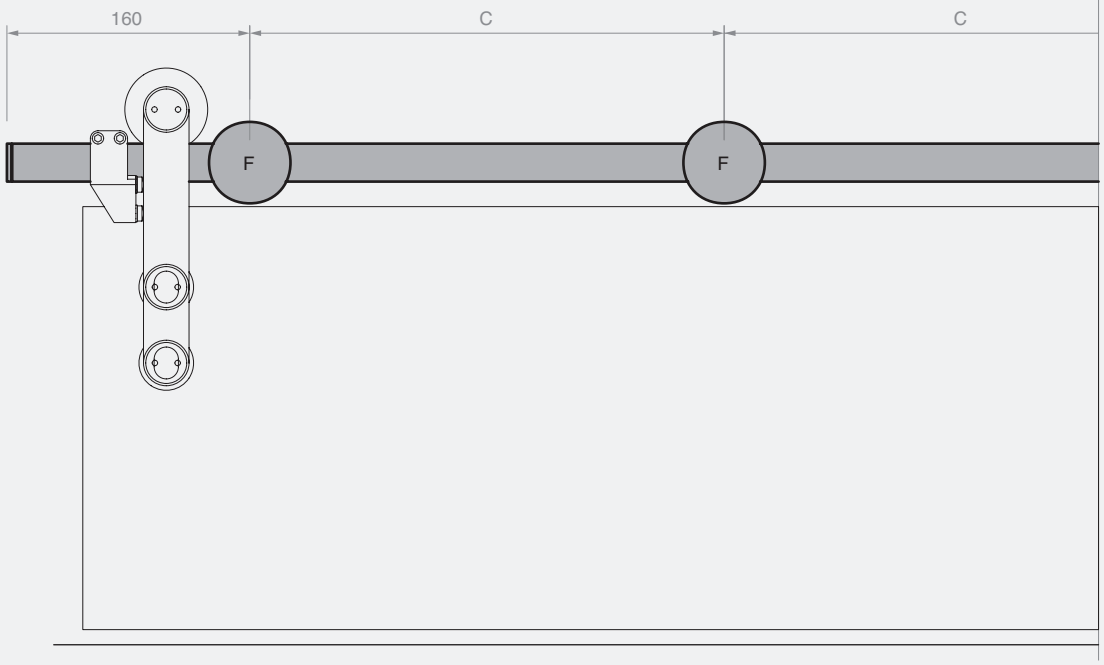

Rail L=2000 mm
4 (aanbevolen) bevestigingen (F)
C (aanbevolen) = 560 mm

Rail L=3000 mm
6 (aanbevolen) bevestigingen (F)
C (aanbevolen) = 540 mm

Rail L=4000 mm
8 (aanbevolen) bevestigingen (F)
C (aanbevolen) = 530 mm

BEREKENING AFMETINGEN EN BORINGEN GLAZEN PANELEN

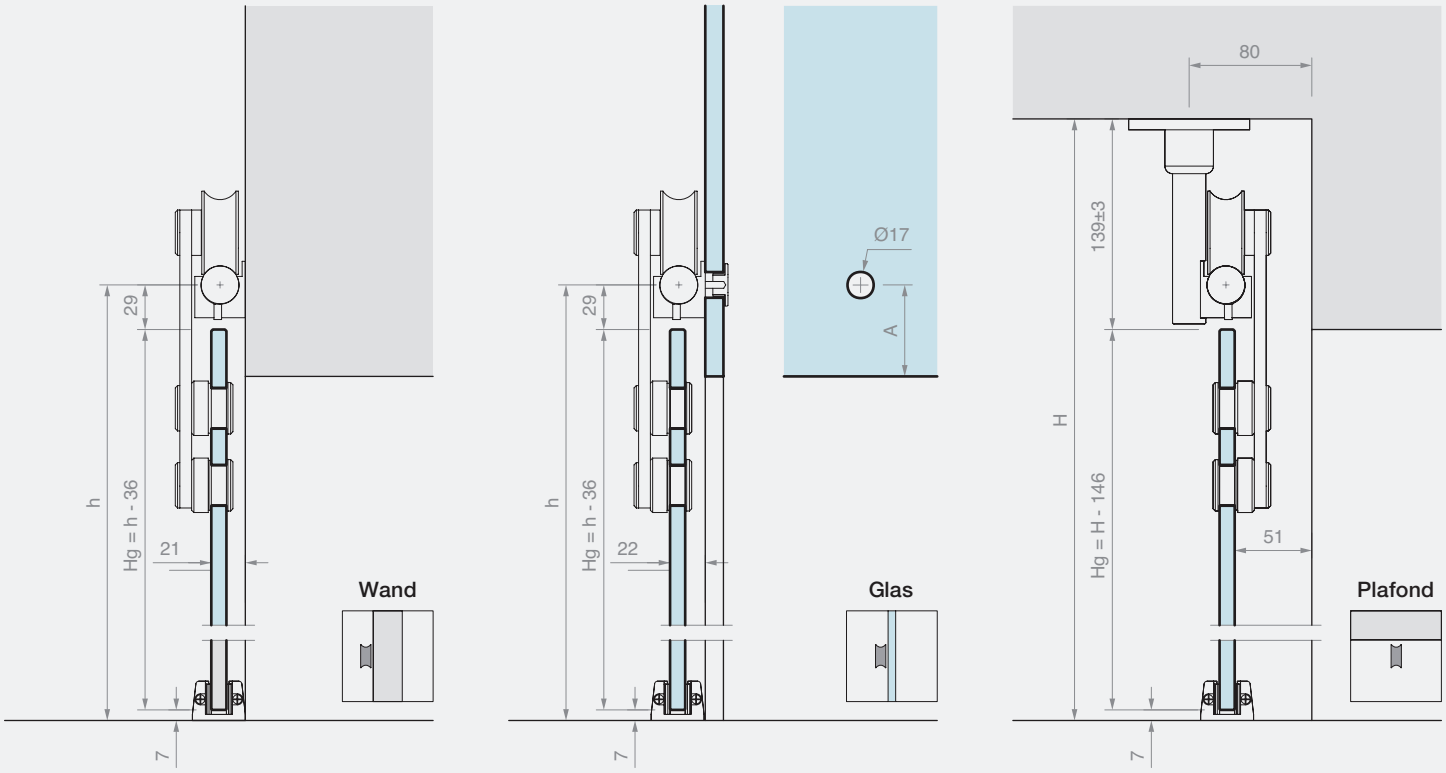

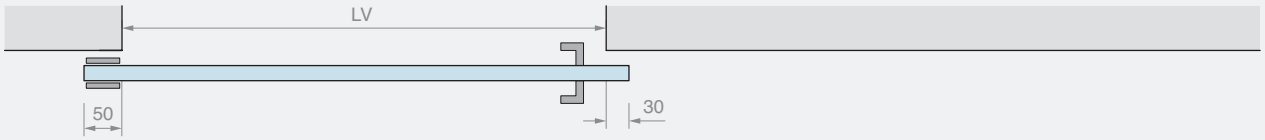

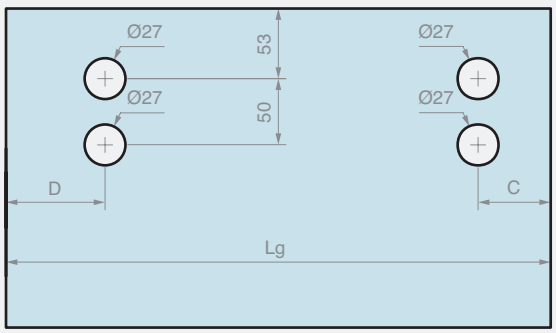

Lg = LV + 80
C ≥ 55 mm
D ≥ 75 mm

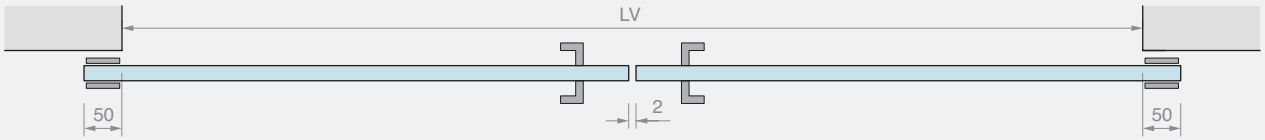

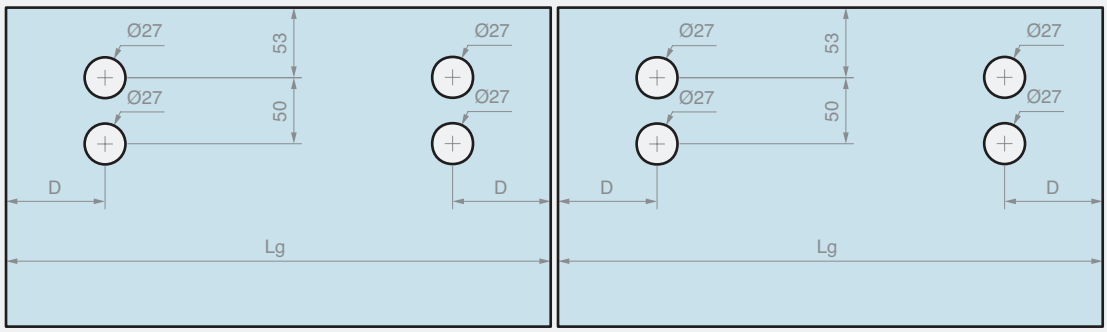

Lg = (LV + 98) / 2
D ≥ 75 mm



GIUMAX 3000

Schuifsysteem in AISI 304 roestvrij staal bestaande uit een massief rond buisprofiel, zichtbare loopwagens en toebehoren voor bevestiging.

De loopwagen bestaat uit een verbindings-draagbeugel, een bovenste looprol, een uit-loopbeveiliging en twee noppen voor het bevestigen van de deur. Het paar loopwagens maakt het schuiven van een deur van 8 tot 10.7 mm en een gewicht tot 80 kg mogelijk.

Dankzij de loopwagentechnologie kunnen de rol en de noppen in hoogte worden versteld, voor een gemakkelijkere afstelling van de positie van de deur.

De bevestigingsmiddelen maken een frontale montage van de rail mogelijk, afhankelijk van het type installatie: aan de wand of op een glazen wand.



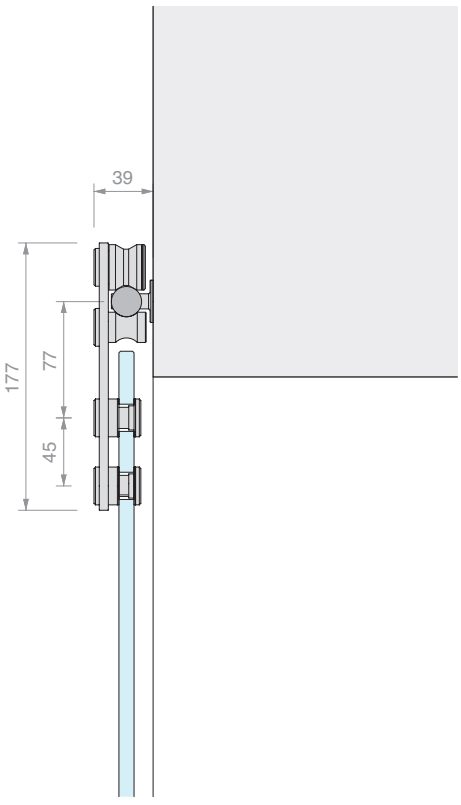

Wand

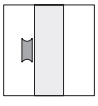

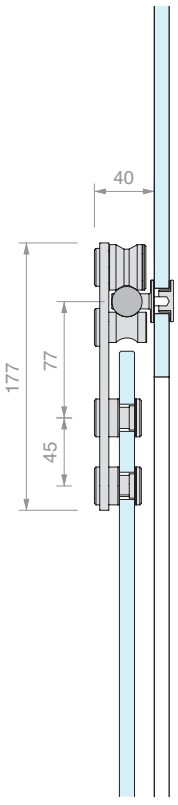

Glas

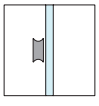

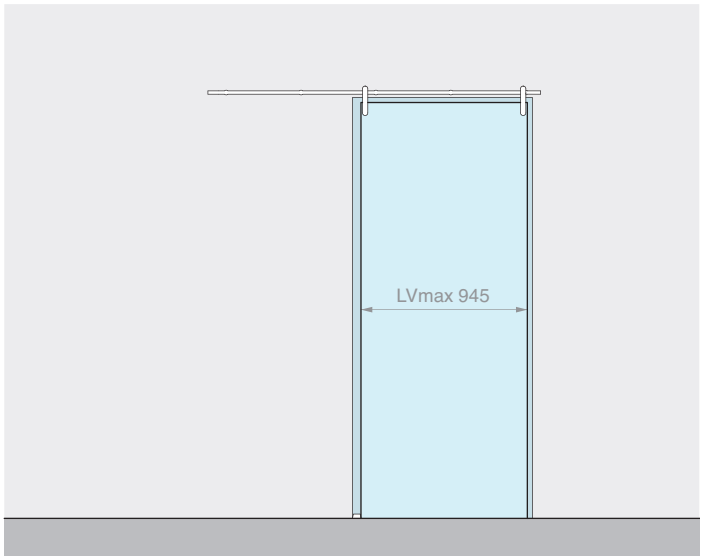

Inhoud van de kit: Afwerking: /8

Art.	Omschrijving	Aantal
GLM3000	Kit met 2 loopwagens	1 st.
GLMTND20	Ronde buis L=2000 mm	1 st.
GLMBRM	Wandbevestiging	5 st.
GLM3023	Ovale stopper	2 st.
057.3030.071	Verstelbare ondergeleider	1 st.

Optioneel

UT200	Aanspansleutel	1 st.

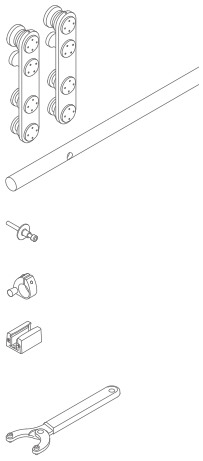

Art.	Omschrijving	Voor glas	Pmax	Aantal
GLM30002MUR	Toebehoren schuifdeur wandbevestiging	Van **8** tot **10.7** mm	**80** kg	1 st.

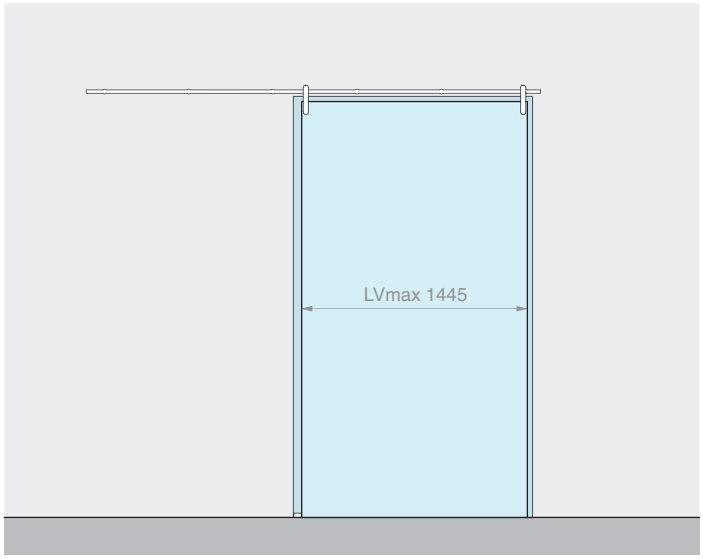

Inhoud van de kit: Afwerking: /8

Art.	Omschrijving	Aantal
GLM3000	Kit met 2 loopwagens	1 st.
GLMTND30	Ronde buis L=3000 mm	1 st.
GLMBRM	Wandbevestiging	6 st.
GLM3023	Ovale stopper	2 st.
057.3030.071	Verstelbare ondergeleider	1 st.

Optioneel

UT200	Aanspansleutel	1 st.

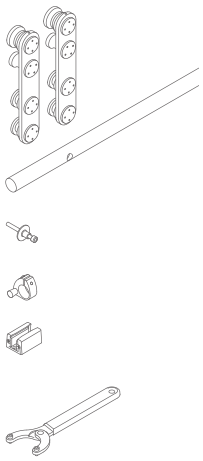

Art.	Omschrijving	Voor glas	Pmax	Aantal
GLM30003MUR	Toebehoren schuifdeur wandbevestiging	Van **8** tot **10.7** mm	**80** kg	1 st.

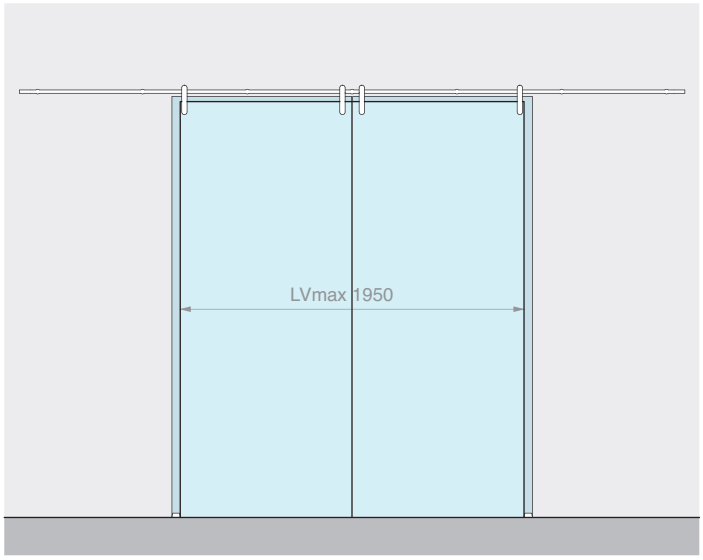

Inhoud van de kit: Afwerking: /8

Art.	Omschrijving	Aantal
GLM3000	Kit met 2 loopwagens	2 st.
GLMTND40	Ronde buis L=4000 mm	1 st.
GLMBRM	Wandbevestiging	7 st.
GLM3023	Ovale stopper	4 st.
057.3030.071	Verstelbare ondergeleider	2 st.

Optioneel

UT200	Aanspansleutel	1 st.

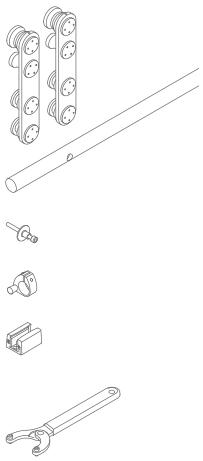

Art.	Omschrijving	Voor glas	Pmax	Aantal
GLM30004MUR	Toebehoren schuifdeur wandbevestiging voor 2 deuren	Van **8** tot **10.7** mm	**80** + **80** kg	1 st.

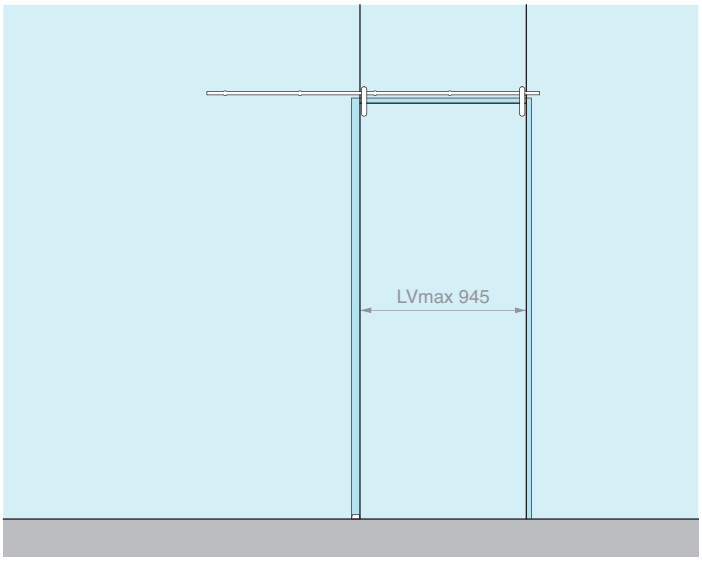

Inhoud van de kit: Afwerking: /8

Art.	Omschrijving	Aantal
GLM3000	Kit met 2 loopwagens	1 st.
GLMTND20	Ronde buis L=2000 mm	1 st.
GLMBRV	Glasbevestiging	5 st.
GLM3023	Ovale stopper	2 st.
057.3030.071	Verstelbare ondergeleider	1 st.

Optioneel

UT200	Aanspansleutel	1 st.

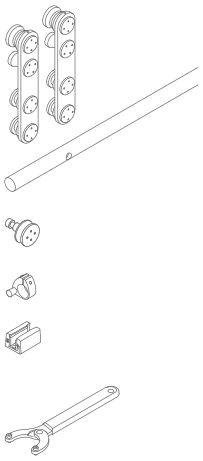

Art.	Omschrijving	Voor glas	Pmax	Aantal
GLM30002VET	Toebehoren schuifdeur glasbevestiging	Van **8** tot **10.7** mm	**80** kg	1 st.

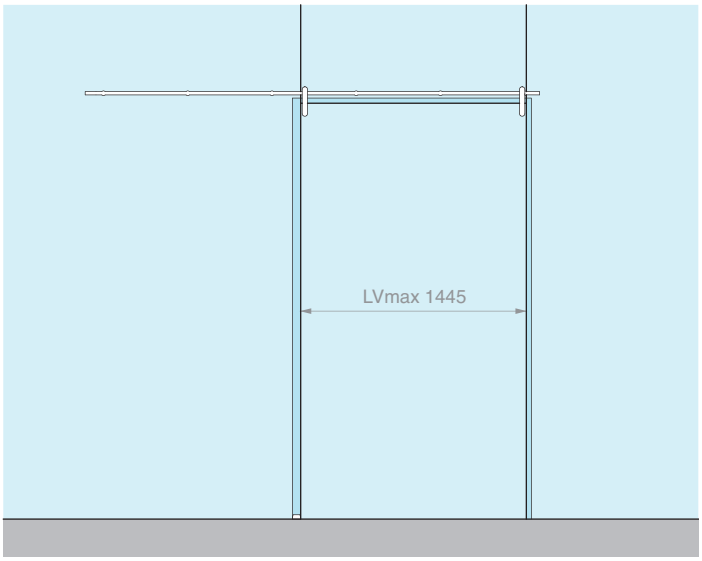

Inhoud van de kit: Afwerking: /8

Art.	Omschrijving	Aantal
GLM3000	Kit met 2 loopwagens	1 st.
GLMTND30	Ronde buis L=3000 mm	1 st.
GLMBRV	Glasbevestiging	6 st.
GLM3023	Ovale stopper	2 st.
057.3030.071	Verstelbare ondergeleider	1 st.

Optioneel

UT200	Aanspansleutel	1 st.

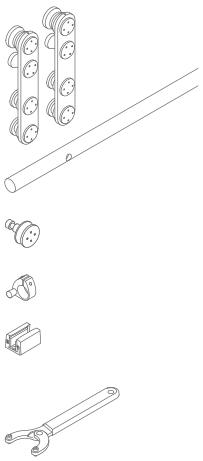

Art.	Omschrijving	Voor glas	Pmax	Aantal
GLM30003VET	Toebehoren schuifdeur glasbevestiging	Van **8** tot **10.7** mm	**80** kg	1 st.

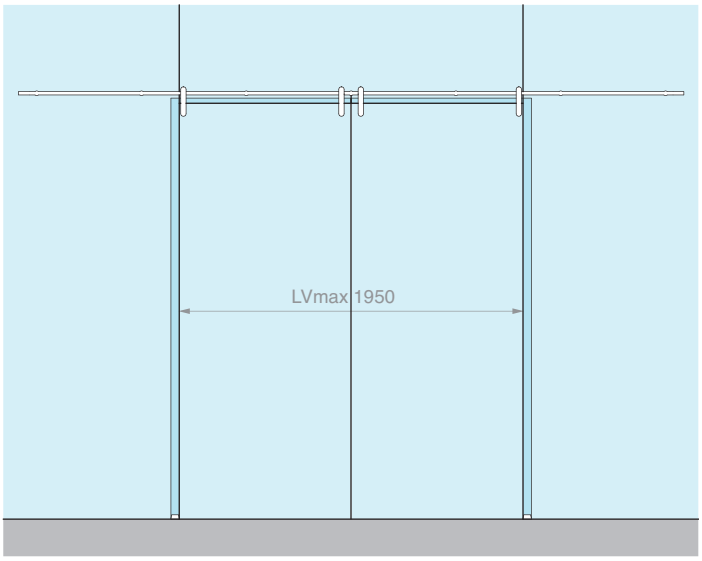

Inhoud van de kit: Afwerking: /8

Art.	Omschrijving	Aantal
GLM3000	Kit met 2 loopwagens	2 st.
GLMTND40	Ronde buis L=4000 mm	1 st.
GLMBRV	Glasbevestiging	7 st.
GLM3023	Ovale stopper	4 st.
057.3030.071	Verstelbare ondergeleider	2 st.

Optioneel

UT200	Aanspansleutel	1 st.

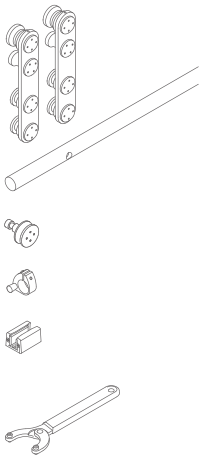

Art.	Omschrijving	Voor glas	Pmax	Aantal
GLM30004VET	Toebehoren schuifdeur glasbevestiging voor 2 deuren	Van **8** tot **10.7** mm	**80** + **80** kg	1 st.

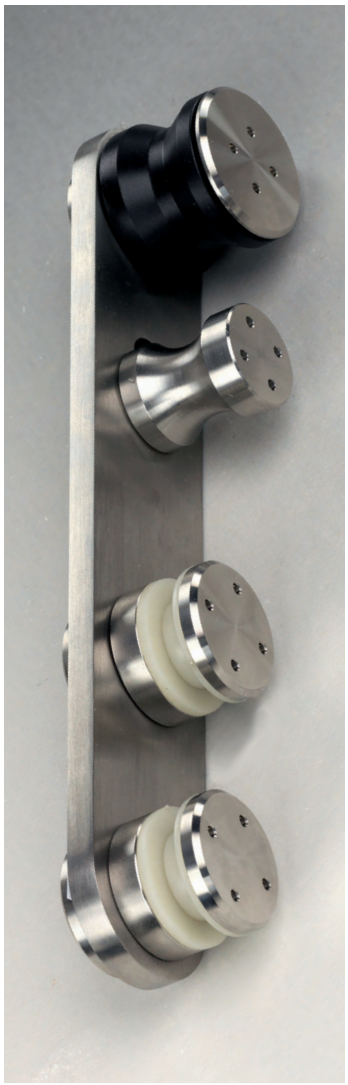



LOOPWAGEN

Materiaal: AISI 304 roestvrij staal

Aanbevolen glasboringen Ø18 mm

Aanbevolen gereedschap voor het spannen art. UT200

Afwerking: /9 /15

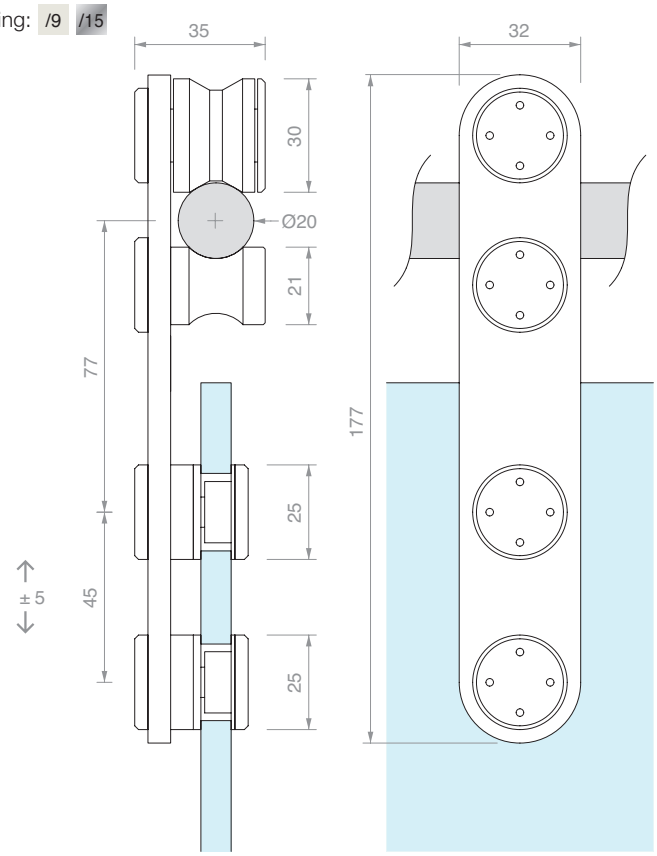

Art.	Omschrijving	Voor glas	Aantal
GLM3050	Enkele loopwagen	Van **8** tot **10.7** mm	1 st.
GLM3000	Kit met 2 loopwagens	Van **8** tot **10.7** mm	1 st.



GEBOORDE RONDE MASSIEVE BUIS

Materiaal: AISI 304 roestvrij staal

Afwerking: /8 /15

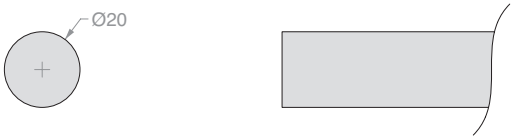

Boringsschema buis:

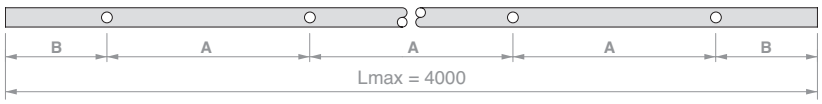

Art.	Lengte	Aantal boringen	Afmetingen		Aantal
GLMTND20	**2000** mm	**5**	A **450** mm	B **100** mm	1 st.
GLMTND30	**3000** mm	**6**	A **560** mm	B **100** mm	1 st.
GLMTND40	**4000** mm	**7**	A **633** mm	B **100** mm	1 st.
GLMBDLN15	**op maat**	**-**	**-**	**-**	1 m
GLMFORO	**Boring** voor GLMBDLN15	**1**	**op maat**	**op maat**	1 st.



WANDBEVESTIGING

Materiaal: AISI 304 roestvrij staal

Afwerking: /9 /15

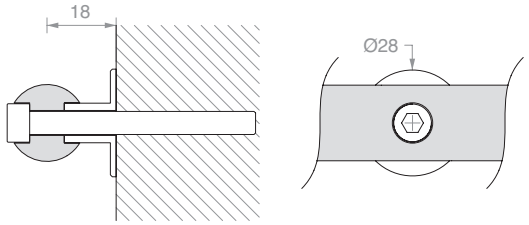

Art.	Omschrijving	Aantal
GLMBRM	Met schroef **M6** x **30** mm	1 st.



GLASBEVESTIGING

Materiaal: AISI 304 roestvrij staal
Aanbevolen glasboring Ø18 mm
Aanbevolen gereedschap voor het spannen art. UT200
Afwerking: /9 /15

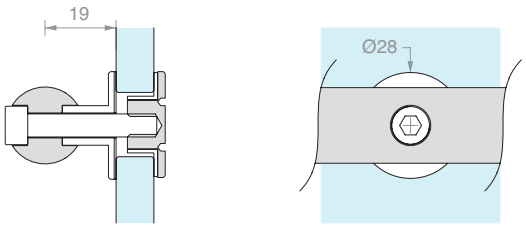

Art.	Omschrijving	Voor glas	Aantal
GLMBRV	Met schroef **M6** x **30** mm	Van **8** tot **12** mm	1 st.



LATERALE WANDBEVESTIGING

Materiaal: AISI 304 roestvrij staal
Afwerking: /9 /15

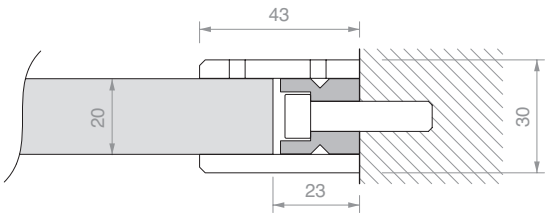

Art.	Aantal
GLMDSTP	1 st.



LATERALE GLASBEVESTIGING

Materiaal: AISI 304 roestvrij staal
Aanbevolen glasboring Ø15 mm
Aanbevolen gereedschap voor het spannen art. UT200
Afwerking: /9 /15

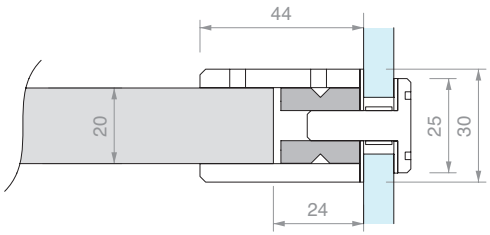

Art.	Voor glas	Aantal
GLMDSTV	Van **8** tot **15** mm	1 st.



OVALE STOPPER MET RUBBEREN AANSLAG

Materiaal: AISI 304 roestvrij staal
Afwerking: /9 /15

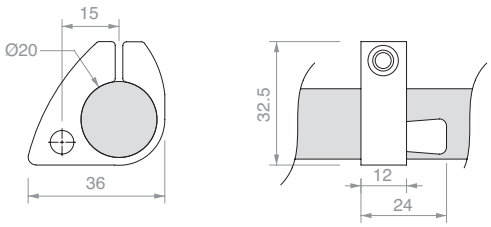

Art.	Aantal
GLM3023	1 st.



VERSTELBARE ONDERGELEIDER

Materiaal: aluminium
Afwerking: /88 /91 /97 /R2

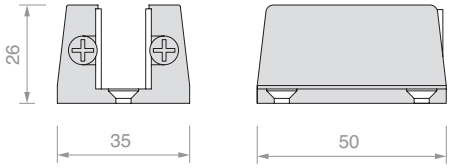

Art.	Voor glas	Aantal
057.3030.071	Van **6** tot **12.7** mm	1 st.



AANSPANSLEUTEL

Materiaal: steel van ijzer en pennen van roestvrij staal
Dankzij de verstelbare klauw kan in een grote radius worden gewerkt, voor gatenparen met hartafstand van 9 mm tot 55 mm

Art.	Omschrijving	Aantal
UT200	Aanspansleutel met pennen Ø1.9 mm	1 st.
UTC200R	2 reservepennen Ø1.9 mm	1 st.

>>> VERWIJZING PRIJSLIJST V3 - P. 34 >>>

RAILBEVESTIGING

A = 60 mm
(aanbevolen)

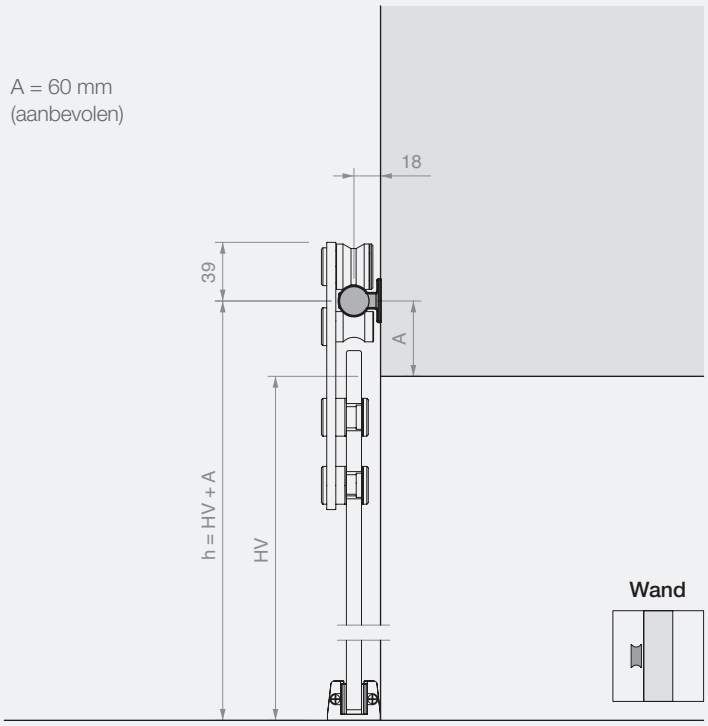

A = 60 mm
(aanbevolen)

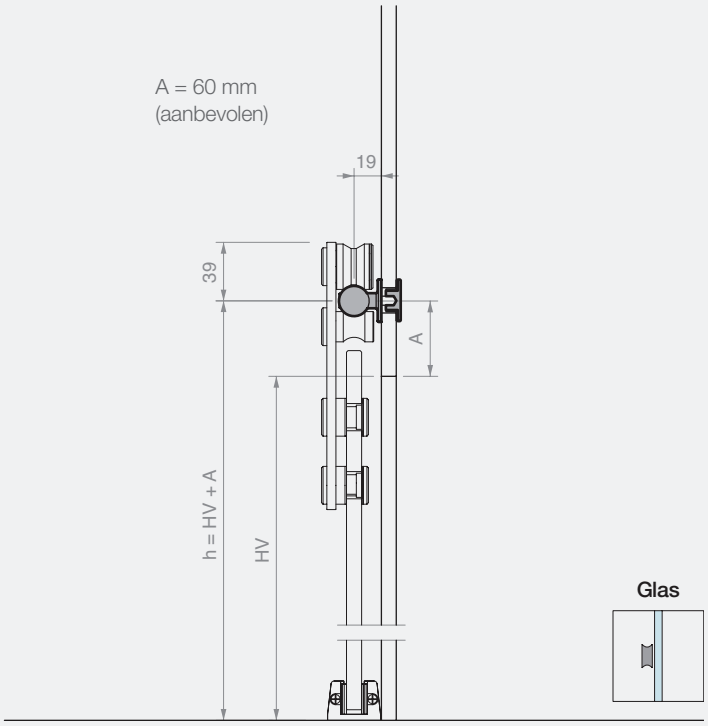

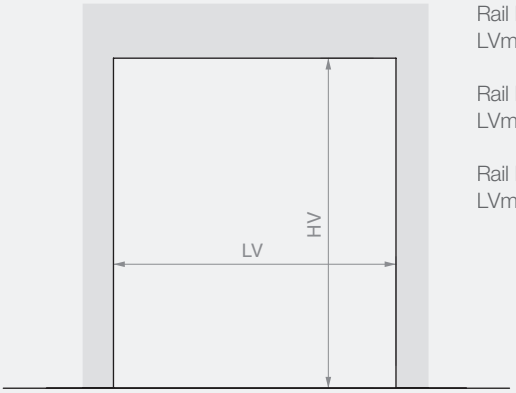

Rail L=2000 mm
LVmax 945 mm

Rail L=3000 mm
LVmax 1445 mm

Rail L=4000 mm
LVmax 1950 mm

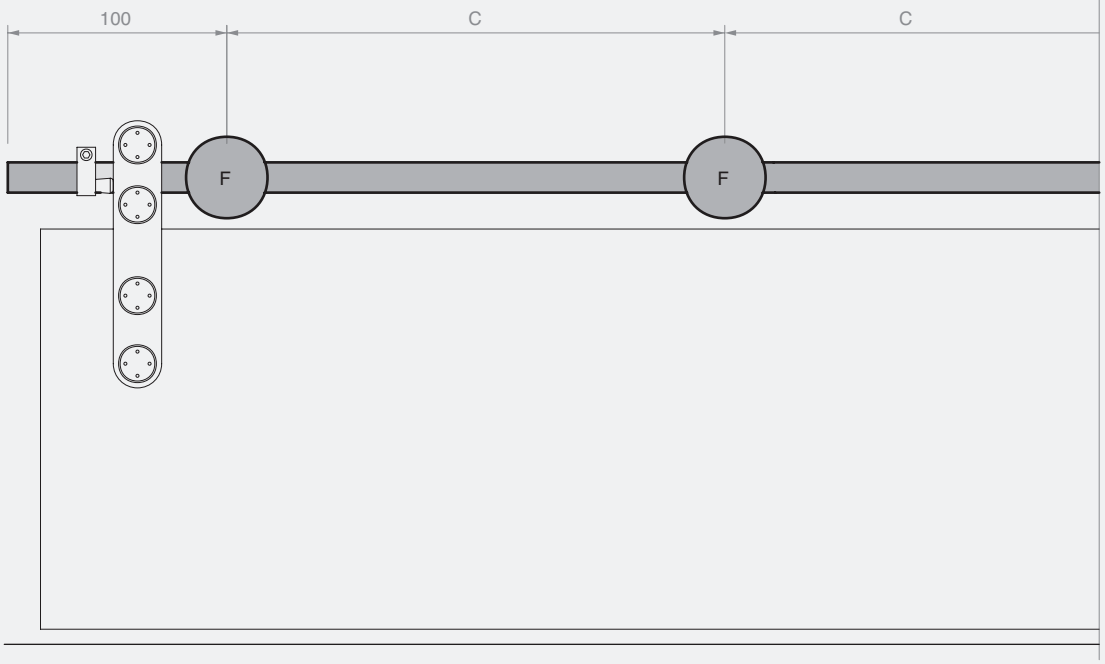

Rail L=2000 mm
5 bevestigingen (F)
C=450 mm

Rail L=3000 mm
6 bevestigingen (F)
C=560 mm

Rail L=4000 mm
7 bevestigingen (F)
C = 633 mm

BEREKENING AFMETINGEN EN BORINGEN GLAZEN PANELEN

A = 60 mm
(aanbevolen)

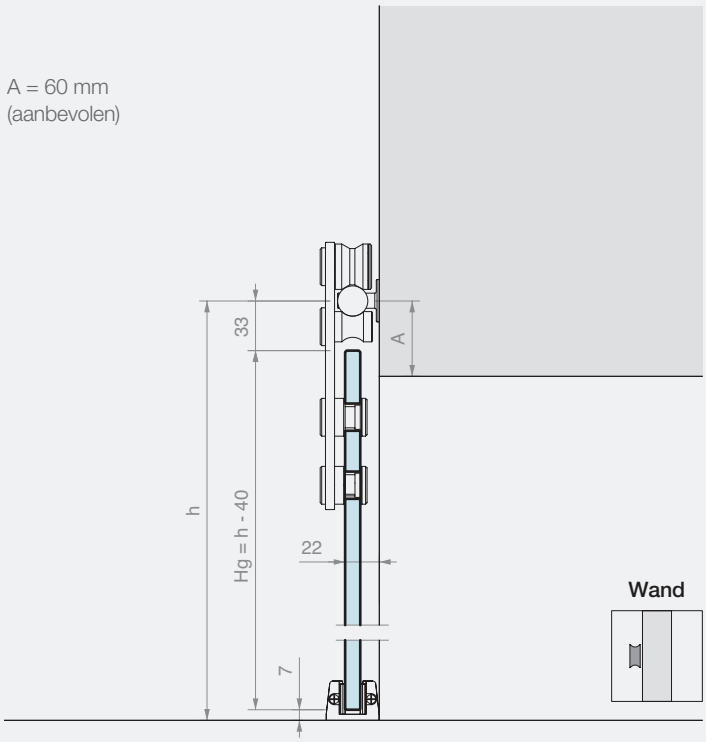

A = 60 mm
(aanbevolen)

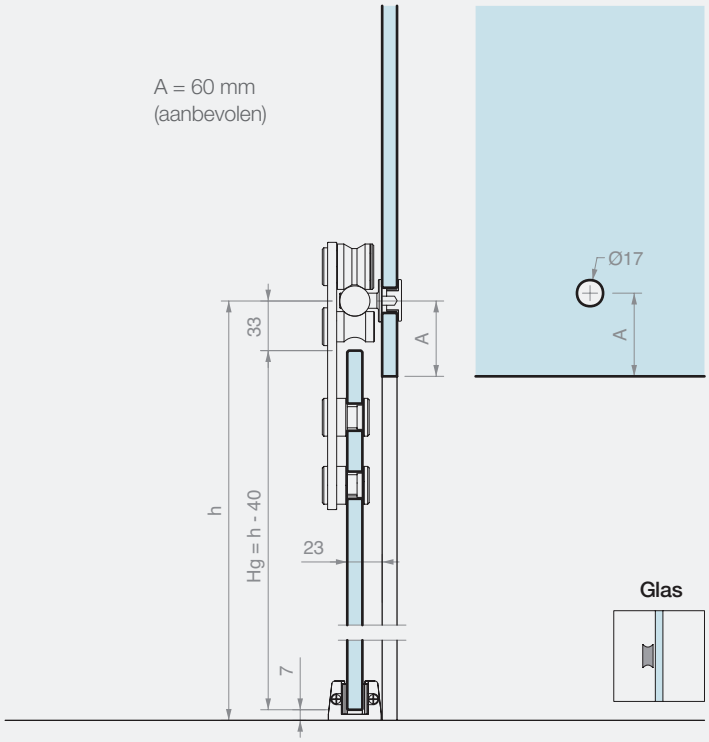

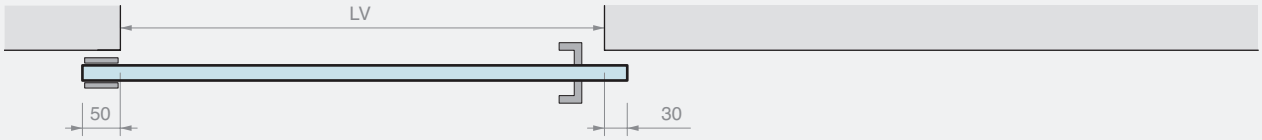

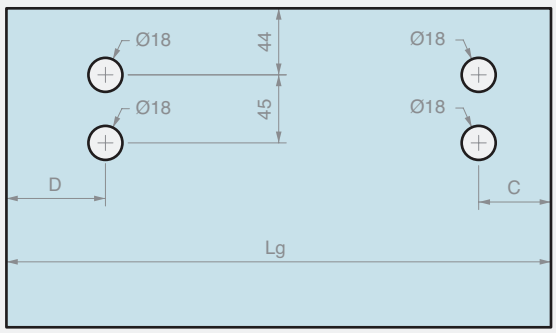

Lg = LV + 80
C ≥ 55 mm
D ≥ 75 mm

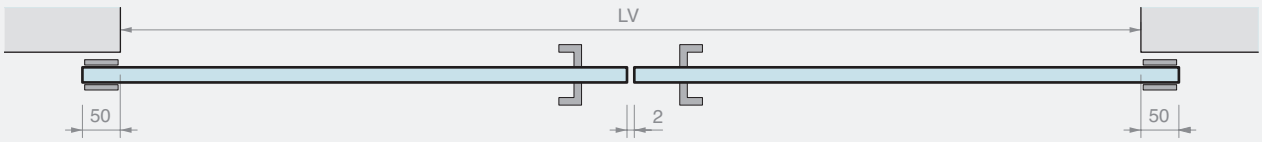

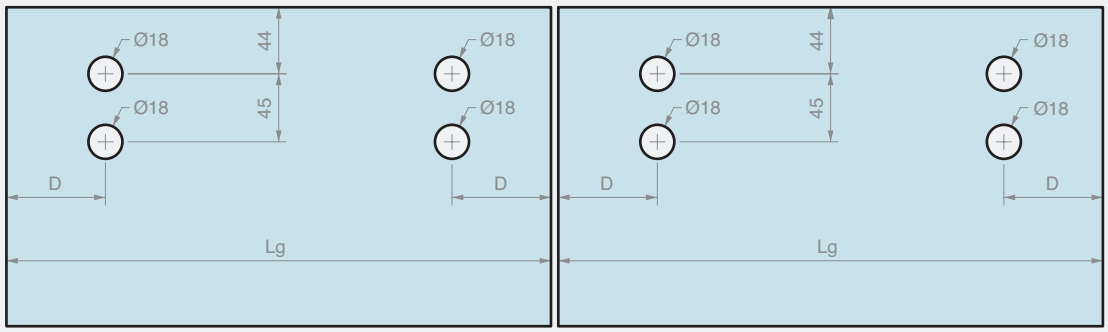

Lg = (LV + 98) / 2
D ≥ 75 mm



GIUMAX 3200

Schuifsysteem in AISI 304 roestvrij staal bestaande uit een massief rond buisprofiel, zichtbare wielen en toebehoren voor bevestiging.

De deur wordt op de rail ondersteund door een rol en vastgehouden door een pen met uitloopbeveiligingsfunctie. Het paar loopwagens maakt het schuiven van een deur met ruime diktevariaties van 6 tot 12.7 mm en een gewicht tot 80 kg mogelijk.

Het systeem kenmerkt zich door toepassing van maximale transparantie, door het gebruik van kleine accessoires en een minimalistisch design.

De bevestigingsmiddelen maken een aangepaste montage van de rail mogelijk, afhankelijk van het type installatie: aan de wand, op een glazen wand of aan het plafond.



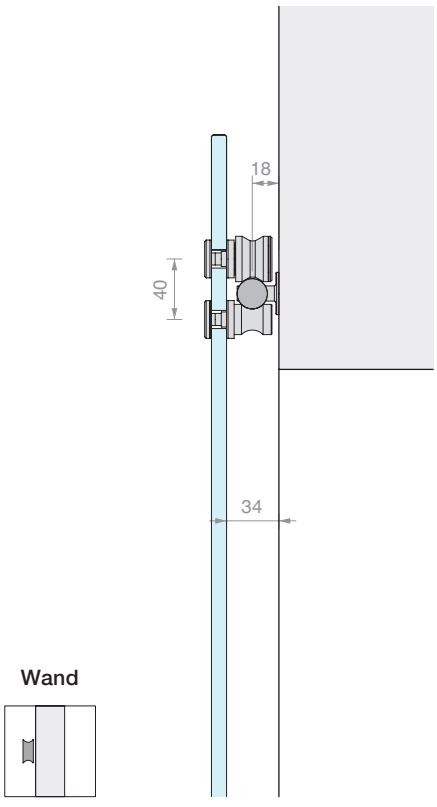

Wand

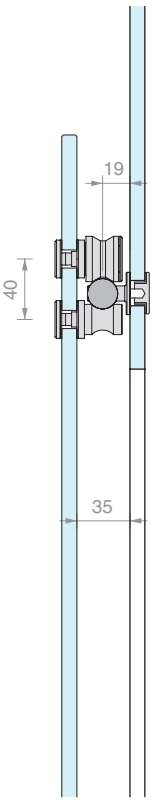

Glas

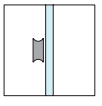

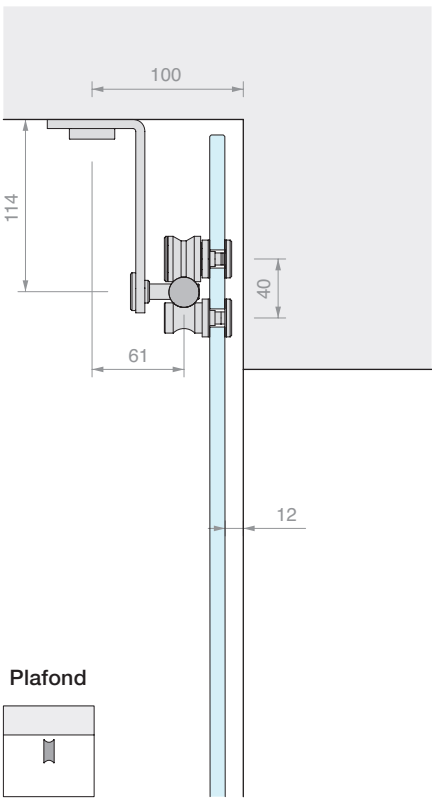

Plafond

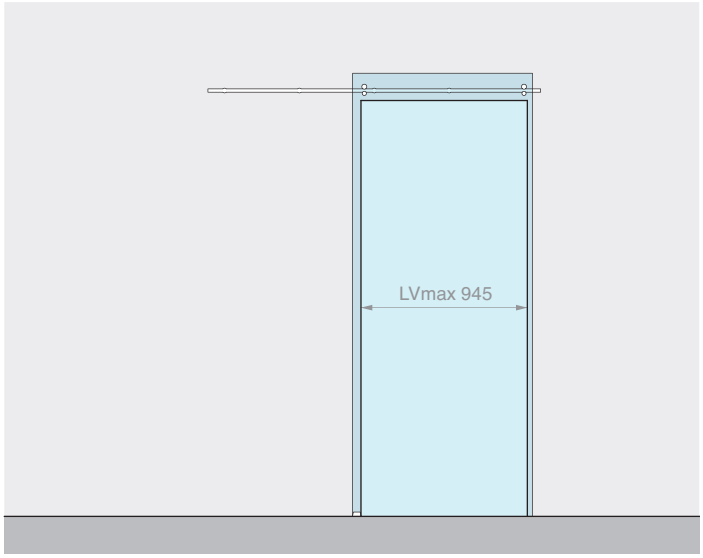

Inhoud van de kit: Afwerking: /8

Art.	Omschrijving	Aantal
GLM7000	Kit met 2 wielen + 2 pennen	1 st.
GLMTND20	Ronde buis L=2000 mm	1 st.
GLMBRM	Wandbevestiging	5 st.
GLM3020	Stopper	2 st.
057.3030.071	Verstelbare ondergeleider	1 st.

Optioneel

UT200	Aanspansleutel	1 st.

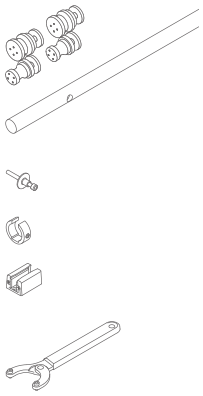

Art.	Omschrijving	Voor glas	Pmax	Aantal
GLM32002PAR	Toebehoren schuifdeur wandbevestiging	Van **6** tot **12.7** mm	**80** kg	1 st.

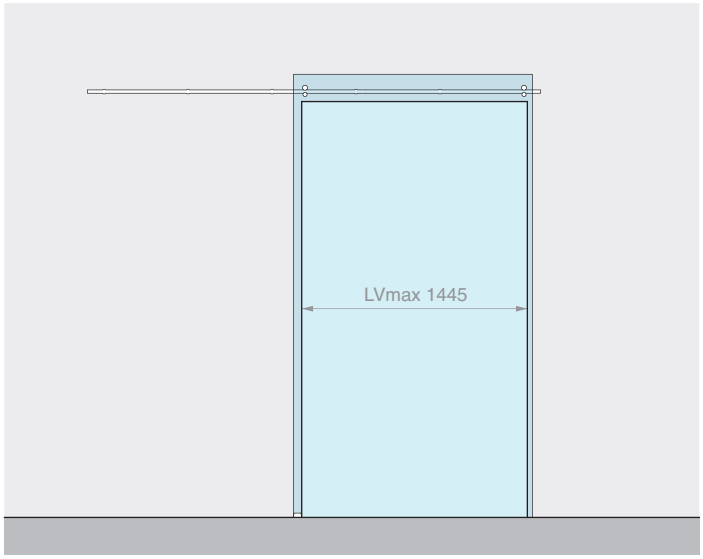

Inhoud van de kit: Afwerking: /8

Art.	Omschrijving	Aantal
GLM7000	Kit met 2 wielen + 2 pennen	1 st.
GLMTND30	Ronde buis L=3000 mm	1 st.
GLMBRM	Wandbevestiging	6 st.
GLM3020	Stopper	2 st.
057.3030.071	Verstelbare ondergeleider	1 st.

Optioneel

UT200	Aanspansleutel	1 st.

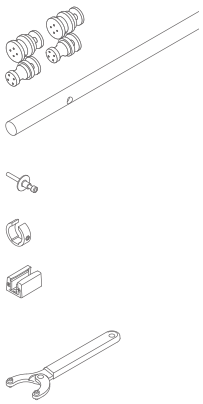

Art.	Omschrijving	Voor glas	Pmax	Aantal
GLM32003PAR	Toebehoren schuifdeur wandbevestiging	Van **6** tot **12.7** mm	**80** kg	1 st.

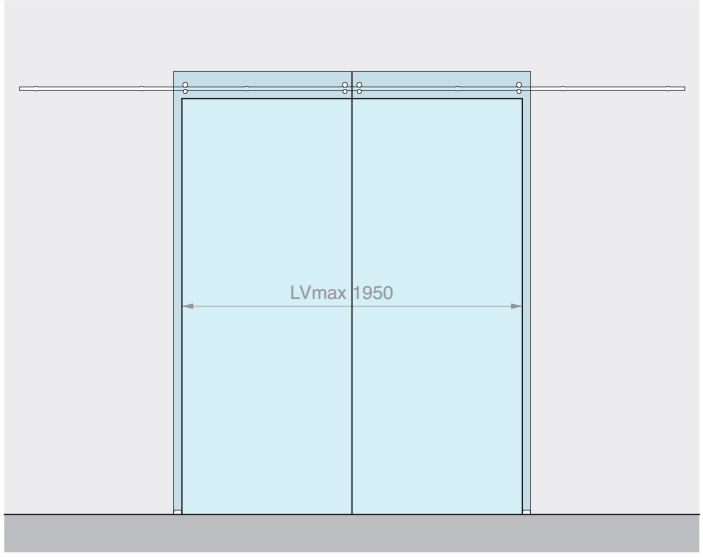

Inhoud van de kit: Afwerking: /8

Art.	Omschrijving	Aantal
GLM7000	Kit met 2 wielen + 2 pennen	2 st.
GLMTND40	Ronde buis L=4000 mm	1 st.
GLMBRM	Wandbevestiging	7 st.
GLM3020	Stopper	4 st.
057.3030.071	Verstelbare ondergeleider	2 st.

Optioneel

UT200	Aanspansleutel	1 st.

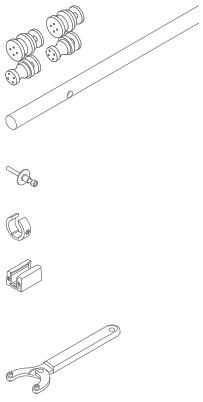

Art.	Omschrijving	Voor glas	Pmax	Aantal
GLM32004PAR	Toebehoren schuifdeur wandbevestiging voor 2 deuren	Van **6** tot **12.7** mm	**80** + **80** kg	1 st.

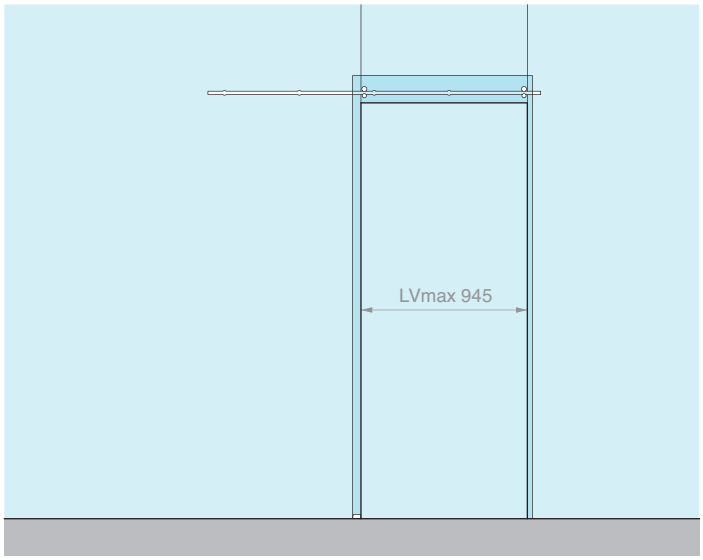

Inhoud van de kit: Afwerking: /8

Art.	Omschrijving	Aantal
GLM7000	Kit met 2 wielen + 2 pennen	1 st.
GLMTND20	Ronde buis L=2000 mm	1 st.
GLMBRV	Glasbevestiging	5 st.
GLM3020	Stopper	2 st.
057.3030.071	Verstelbare ondergeleider	1 st.
Optioneel		
UT200	Aanspansleutel	1 st.

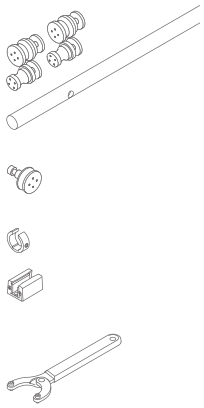

Art.	Omschrijving	Voor glas	Pmax	Aantal
GLM32002VET	Toebehoren schuifdeur glasbevestiging	Van **6** tot **12.7** mm	**80** kg	1 st.

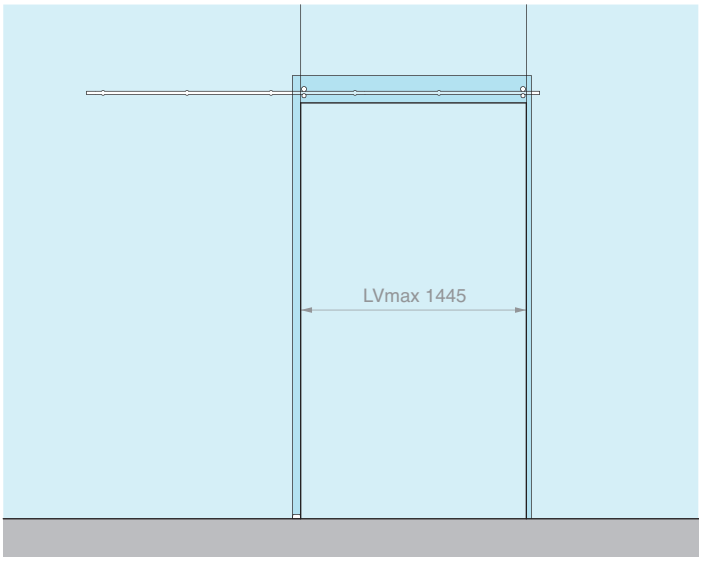

Inhoud van de kit: Afwerking: /8

Art.	Omschrijving	Aantal
GLM7000	Kit met 2 wielen + 2 pennen	1 st.
GLMTND30	Ronde buis L=3000 mm	1 st.
GLMBRV	Glasbevestiging	6 st.
GLM3020	Stopper	2 st.
057.3030.071	Verstelbare ondergeleider	1 st.
Optioneel		
UT200	Aanspansleutel	1 st.

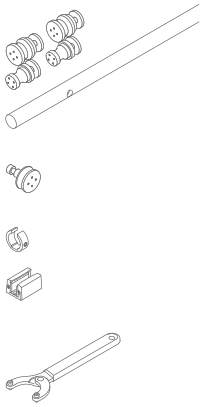

Art.	Omschrijving	Voor glas	Pmax	Aantal
GLM32003VET	Toebehoren schuifdeur glasbevestiging	Van **6** tot **12.7** mm	**80** kg	1 st.

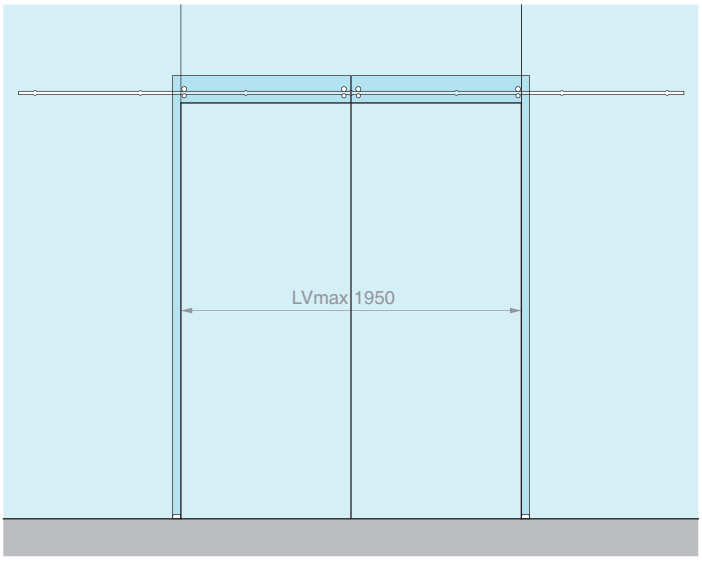

Inhoud van de kit: Afwerking: /8

Art.	Omschrijving	Aantal
GLM7000	Kit met 2 wielen + 2 pennen	2 st.
GLMTND40	Ronde buis L=4000 mm	1 st.
GLMBRV	Glasbevestiging	7 st.
GLM3020	Stopper	4 st.
057.3030.071	Verstelbare ondergeleider	2 st.
Optioneel		
UT200	Aanspansleutel	1 st.

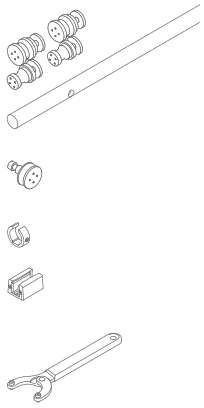

Art.	Omschrijving	Voor glas	Pmax	Aantal
GLM32004VET	Toebehoren schuifdeur glasbevestiging voor 2 deuren	Van **6** tot **12.7** mm	**80** + **80** kg	1 st.

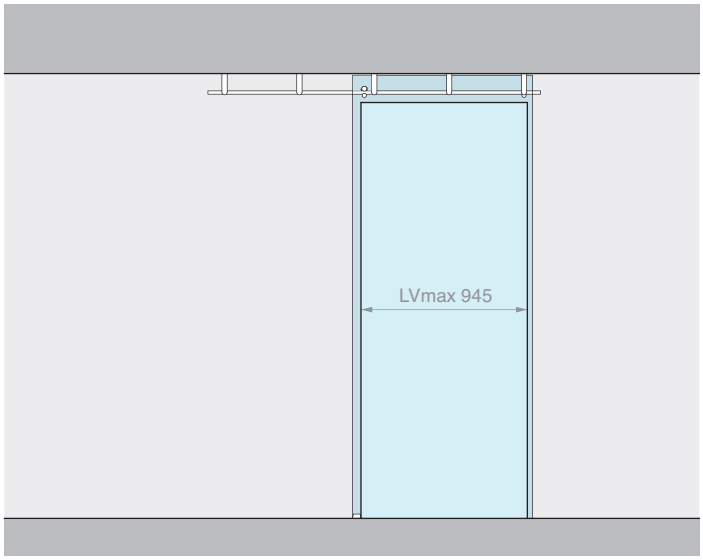

Inhoud van de kit: Afwerking: /8

Art.	Omschrijving	Aantal
GLM7000	Kit met 2 wielen + 2 pennen	1 st.
GLMTND20	Ronde buis L=2000 mm	1 st.
GLMSST	Plafondbevestiging	5 st.
GLM3020	Stopper	2 st.
057.3030.071	Verstelbare ondergeleider	1 st.

Optioneel

UT200	Aanspansleutel	1 st.

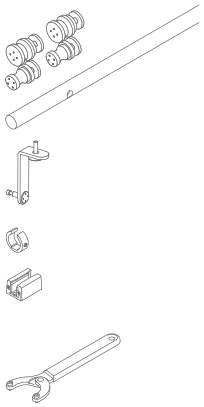

Art.	Omschrijving	Voor glas	Pmax	Aantal
GLM32002PLA	Toebehoren schuifdeur plafondbevestiging	Van **6** tot **12.7** mm	**80** kg	1 st.

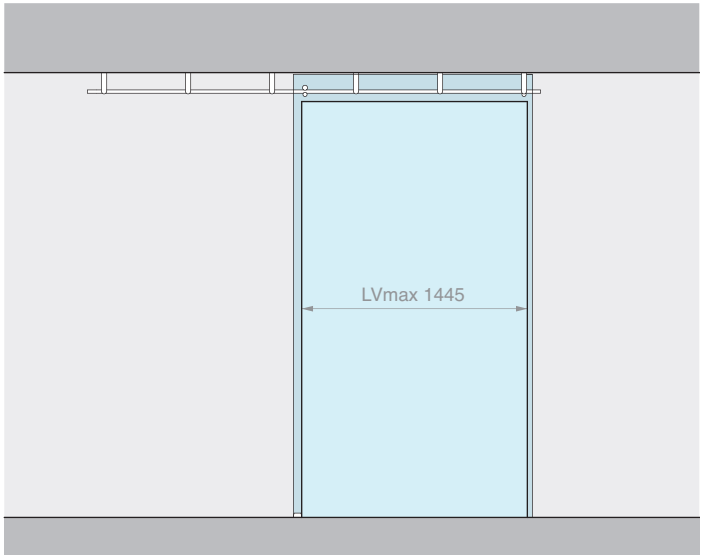

Inhoud van de kit: Afwerking: /8

Art.	Omschrijving	Aantal
GLM7000	Kit met 2 wielen + 2 pennen	1 st.
GLMTND30	Ronde buis L=3000 mm	1 st.
GLMSST	Plafondbevestiging	6 st.
GLM3020	Stopper	2 st.
057.3030.071	Verstelbare ondergeleider	1 st.

Optioneel

UT200	Aanspansleutel	1 st.

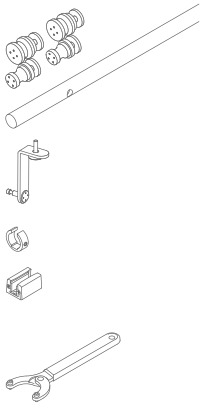

Art.	Omschrijving	Voor glas	Pmax	Aantal
GLM32003PLA	Toebehoren schuifdeur plafondbevestiging	Van **6** tot **12.7** mm	**80** kg	1 st.

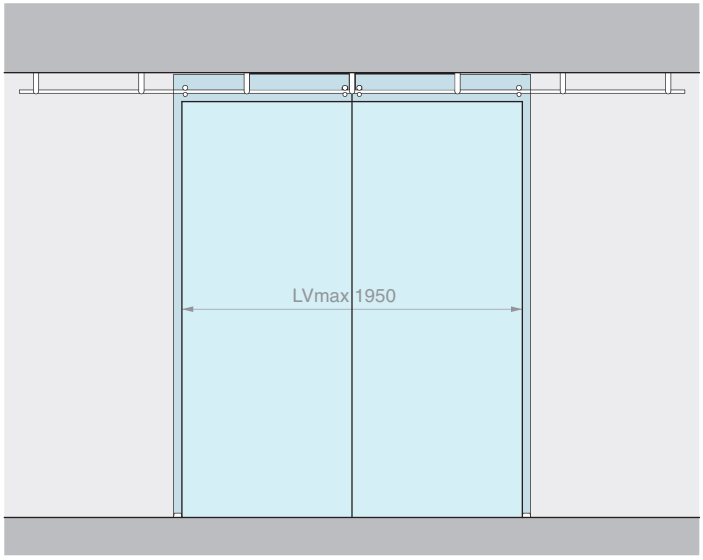

Inhoud van de kit: Afwerking: /8

Art.	Omschrijving	Aantal
GLM7000	Kit met 2 wielen + 2 pennen	2 st.
GLMTND40	Ronde buis L=4000 mm	1 st.
GLMSST	Plafondbevestiging	7 st.
GLM3020	Stopper	4 st.
057.3030.071	Verstelbare ondergeleider	2 st.

Optioneel

UT200	Aanspansleutel	1 st.

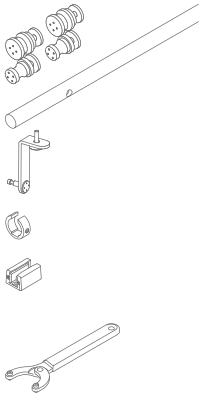

Art.	Omschrijving	Voor glas	Pmax	Aantal
GLM32004PLA	Toebehoren schuifdeur plafondbevestiging voor 2 deuren	Van **6** tot **12.7** mm	**80** + **80** kg	1 st.



WIELEN

Materiaal: AISI 304 roestvrij staal
Aanbevolen glasboringen GLMRCT Ø12 mm
Aanbevolen glasboringen GLMAN Ø17 mm
Aanbevolen gereedschap voor het spannen art. UT200
Afwerking: /9 /15

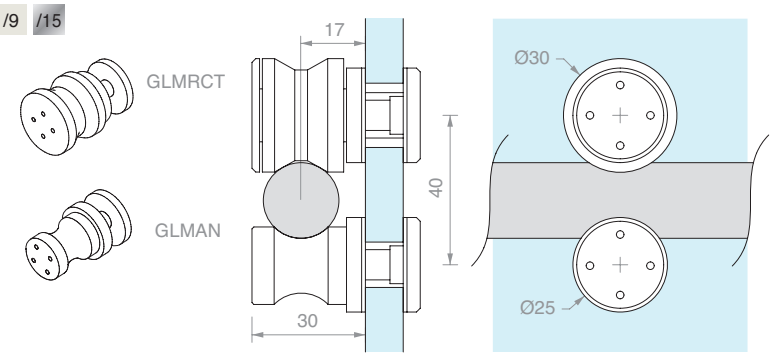

Art.	Omschrijving	Voor glas	Aantal
GLMRCT	Looprol	Van **6** tot **12.7** mm	1 st.
GLMAN	Uitloopbeveiliging	Van **6** tot **12.7** mm	1 st.
GLM7000	Kit met 2 rollen + 2 pennen	Van **6** tot **12.7** mm	1 st.



GEBOORDE RONDE MASSIEVE BUIS

Materiaal: AISI 304 roestvrij staal
Afwerking: /8 /15

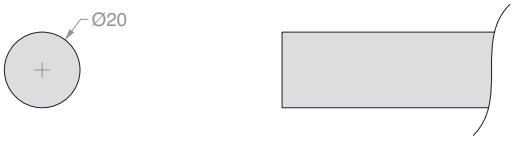

Boringsschema buis:

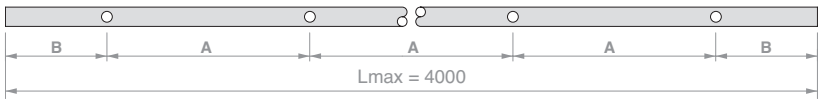

Art.	Lengte	Aantal boringen	Afmetingen		Aantal
GLMTND20	**2000** mm	**5**	A **450** mm	B **100** mm	1 st.
GLMTND30	**3000** mm	**6**	A **560** mm	B **100** mm	1 st.
GLMTND40	**4000** mm	**7**	A **633** mm	B **100** mm	1 st.
GLMBDLN15	**op maat**	**-**	**-**	**-**	1 m
GLMFORO	**Boring** voor GLMBDLN15	**1**	**op maat**	**op maat**	1 st.



WANDBEVESTIGING

Materiaal: AISI 304 roestvrij staal
Afwerking: /9 /15

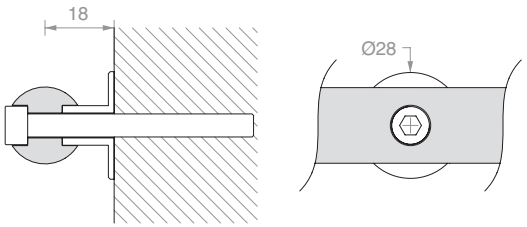

Art.	Omschrijving	Aantal
GLMBRM	Met schroef **M6** x **30** mm	1 st.



GLASBEVESTIGING

Materiaal: AISI 304 roestvrij staal
Aanbevolen glasboring Ø18 mm
Aanbevolen gereedschap voor het spannen art. UT200
Afwerking: /9 /15

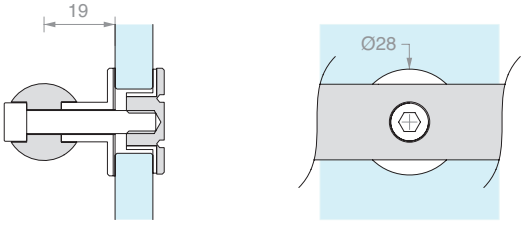

Art.	Omschrijving	Voor glas	Aantal
GLMBRV	Met schroef **M6** x **30** mm	Van **8** tot **12** mm	1 st.



PLAFONDBEVESTIGING

Materiaal: AISI 304 roestvrij staal

Afwerking: /9 /15

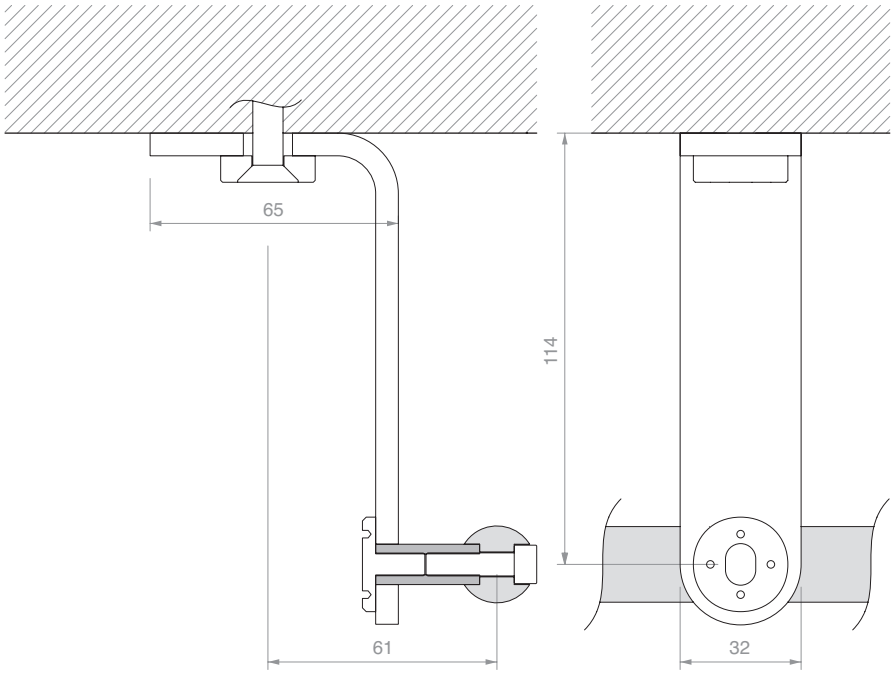

Art.	Aantal
GLMSST	1 st.



LATERALE WANDBEVESTIGING

Materiaal: AISI 304 roestvrij staal

Afwerking: /9 /15

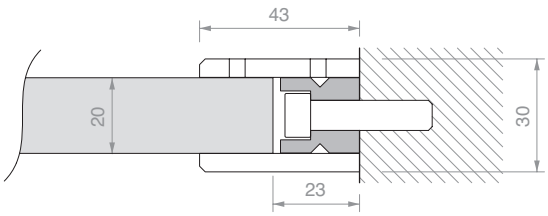

Art.	Aantal
GLMDSTP	1 st.



LATERALE GLASBEVESTIGING

Materiaal: AISI 304 roestvrij staal

Aanbevolen glasboring Ø15 mm

Aanbevolen gereedschap voor het spannen art. UT200

Afwerking: /9 /15

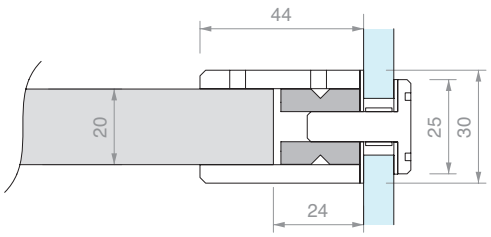

Art.	Voor glas	Aantal
GLMDSTV	Van **8** tot **15** mm	1 st.



STOPPER

Materiaal: AISI 304 roestvrij staal

Afwerking: /9 /15

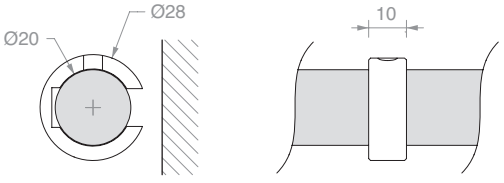

Art.	Aantal
GLM3020	1 st.



VERSTELBARE ONDERGELEIDER

Materiaal: aluminium

Afwerking: /88 /91 /97 /R2

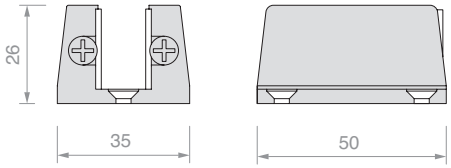

Art.	Voor glas	Aantal
057.3030.071	Van **6** tot **12.7** mm	1 st.



AANSPANSLEUTEL

Materiaal: steel van ijzer en pennen van roestvrij staal

Dankzij de verstelbare klauw kan in een grote radius worden gewerkt, voor gatenparen met hartafstand van 9 mm tot 55 mm

Art.	Omschrijving	Aantal
UT200	Aanspansleutel met pennen Ø1.9 mm	1 st.
UTC200R	2 reservepennen Ø1.9 mm	1 st.



RAILBEVESTIGING

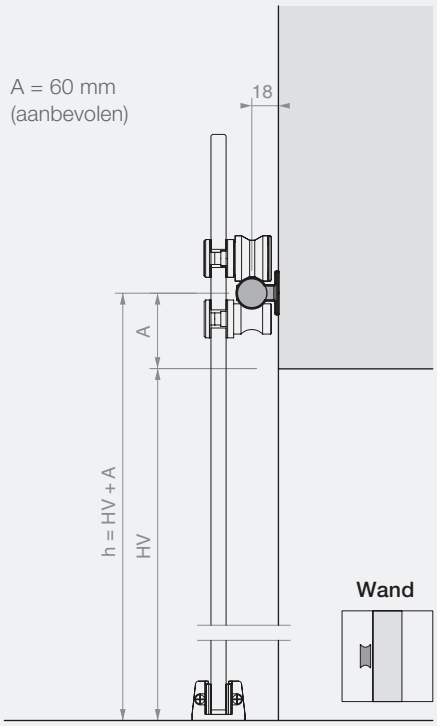

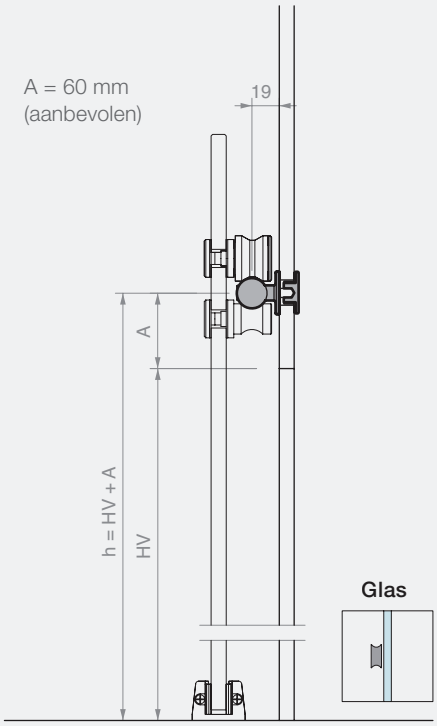

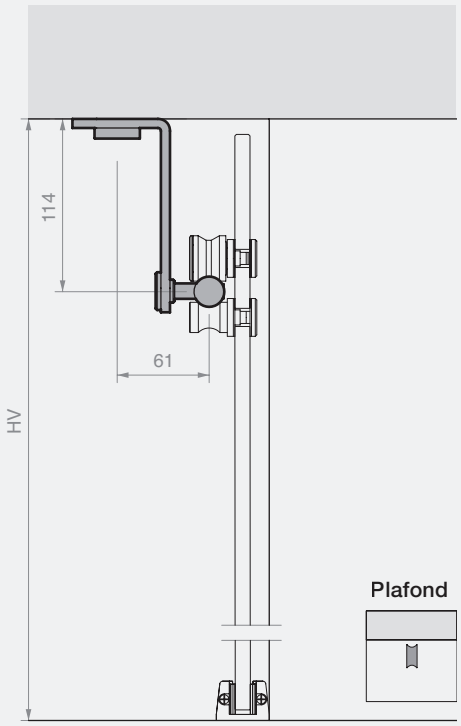

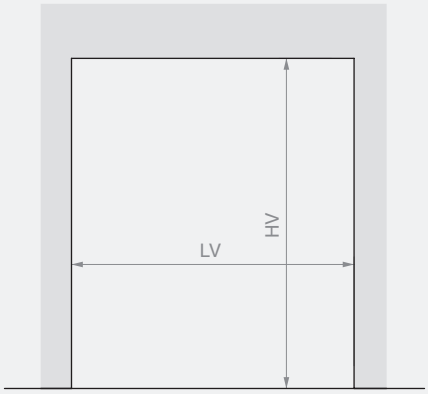

Rail L=2000 mm
LVmax 945 mm

Rail L=3000 mm
LVmax 1445 mm

Rail L=4000 mm
LVmax 1950 mm

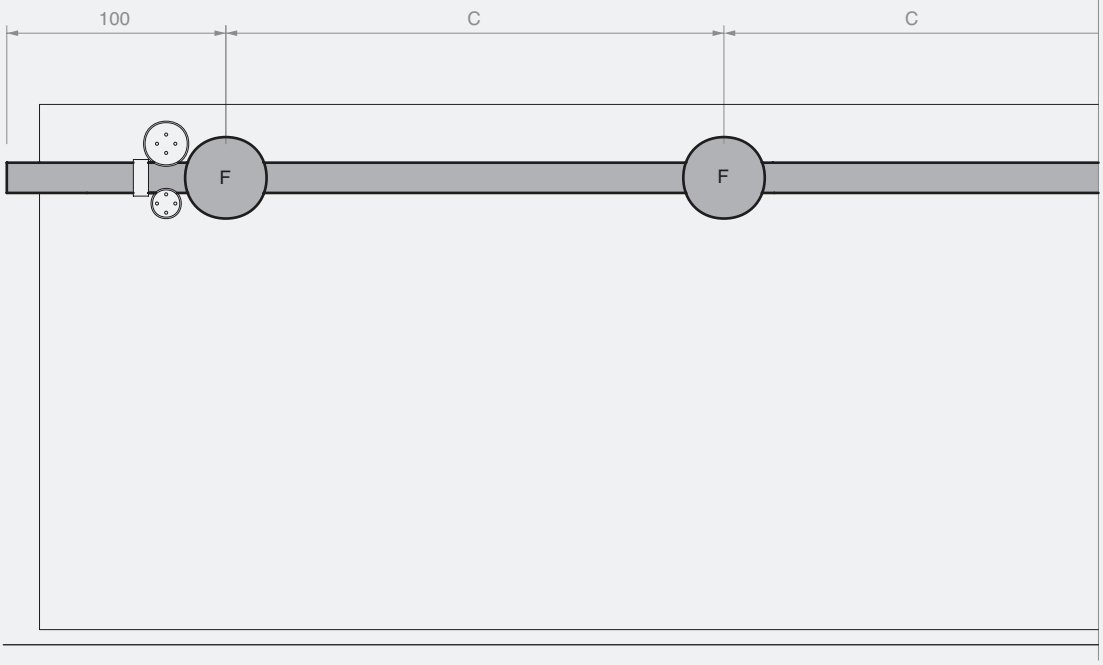

Rail L=2000 mm
5 bevestigingen (F)
C = 450 mm

Rail L=3000 mm
6 bevestigingen (F)
C = 560 mm

Rail L=4000 mm
7 bevestigingen (F)
C = 633 mm

BEREKENING AFMETINGEN EN BORINGEN GLAZEN PANELEN

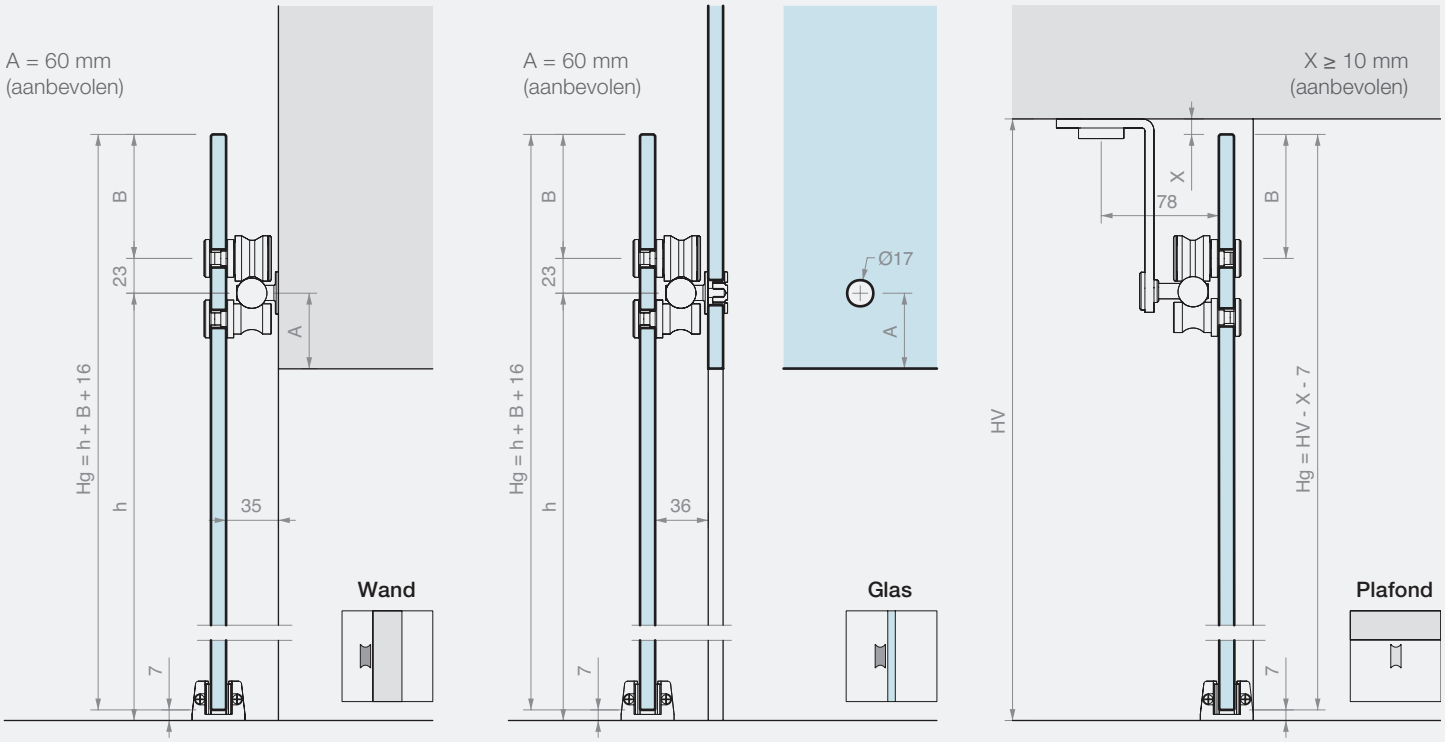

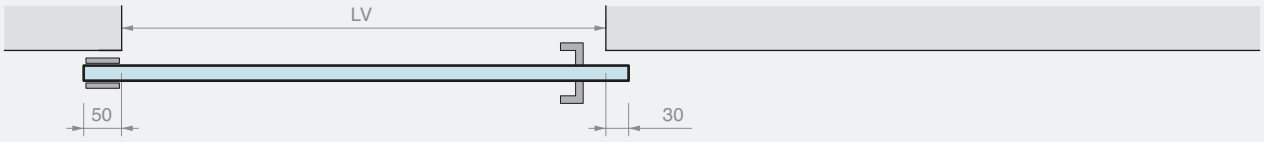

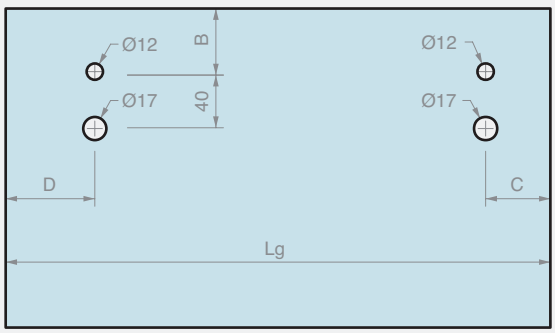

Lg = LV + 80
C ≥ 50 mm
D ≥ 70 mm

WAND-/GLASBEVESTIGING
B ≥ 30 mm (aanbevolen)

PLAFONDBEVESTIGING
B = 92 mm - X

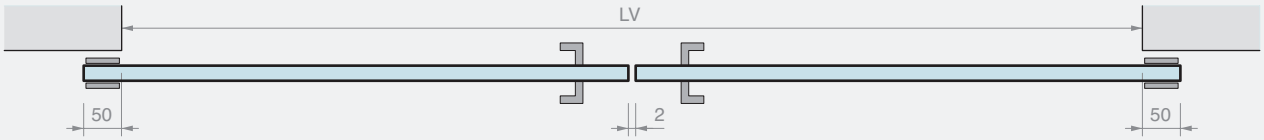

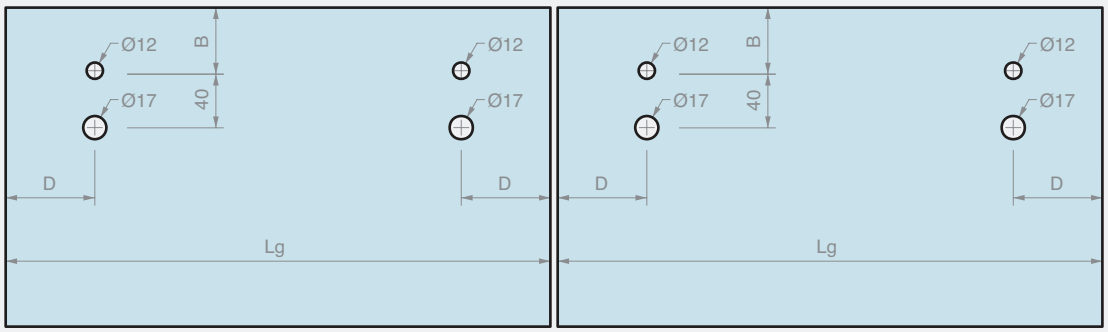

Lg = (LV + 98) / 2
D ≥ 70 mm

WAND-/
GLASBEVESTIGING
B ≥ 30 mm (aanbevolen)

PLAFONDBEVESTIGING
B = 92 mm - X



GIUMAX 8500

Schuifsysteem in AISI 304 roestvrij staal bestaande uit een massief halfrond buisprofiel, zichtbare wielen en toebehoren voor bevestiging.

De deur wordt op de rail ondersteund door een wiel en vastgehouden onder de rail door een rol met uitloopbeveiligingsfunctie. Het paar wielen maakt het schuiven van een deur met een grote dikte van 12 tot 17.5 mm en een groot gewicht, tot wel 150 kg mogelijk.

Het systeem kenmerkt zich door toepassing van maximale transparantie, het technologische ontwerp van de rol en de uitgekiende vorm van de rails.

De bevestigingsmiddelen maken een aangepaste montage van de rail mogelijk, afhankelijk van het type installatie: aan de wand, op een glazen wand of aan het plafond.



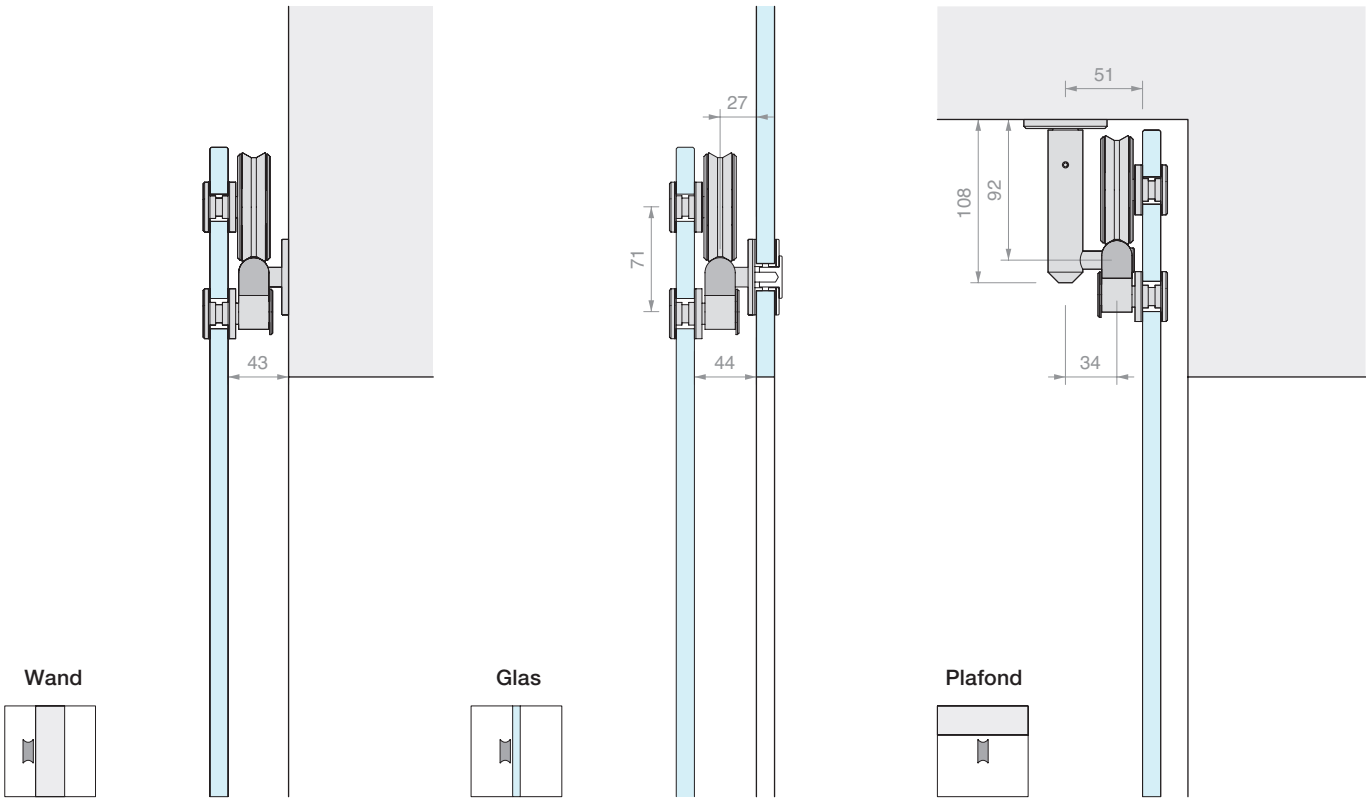

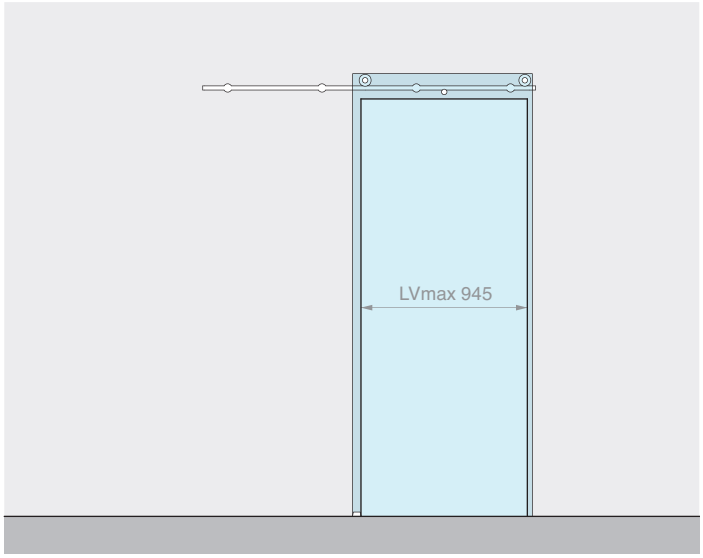

Inhoud van de kit: Afwerking: /9

Art.	Omschrijving	Aantal
GLM8500	Kit met 3 wielen	1 st.
GLMBST200	Halfronde buis L=2000 mm	1 st.
GLMATM	Wandbevestiging	4 st.
GLMFERM	Stopper	2 st.
GLMGREG	Verstelbare ondergeleider	1 st.
Optioneel		
GLMSTOPSX	Blokkeerbeugel links	1 st.
GLMSTOPDX	Blokkeerbeugel rechts	1 st.
UT250	Aanspansleutel	1 st.

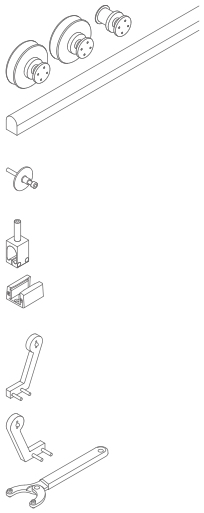

Art.	Omschrijving	Voor glas	Pmax	Aantal
GM85002MUR	Toebehoren schuifdeur wandbevestiging	Van **12** tot **17.5** mm	**150** kg	1 st.

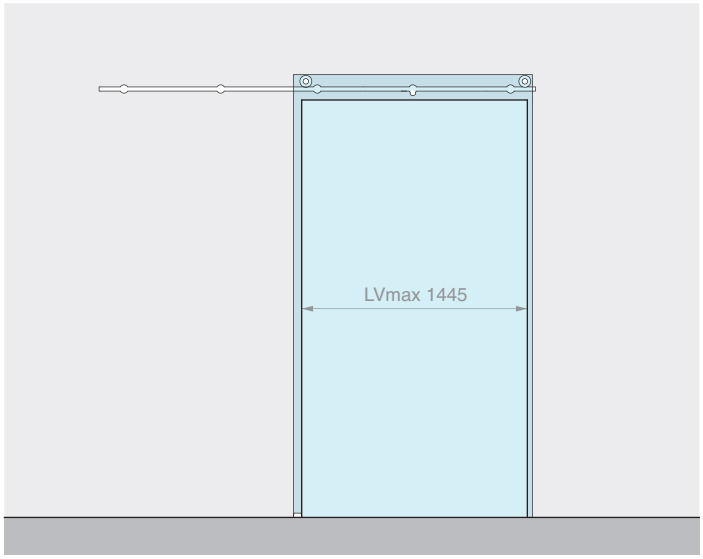

Inhoud van de kit: Afwerking: /9

Art.	Omschrijving	Aantal
GLM8500	Kit met 3 wielen	1 st.
GLMBST300	Halfronde buis L=3000 mm	1 st.
GLMATM	Wandbevestiging	5 st.
GLMFERM	Stopper	2 st.
GLMGREG	Verstelbare ondergeleider	1 st.
Optioneel		
GLMSTOPSX	Blokkeerbeugel links	1 st.
GLMSTOPDX	Blokkeerbeugel rechts	1 st.
UT250	Aanspansleutel	1 st.

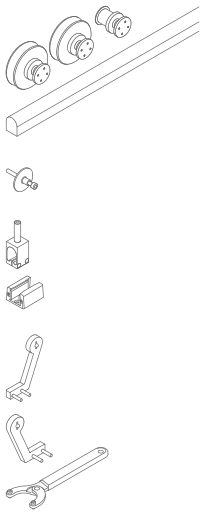

Art.	Omschrijving	Voor glas	Pmax	Aantal
GM85003MUR	Toebehoren schuifdeur wandbevestiging	Van **12** tot **17.5** mm	**150** kg	1 st.

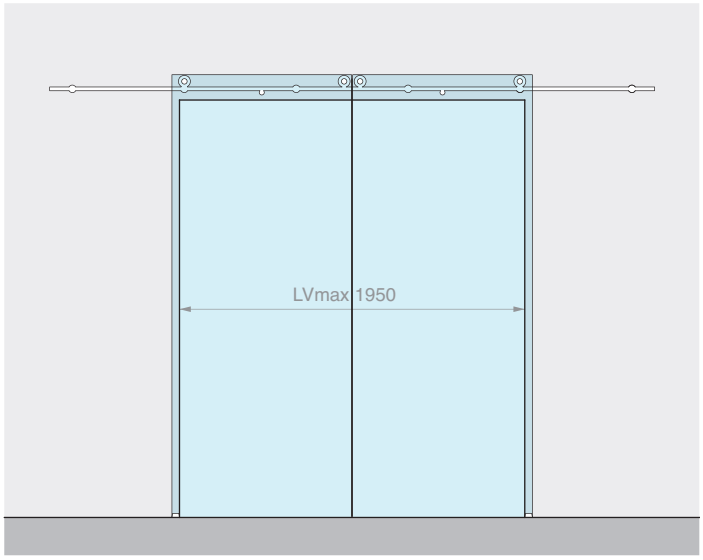

Inhoud van de kit: Afwerking: /9

Art.	Omschrijving	Aantal
GLM8500	Kit met 3 wielen	2 st.
GLMBST400	Halfronde buis L=4000 mm	1 st.
GLMATM	Wandbevestiging	6 st.
GLMFERM	Stopper	4 st.
GLMGREG	Verstelbare ondergeleider	2 st.
Optioneel		
GLMSTOPSX	Blokkeerbeugel links	1 st.
GLMSTOPDX	Blokkeerbeugel rechts	1 st.
UT250	Aanspansleutel	1 st.

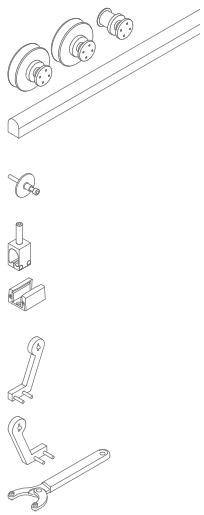

Art.	Omschrijving	Voor glas	Pmax	Aantal
GM85004MUR	Toebehoren schuifdeur wandbevestiging voor 2 deuren	Van **12** tot **17.5** mm	**150** + **150** kg	1 st.

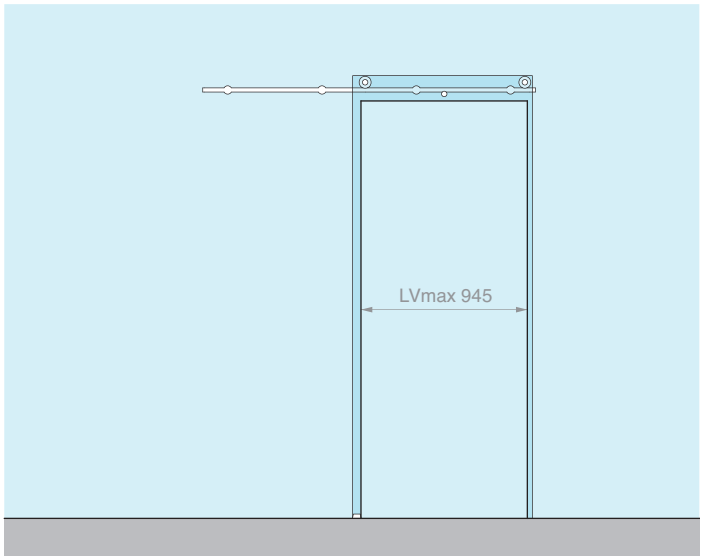

Inhoud van de kit: Afwerking: /9

Art.	Omschrijving	Aantal
GLM8500	Kit met 3 wielen	1 st.
GLMBST200	Halfronde buis L=2000 mm	1 st.
GLMATV	Glasbevestiging	4 st.
GLMFERM	Stopper	2 st.
GLMGREG	Verstelbare ondergeleider	1 st.
Optioneel		
GLMSTOPSX	Blokkeerbeugel links	1 st.
GLMSTOPDX	Blokkeerbeugel rechts	1 st.
UT250	Aanspansleutel	1 st.

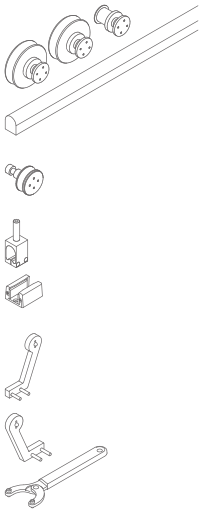

Art.	Omschrijving	Voor glas	Pmax	Aantal
GM85002VET	Toebehoren schuifdeur glasbevestiging	Van **12** tot **17.5** mm	**150** kg	1 st.

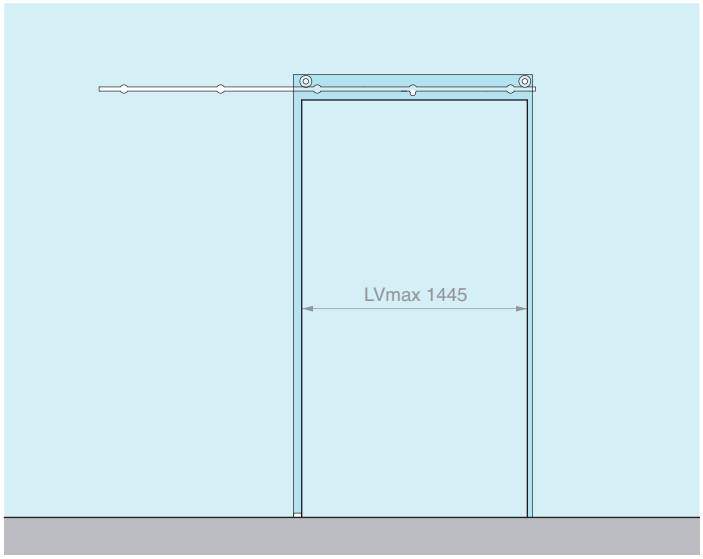

Inhoud van de kit: Afwerking: /9

Art.	Omschrijving	Aantal
GLM8500	Kit met 3 wielen	1 st.
GLMBST300	Halfronde buis L=3000 mm	1 st.
GLMATV	Glasbevestiging	5 st.
GLMFERM	Stopper	2 st.
GLMGREG	Verstelbare ondergeleider	1 st.
Optioneel		
GLMSTOPSX	Blokkeerbeugel links	1 st.
GLMSTOPDX	Blokkeerbeugel rechts	1 st.
UT250	Aanspansleutel	1 st.

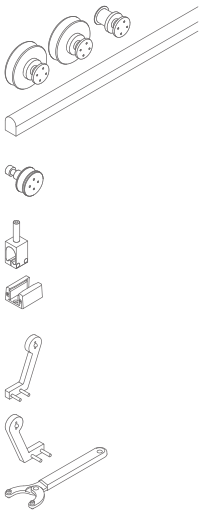

Art.	Omschrijving	Voor glas	Pmax	Aantal
GM85003VET	Toebehoren schuifdeur glasbevestiging	Van **12** tot **17.5** mm	**150** kg	1 st.

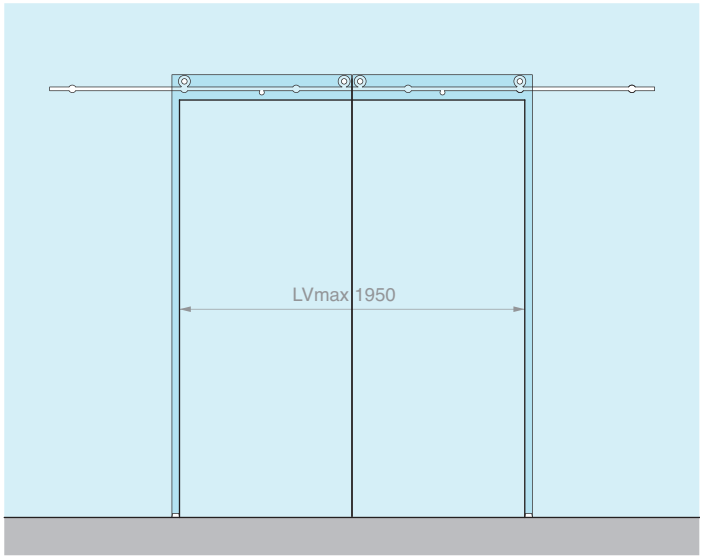

Inhoud van de kit: Afwerking: /9

Art.	Omschrijving	Aantal
GLM8500	Kit met 3 wielen	2 st.
GLMBST400	Halfronde buis L=4000 mm	1 st.
GLMATV	Glasbevestiging	6 st.
GLMFERM	Stopper	4 st.
GLMGREG	Verstelbare ondergeleider	2 st.
Optioneel		
GLMSTOPSX	Blokkeerbeugel links	1 st.
GLMSTOPDX	Blokkeerbeugel rechts	1 st.
UT250	Aanspansleutel	1 st.

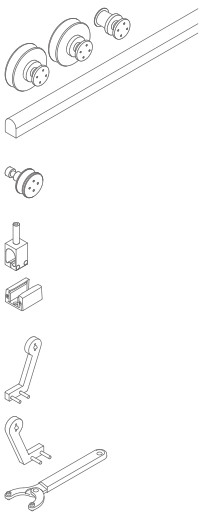

Art.	Omschrijving	Voor glas	Pmax	Aantal
GM85004VET	Toebehoren schuifdeur glasbevestiging voor 2 deuren	Van **12** tot **17.5** mm	**150** + **150** kg	1 st.

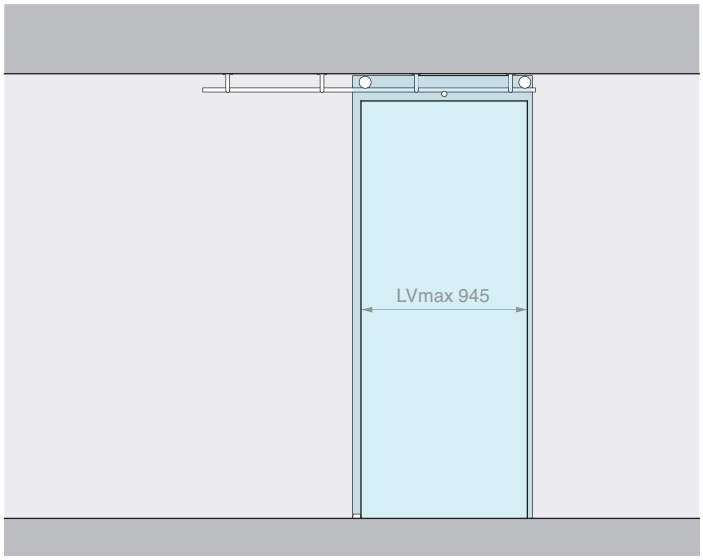

Inhoud van de kit: Afwerking: /9

Art.	Omschrijving	Aantal
GLM8500	Kit met 3 wielen	1 st.
GLMBST200	Halfronde buis L=2000 mm	1 st.
GLMATS	Plafondbevestiging	4 st.
GLMFERM	Stopper	2 st.
GLMGREG	Verstelbare ondergeleider	1 st.
Optioneel		
GLMSTOPSX	Blokkeerbeugel links	1 st.
GLMSTOPDX	Blokkeerbeugel rechts	1 st.
UT250	Aanspansleutel	1 st.

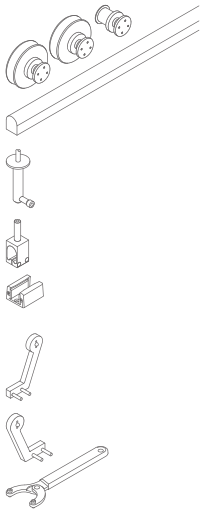

Art.	Omschrijving	Voor glas	Pmax	Aantal
GM85002PLA	Toebehoren schuifdeur plafondbevestiging	Van **12** tot **17.5** mm	**150** kg	1 st.

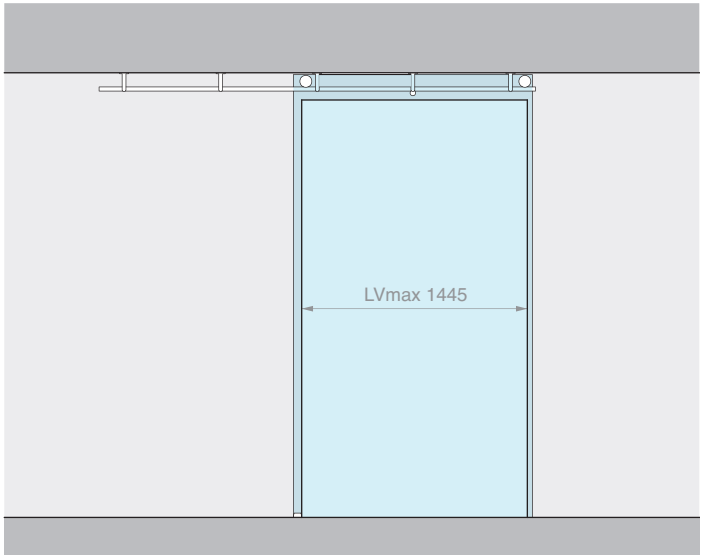

Inhoud van de kit: Afwerking: /9

Art.	Omschrijving	Aantal
GLM8500	Kit met 3 wielen	1 st.
GLMBST300	Halfronde buis L=3000 mm	1 st.
GLMATS	Plafondbevestiging	5 st.
GLMFERM	Stopper	2 st.
GLMGREG	Verstelbare ondergeleider	1 st.
Optioneel		
GLMSTOPSX	Blokkeerbeugel links	1 st.
GLMSTOPDX	Blokkeerbeugel rechts	1 st.
UT250	Aanspansleutel	1 st.

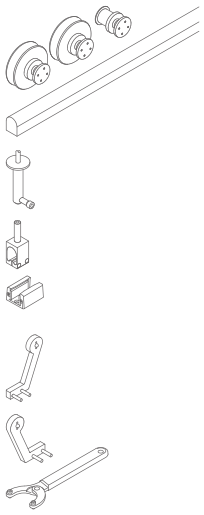

Art.	Omschrijving	Voor glas	Pmax	Aantal
GM85003PLA	Toebehoren schuifdeur plafondbevestiging	Van **12** tot **17.5** mm	**150** kg	1 st.

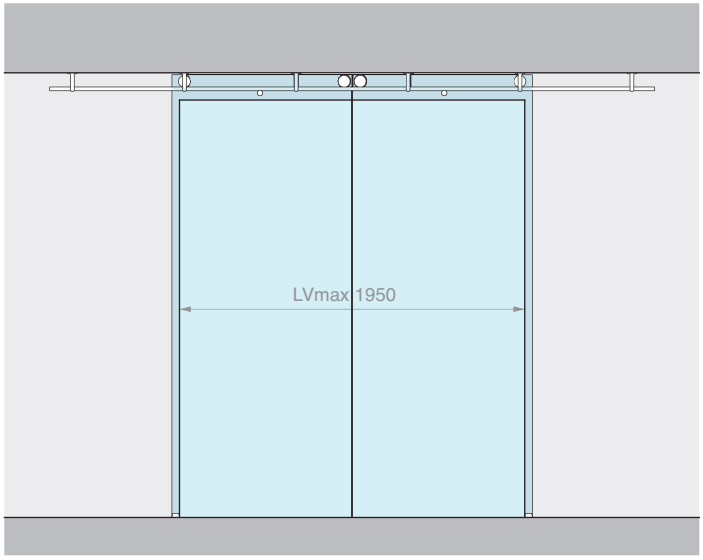

Inhoud van de kit: Afwerking: /9

Art.	Omschrijving	Aantal
GLM8500	Kit met 3 wielen	2 st.
GLMBST400	Halfronde buis L=4000 mm	1 st.
GLMATS	Plafondbevestiging	6 st.
GLMFERM	Stopper	4 st.
GLMGREG	Verstelbare ondergeleider	2 st.
Optioneel		
GLMSTOPSX	Blokkeerbeugel links	1 st.
GLMSTOPDX	Blokkeerbeugel rechts	1 st.
UT250	Aanspansleutel	1 st.

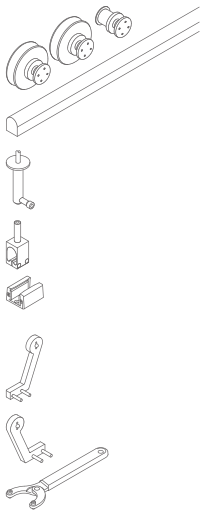

Art.	Omschrijving	Voor glas	Pmax	Aantal
GM85004PLA	Toebehoren schuifdeur plafondbevestiging voor 2 deuren	Van **12** tot **17.5** mm	**150** + **150** kg	1 st.



WIELEN

Materiaal: AISI 304 roestvrij staal
Aanbevolen glasboringen GLMRC Ø18 mm
Aanbevolen glasboringen GLMRL Ø20 mm
Aanbevolen gereedschap
voor het spannen
art. UT250
Afwerking: /9

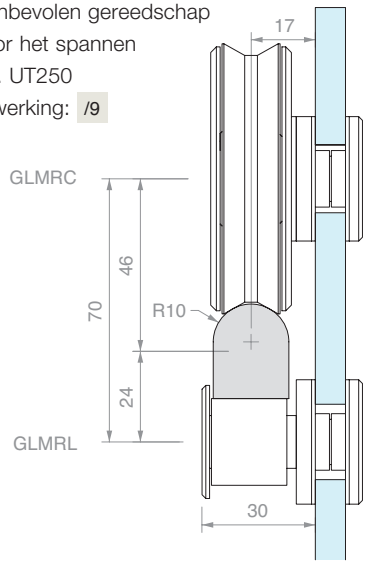

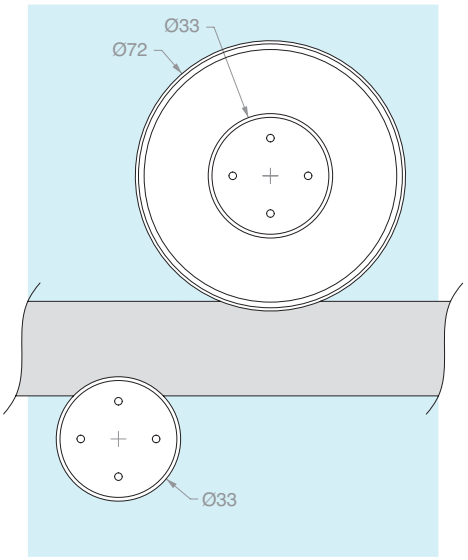

Art.	Omschrijving	Voor glas	Aantal
GLMRC	Looprol	Van **12** tot **17.5** mm	1 st.
GLMRL	Uitloopbeveiliging	Van **12** tot **17.5** mm	1 st.
GLM8500	Kit met 2 looprollen + 1 uitloopbeveiliging	Van **12** tot **17.5** mm	1 st.



GEBOORDE HALFRONDE MASSIEVE BUIS

Materiaal: AISI 304 roestvrij staal
Afwerking: /8
Opmerking: de rail van 4 m bestaat
uit 2 rails van 2 m die aan
elkaar zijn gekoppeld

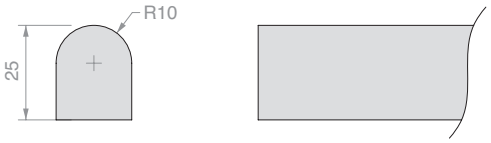

Boringsschema buis:

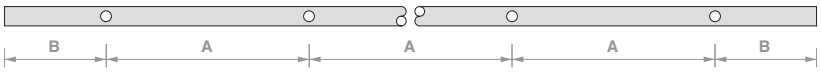

Art.	Lengte	Aantal boringen	Afmetingen		Aantal
GLMBST200	**2000** mm	**4**	A **567** mm	B **150** mm	1 st.
GLMBST300	**3000** mm	**5**	A **675** mm	B **150** mm	1 st.
GLMBST400	**4000** mm	**6**	A **740** mm	B **150** mm	1 st.
GLMBST	**op maat**	**op aanvraag**	**op maat**		1 st.



WANDBEVESTIGING

Materiaal: AISI 304 roestvrij staal
Afwerking: /9

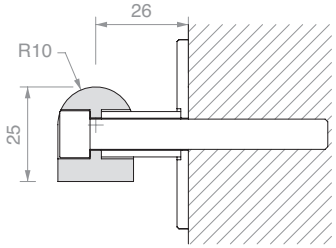

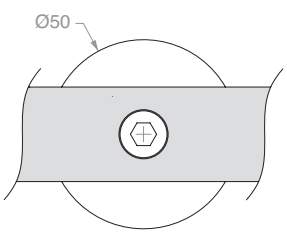

Art.	Omschrijving	Aantal
GLMATM	Met schroef **M8** x **80** mm	1 st.

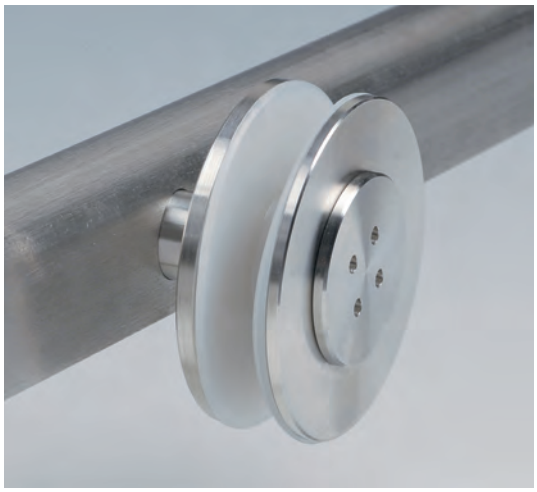

GLASBEVESTIGING

Materiaal: AISI 304 roestvrij staal
Aanbevolen glasboring Ø20 mm
Aanbevolen gereedschap voor het spannen art. UT250
Afwerking: /9

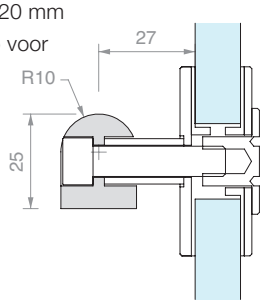

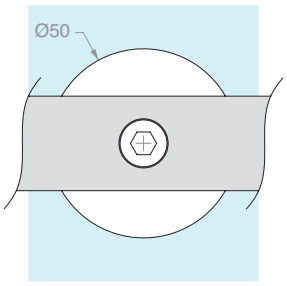

Art.	Omschrijving	Voor glas	Aantal
GLMATV	Met schroef **M8** x **45** mm	Van **12** tot **17.5** mm	1 st.



PLAFONDBEVESTIGING

Materiaal: AISI 304 roestvrij staal
Afwerking: /9

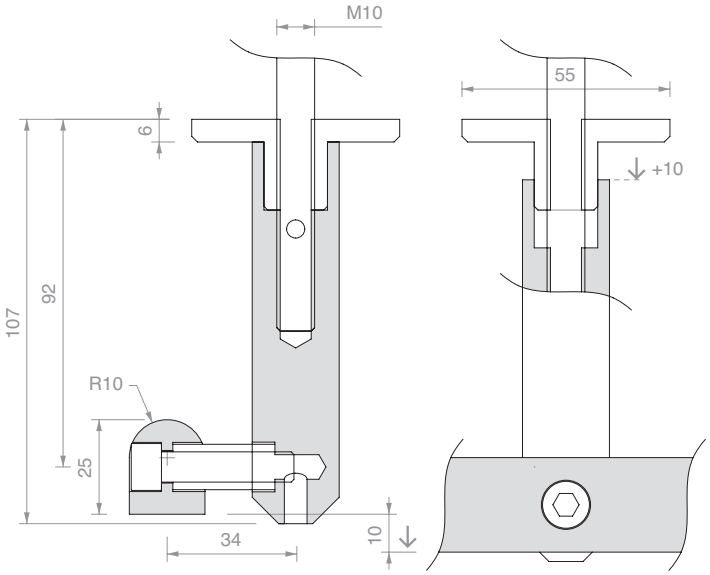

Art.	Omschrijving	Aantal
GLMATS	Met schroef **M10** x **160** mm	1 st.



STOPPER

Materiaal: AISI 304 roestvrij staal
Afwerking: /8

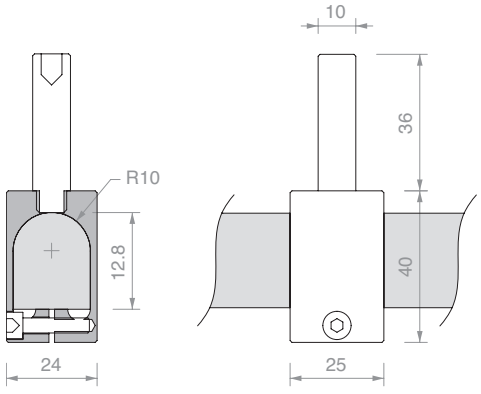

Art.	Aantal
GLMFERM	1 st.



BLOKKEERBEUGEL LINKS

Materiaal: AISI 304 roestvrij staal

Afwerking: /8

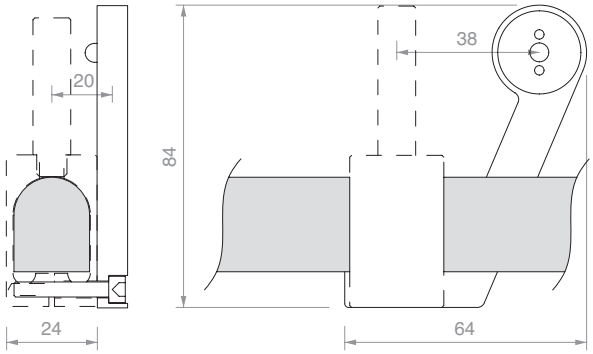

Art.	Aantal
GLMSTOPSX	1 st.



BLOKKEERBEUGEL RECHTS

Materiaal: AISI 304 roestvrij staal

Afwerking: /8

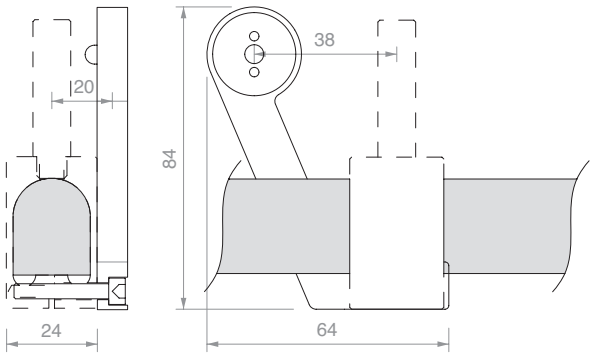

Art.	Aantal
GLMSTOPDX	1 st.



VERSTELBARE ONDERGELEIDER

Materiaal: aluminium

Afwerking: /88

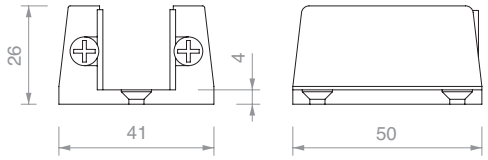

Art.	Voor glas	Aantal
GLMGREG	Van **11** tot **19** mm	1 st.



AANSPANSLEUTEL

Materiaal: steel van ijzer en pennen van roestvrij staal

Dankzij de verstelbare klauw kan in een grote radius worden gewerkt, voor gatenparen met hartafstand van 9 mm tot 55 mm

Art.	Omschrijving	Aantal
UT250	Aanspansleutel met pennen Ø2.4 mm	1 st.
UTC250R	2 reservepennen Ø2.4 mm	1 st.

RAILBEVESTIGING

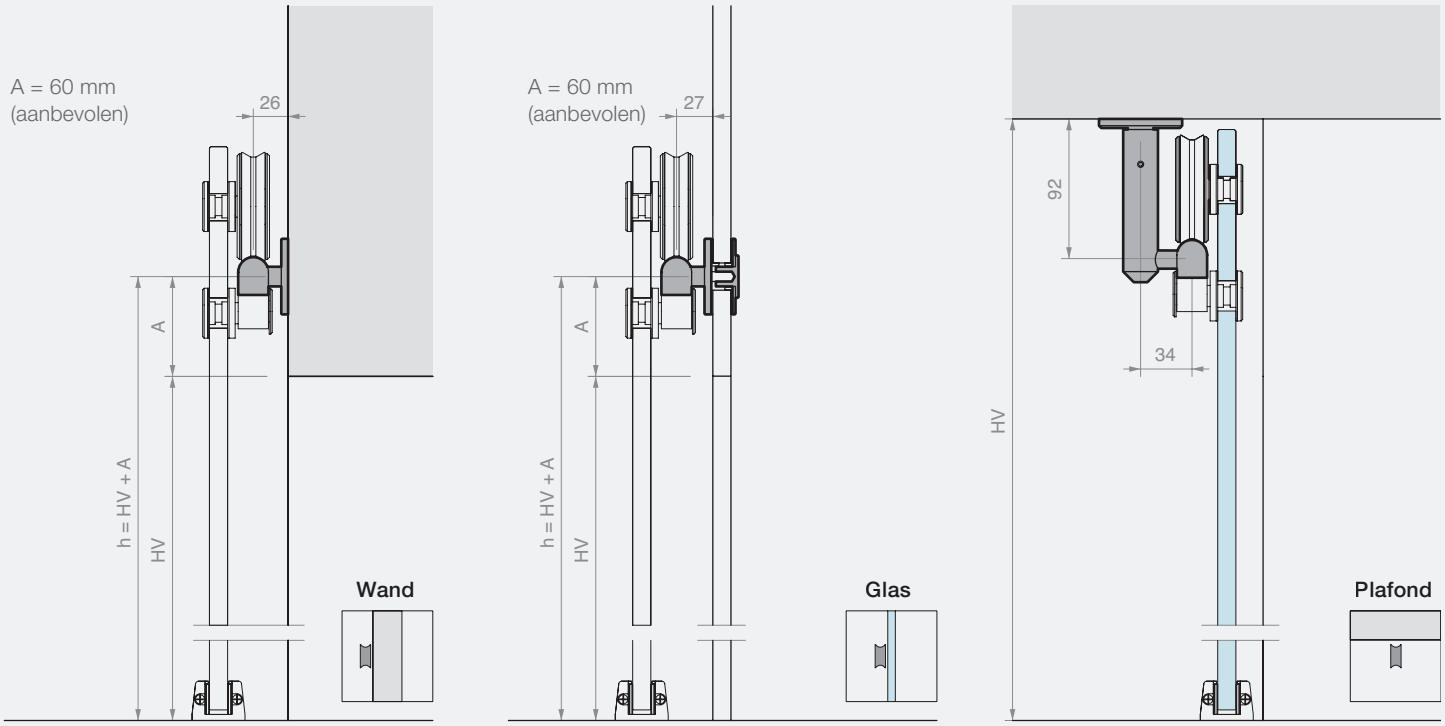

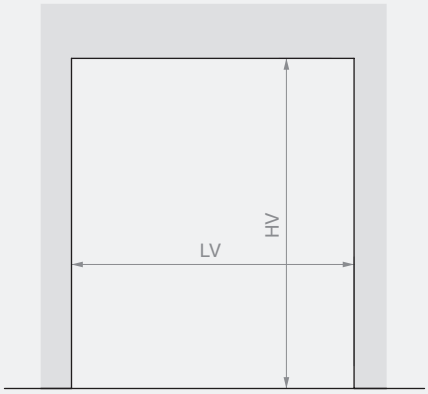

Rail L=2000 mm
LVmax 945 mm

Rail L=3000 mm
LVmax 1445 mm

Rail L=4000 mm
LVmax 1950 mm

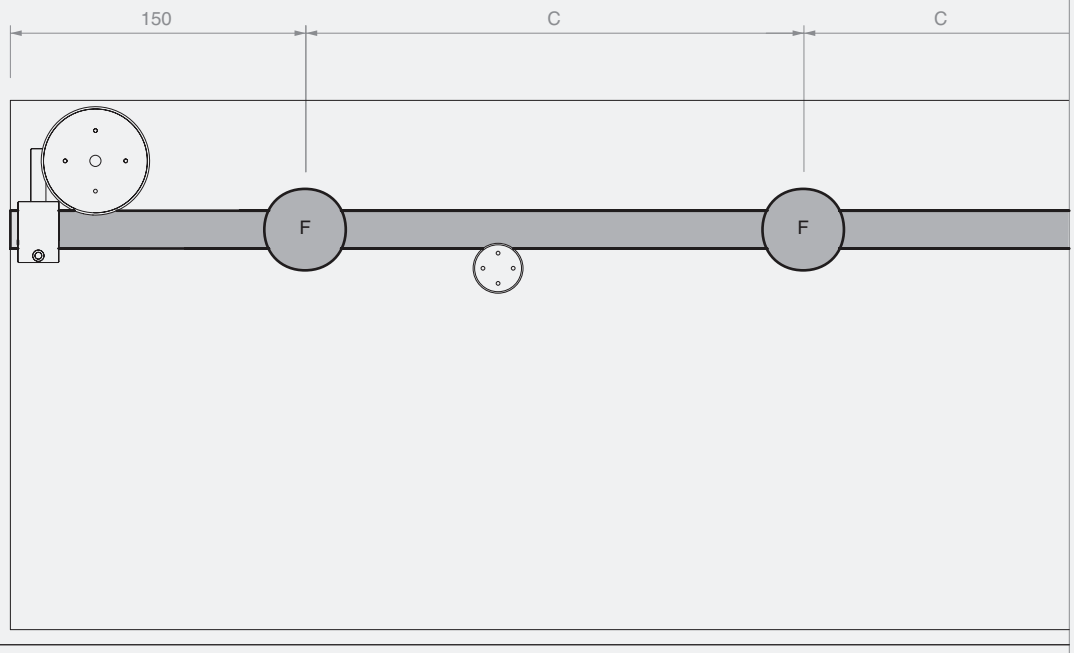

Rail L=2000 mm
4 bevestigingen (F)
C=567 mm

Rail L=3000 mm
5 bevestigingen (F)
C=675 mm

Rail L=4000 mm
6 bevestigingen (F)
C=740 mm

BEREKENING AFMETINGEN EN BORINGEN GLAZEN PANELEN

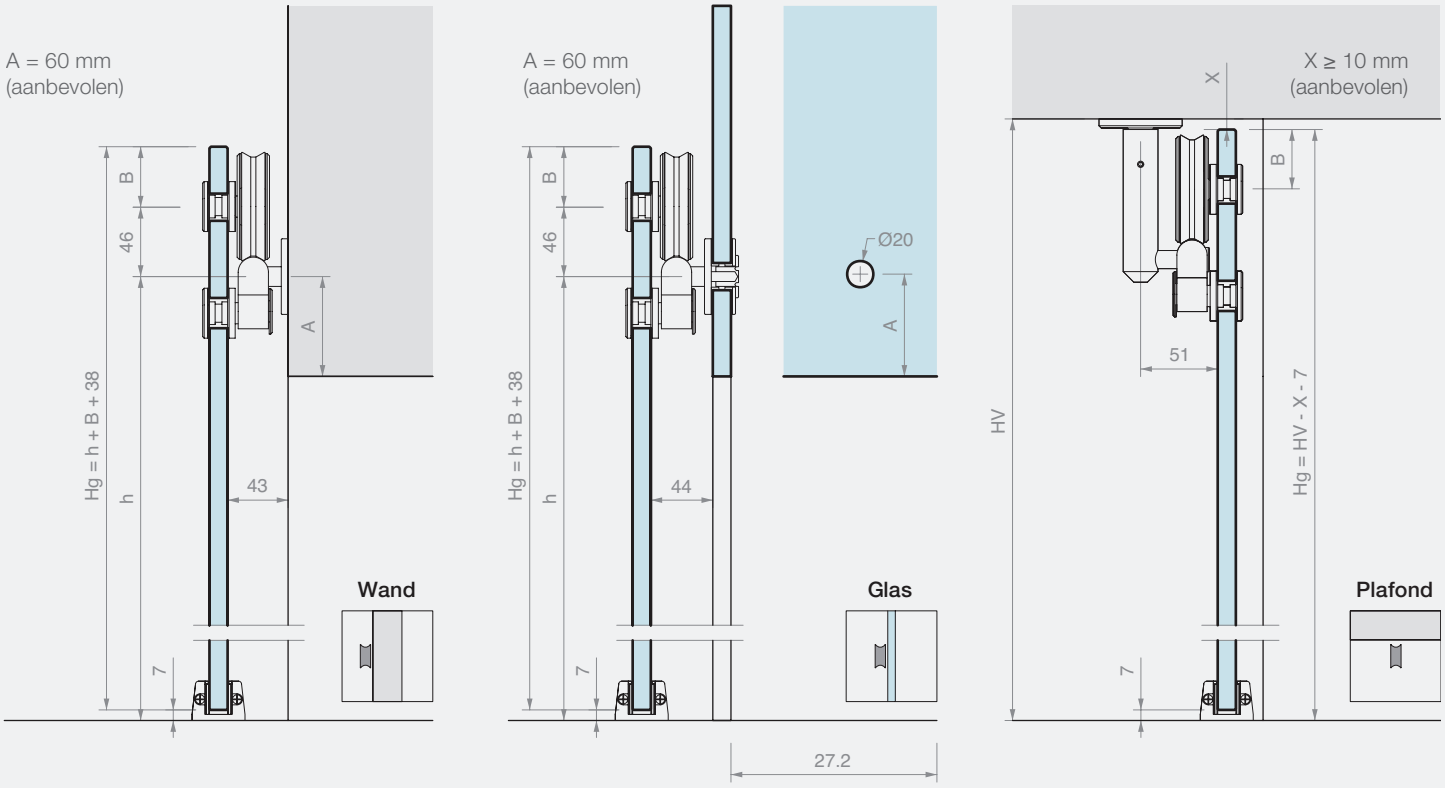

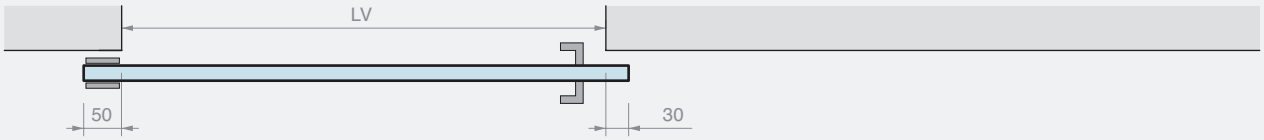

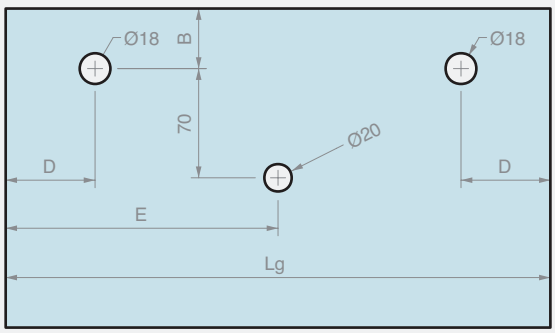

Lg = LV + 80
D ≥ 95 mm
E = Lg / 2

WAND-/GLASBEVESTIGING
B ≥ 40 mm (aanbevolen)

PLAFONDBEVESTIGING
B = 47 mm - X

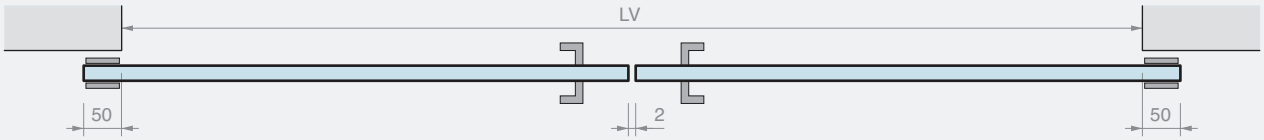

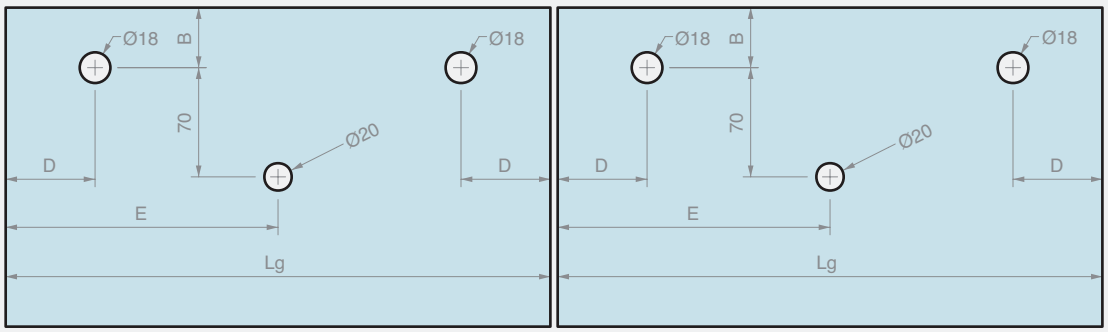

Lg = (LV + 98) / 2
D ≥ 95 mm
E = Lg / 2

WAND-/
GLASBEVESTIGING
B ≥ 40 mm (aanbevolen)

PLAFONDBEVESTIGING
B = 47 mm - X



GIUMAX 6500

Schuifsysteem in AISI 304 roestvrij staal bestaande uit een massief halfrond buisprofiel, zichtbare loopwagens en toebehoren voor bevestiging.

De loopwagen bestaat uit een T-verbindingsdraagbeugel, een paar wielen, een rol met uitloopbeveiligingsfunctie en twee noppen voor het bevestigen van de deur. Het paar loopwagens maakt het schuiven van een deur met een grote dikte van 12 tot 17.5 mm en een groot gewicht tot wel 150 kg mogelijk.

Dankzij de loopwagentechnologie kunnen de noppen in hoogte worden versteld voor een gemakkelijkere afstelling van de positie van de deur.

De bevestigingsmiddelen maken een frontale montage van de rail mogelijk, afhankelijk van het type installatie: aan de wand of op een glazen wand.



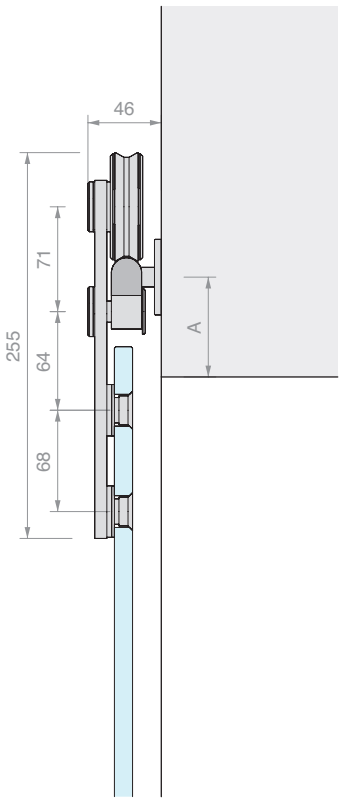

Wand

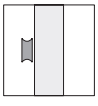

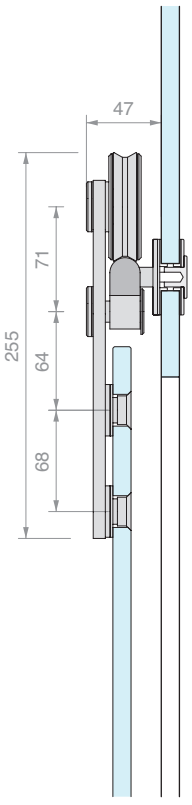

Glas

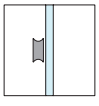

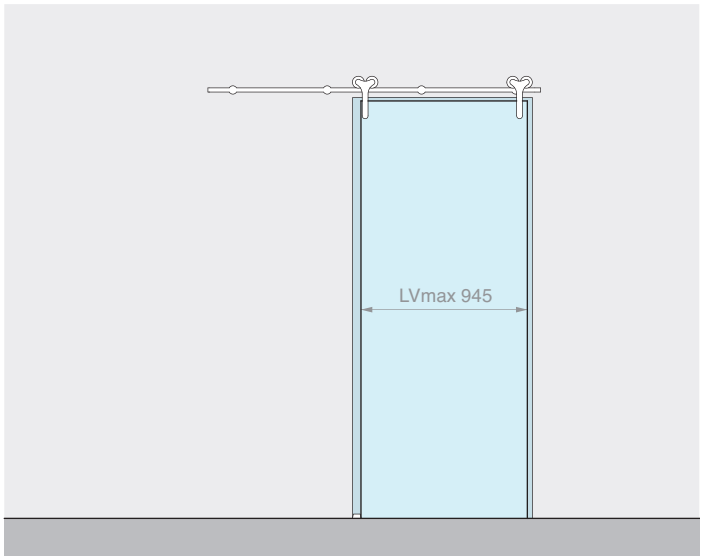

Inhoud van de kit: Afwerking: /9

Art.	Omschrijving	Aantal
GLM6500	Kit met 2 loopwagens	1 st.
GLMBST200	Halfronde buis L=2000 mm	1 st.
GLMATM	Wandbevestiging	4 st.
GLMFERM	Stopper	2 st.
GLMGREG	Verstelbare ondergeleider	1 st.
Optioneel		
GLMSTOPSX	Blokkeerbeugel links	1 st.
GLMSTOPDX	Blokkeerbeugel rechts	1 st.
UT250	Aanspansleutel	1 st.

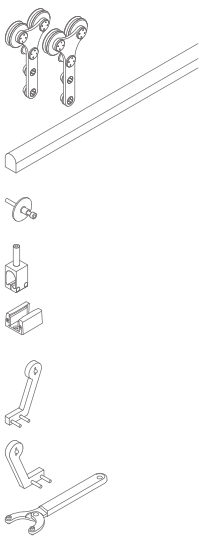

Art.	Omschrijving	Voor glas	Pmax	Aantal
GM65002MUR	Toebehoren schuifdeur wandbevestiging	Van **12** tot **17.5** mm	**150** kg	1 st.

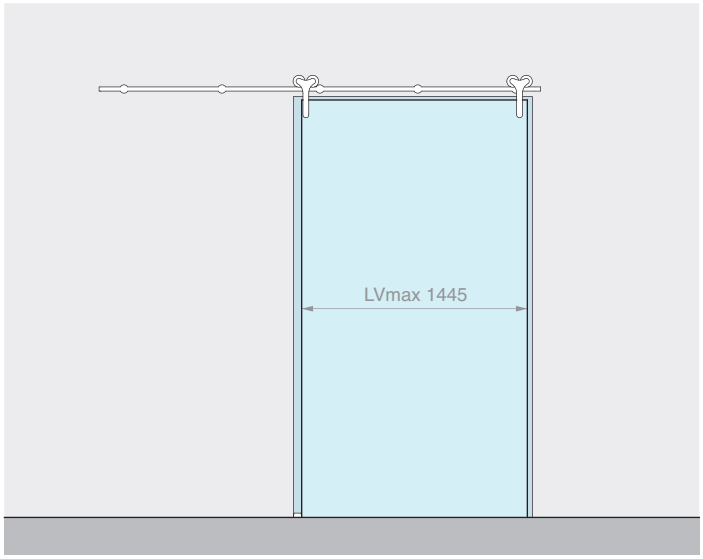

Inhoud van de kit: Afwerking: /9

Art.	Omschrijving	Aantal
GLM6500	Kit met 2 loopwagens	1 st.
GLMBST300	Halfronde buis L=3000 mm	1 st.
GLMATM	Wandbevestiging	5 st.
GLMFERM	Stopper	2 st.
GLMGREG	Verstelbare ondergeleider	1 st.
Optioneel		
GLMSTOPSX	Blokkeerbeugel links	1 st.
GLMSTOPDX	Blokkeerbeugel rechts	1 st.
UT250	Aanspansleutel	1 st.

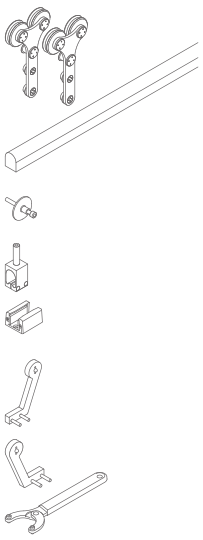

Art.	Omschrijving	Voor glas	Pmax	Aantal
GM65003MUR	Toebehoren schuifdeur wandbevestiging	Van **12** tot **17.5** mm	**150** kg	1 st.

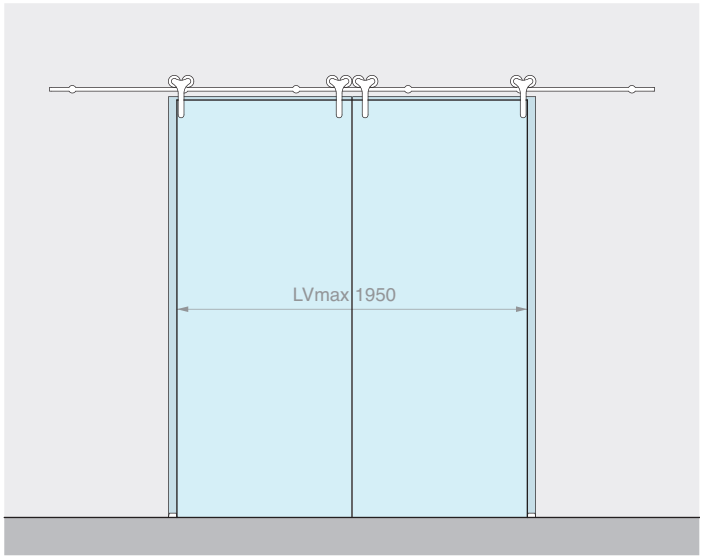

Inhoud van de kit: Afwerking: /9

Art.	Omschrijving	Aantal
GLM6500	Kit met 2 loopwagens	2 st.
GLMBST400	Halfronde buis L=4000 mm	1 st.
GLMATM	Wandbevestiging	6 st.
GLMFERM	Stopper	4 st.
GLMGREG	Verstelbare ondergeleider	2 st.
Optioneel		
GLMSTOPSX	Blokkeerbeugel links	1 st.
GLMSTOPDX	Blokkeerbeugel rechts	1 st.
UT250	Aanspansleutel	1 st.

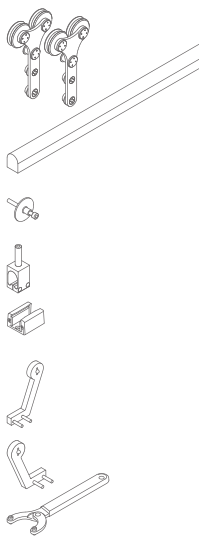

Art.	Omschrijving	Voor glas	Pmax	Aantal
GM65004MUR	Toebehoren schuifdeur wandbevestiging voor 2 deuren	Van **12** tot **17.5** mm	**150** + **150** kg	1 st.

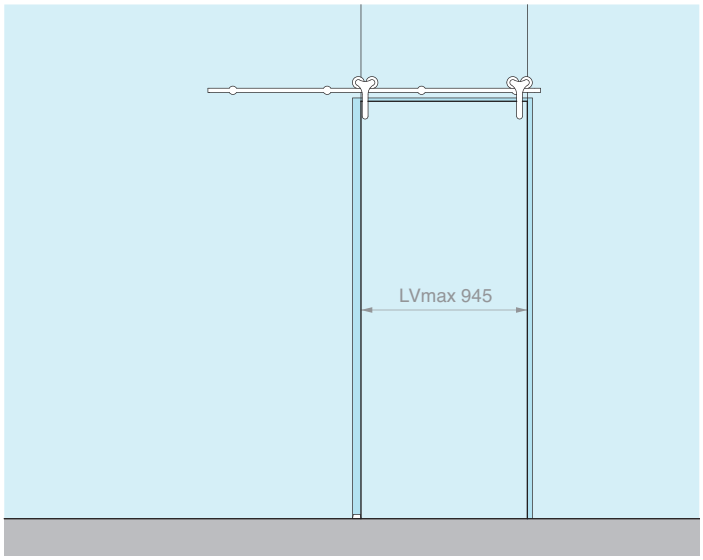

Inhoud van de kit: Afwerking: /9

Art.	Omschrijving	Aantal
GLM6500	Kit met 2 loopwagens	1 st.
GLMBST200	Halfronde buis L=2000 mm	1 st.
GLMATV	Glasbevestiging	4 st.
GLMFERM	Stopper	2 st.
GLMGREG	Verstelbare ondergeleider	1 st.
Optioneel		
GLMSTOPSX	Blokkeerbeugel links	1 st.
GLMSTOPDX	Blokkeerbeugel rechts	1 st.
UT250	Aanspansleutel	1 st.

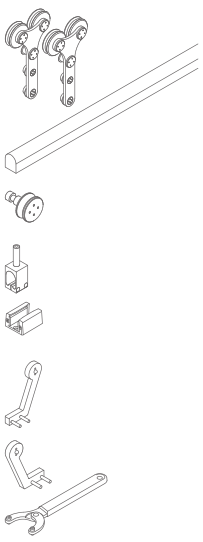

Art.	Omschrijving	Voor glas	Pmax	Aantal
GM65002VET	Toebehoren schuifdeur glasbevestiging	Van **12** tot **17.5** mm	**150** kg	1 st.

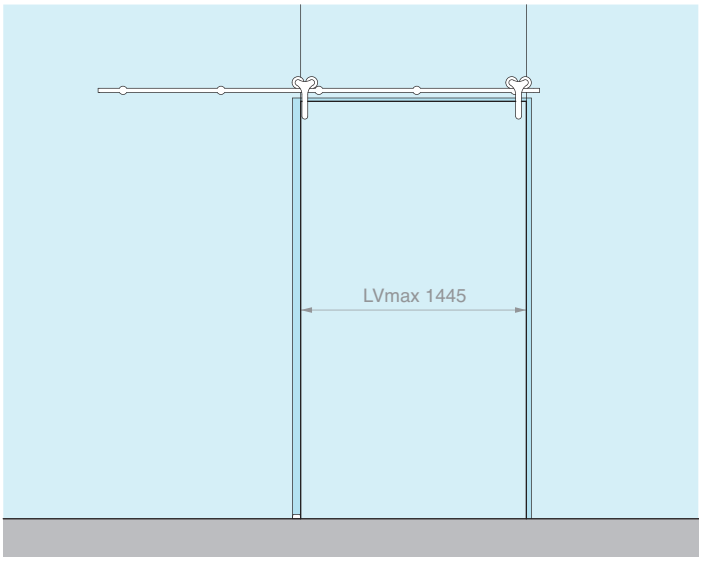

Inhoud van de kit: Afwerking: /9

Art.	Omschrijving	Aantal
GLM6500	Kit met 2 loopwagens	1 st.
GLMBST300	Halfronde buis L=3000 mm	1 st.
GLMATV	Glasbevestiging	5 st.
GLMFERM	Stopper	2 st.
GLMGREG	Verstelbare ondergeleider	1 st.
Optioneel		
GLMSTOPSX	Blokkeerbeugel links	1 st.
GLMSTOPDX	Blokkeerbeugel rechts	1 st.
UT250	Aanspansleutel	1 st.

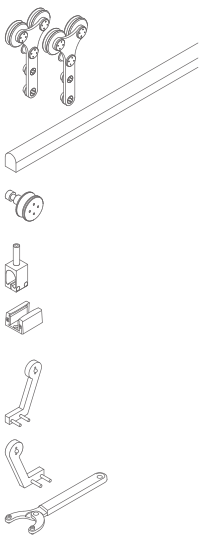

Art.	Omschrijving	Voor glas	Pmax	Aantal
GM65003VET	Toebehoren schuifdeur glasbevestiging	Van **12** tot **17.5** mm	**150** kg	1 st.

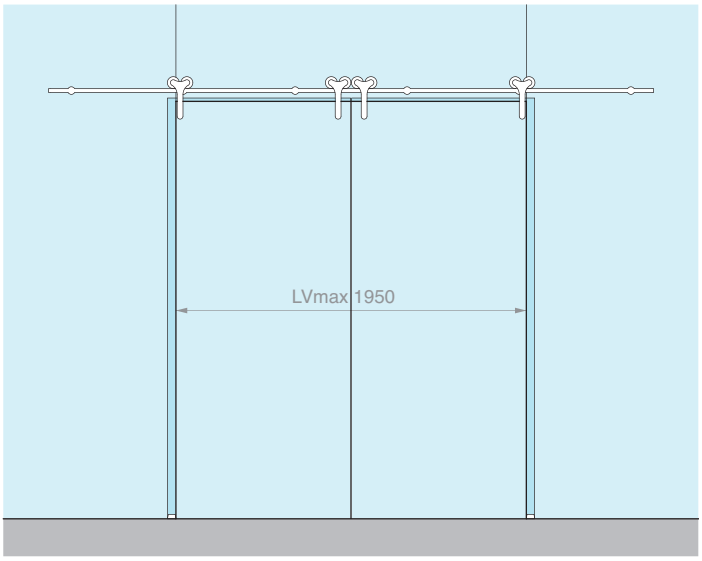

Inhoud van de kit: Afwerking: /9

Art.	Omschrijving	Aantal
GLM6500	Kit met 2 loopwagens	2 st.
GLMBST400	Halfronde buis L=4000 mm	1 st.
GLMATV	Glasbevestiging	6 st.
GLMFERM	Stopper	4 st.
GLMGREG	Verstelbare ondergeleider	2 st.
Optioneel		
GLMSTOPSX	Blokkeerbeugel links	1 st.
GLMSTOPDX	Blokkeerbeugel rechts	1 st.
UT250	Aanspansleutel	1 st.

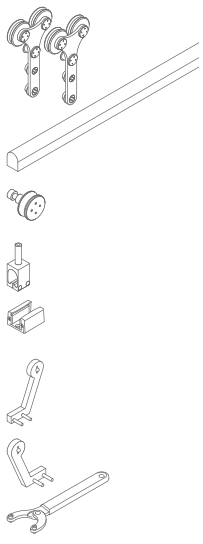

Art.	Omschrijving	Voor glas	Pmax	Aantal
GM65004VET	Toebehoren schuifdeur glasbevestiging voor 2 deuren	Van **12** tot **17.5** mm	**150** + **150** kg	1 st.



LOOPWAGEN

Materiaal: AISI 304 roestvrij staal
Aanbevolen boringen Ø21 mm, 2 mm diep verzonken
Aanbevolen gereedschap voor het spannen art. UT250
Afwerking: /9

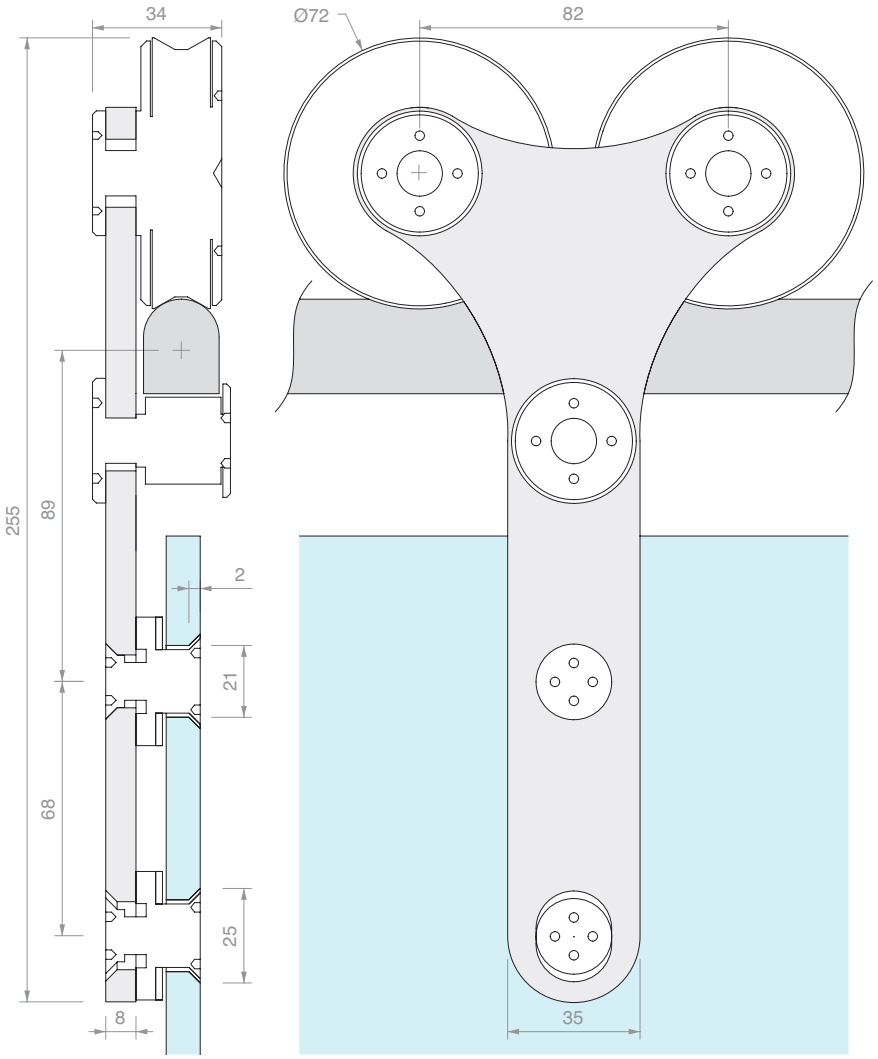

Art.	Omschrijving	Voor glas	Aantal
GLM6550	Enkele loopwagen	Van **12** tot **17.5** mm	1 st.
GLM6500	Kit met 2 loopwagens	Van **12** tot **17.5** mm	1 st.



GEBOORDE HALFRONDE MASSIEVE BUIS

Materiaal: AISI 304 roestvrij staal
Afwerking: /8
Opmerking: de rail van 4 m bestaat uit 2 rails van 2 m die aan elkaar zijn gekoppeld

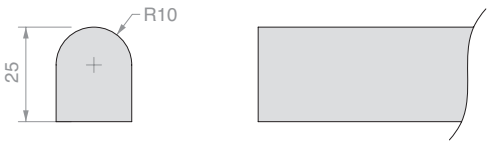

Boringsschema buis:

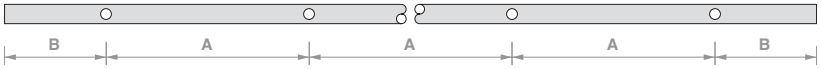

Art.	Lengte	Aantal boringen	Afmetingen		Aantal
GLMBST200	**2000** mm	**4**	A **567** mm	B **150** mm	1 st.
GLMBST300	**3000** mm	**5**	A **675** mm	B **150** mm	1 st.
GLMBST400	**4000** mm	**6**	A **740** mm	B **150** mm	1 st.
GLMBST	**op maat**	**op aanvraag**	**op maat**		1 st.



WANDBEVESTIGING

Materiaal: AISI 304 roestvrij staal
Afwerking: /9

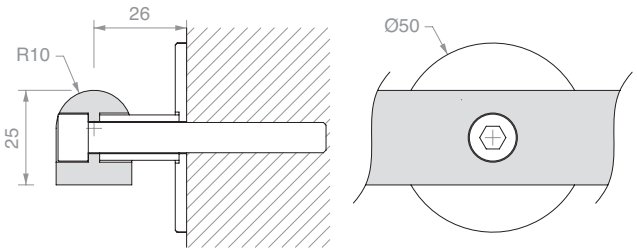

Art.	Omschrijving	Aantal
GLMATM	Met schroef **M8** x **80** mm	1 st.



GLASBEVESTIGING

Materiaal: AISI 304 roestvrij staal
Aanbevolen glasboring Ø20 mm
Aanbevolen gereedschap voor het spannen art. UT250
Afwerking: /9

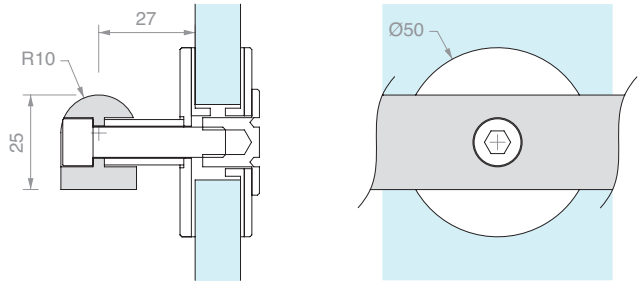

Art.	Omschrijving	Voor glas	Aantal
GLMATV	Met schroef **M8** x **45** mm	Van **12** tot **17.5** mm	1 st.



STOPPER

Materiaal: AISI 304 roestvrij staal
Afwerking: /8

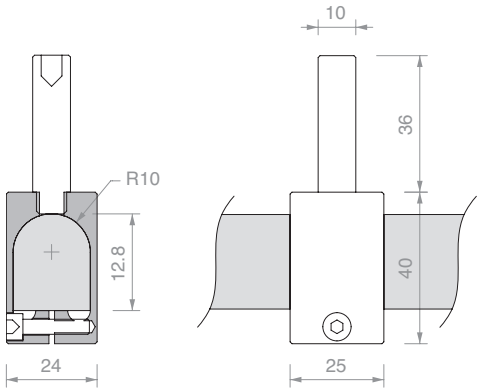

Art.	Aantal
GLMFERM	1 st.



BLOKKEERBEUGEL LINKS

Materiaal: AISI 304 roestvrij staal

Afwerking: /8

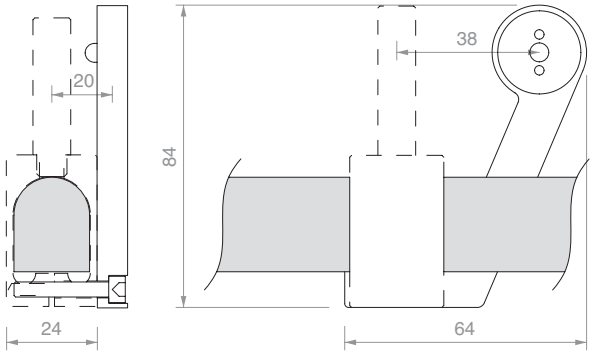

Art.	Aantal
GLMSTOPSX	1 st.



BLOKKEERBEUGEL RECHTS

Materiaal: AISI 304 roestvrij staal

Afwerking: /8

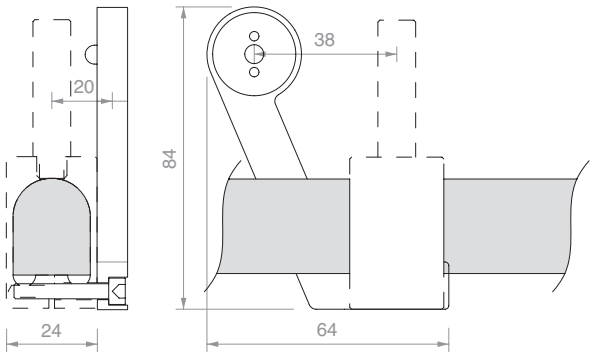

Art.	Aantal
GLMSTOPDX	1 st.



VERSTELBARE ONDERGELEIDER

Materiaal: aluminium

Afwerking: /88

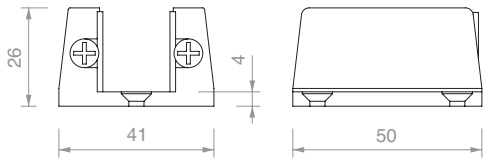

Art.	Voor glas	Aantal
GLMGREG	Van **11** tot **19** mm	1 st.



AANSPANSLEUTEL

Materiaal: steel van ijzer en pennen van roestvrij staal

Dankzij de verstelbare klauw kan in een grote radius worden gewerkt, voor gatenparen met hartafstand van 9 mm tot 55 mm

Art.	Omschrijving	Aantal
UT250	Aanspansleutel met pennen Ø2.4 mm	1 st.
UTC250R	2 reservepennen Ø2.4 mm	1 st.



RAILBEVESTIGING

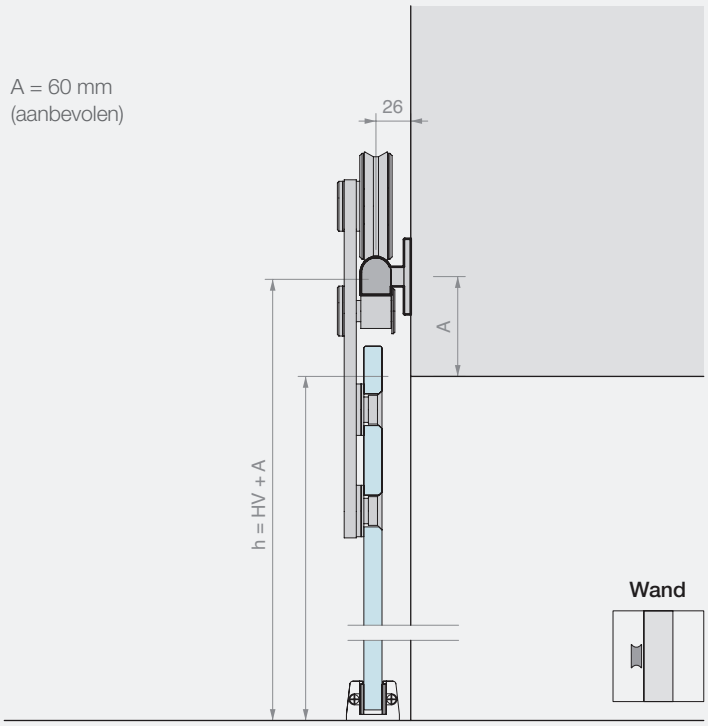

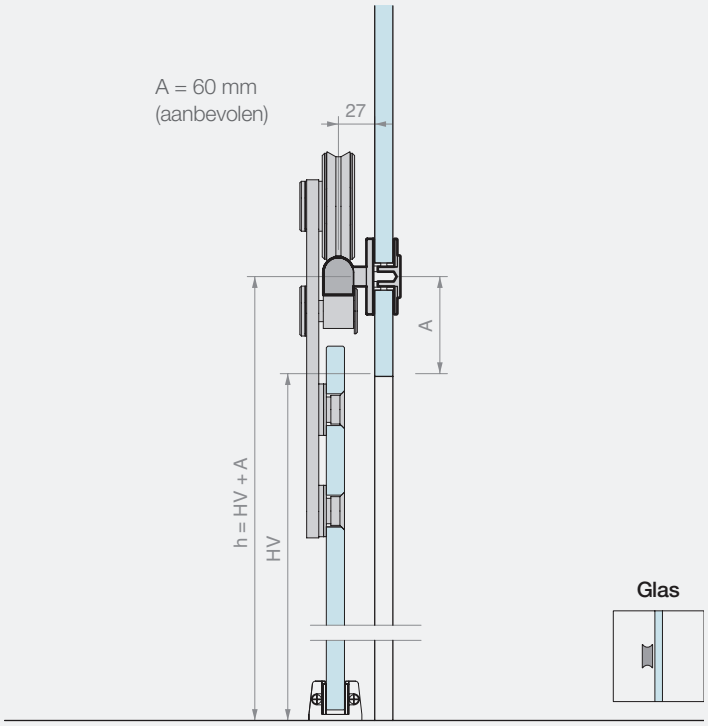

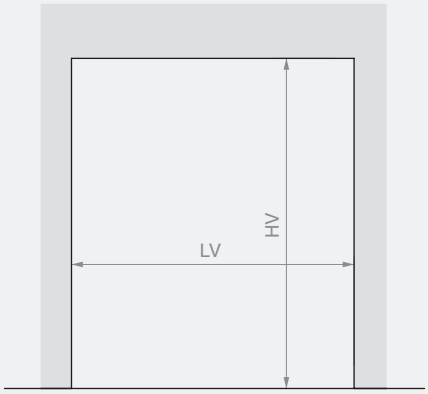

Rail L=2000 mm
LVmax 945 mm

Rail L=3000 mm
LVmax 1445 mm

Rail L=4000 mm
LVmax 1950 mm

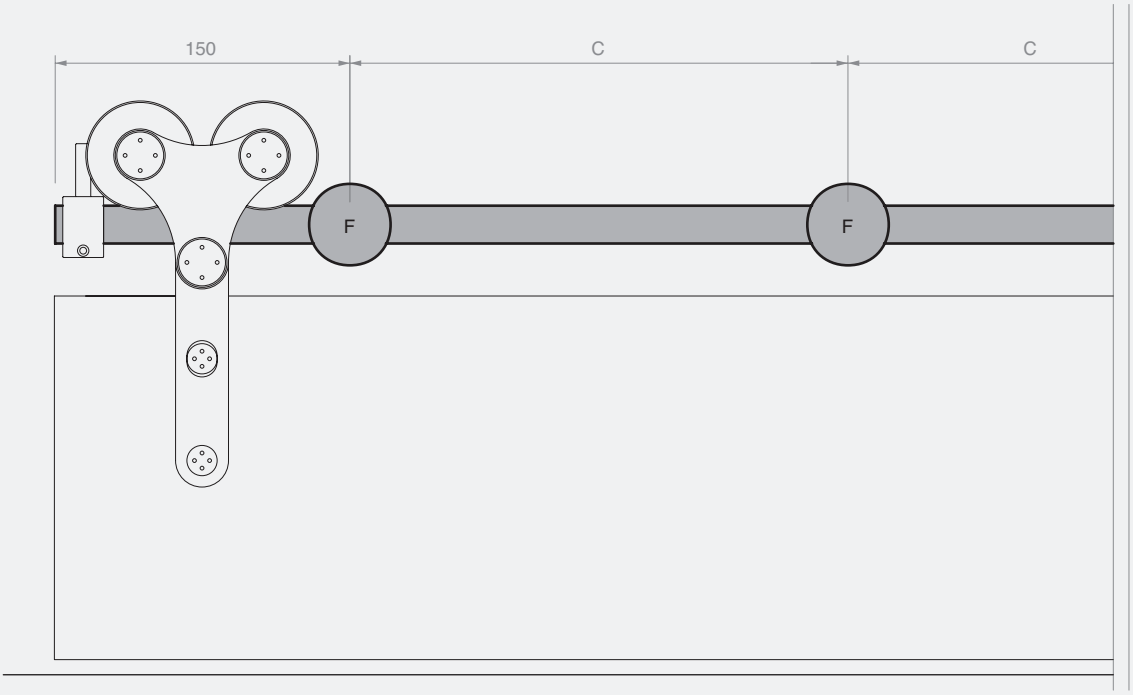

Rail L=2000 mm
4 bevestigingen (F)
C=567 mm

Rail L=3000 mm
5 bevestigingen (F)
C=675 mm

Rail L=4000 mm
6 bevestigingen (F)
C=740 mm

BEREKENING AFMETINGEN EN BORINGEN GLAZEN PANELEN

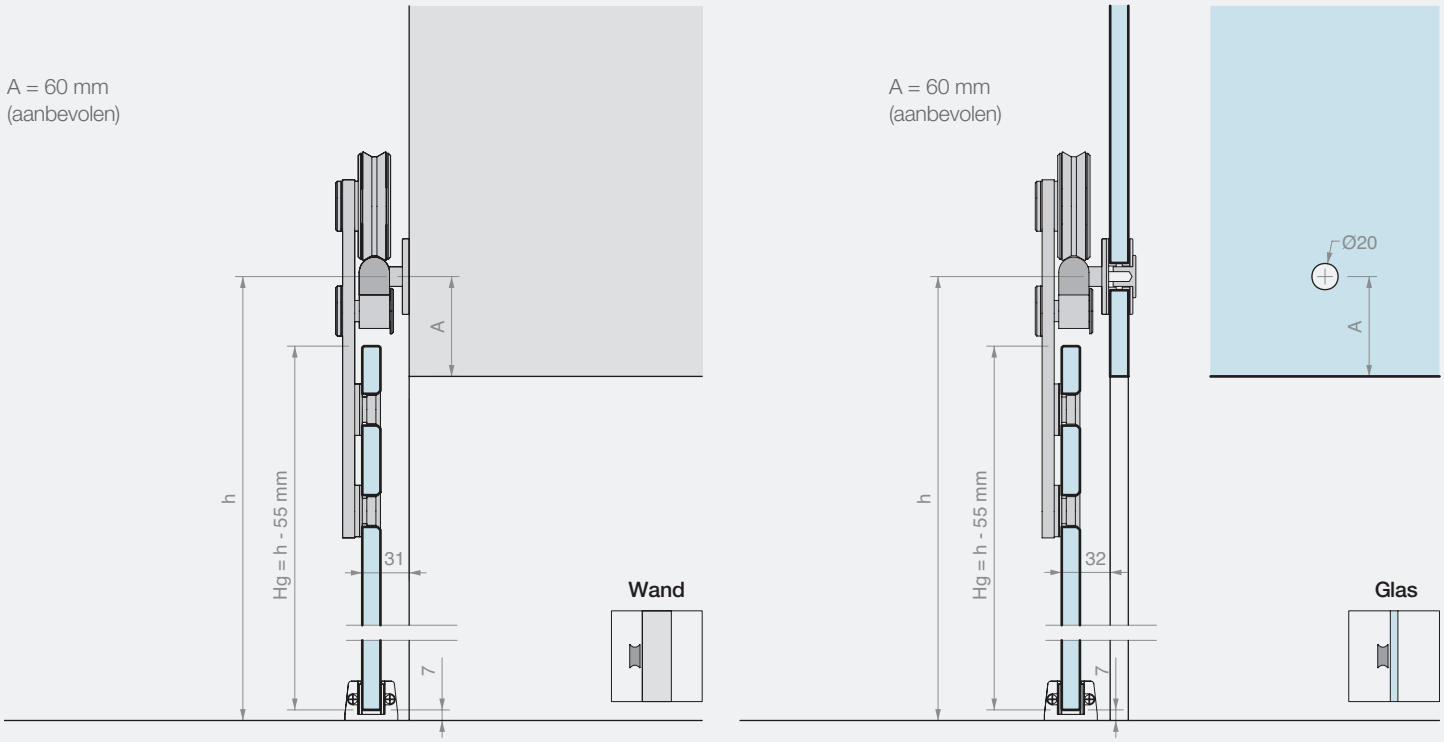

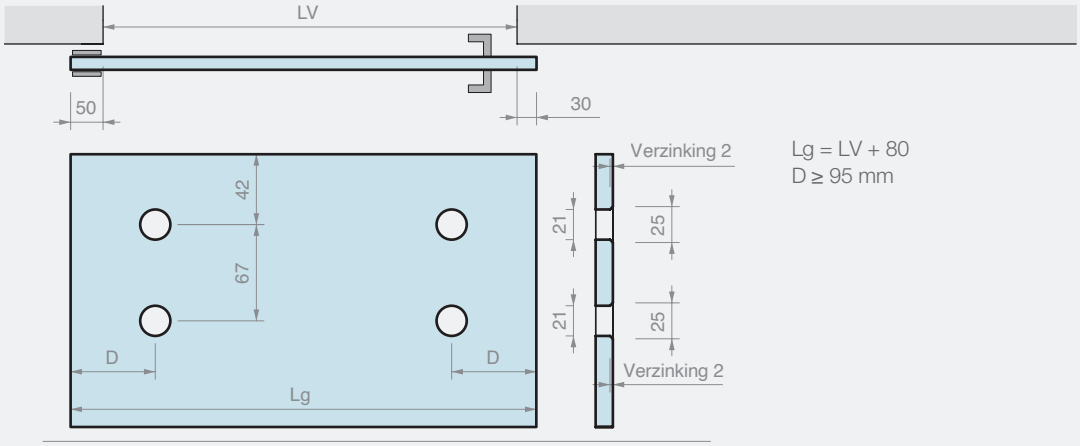

Lg = LV + 80
D ≥ 95 mm

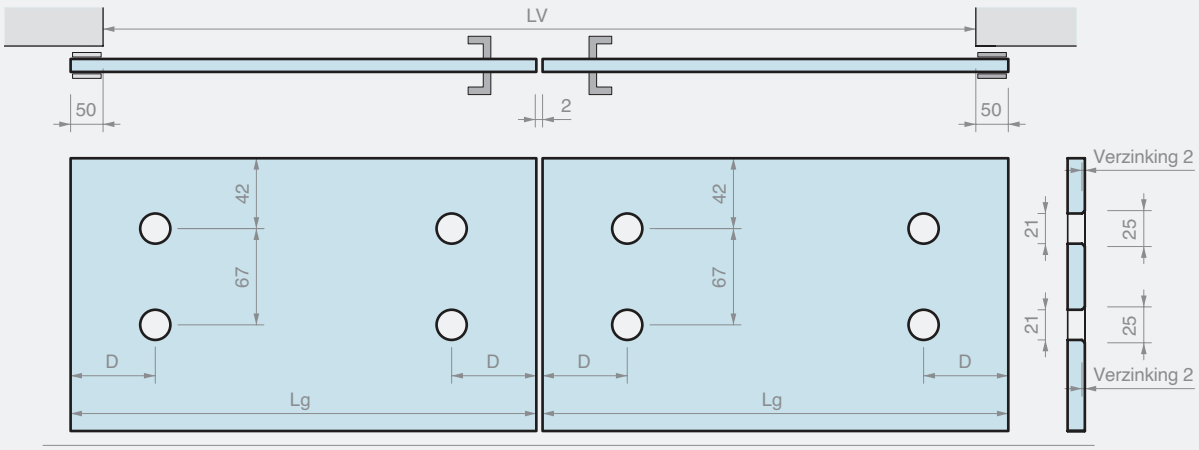

Lg = (LV + 98) / 2
D ≥ 95 mm



GIUMAX 3500

Schuifsysteem in AISI 304 roestvrij staal bestaande uit een massief rond buisprofiel, zichtbare loopwagens en toebehoren voor bevestiging.

De loopwagen bestaat uit een verbindingsbeugel, een rol en een uitloopbeveiliging. De verbindingsbeugel is voorzien van boringen voor de bevestiging van het paneel. Het paar wielen maakt het schuiven van een deur met een lijst met een dikte van minimaal 30 mm en een gewicht tot 80 kg mogelijk.

Dankzij de loopwagentechnologie kan de rol in hoogte worden versteld voor een gemakkelijkere afstelling van de positie van de deur. Met de bevestigingsmiddelen kan de rail aan de wand worden gemonteerd.



Wand

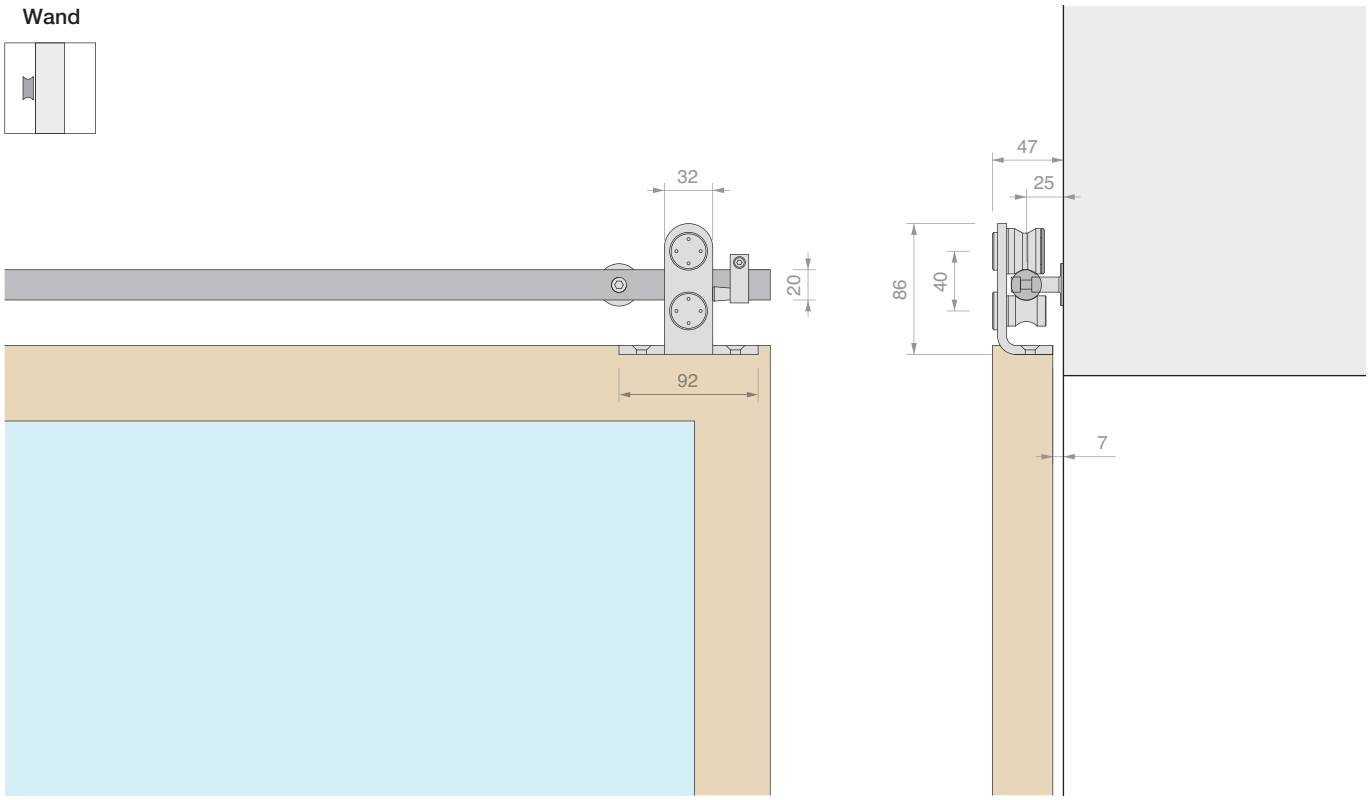

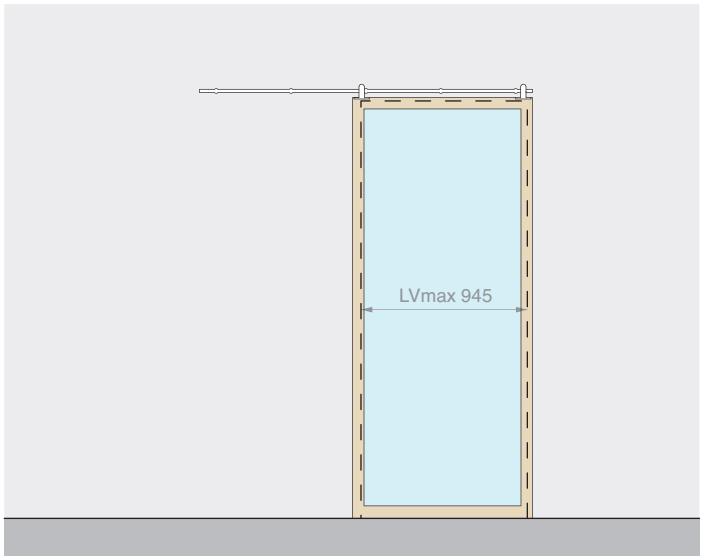

Inhoud van de kit: Afwerking: /8

Art.	Omschrijving	Aantal
GNW3500	Kit met 2 loopwagens	1 st.
GLMTND20	Ronde buis L=2000 mm	1 st.
GNW20	Wandbevestiging	5 st.
GLM3023	Ovale stopper	2 st.
057.3010.001	Ondergeleider	1 st.

Optioneel

UT200	Aanspansleutel	1 st.

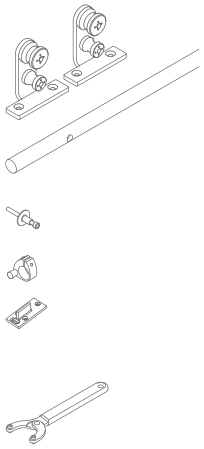

Art.	Omschrijving	Voor deuren	Pmax	Aantal
GNW35002	Toebehoren schuifdeur wandbevestiging	≥ **30** mm	**80** kg	1 st.

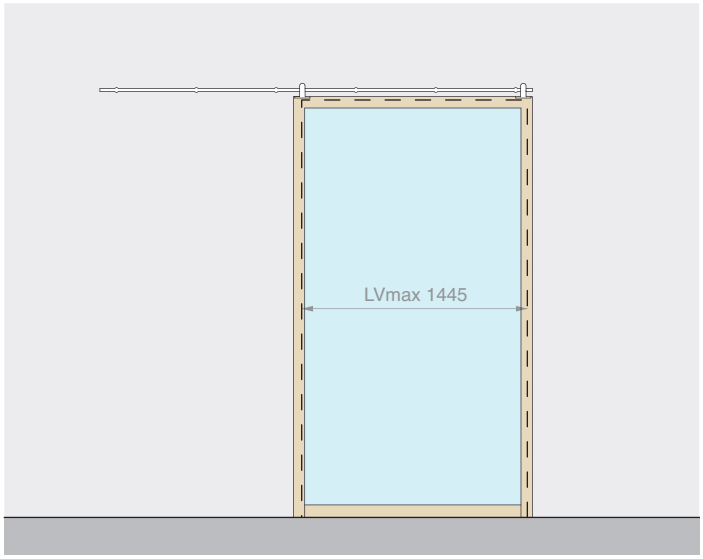

Inhoud van de kit: Afwerking: /8

Art.	Omschrijving	Aantal
GNW3500	Kit met 2 loopwagens	1 st.
GLMTND30	Ronde buis L=3000 mm	1 st.
GNW20	Wandbevestiging	6 st.
GLM3023	Ovale stopper	2 st.
057.3010.001	Ondergeleider	1 st.

Optioneel

UT200	Aanspansleutel	1 st.

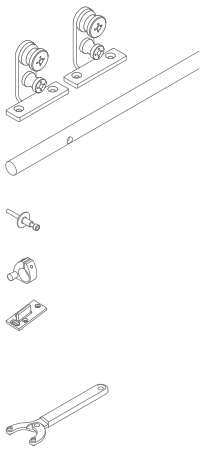

Art.	Omschrijving	Voor deuren	Pmax	Aantal
GNW35003	Toebehoren schuifdeur wandbevestiging	≥ **30** mm	**80** kg	1 st.

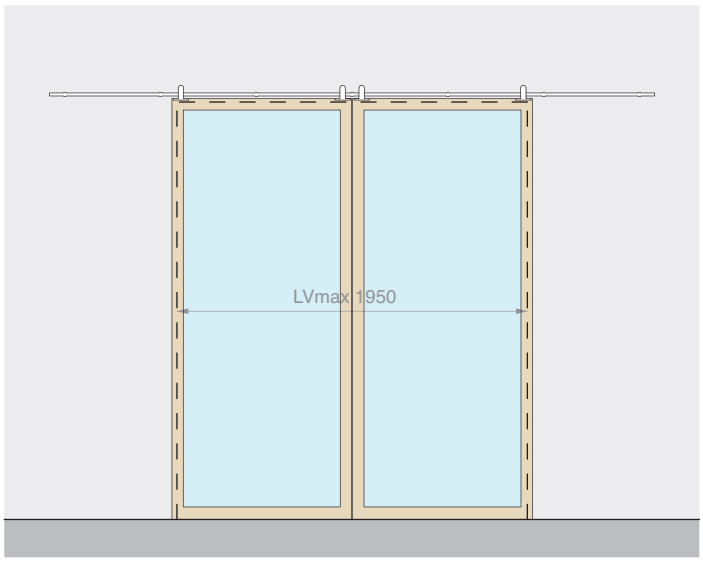

Inhoud van de kit: Afwerking: /8

Art.	Omschrijving	Aantal
GNW3500	Kit met 2 loopwagens	2 st.
GLMTND40	Ronde buis L=4000 mm	1 st.
GNW20	Wandbevestiging	7 st.
GLM3023	Ovale stopper	4 st.
057.3010.001	Ondergeleider	2 st.

Optioneel

UT200	Aanspansleutel	1 st.

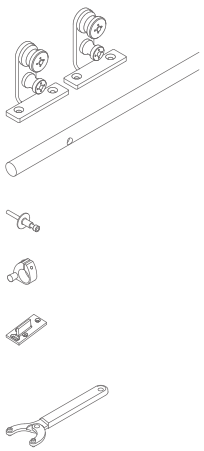

Art.	Omschrijving	Voor deuren	Pmax	Aantal
GNW35004	Toebehoren schuifdeur wandbevestiging voor 2 deuren	≥ **30** mm	**80** + **80** kg	1 st.



LOOPWAGEN

Materiaal: AISI 304 roestvrij staal

Aanbevolen gereedschap voor het spannen art. UT200

Afwerking: /9 /15

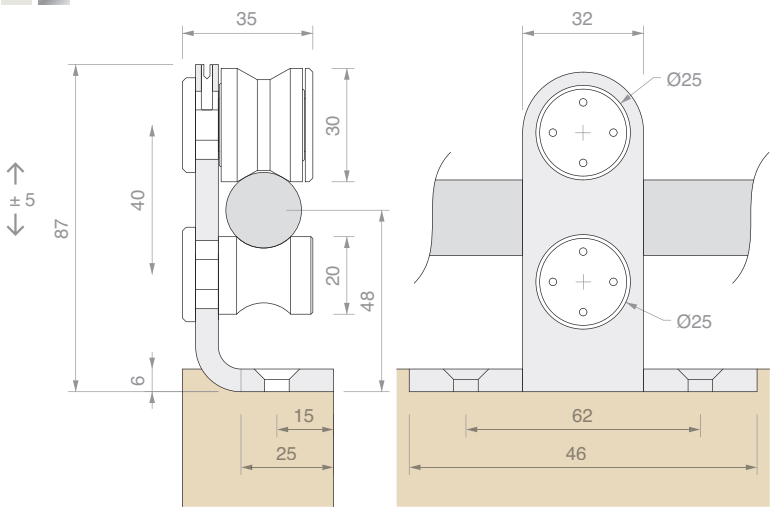

Art.	Omschrijving	Aantal
GNW3550	Enkele loopwagen	1 st.
GNW3500	Kit met 2 loopwagens	1 st.

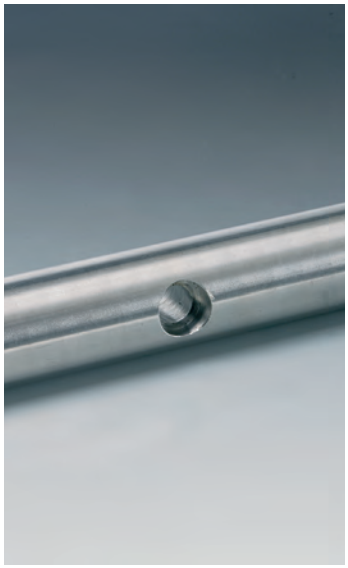

GEBOORDE RONDE MASSIEVE BUIS

Materiaal: AISI 304 roestvrij staal

Afwerking: /8 /15

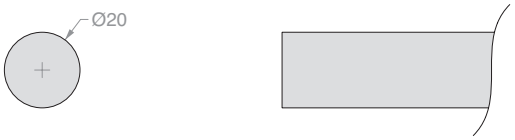

Boringsschema buis:

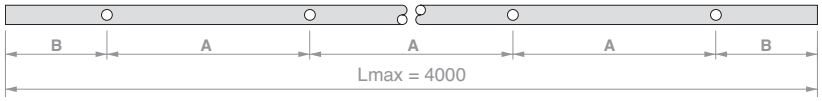

Art.	Lengte	Aantal boringen	Afmetingen		Aantal
GLMTND20	**2000** mm	**5**	A **450** mm	B **100** mm	1 st.
GLMTND30	**3000** mm	**6**	A **560** mm	B **100** mm	1 st.
GLMTND40	**4000** mm	**7**	A **633** mm	B **100** mm	1 st.
GLMBDLN15	**op maat**	**-**	**-**	**-**	1 m
GLMFORO	**Boring** voor GLMBDLN15	**1**	**op maat**	**op maat**	1 st.



WANDBEVESTIGING

Materiaal: AISI 304 roestvrij staal

Afwerking: /9 /15

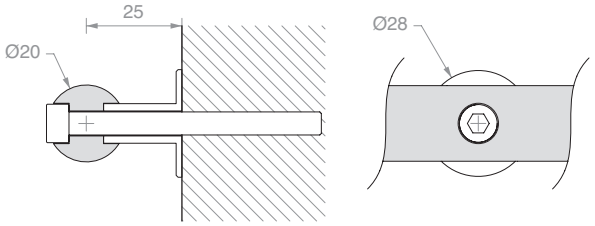

Art.	Omschrijving	Aantal
GNW20	Met schroef **M6** x **60** mm	1 st.



LATERALE WANDBEVESTIGING

Materiaal: AISI 304 roestvrij staal

Afwerking: /9 /15

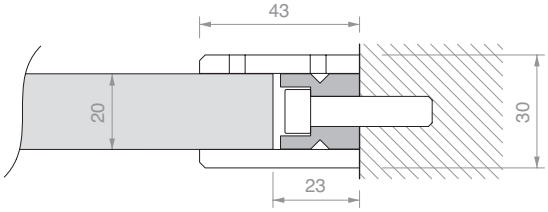

Art.	Aantal
GLMDSTP	1 st.



OVALE STOPPER MET RUBBEREN AANSLAG

Materiaal: AISI 304 roestvrij staal

Afwerking: /9 /15

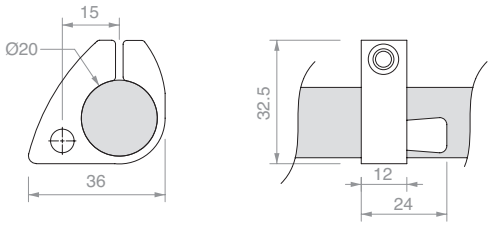

Art.	Aantal
GLM3023	1 st.



ONDERGELEIDER

Materiaal: kunststof

Afwerking: /6

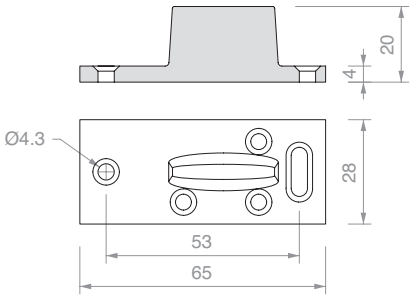

Art.	Aantal
057.3010.001	1 st.



AANSPANSLEUTEL

Materiaal: steel van ijzer en pennen van roestvrij staal

Dankzij de verstelbare klauw kan in een grote radius worden gewerkt, voor gatenparen met hartafstand van 9 mm tot 55 mm

Art.	Omschrijving	Aantal
UT200	Aanspansleutel met pennen Ø1.9 mm	1 st.
UTC200R	2 reservepennen Ø1.9 mm	1 st.

RAILBEVESTIGING

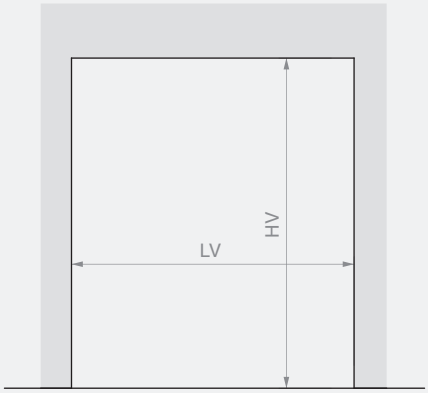

Rail L=2000 mm
LVmax 945 mm

Rail L=3000 mm
LVmax 1445 mm

Rail L=4000 mm
LVmax 1950 mm

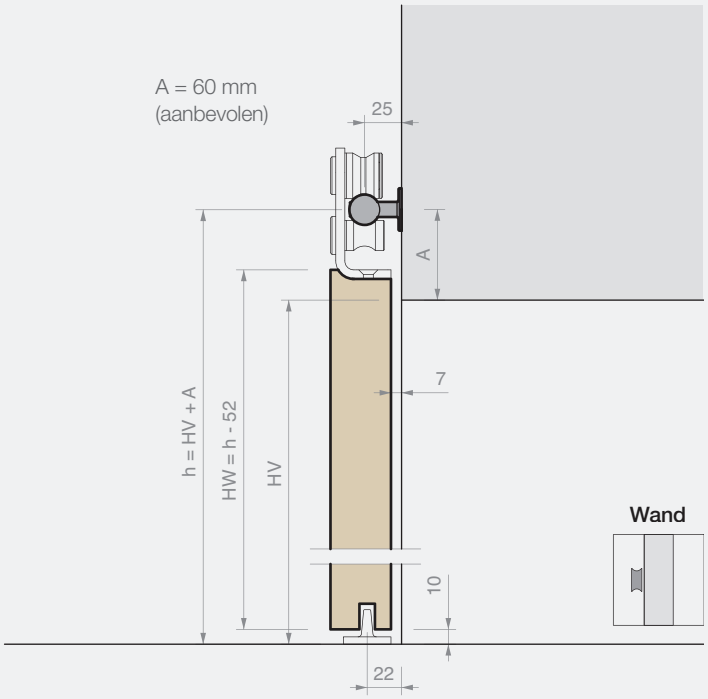

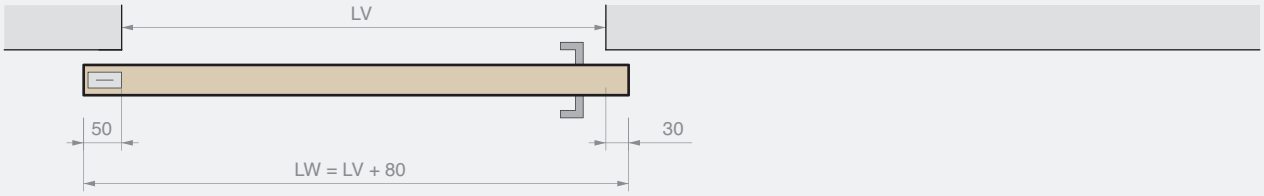

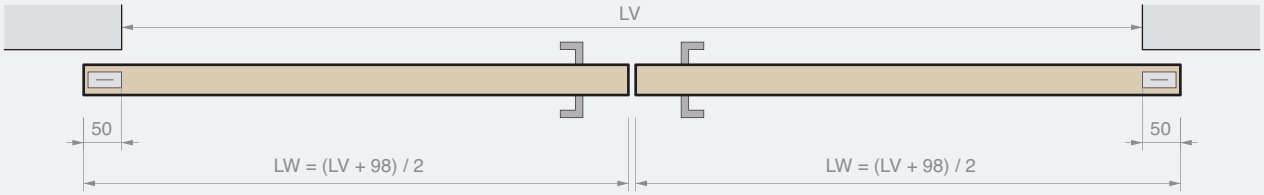

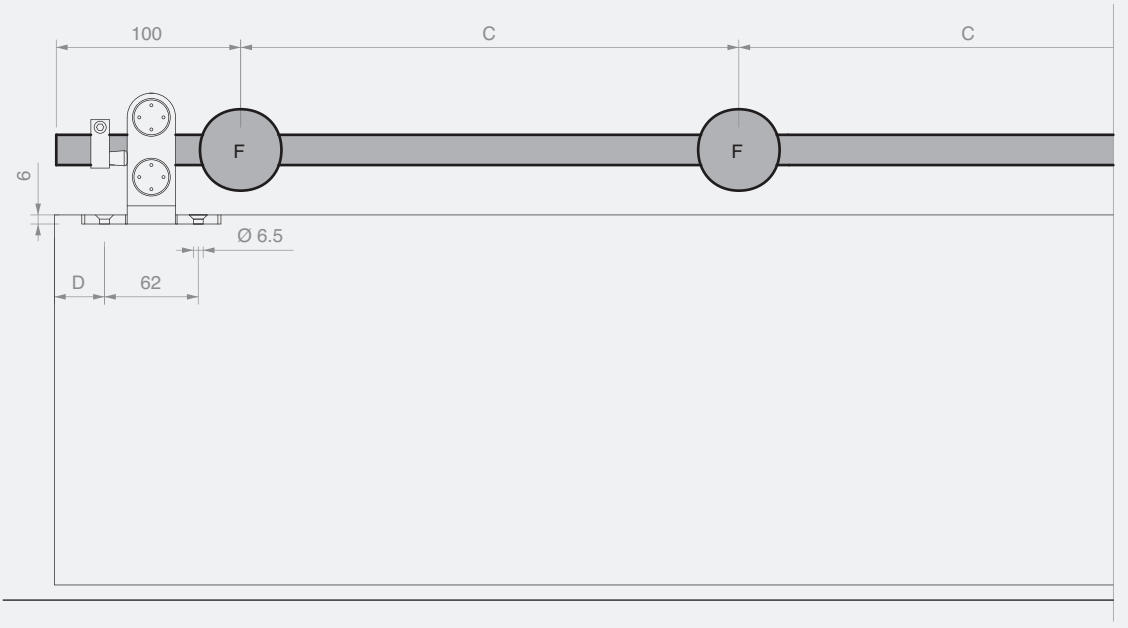

Rail L=2000 mm
5 bevestigingen (F)
C=450 mm
D ≥ 45 mm

Rail L=3000 mm
6 bevestigingen (F)
C=560 mm
D ≥ 45 mm

Rail L=4000 mm
7 bevestigingen (F)
C=633 mm
D ≥ 45 mm





SLUITING VOOR SCHUIFDEUREN MET HANDGREEP

Materiaal: AISI 304 roestvrij staal

Geleverd met Europese cilinder met 3 sleutels

Afwerking: /8 /15

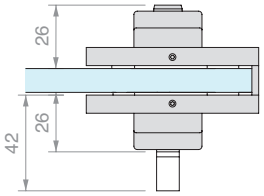

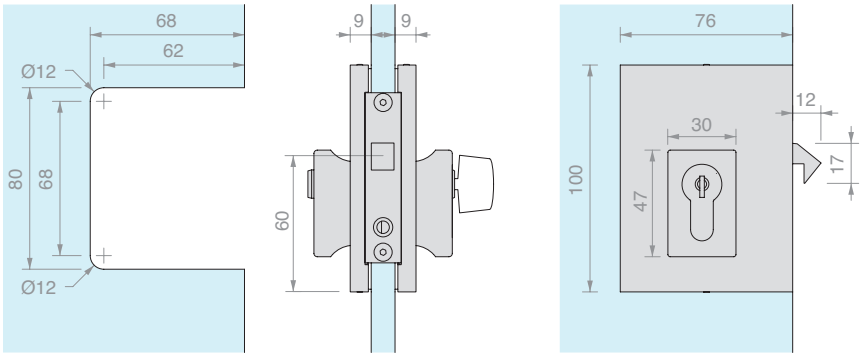

Art.	Voor glas	Sluiting	Sleutel	Aantal
SERSD915S	Van **8** tot **12** mm	Slot + slot	Verschillend sluitend	1 st.
SERSD915SU	Van **8** tot **12** mm	Slot + slot	Gelijksluitend	1 st.
SERSD915P	Van **8** tot **12** mm	Knop + slot	Gelijksluitend	1 st.



TEGENPLAAT OP GLAS

Materiaal: AISI 304 roestvrij staal

Afwerking: /8 /15

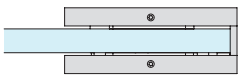

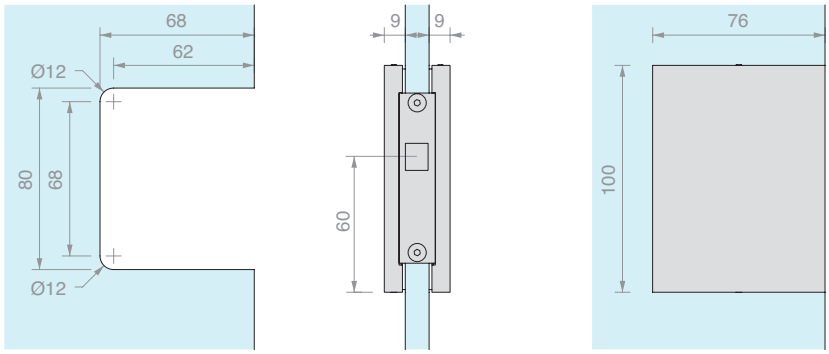

Art.	Voor glas	Aantal
SERSD941	Van **8** tot **12** mm	1 st.



ZELFKLEVENDE DICHTING VOOR GLASRAND

Materiaal: TPE

Rol van 10 m

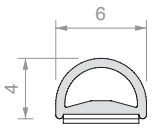

Art.	Kleur	Aantal
057.3080.001	Transparant	1 st.
057.3080.002	Zwart	1 st.



ZELFKLEVENDE DICHTING GLASS BUMPER VOOR GLASRAND

Materiaal: TPE

Rol van 12 m geleverd met transparante tape VHB met hoge weerstand -40°C tot +150°C

Kleur: geplooid

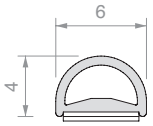

Art.	Voor glas	Aantal
GSB12	Van **8** tot **13.5** mm	1 st.



ONTVETTINGSDOEKJE

Wegwerpdoekje gedrenkt in isopropylalcohol

Art.	Aantal
GSLSVL	1 st.


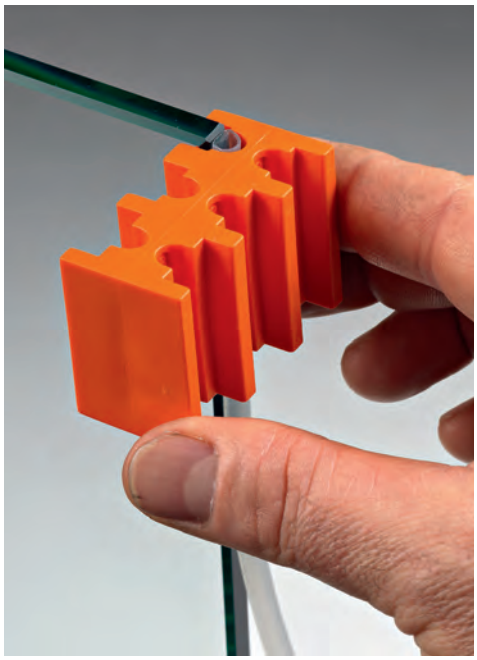
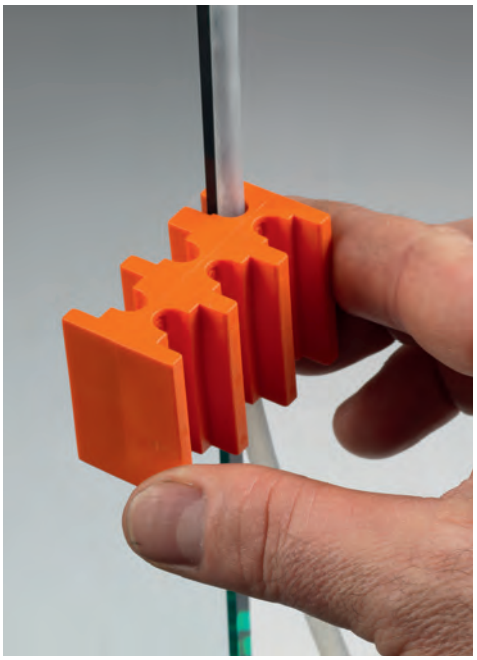

MAL VOOR MONTAGE GSB12

Mal van kunststof die positionering in het midden van de rand over de gehele lengte mogelijk maakt.
Materiaal: Kunststof

Art.	Aantal
GSB831	1 st.

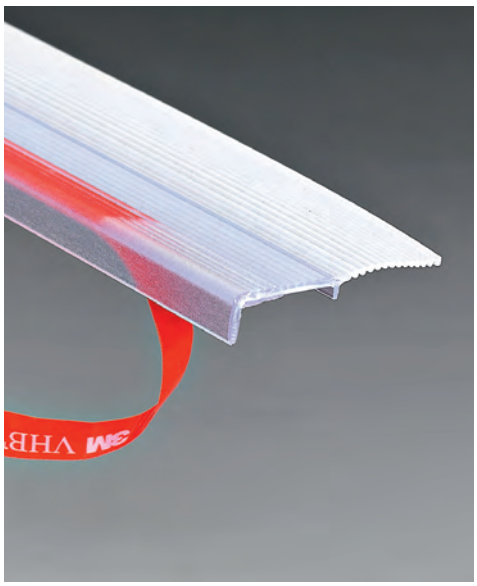



ZELFKLEVENDE DICHTING GLASS LIP SLIDE MET INKORTBARE AFDEKLIP

Materiaal: TPE
Verpakking van 4 st. van 3000 mm geleverd met transparante tape VHB met hoge weerstand van -40°C tot +150°C
Kleur: geplooid

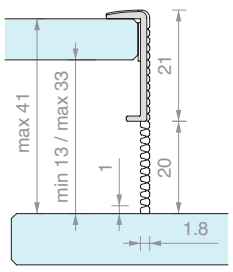

Art.	L	Voor glas	Aantal
GSLS217	**3000** mm	Van **8** tot **13.5** mm	1 st.

SYSTEMEN VOOR GLAZEN SCHEIDINGSWANDEN



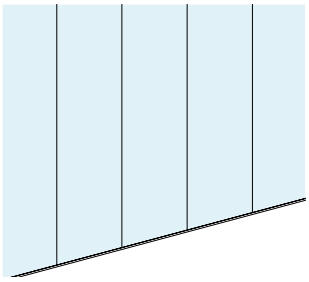

GLAZEN
SCHEIDINGSWANDEN



PROFIX
Pag. 392



SUPER PROFIX
Pag. 394



PROFIX 2
Pag. 396



PROFALL
Pag. 400



PROALUX
Pag. 402



DRAAGPROFIELEN
EN SPIDER
Pag. 405

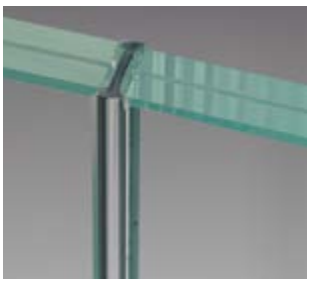

PROFIELEN
IN POLYCARBONAAT
Pag. 416

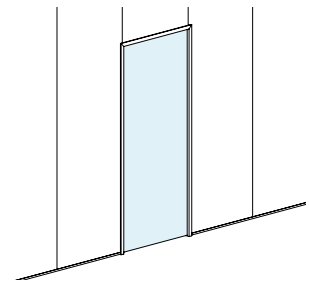

GLAZEN DEUR
OP GLAZEN WAND



PROFIX DOOR
Pag. 418

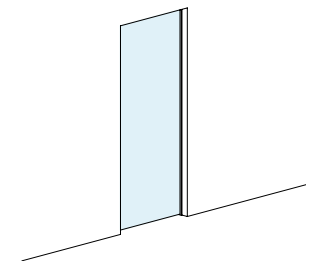

GLAZEN DEUR
IN WAND



IMBOTTE L - Z
Pag. 432



IMBOTTE M
Pag. 446

GLAZEN SCHEIDINGSWANDEN

Product range

De Logli-systemen bieden oplossingen voor alle soorten scheidingswanden .
Kies tussen U-vormige vaste of klikprofielen, die zelfs in de meest complexe situaties kunnen worden geïnstalleerd.
Ook is het mogelijk om een draaideursysteem te integreren in een vaste glaswand.

Kies de samenstelling van uw voorkeur, beschikbaar in verschillende afwerkingen, personaliseerbaar (op aanvraag).

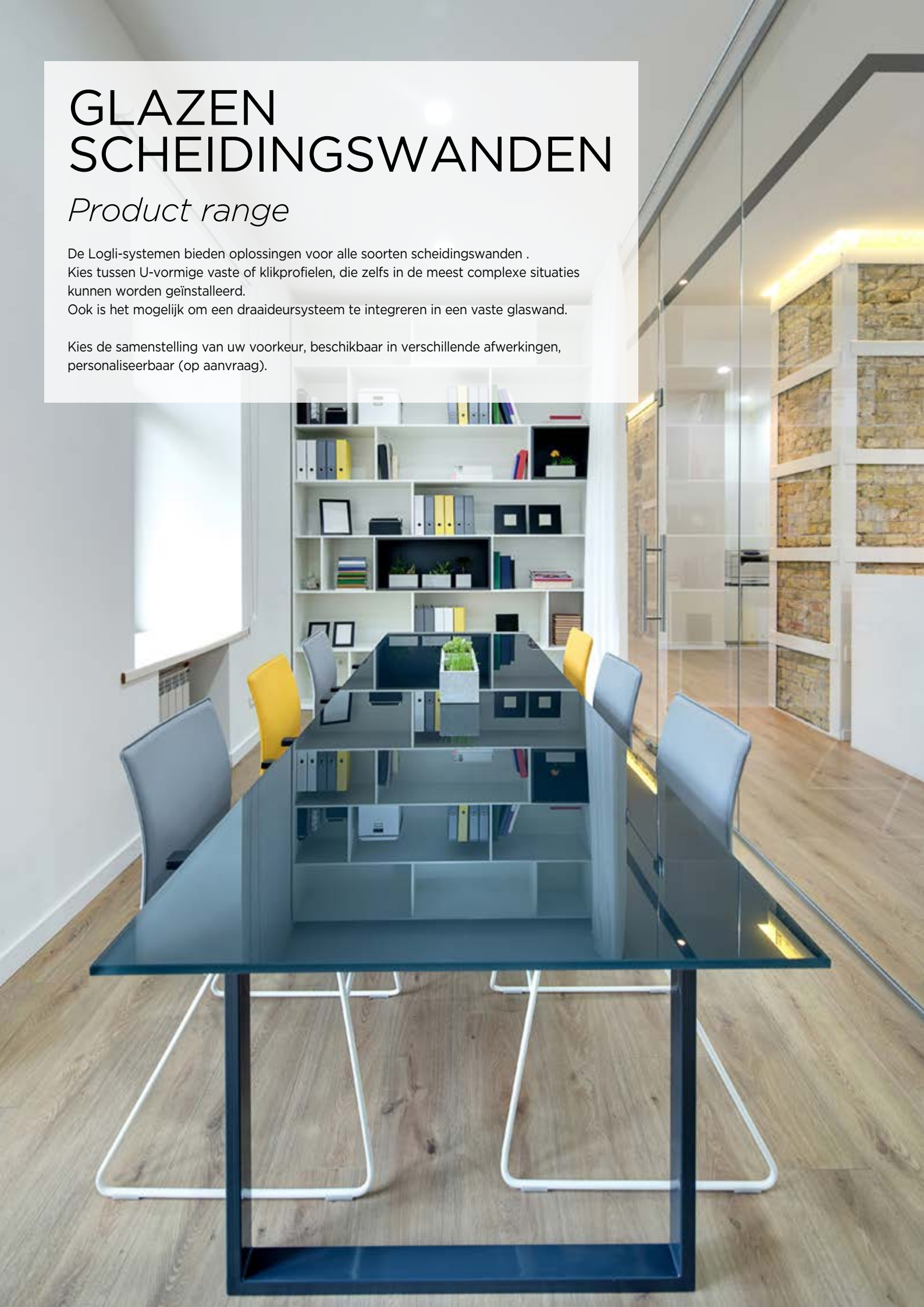



/6
Mat zwart



/88
Geborsteld aluminium met RVS-look



/91
Glanzend aluminium



/97
Mat aluminium



PROFIX
Pag. 392



SUPER PROFIX
Pag. 394



PROFIX 2
Pag. 396



PROFALL
Pag. 400



PROALUX
Pag. 402

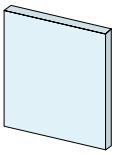

Dikte paneel
8 / **13.5** mm

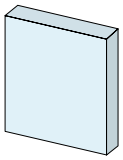

Dikte paneel
15 / **21.5** mm

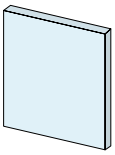

Dikte paneel
6 / **13.5** mm

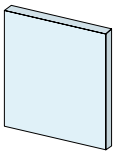

Dikte paneel
8 / **13.5** mm

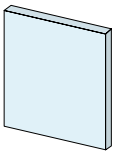

Dikte paneel
8 / **12** mm

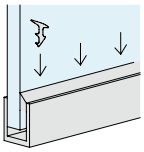

Dichting

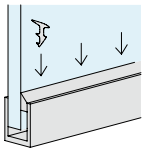

Dichting

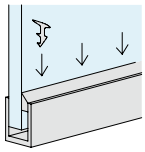

Dichting

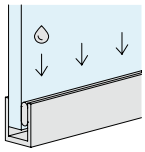

Lijm

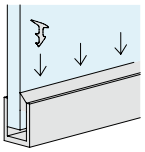

Dichting

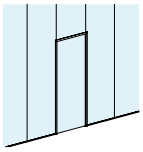

Compatibel met deursysteem

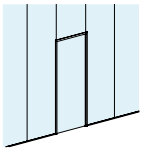

Compatibel met deursysteem

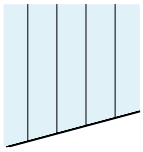

Niet compatibel met deursysteem

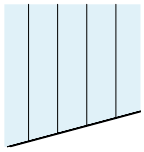

Niet compatibel met deursysteem

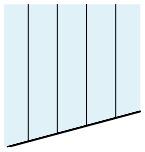

Niet compatibel met deursysteem









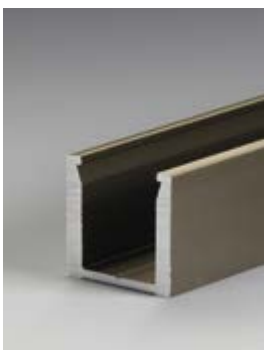

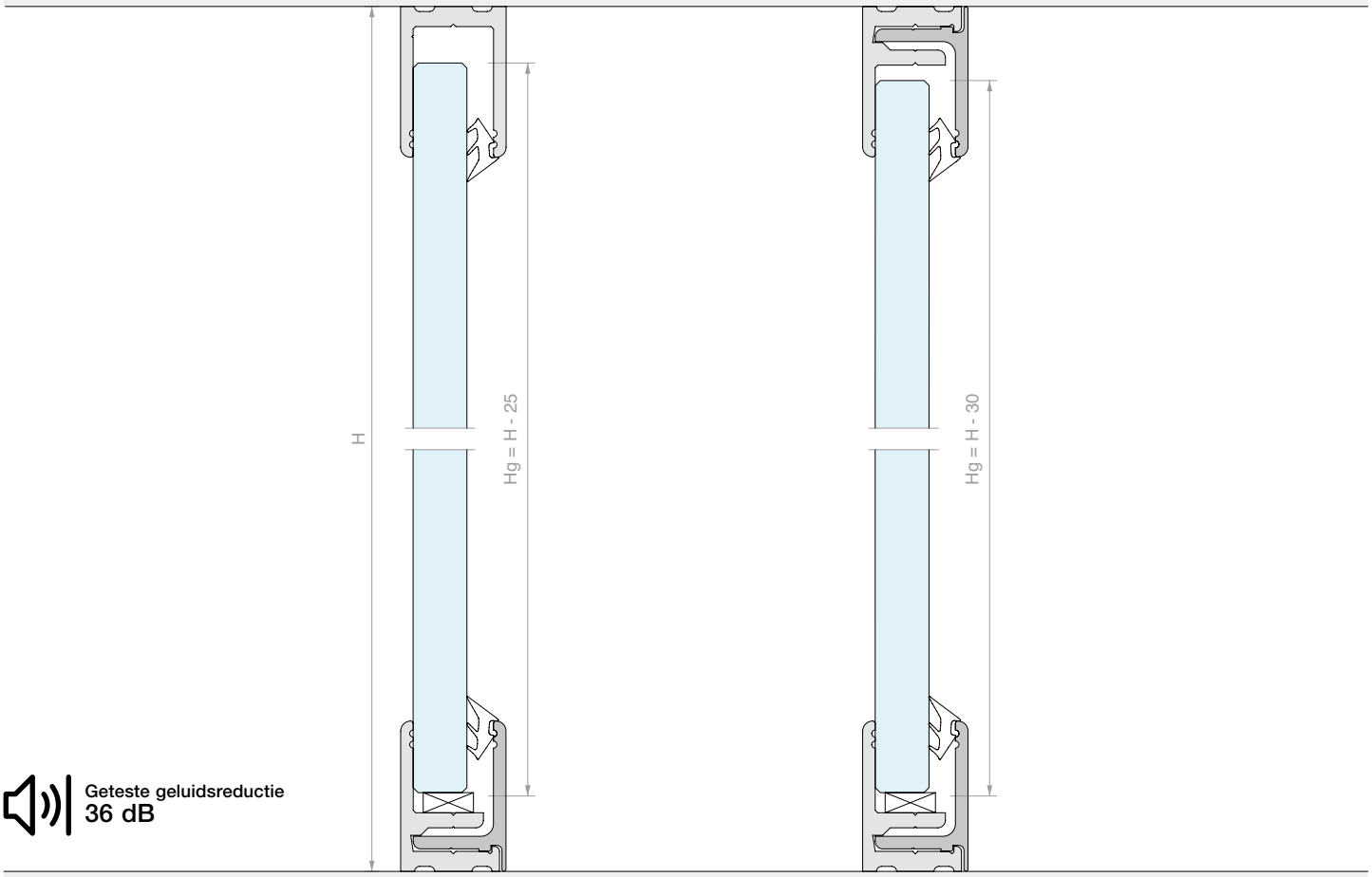

Geteste geluidsreductie
36 dB



U-PROFIEL PROFIX

Materiaal: Aluminium
Dichting GTUP afzonderlijk te bestellen
Afwerking: /6 /10 /88 /91 /97
*/91 alleen mogelijk op L=3000 mm

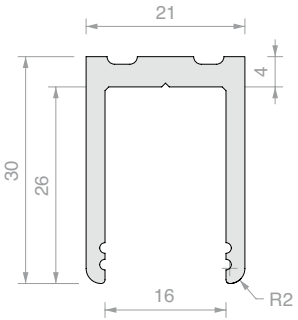

Fmax*
2 kN/m

Art.	Lengte	Voor vaste glaspanelen	Aantal
PROFIX1630	**3000** mm	Van **8** tot **13.5** mm	1 st.
PROFIX1660	**6000** mm	Van **8** tot **13.5** mm	1 st.



VOORGEBOORD KLIKPROFIEL PROFIX

Materiaal: Aluminium
Dichting GTUP afzonderlijk te bestellen
Afwerking: /6 /10 /88 /91 /97
*/91 alleen mogelijk op L=3000 mm

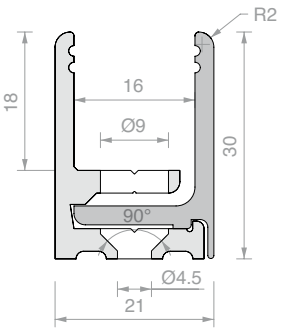

Fmax*
2 kN/m

Fmax*
2 kN/m

Art.	Lengte	Voor vaste glaspanelen	Aantal
PROFIX2130	**3000** mm	Van **8** tot **13.5** mm	1 st.
PROFIX2160	**6000** mm	Van **8** tot **13.5** mm	1 st.

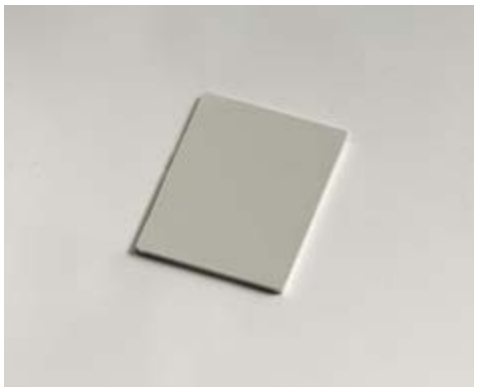

EINDKAP PROFIX

Materiaal: Aluminium

Afwerking: /6 /10 /88 /91 /97

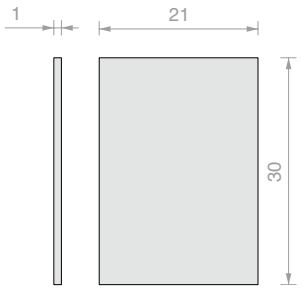

Art.	Aantal
PROFIXTPU	1 st.



DICHTING VOOR GLASKLEMMING

Materiaal: PVC

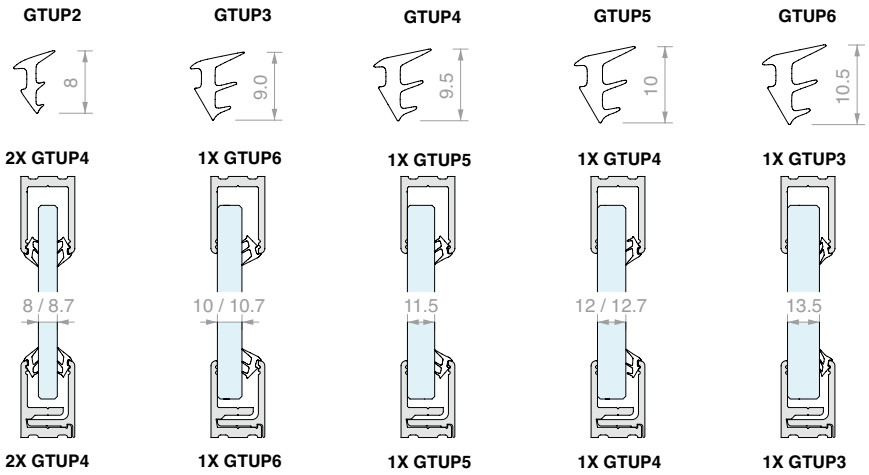

Art.	Dikte	Kleur	Aantal
GTUP2	**2** mm	Transparant	1 m
GTUP3	**3** mm	Transparant	1 m
GTUP4	**4** mm	Transparant	1 m
GTUP5	**5** mm	Transparant	1 m
GTUP6	**6** mm	Transparant	1 m

Art.	Dikte	Kleur	Aantal
GTUP2G	**2** mm	Geplooid	1 m
GTUP3G	**3** mm	Geplooid	1 m
GTUP4G	**4** mm	Geplooid	1 m
GTUP5G	**5** mm	Geplooid	1 m
GTUP6G	**6** mm	Geplooid	1 m

Art.	Dikte	Kleur	Aantal
GTUP2N	**2** mm	Zwart	1 m
GTUP3N	**3** mm	Zwart	1 m
GTUP4N	**4** mm	Zwart	1 m
GTUP5N	**5** mm	Zwart	1 m
GTUP6N	**6** mm	Zwart	1 m

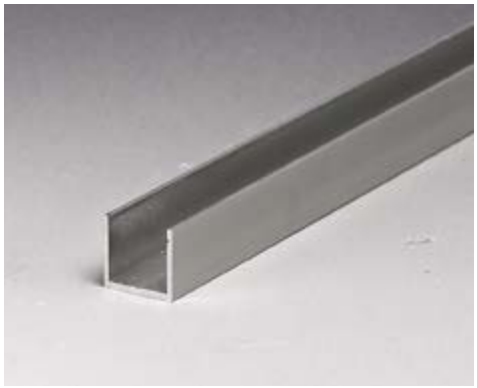

U-PROFIEL WAND/GLAS PROFIX

Materiaal: Aluminium

Bij positionering tussen glas en wand moet het profiel in de U-profielen worden geplaatst

Afwerking: /6 /10 /88 /91 /97

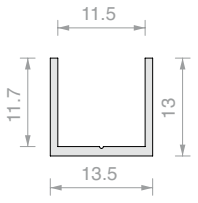

Art.	Lengte	Aantal
PROFIX4272	**3000** mm	1 st.



H-PROFIEL GLAS/GLAS PROFIX

Materiaal: Aluminium

Bij positionering tussen twee glaspanelen moet het profiel in de U-profielen worden geplaatst

Afwerking: /6 /10 /88 /91 /97

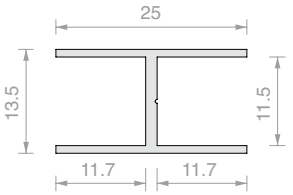

Art.	Lengte	Aantal
PROFIX4125	**3000** mm	1 st.

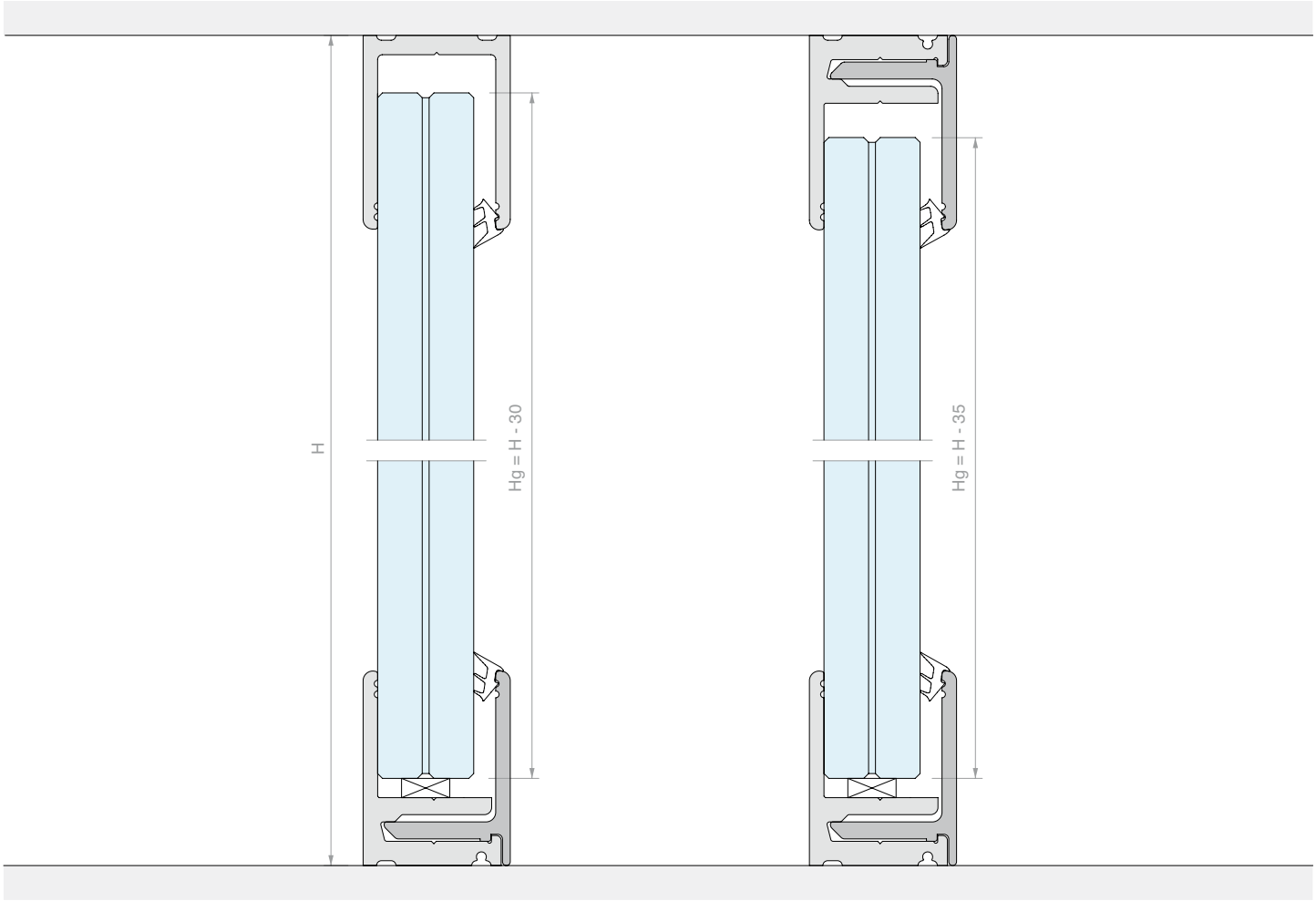



U-PROFIEL SUPER PROFIX

Materiaal: Aluminium
Dichting GTUP
afzonderlijk te bestellen
Afwerking: /6 /10 /88 /91 /97
*/91 alleen mogelijk op L=3000 mm

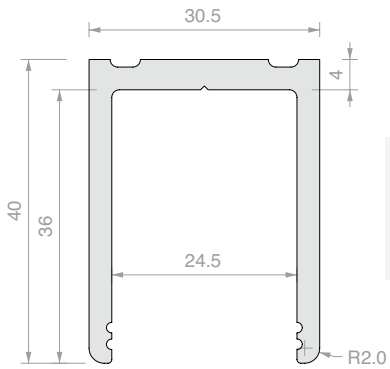

Fmax*
5 kN/m

Art.	Lengte	Voor vaste glaspanelen	Aantal
PROFIX2430	**3000** mm	Van **15** tot **21.5** mm	1 st.
PROFIX2460	**6000** mm	Van **15** tot **21.5** mm	1 st.



VOORGEBOORD KLIKPROFIEL SUPER PROFIX

Materiaal: Aluminium
Dichting GTUP
afzonderlijk te bestellen
Afwerking: /6 /10 /88 /91 /97
*/91 alleen mogelijk op L=3000 mm

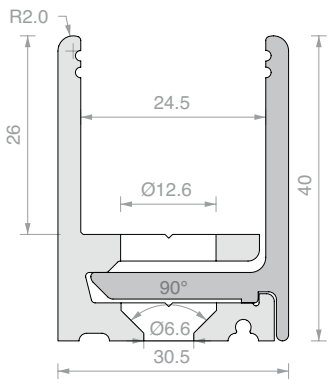

Fmax*
6 kN/m

Fmax*
6 kN/m

Art.	Lengte	Voor vaste glaspanelen	Aantal
PROFIX3030	**3000** mm	Van **15** tot **21.5** mm	1 st.
PROFIX3060	**6000** mm	Van **15** tot **21.5** mm	1 st.

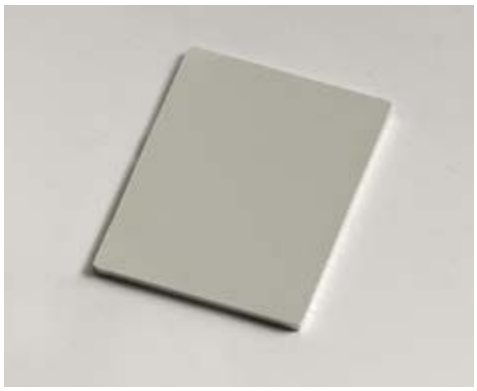

EINDKAP SUPERPROFIX

Materiaal: Aluminium

Afwerking: /6 /10 /88 /91 /97

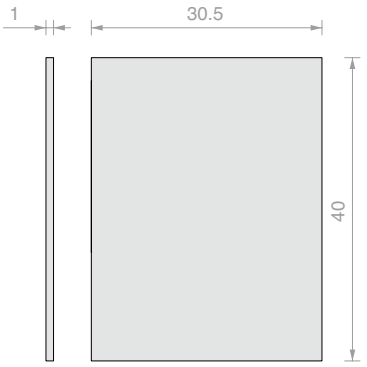

Art.	Aantal
PROFIXTPU810	1 st.



DICHTING VOOR GLASKLEMMING

Materiaal: PVC

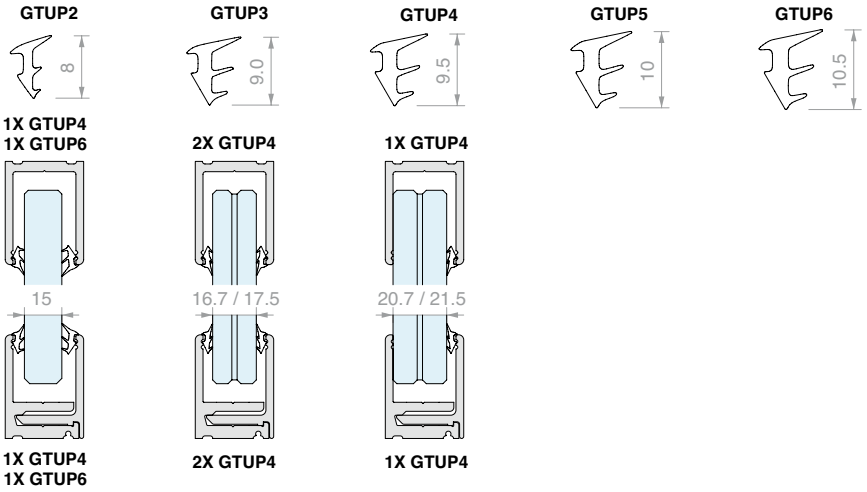

Art.	Dikte	Kleur	Aantal
GTUP2	**2** mm	Transparant	1 m
GTUP3	**3** mm	Transparant	1 m
GTUP4	**4** mm	Transparant	1 m
GTUP5	**5** mm	Transparant	1 m
GTUP6	**6** mm	Transparant	1 m

Art.	Dikte	Kleur	Aantal
GTUP2G	**2** mm	Geplooid	1 m
GTUP3G	**3** mm	Geplooid	1 m
GTUP4G	**4** mm	Geplooid	1 m
GTUP5G	**5** mm	Geplooid	1 m
GTUP6G	**6** mm	Geplooid	1 m

Art.	Dikte	Kleur	Aantal
GTUP2N	**2** mm	Zwart	1 m
GTUP3N	**3** mm	Zwart	1 m
GTUP4N	**4** mm	Zwart	1 m
GTUP5N	**5** mm	Zwart	1 m
GTUP6N	**6** mm	Zwart	1 m

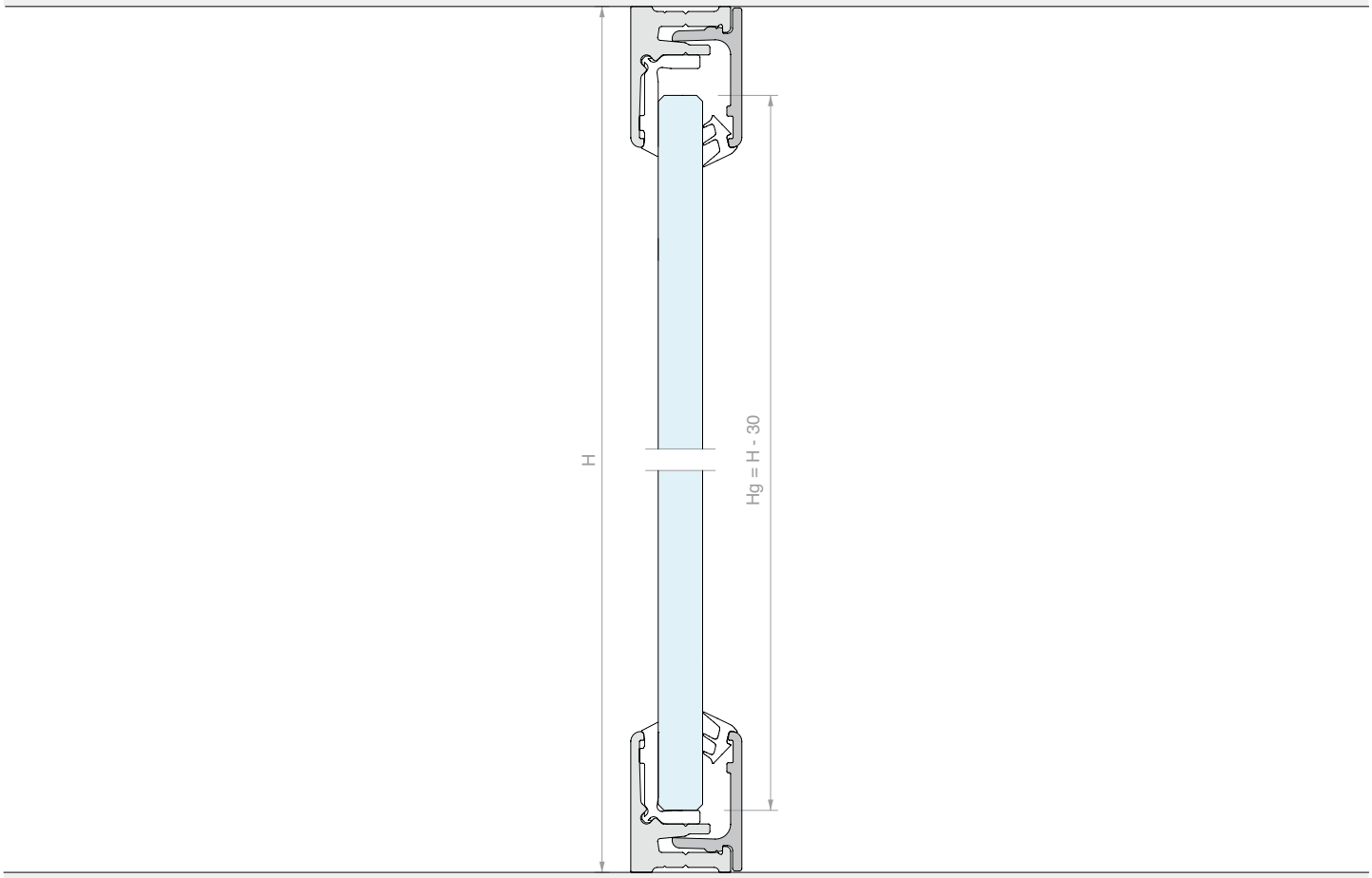



VOORGEBOORD KLIKPROFIEL PROFIX 2

Materiaal: Aluminium
Inclusief L-profiel aan één zijde
Dichting GTUP afzonderlijk te bestellen
Afwerking: /6 /10 /88 /91 /97
*/91 alleen mogelijk op L=3000 mm

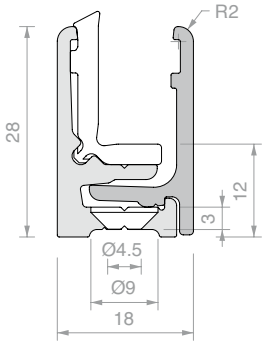





Art.	Lengte	Voor vaste glaspanelen	Aantal
PROFIX1830	**3000** mm	Van **6** tot **8.7** mm	1 st.
PROFIX1860	**6000** mm	Van **6** tot **8.7** mm	1 st.



VOORGEBOORD KLIKPROFIEL PROFIX 2

Materiaal: Aluminium
Inclusief L-profiel aan één zijde
Dichting GTUP afzonderlijk te bestellen
Afwerking: /6 /10 /88 /91 /97
*/91 alleen mogelijk op L=3000 mm

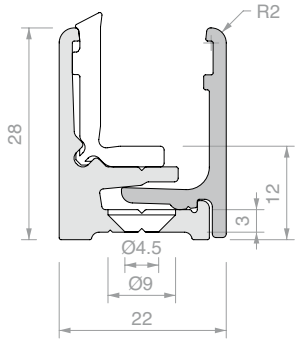





Art.	Lengte	Voor vaste glaspanelen	Aantal
PROFIX2230	**3000** mm	Van **10** tot **11.5** mm	1 st.
PROFIX2260	**6000** mm	Van **10** tot **11.5** mm	1 st.



VOORGEBOORD KLIKPROFIEL PROFIX 2

Materiaal: Aluminium

Inclusief L-profiel aan één zijde

Dichting GTUP afzonderlijk te bestellen

Afwerking: /6 /10 /88 /91 /97

*/91 alleen mogelijk op L=3000 mm

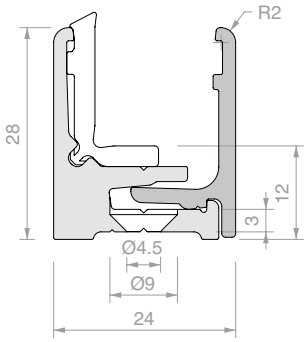

Art.	Lengte	Voor vaste glaspanelen	Aantal
PROFIX2530	**3000** mm	Van **12** tot **13.5** mm	1 st.
PROFIX2560	**6000** mm	Van **12** tot **13.5** mm	1 st.

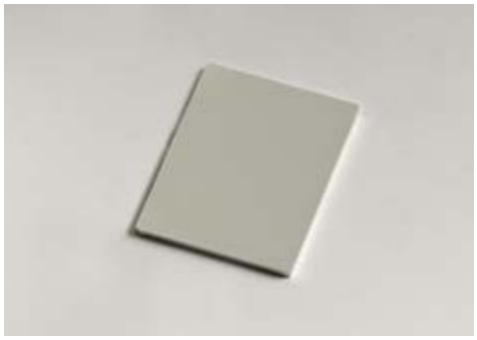

EINDKAP PROFIX 2

Materiaal: Aluminium

Afwerking: /6 /10 /88 /91 /97

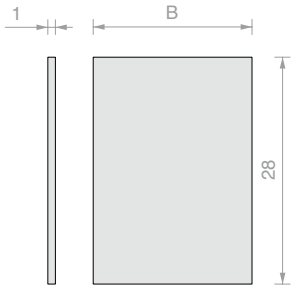

Art.	B	Aantal
PROFIXTP18	**18** mm	1 st.
PROFIXTP22	**22** mm	1 st.
PROFIXTP25	**24** mm	1 st.



L-VORMIGE DICHTING VOOR PROFIX 2

Materiaal: PVC, geplooid

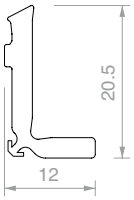



Art.	Aantal
PROFIXG	1 m

Art.	Omschrijving	Aantal
UTR65	Gereedschap met wieltje	1 st.



DICHTING VOOR GLASKLEMMING

Materiaal: PVC

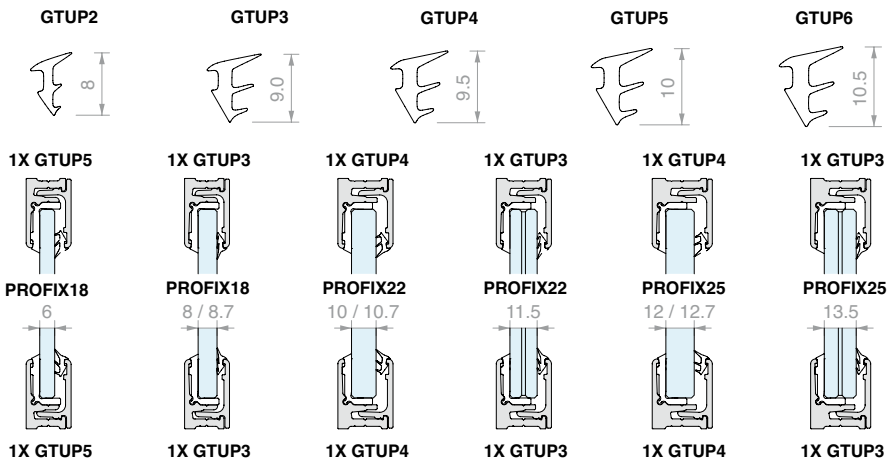

Art.	Dikte	Kleur	Aantal
GTUP2	**2** mm	Transparant	1 m
GTUP3	**3** mm	Transparant	1 m
GTUP4	**4** mm	Transparant	1 m
GTUP5	**5** mm	Transparant	1 m
GTUP6	**6** mm	Transparant	1 m

Art.	Dikte	Kleur	Aantal
GTUP2G	**2** mm	Geplooid	1 m
GTUP3G	**3** mm	Geplooid	1 m
GTUP4G	**4** mm	Geplooid	1 m
GTUP5G	**5** mm	Geplooid	1 m
GTUP6G	**6** mm	Geplooid	1 m

Art.	Dikte	Kleur	Aantal
GTUP2N	**2** mm	Zwart	1 m
GTUP3N	**3** mm	Zwart	1 m
GTUP4N	**4** mm	Zwart	1 m
GTUP5N	**5** mm	Zwart	1 m
GTUP6N	**6** mm	Zwart	1 m

De volgende numerieke analyses werden uitgevoerd rekening houdend met een lineaire ontwerpduwkracht P toegepast op een hoogte van hP=120 cm vanaf het loopvlak.

De resultaten die in de tabellen worden aangegeven, zijn berekend met een doorlopende boven- en onderafscheiding.

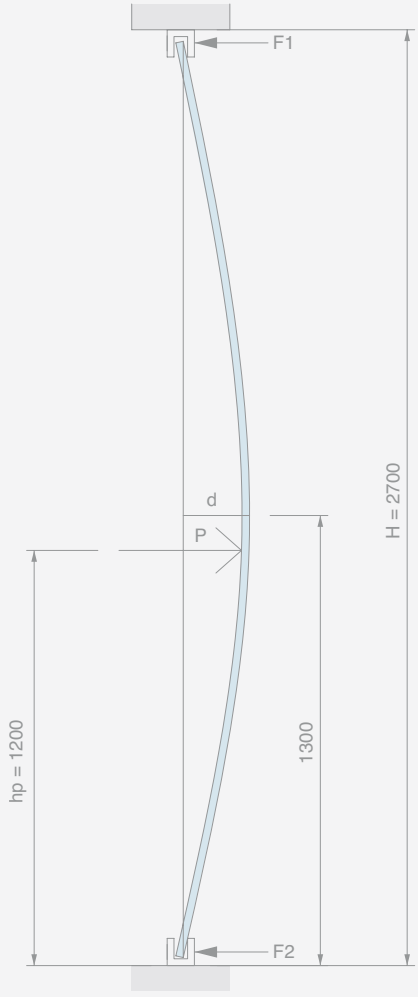

Tab. A

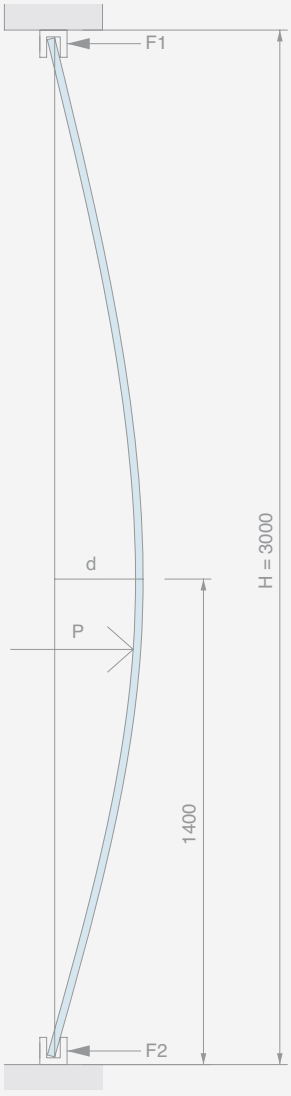

Tab. B



Tab. C

* De verstrekte gegevens zijn verkregen door middel van numerieke modellen volgens de norm EN1999-1-1 en hebben betrekking op de maximaal toepasbare belasting Fmax bij de Ultimate Limit State (ULS), in het geval van installaties met tussenafstanden van de bevestigingen van 300 mm. De verificatie van de bevestigingsschroeven aan de structuur moet afzonderlijk worden uitgevoerd: de gegeven indicaties hebben uitsluitend betrekking op de weerstand van de aluminium profielen. Er werd aangenomen dat de spanning afkomstig van de glasplaat werd verdeeld over het interne verticale oppervlak van het profiel, in horizontale richting. In gevallen waar dichtingen zijn voorzien, wordt ervan uitgegaan dat de kracht van het glas naar het profiel wordt overgebracht door samendrukken van de dichting. Voor meer gedetailleerde informatie kunt u contact opnemen met de technische dienst van Logli Saint-Gobain.

Bij wanden met hoogte H die simpelweg steunen op de onder- en bovenzijde, kunnen de krachten F1 en F2 op de profielen aan de hand van de volgende formules worden berekend:

$$F1 = \frac{P*hp}{H}$$

$$F2 = \frac{P*(H-hp)}{H}$$

De ontwerpwaarden F1 e F2 die worden aanbevolen voor de afzonderlijke profielen zijn te vinden op de pagina's die bij de artikelen horen.

	Tabel A H. 2700 mm		Tabel B H. 3000 mm		Tabel C H. 3300 mm	
	Pmax ULS [kN/m]	d (Pmax) [mm]	Pmax ULS [kN/m]	d (Pmax) [mm]	Pmax ULS [kN/m]	d (Pmax) [mm]
5+5/0.76 float PVB	0.44	26	0.41	31	0.39	37
5+5/0.76 float DG41	0.47	26	0.44	32	0.41	38
6+6/0.76 float PVB	0.62	22	0.57	27	0.54	32
6+6/0.76 float DG41	0.66	22	0.61	27	0.58	32
8+8/1.52 float PVB	1.12	17	1.04	21	0.99	24
8 mm gehard	1.27	166	1.18	203	1.11	243
8+8/1.52 float DG41	1.29	17	1.20	21	1.13	25
10+10/1.52 float PVB	1.69	15	1.58	18	1.50	21
10 mm gehard	1.96	133	1.82	162	1.72	194
10+10/1.52 float DG41	1.99	14	1.84	17	1.73	20
5+5/0.76 gehard PVB	2.10	123	1.96	149	1.85	177
5+5/0.76 gehard DG41	2.24	123	2.08	150	1.96	179
12 mm gehard	2.80	112	2.59	136	2.44	163
6+6/0.76 gehard PVB	2.93	105	2.72	127	2.58	151
6+6/0.76 gehard DG41	3.15	106	2.91	128	2.74	153
15 mm gehard	4.47	93	4.12	113	3.87	134
8+8/1.52 gehard PVB	5.30	83	4.94	99	4.69	116
8+8/1.52 gehard DG41	6.14	80	5.67	98	5.34	117
19 mm gehard	7.37	75	6.81	92	6.41	110
10+10/1.52 gehard PVB	8.03	70	7.51	83	7.13	97
10+10/1.52 gehard DG41	9.42	67	8.72	81	8.22	97

De gegevens dienen alleen ter informatie als ondersteuning voor de ontwerper, voor het vooraf dimensioneren en selecteren van de meest geschikte soorten glasplaten op basis van de eisen. De ontwerpbelasting en vereiste stijfheid moeten van geval tot geval worden bepaald, afhankelijk van de feitelijke installatieomstandigheden, het type glasplaat en eventuele lokale of nationale wettelijke vereisten. Bij platen die simpelweg steunen zonder klemmen of siliconenkit, is het raadzaam om de nodige controles uit te voeren met betrekking tot het risico op wegglijden door doorbuiging onder belasting. De voorgestelde resultaten hebben betrekking op de Ultimate Limit State (ULS), rekening houdend met een veiligheidsfactor van 1.5 op de belastingen en afgeleid van berekeningen uitgevoerd volgens EN 16612. In het geval van gelaagd glas met een stijve tussenlaag is de Saflex® DG Structural Interlayer (DG41) gebruikt voor de berekeningen, in het geval van PVB werd een veelgebruikt product gebruikt, rekening houdend met een afschuifmoduluswaarde van G=0,84 MPa. ER wordt van uitgegaan dat belastingen werden aangebracht in een omgeving van 20°C gedurende 30 seconden.

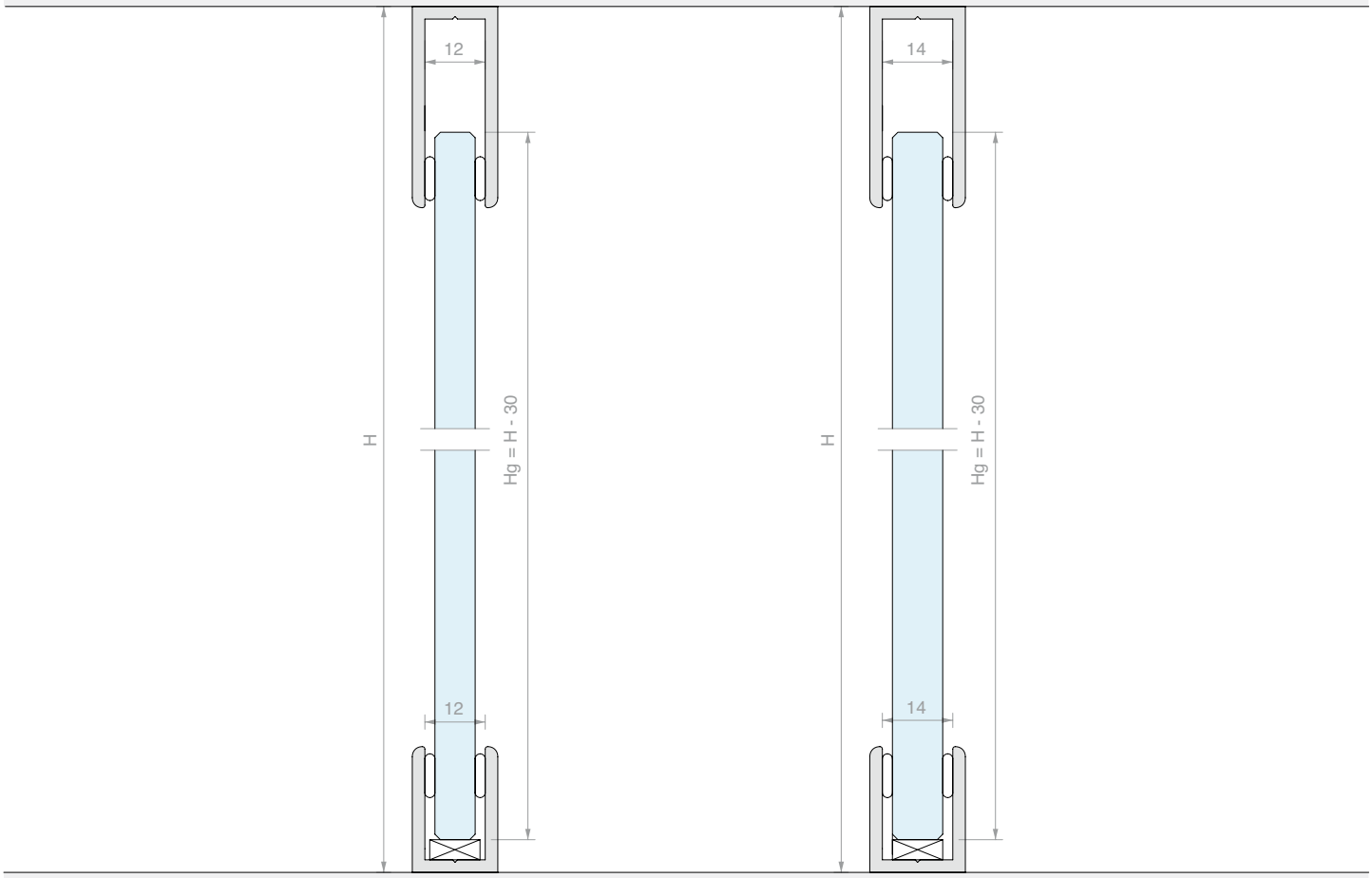



U-PROFIEL PROFALL

Materiaal: Aluminium

Afwerking: /6 /88 /91 /97

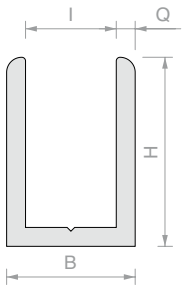

Art.	H	B	I	Q	Lengte	Aantal
PROFALL1225	**25** mm	**17** mm	**12** mm	**2.5** mm	**3000** mm	1 st.
PROFALL1240	**40** mm	**17** mm	**12** mm	**2.5** mm	**3000** mm	1 st.
PROFALL1425	**25** mm	**19** mm	**14** mm	**2.5** mm	**3000** mm	1 st.
PROFALL1440	**40** mm	**19** mm	**14** mm	**2.5** mm	**3000** mm	1 st.
PROFALL0820	**20** mm	**11.5** mm	**8.5** mm	**1.5** mm	**3000** mm	1 st.
PROFALL1020	**20** mm	**13.5** mm	**10.5** mm	**1.5** mm	**3000** mm	1 st.



EINDKAPPEN PROFALL

Materiaal: Aluminium

Afwerking: /88 /91 /97 /R2

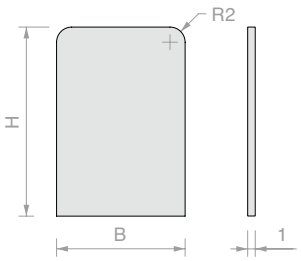

Art.	H	B	Aantal
PROTAP1225	**25** mm	**17** mm	1 st.
PROTAP1240	**40** mm	**17** mm	1 st.
PROTAP1425	**25** mm	**19** mm	1 st.
PROTAP1440	**40** mm	**19** mm	1 st.
PROTAP0820	**20** mm	**11.5** mm	1 st.
PROTAP1020	**20** mm	**13.5** mm	1 st.



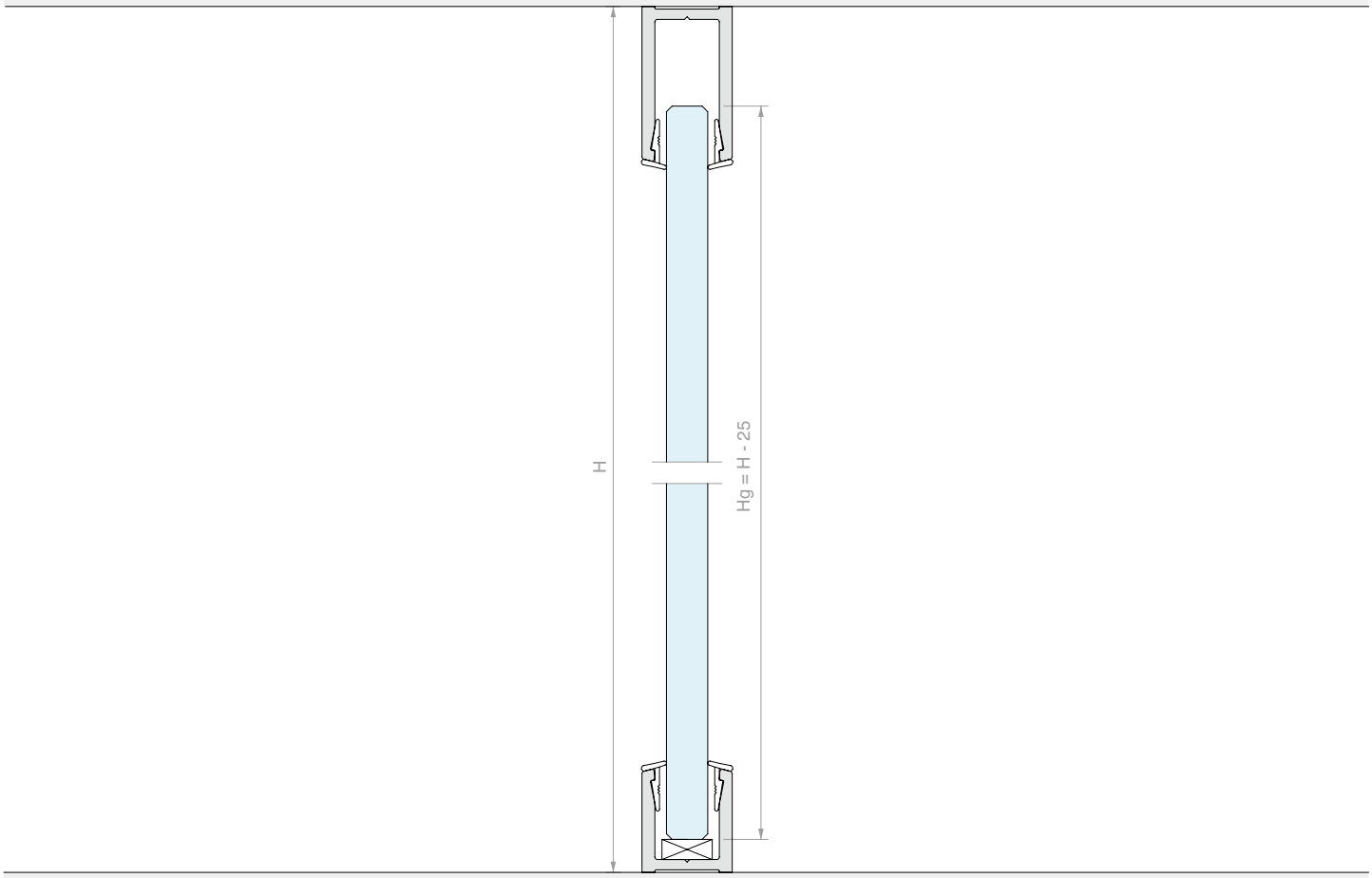

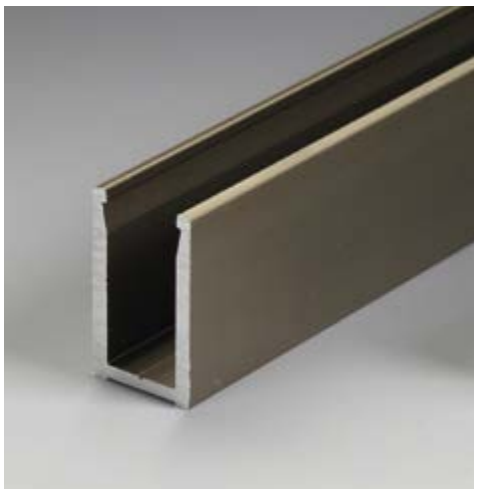

U-PROFIEL PROALUX

Materiaal: Aluminium
Dichting PROALUXG afzonderlijk
te bestellen voor beide zijden
Afwerking: /6 /88 /91 /97

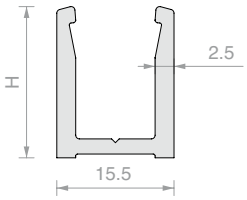

Art.	H	Lengte	Voor glas	Aantal
PROALUX1520	**20** mm	**3000** mm	**8** mm	1 st.
PROALUX1530	**30** mm	**3000** mm	**8** mm	1 st.

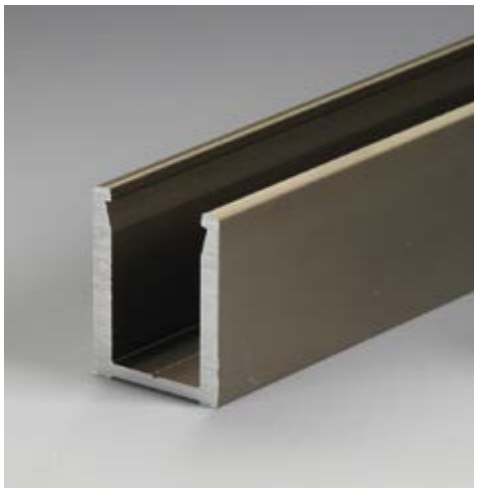

U-PROFIEL PROALUX

Materiaal: Aluminium
Dichting PROALUXG afzonderlijk
te bestellen voor beide zijden
Afwerking: /6 /88 /91 /97

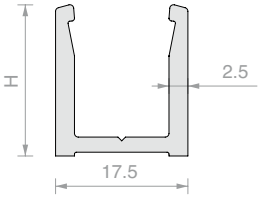

Art.	H	Lengte	Voor glas	Aantal
PROALUX1720	**20** mm	**3000** mm	**10** mm	1 st.
PROALUX1730	**30** mm	**3000** mm	**10** mm	1 st.

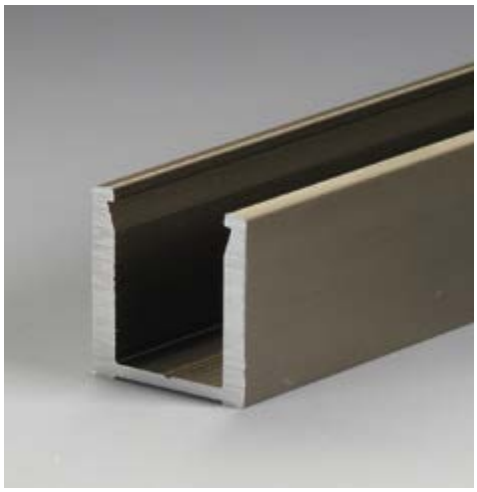

U-PROFIEL PROALUX

Materiaal: Aluminium

Dichting PROALUXG afzonderlijk te bestellen voor beide zijden

Afwerking: /6 /88 /91 /97

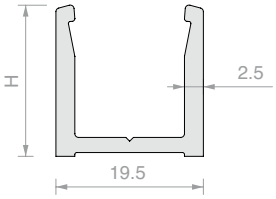

Art.	H	Lengte	Voor glas	Aantal
PROALUX1920	**20** mm	**3000** mm	**12** mm	1 st.
PROALUX1930	**30** mm	**3000** mm	**12** mm	1 st.



EINDKAPPEN PROALUX

Materiaal: Aluminium

Afwerking: /88 /91 /97 /R2

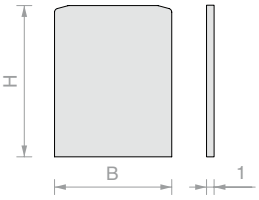

Art.	H	B	Aantal
PROTAP1520	**20** mm	**15.5** mm	1 st.
PROTAP1530	**30** mm	**15.5** mm	1 st.
PROTAP1720	**20** mm	**17.5** mm	1 st.
PROTAP1730	**30** mm	**17.5** mm	1 st.
PROTAP1920	**20** mm	**19.5** mm	1 st.
PROTAP1930	**30** mm	**19.5** mm	1 st.



DICHTING VOOR PROFIELEN PROALUX

Materiaal: Gecoëxtrudeerd PVC

Kleur: Transparant

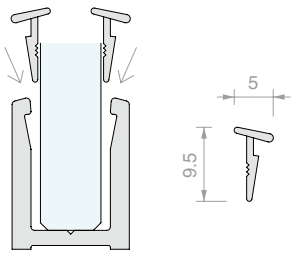

Art.	Omschrijving	Aantal
PROALUXG	-	1 m
PROALUXG400	Rol 400 m	1 st.



GEREEDSCHAP MET WIELTJE

Materiaal: Kunststof

Voor het aanbrengen van de dichtingen PROFIXG, GTUP en PROALUXG

Art.	Aantal
UTR65	1 st.





VIERKANT PROFIEL VOOR DRAAGSYSTEMEN

Materiaal: Aluminium

Profiel voor modulaire systemen voor plafond- en vloerbevestiging, compatibel met systemen serie ELEKTRA en SPIDER HAND.

Afwerking: /88 /97

Doorsnede	8.5 cm^2
Gewicht	2.282 kg/m
Traagheidsmoment	Jx = Jy = 14.06 cm^4

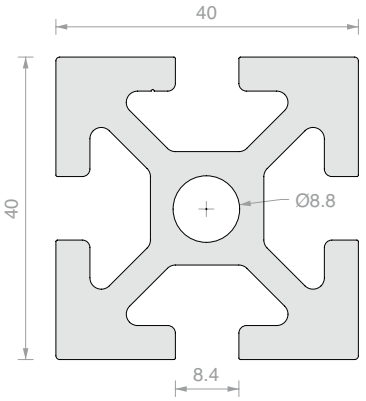

Art.	Omschrijving	Lengte	Aantal
R7170	-	**3000** mm	1 st.
R7170FORO	Op maat gesneden en gaten aan de uiteinden M10x30 mm	-	1 st.



RECHTHOEKIG PROFIEL VOOR DRAAGSYSTEMEN

Materiaal: Aluminium

Profiel voor modulaire systemen voor plafond- en vloerbevestiging, of horizontaal tussen twee profielen R7170 compatibel met systemen serie ELEKTRA en SPIDER HAND.

Afwerking: /88 /97

Doorsnede	4.6 cm^2
Gewicht	1.245 kg/m
Traagheidsmoment	Jx = 3.3 cm^4
	Jy = 6.5 cm^4

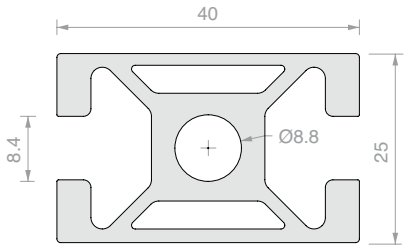

Art.	Omschrijving	Lengte	Aantal
R7166	-	**3000** mm	1 st.
R7170FORO	Op maat gesneden en gaten aan de uiteinden M10x30 mm	-	1 st.
R7166FORO	Op maat gesneden en doorlopende gaten aan de uiteinden Ø7 mm	-	1 st.



AFWERKINGSPROFIEL VOOR DRAAGSYSTEMEN

Materiaal: Aluminium

Klikafwerkprofiel voor afdekken van de voegen van de draagprofielen

Afwerking: /88 /97

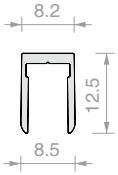

Art.	Lengte	Aantal
R7150	**3000** mm	1 st.



PLAATJE VOOR PLAFONDBEVESTIGING VOOR DRAAGSYSTEMEN

Materiaal: Roestvrij staal AISI 304
Afstand tussen plafond en profiel 42 mm
Afwerking: /9

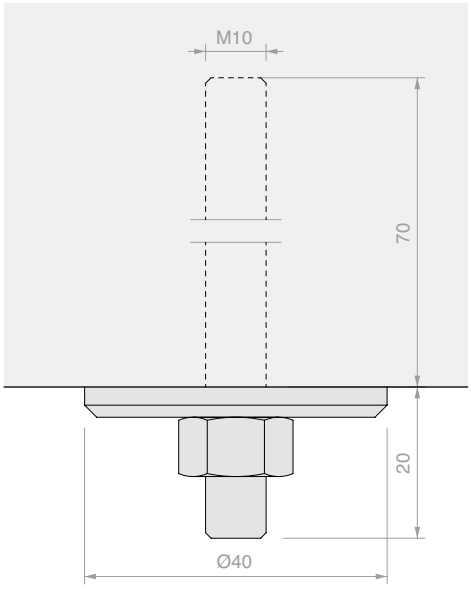

Art.	Aantal
RMA1390	1 st.



SCHARNIERENDE VOET VOOR DRAAGSYSTEMEN

Materiaal: Zwarte nylon, roestvrij staal
Afstand tussen vloer en profiel 20 mm
Afwerking: /6

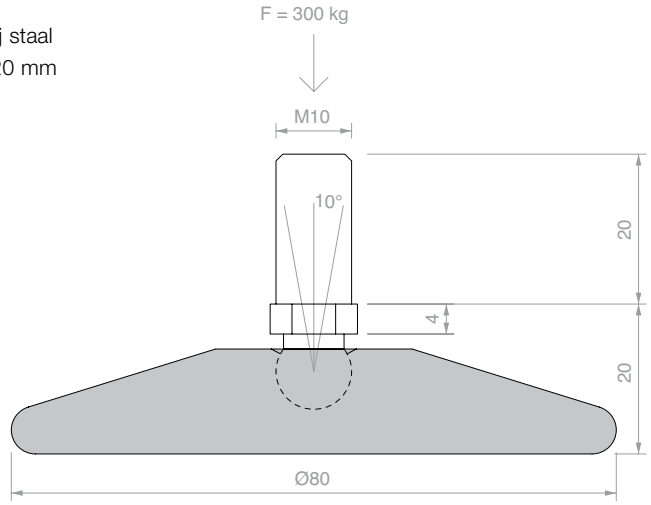

Art.	Aantal
RMA1382	1 st.



KLEM MET KOGEL EN RINGMOER

Materiaal: Verzinkt staal, roestvrij Toebehoren voor bevestiging van de artikelen van de series ELEKTRA en SPIDERHAND op draagprofielen
Afwerking: /9

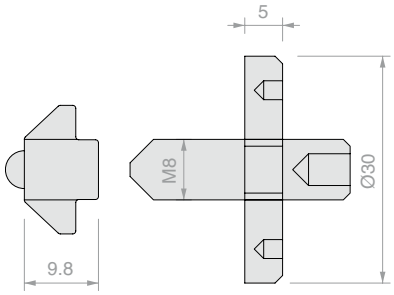

Art.	Aantal
RMA1373	1 st.



DOORVERBINDING VOOR DRAAGSYSTEMEN

Materiaal: Aluminium
Toebehoren voor het loodrecht verbinden van profielen R7170 en R7166.
Bewerking R7166FORO moet worden uitgevoerd op 8 mm afstand van de rand
Afwerking: /10

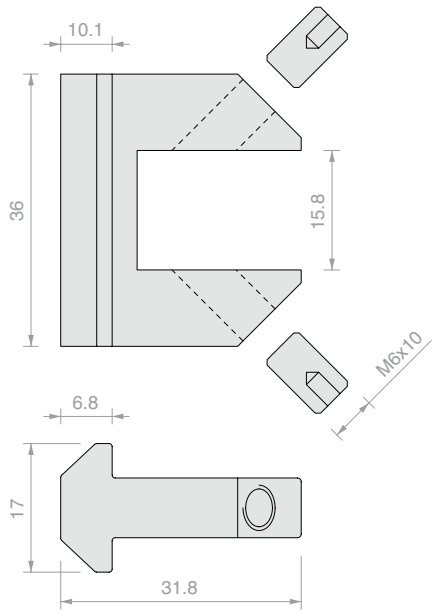

Art.	Aantal
RMA1319	1 st.

SNIJPATROON PROFIEL

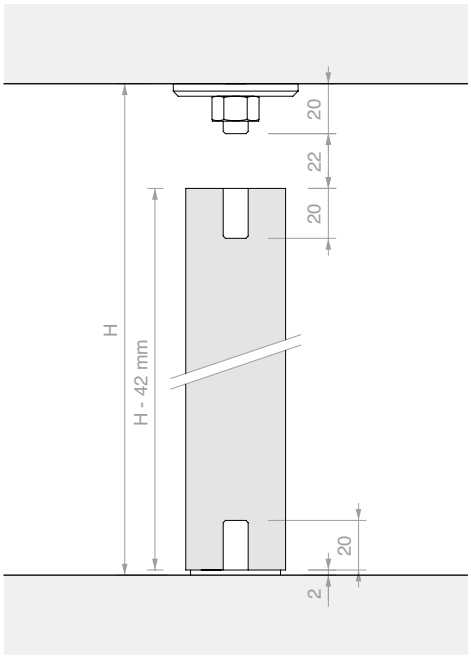

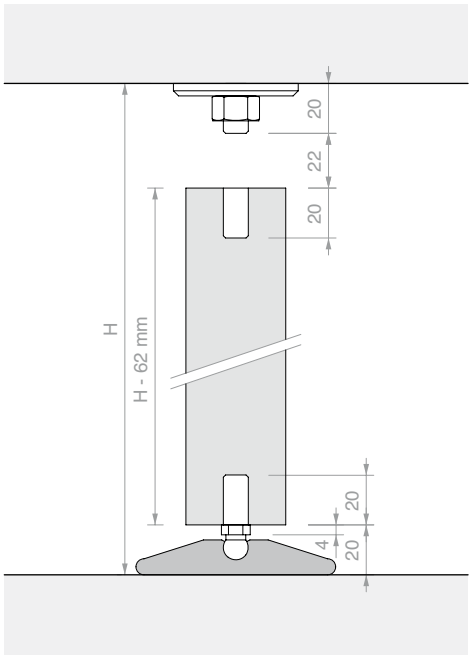

MONTAGE DWARSBALKEN









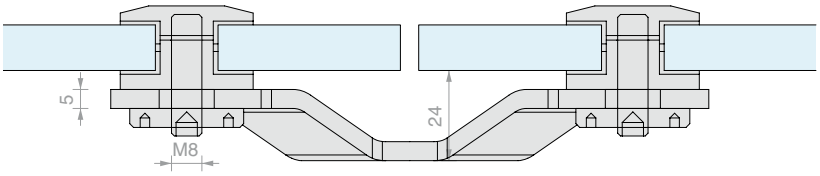

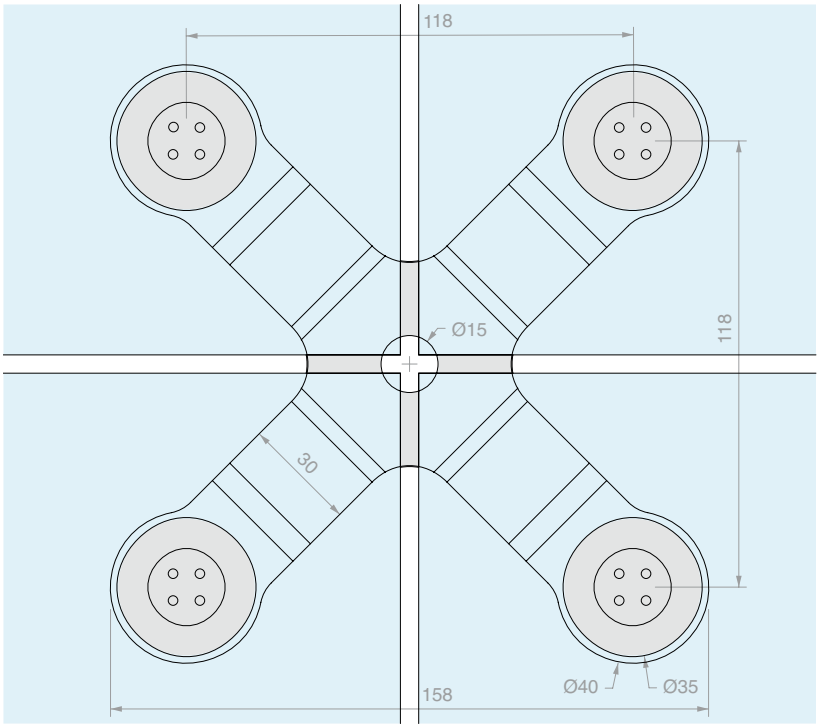

VIERZIJDIGE BEVESTIGING

Materiaal: Roestvrij staal AISI 304
Aanbevolen glasboring Ø18 mm.
Aanbevolen gereedschap voor de montage art.UT250
Afwerking: /8

Art.	Omschrijving	Voor glas	Aantal
ELEKTRA436	Met FIXBORK1	Van **8** tot **12.7** mm	1 st.
ELEK436	Alleen beugel	-	1 st.



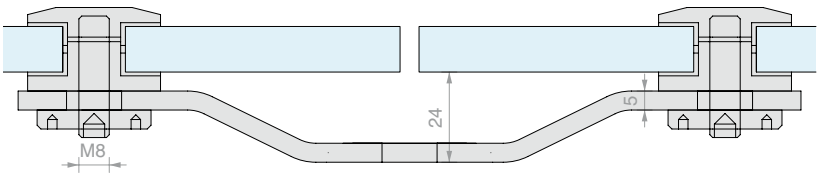

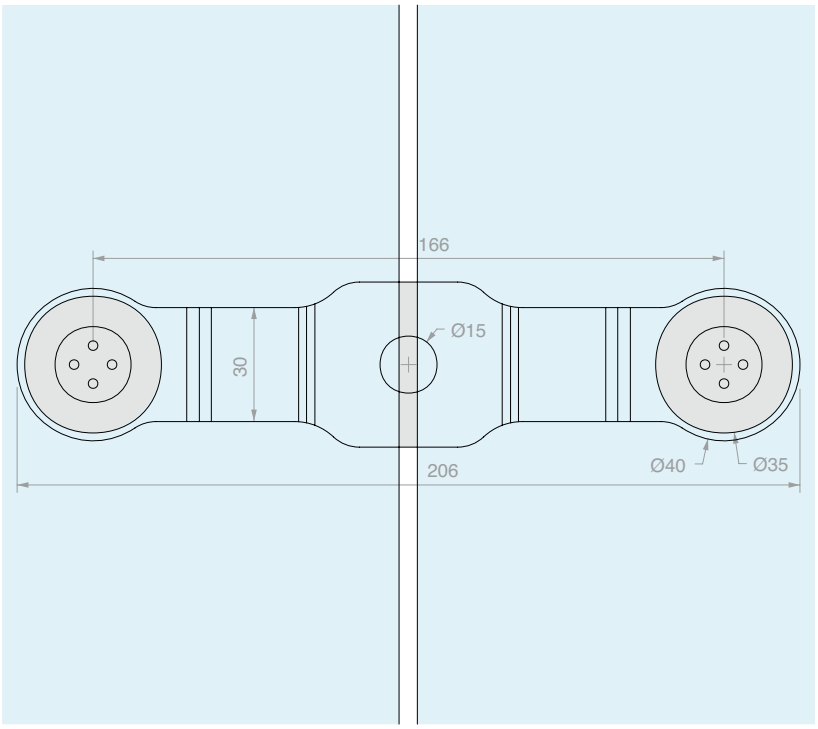

TWEEZIJDIGE BEVESTIGING OP ÉÉN LIJN

Materiaal: Roestvrij staal AISI 304
Aanbevolen glasboring Ø18 mm.
Aanbevolen gereedschap voor de montage art.UT250
Afwerking: /8

Art.	Omschrijving	Voor glas	Aantal
ELEKTRA218	Met FIXBORK1	Van **8** tot **12.7** mm	1 st.
ELEK218	Alleen beugel	-	1 st.



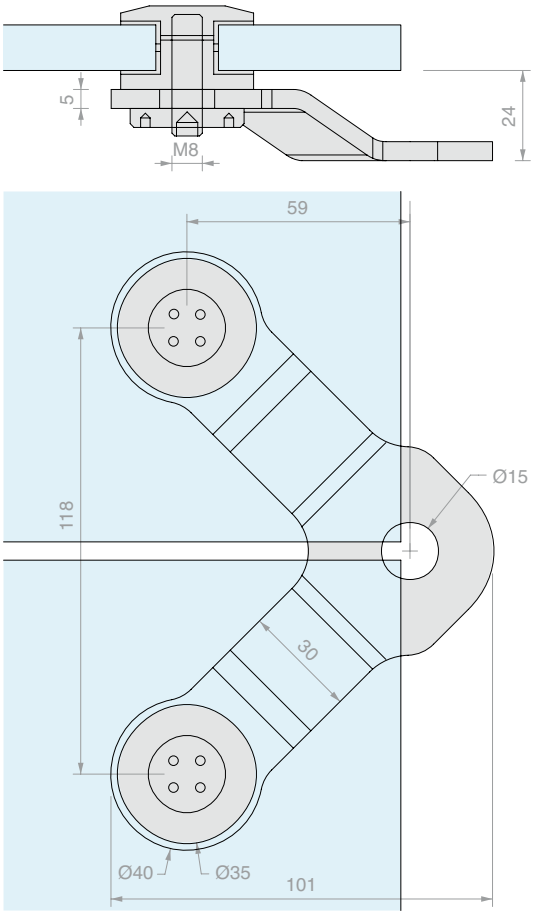

TWEEZIJDIGE BEVESTIGING IN HOEK VAN 90°

Materiaal: Roestvrij staal AISI 304
Aanbevolen glasboring Ø18 mm.
Aanbevolen gereedschap voor de montage art.UT250
Afwerking: /8

Art.	Omschrijving	Voor glas	Aantal
ELEKTRA290	Met FIXBORK1	Van **8** tot **12.7** mm	1 st.
ELEK290	Alleen beugel	-	1 st.



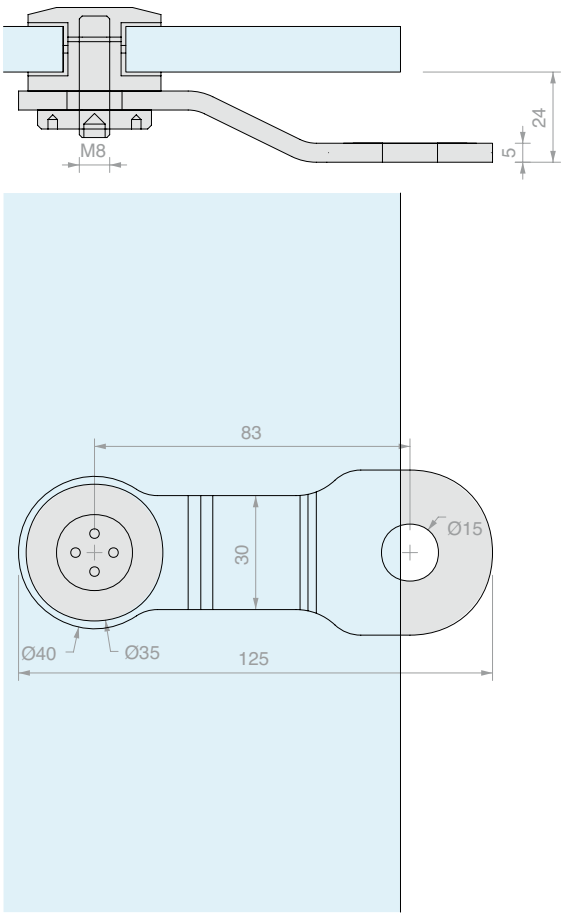

ENKELE BEVESTIGING

Materiaal: Roestvrij staal AISI 304
Aanbevolen glasboring Ø18 mm.
Aanbevolen gereedschap voor de montage art.UT250
Afwerking: /8

Art.	Omschrijving	Voor glas	Aantal
ELEKTRA100	Met FIXBORK1	Van **8** tot **12.7** mm	1 st.
ELEK100	Alleen beugel	-	1 st.



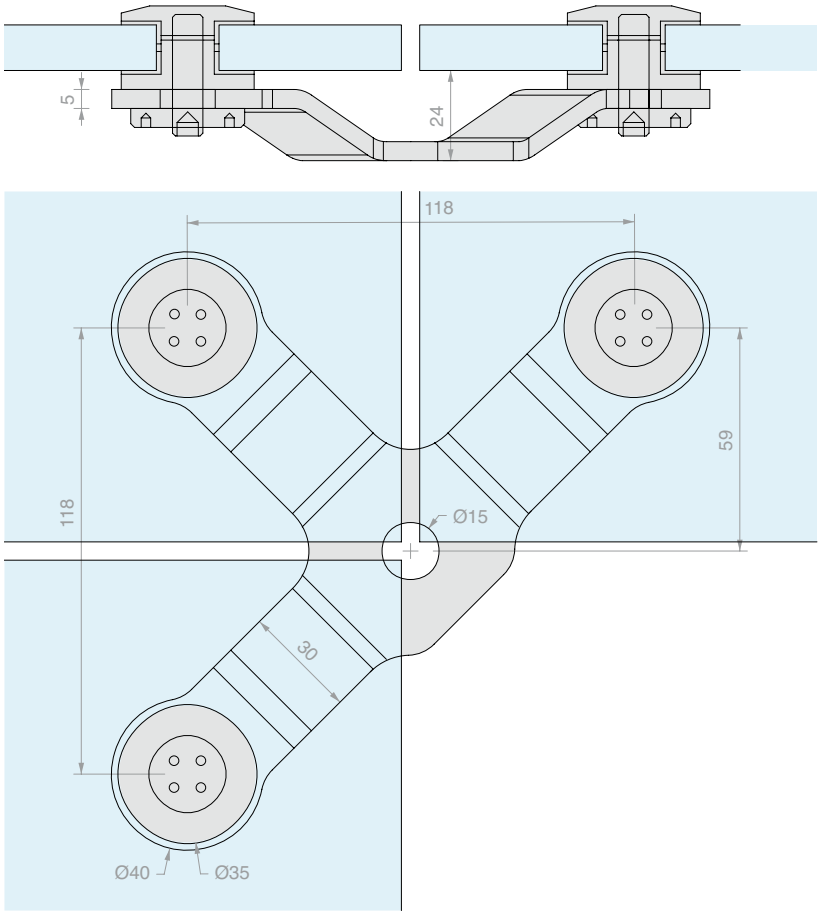

DRIEZIJDIGE BEVESTIGING

Materiaal: Roestvrij staal AISI 304
Aanbevolen glasboring Ø18 mm.
Aanbevolen gereedschap voor de montage art.UT250
Afwerking: /8

Art.	Omschrijving	Voor glas	Aantal
ELEKTRA390	Met FIXBORK1	Van **8** tot **12.7** mm	1 st.
ELEK390	Alleen beugel	-	1 st.



BEVESTIGINGSPUNTHOUDER

Materiaal: Roestvrij staal AISI 304
Voorzien van draadstang M8x30 mm
Aanbevolen glasboring Ø18 mm
Aanbevolen gereedschap voor de montage art.UT250
Afwerking: /9

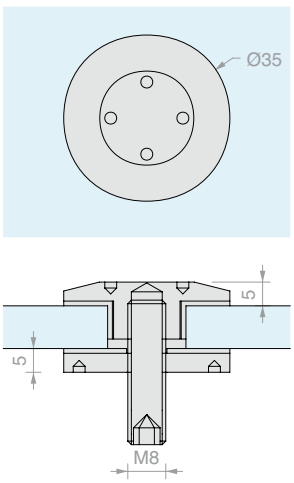

Art.	Aantal
FIXBORK1	1 st.



SPANFLENS

Materiaal: Roestvrij staal AISI 304
Afwerking: /9

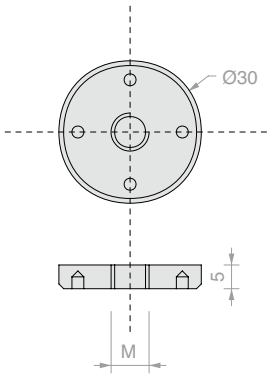

Art.	M	Aantal
FIXGHIERA8	**M8**	1 st.
FIXGHIERA10	**M10**	1 st.





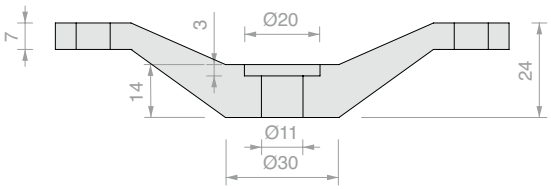

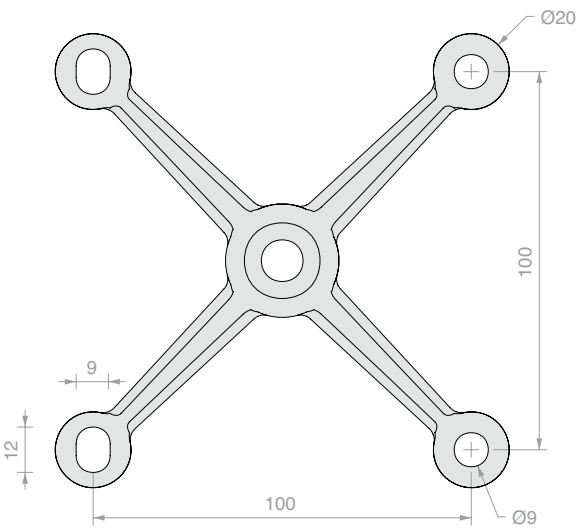

VIERZIJDIGE BEVESTIGING SPIDER HAND

Materiaal: Roestvrij staal AISI 304

Afwerking: /15

Art.	Aantal
SPH100	1 st.



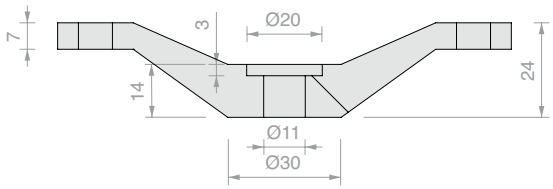

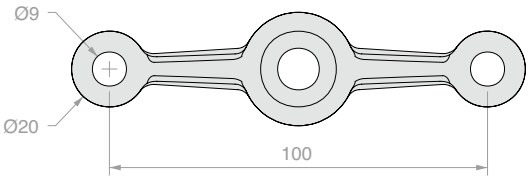

TWEEZIJDIGE BEVESTIGING OP ÉÉN LIJN SPIDER HAND
Materiaal: Roestvrij staal AISI 304
Afwerking: /15

Art.	Aantal
SPH102	1 st.



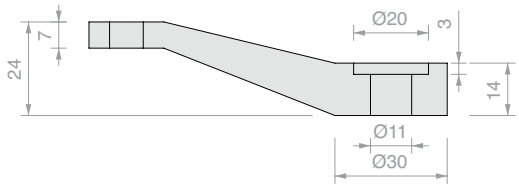

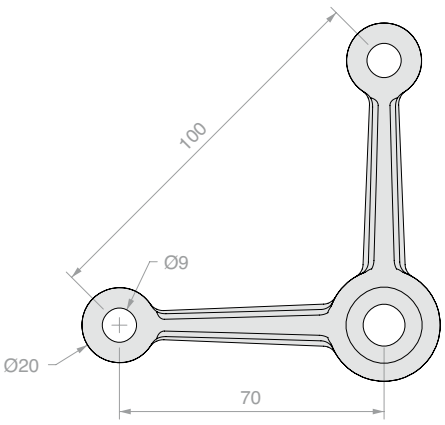

TWEEZIJDIGE BEVESTIGING MET HOEK VAN 90° SPIDER HAND
Materiaal: Roestvrij staal AISI 304
Afwerking: /15

Art.	Aantal
SPH104	1 st.



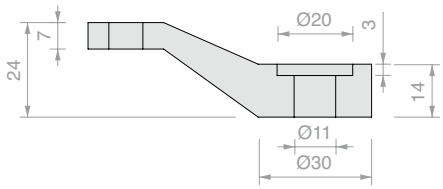

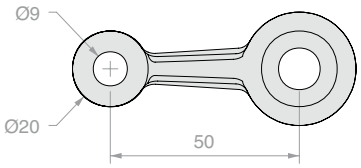

ENKELE BEVESTIGING OP ÉÉN LIJN SPIDER HAND
Materiaal: Roestvrij staal AISI 304
Afwerking: /15

Art.	Aantal
SPH106	1 st.



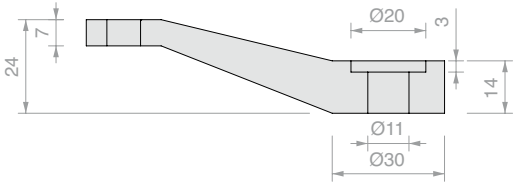

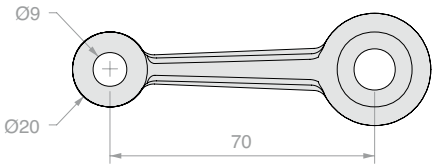

ENKELE BEVESTIGING MET HOEK VAN 45° SPIDER HAND
Materiaal: Roestvrij staal AISI 304
Afwerking: /15

Art.	Aantal
SPH108	1 st.



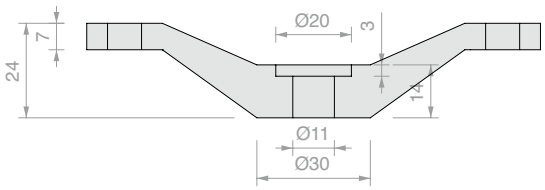

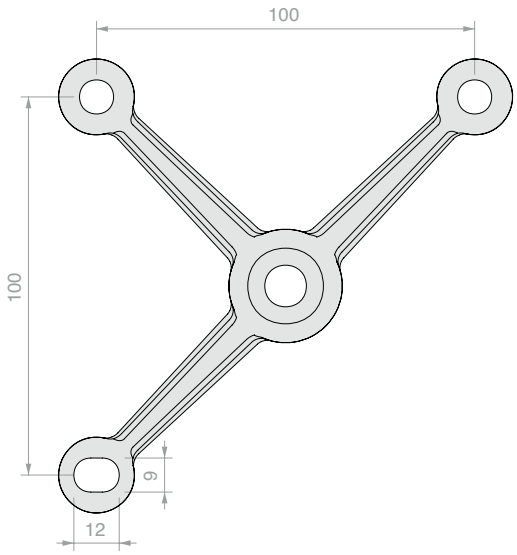

DRIEZIJDIGE BEVESTIGING SPIDER HAND

Materiaal: Roestvrij staal AISI 304
Afwerking: /15

Art.	Aantal
SPH110	1 st.



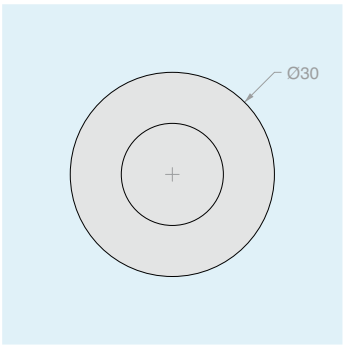

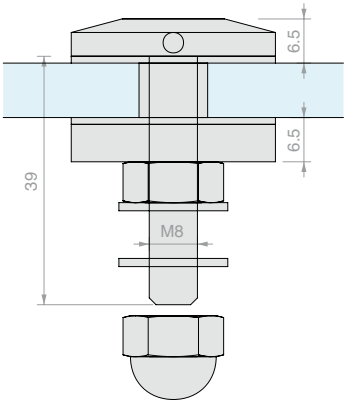

BEVESTIGINGSPUNTHOUDER SPIDER HAND

Materiaal: Roestvrij staal AISI 304
Aanbevolen glasboring Ø14 mm
Afwerking: /9

Art.	Voor glas	Aantal
SPH114	Van **10** tot **13.5** mm	1 st.



CONNECTOR AFSTANDHOUDER

Materiaal: AVP, roestvrij staal AISI 304
Afstandhouder voor het verbinden van SPIDER HAND aan een draagstructuur
Afwerking: /9

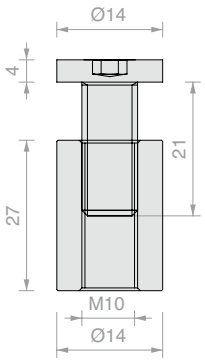

Art.	Aantal
SPH112	1 st.



AANSPANSLEUTEL VOOR BLINDE GATEN

Materiaal: steel van ijzer en pennen van gehard roestvrij staal

Art.	Omschrijving	Aantal
UT250	Aanspansleutel met pennen Ø2.4 mm	1 st.
UTC250R	2 reservepennen Ø2.4 mm	1 st.







TWEEZIJDIG PROFIEL OP ÉÉN LIJN MET VHB

Materiaal: Polycarbonaat
Kleur: Transparant

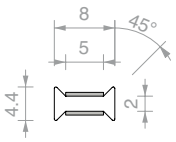

Art.	Lengte	Voor glas	Aantal
PH50508	**3000** mm	**8** mm	1 st.



TWEEZIJDIG PROFIEL OP ÉÉN LIJN MET VHB

Materiaal: Polycarbonaat
Kleur: Transparant

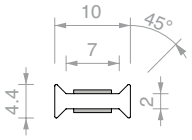

Art.	Lengte	Voor glas	Aantal
PH50510	**3000** mm	**10** mm	1 st.

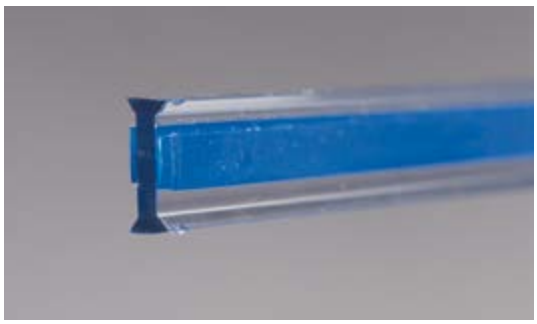

TWEEZIJDIG PROFIEL OP ÉÉN LIJN MET VHB

Materiaal: Polycarbonaat
Kleur: Transparant

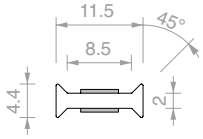

Art.	Lengte	Voor glas	Aantal
PH50511	**3000** mm	**11.5** mm	1 st.

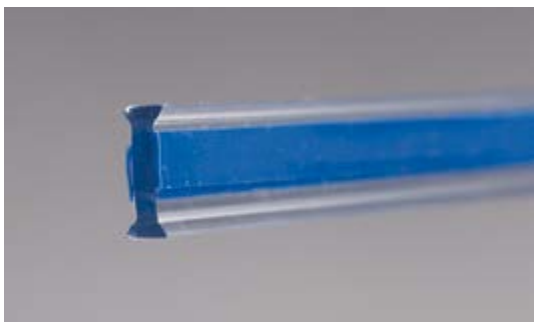

TWEEZIJDIG PROFIEL OP ÉÉN LIJN MET VHB

Materiaal: Polycarbonaat
Kleur: Transparant

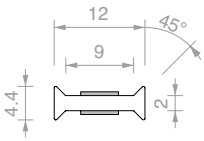

Art.	Lengte	Voor glas	Aantal
PH50512	**3000** mm	**12** mm	1 st.



TWEEZIJDIG PROFIEL OP ÉÉN LIJN MET VHB

Materiaal: Polycarbonaat
Kleur: Transparant

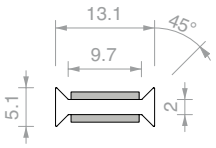

Art.	Lengte	Voor glas	Aantal
PH9113	**3000** mm	**13.5** mm	1 st.

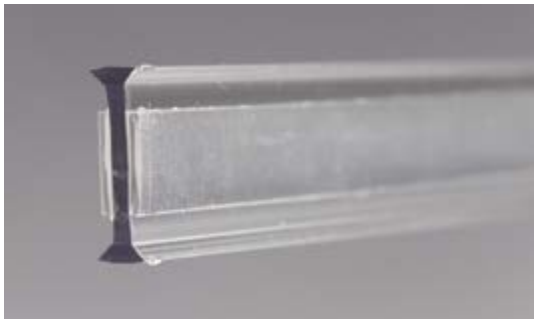

TWEEZIJDIG PROFIEL OP ÉÉN LIJN MET VHB

Materiaal: Polycarbonaat
Kleur: Transparant

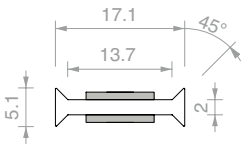

Art.	Lengte	Voor glas	Aantal
PH9117	**3000** mm	**17.5** mm	1 st.

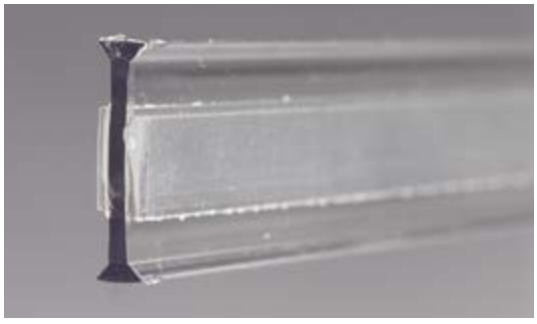

TWEEZIJDIG PROFIEL OP ÉÉN LIJN MET VHB

Materiaal: Polycarbonaat
Kleur: Transparant

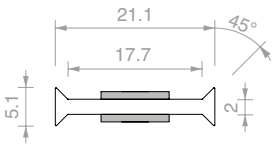

Art.	Lengte	Voor glas	Aantal
PH9121	**3000** mm	**21.5** mm	1 st.



TWEEZIJDIG PROFIEL MET HOEK VAN 90° MET VHB

Materiaal: Polycarbonaat
Kleur: Transparant

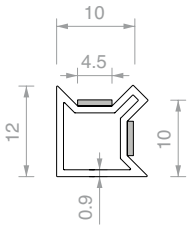

Art.	Lengte	Voor glas	Aantal
PH2819	**3000** mm	**10** mm	1 st.



TWEEZIJDIG PROFIEL MET HOEK VAN 90° MET VHB

Materiaal: Polycarbonaat
Kleur: Transparant

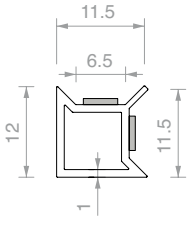

Art.	Lengte	Voor glas	Aantal
PH2792	**3000** mm	**11.5** mm	1 st.



TWEEZIJDIG PROFIEL MET HOEK VAN 90° MET VHB

Materiaal: Polycarbonaat
Kleur: Transparant

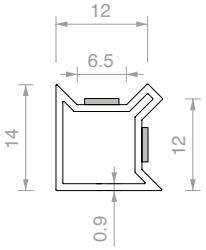

Art.	Lengte	Voor glas	Aantal
PH2828	**3000** mm	**12** mm	1 st.

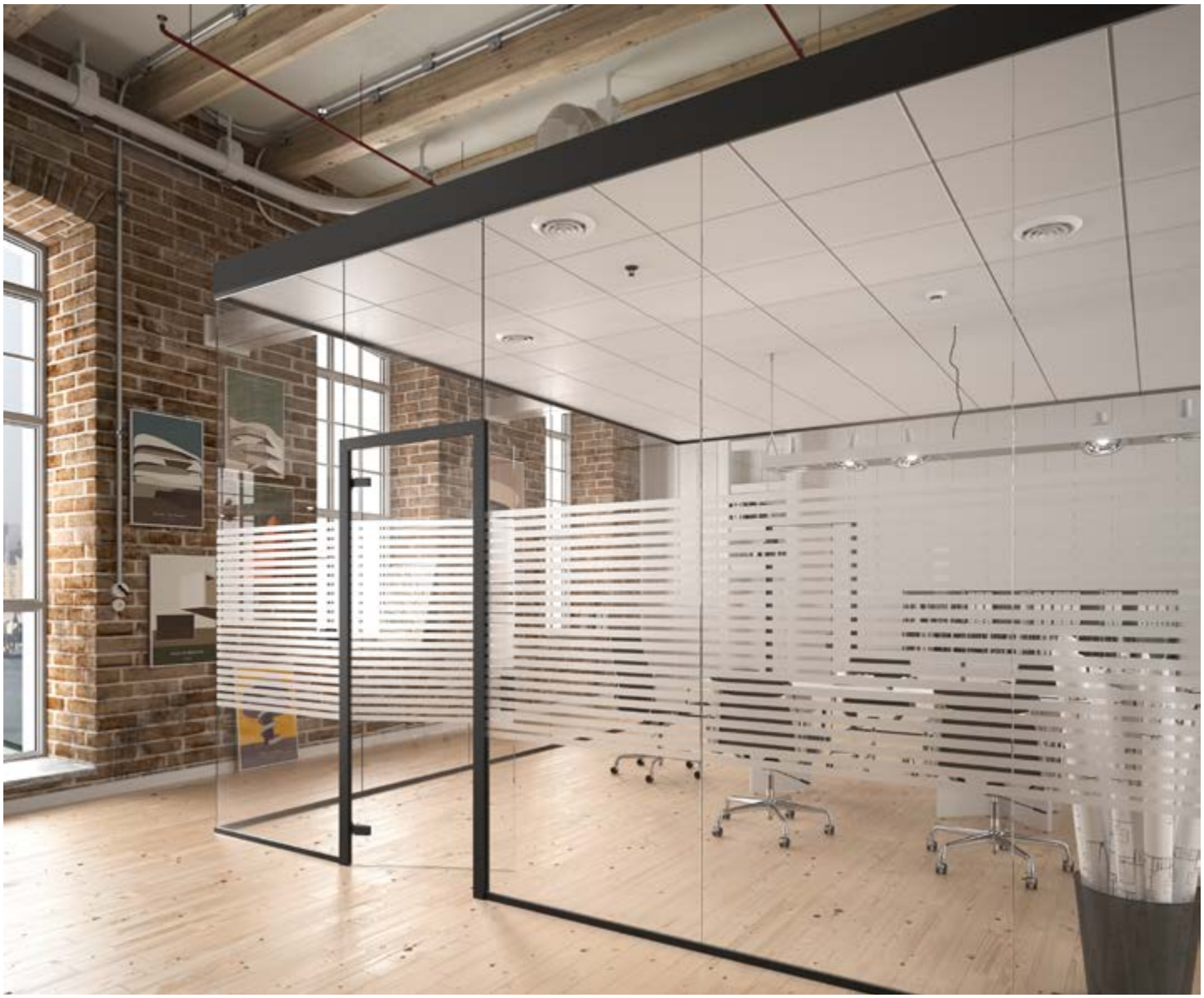

COMPLETE KIT PROFIXDOOR 4ALSQ

Materiaal: Aluminium

Afwerking: /6 /88 /97

Geteste geluidsreductie van 31 tot 33 dB

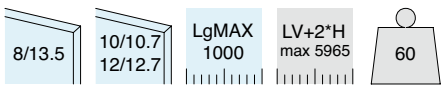

Inhoud van de kit:

Art.	Omschrijving	Aantal
PDKIT02 / **PDKIT05**	Deurkit PROFIXDOOR vaste glaspanelen van 10/10.7 mm / Deurkit PROFIXDOOR vaste glaspanelen van 12/12.7 mm	1 st.
CER4ALSQ	Vierkante scharnier voor deurposten	2 st.
AP2203BORH	Slot met uitsparing voor cilinder	1 st.
APHANDSC	Vierkante gesloten handgreep	1 st.
SERH17	Tegenplaat voor slot	1 st.
LAVPRO2	Bewerking op maat	1 st.
CISA2227U / **CISA2227D**	Europese cilinder gelijksluitende sleutel / Europese cilinder verschillend sluitende sleutel	1 st.

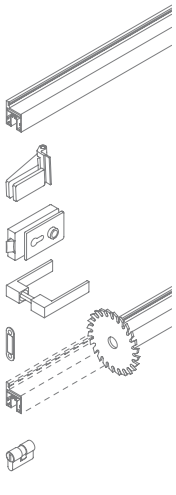

Art.	Omschrijving	Deur	Vaste glaspanelen	Sleutel	Aantal
PD4SKIT10U	Complete kit PROFIXDOOR op maat	Van **8** tot **13.5** mm	Van **10** tot **10.7** mm	Gelijksluitende sleutel	1 st.
PD4SKIT10D	Complete kit PROFIXDOOR op maat	Van **8** tot **13.5** mm	Van **10** tot **10.7** mm	Verschillend sluitende sleutel	1 st.
PD4SKIT10SC	Complete kit PROFIXDOOR op maat	Van **8** tot **13.5** mm	Van **10** tot **10.7** mm	Zonder cilinder	1 st.
PD4SKIT12U	Complete kit PROFIXDOOR op maat	Van **8** tot **13.5** mm	Van **12** tot **12.7** mm	Gelijksluitende sleutel	1 st.
PD4SKIT12D	Complete kit PROFIXDOOR op maat	Van **8** tot **13.5** mm	Van **12** tot **12.7** mm	Verschillend sluitende sleutel	1 st.
PD4SKIT12SC	Complete kit PROFIXDOOR op maat	Van **8** tot **13.5** mm	Van **12** tot **12.7** mm	Zonder cilinder	1 st.

AANBEVOLEN SCHEMA'S EN GLASMATEN

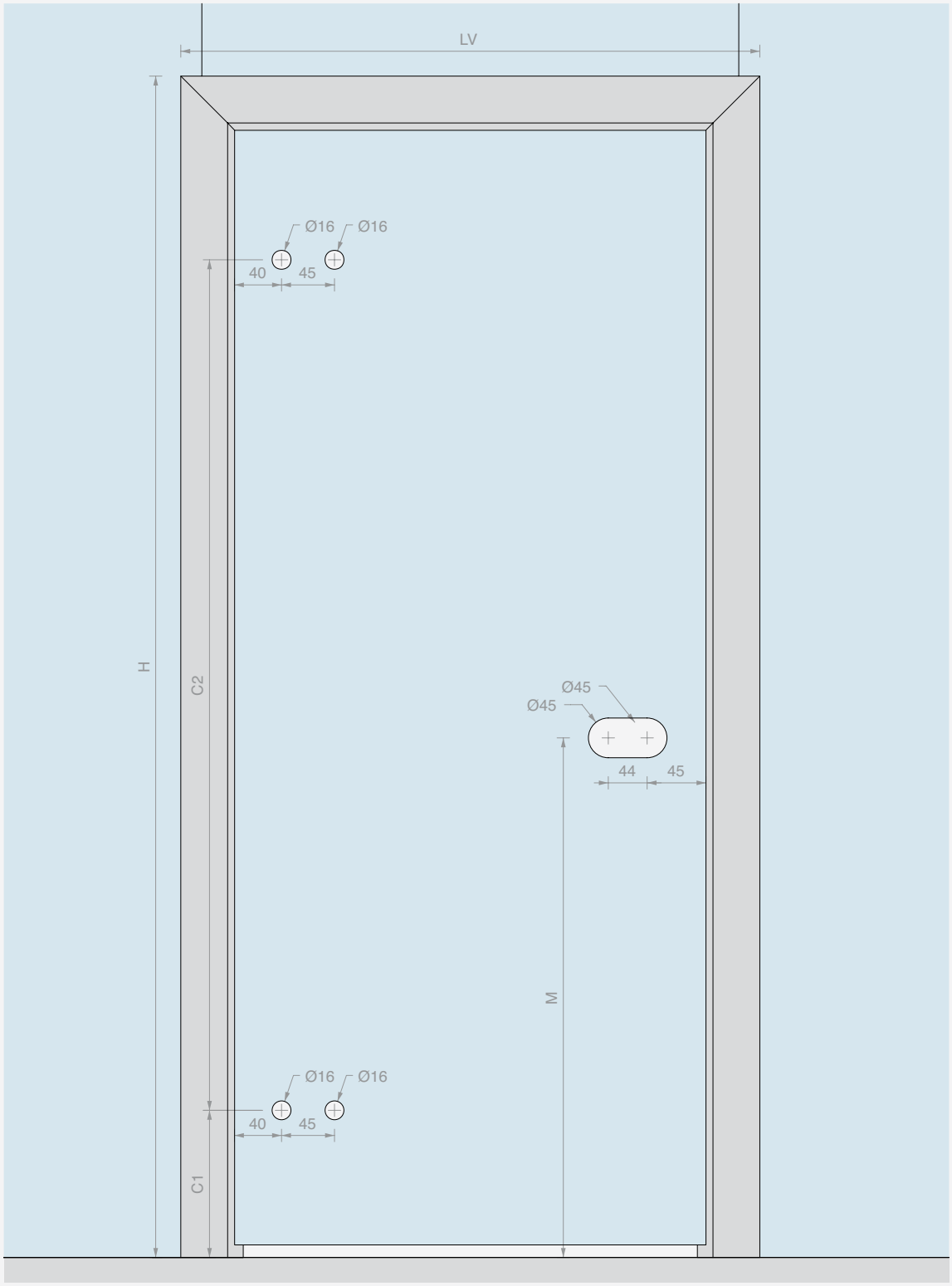

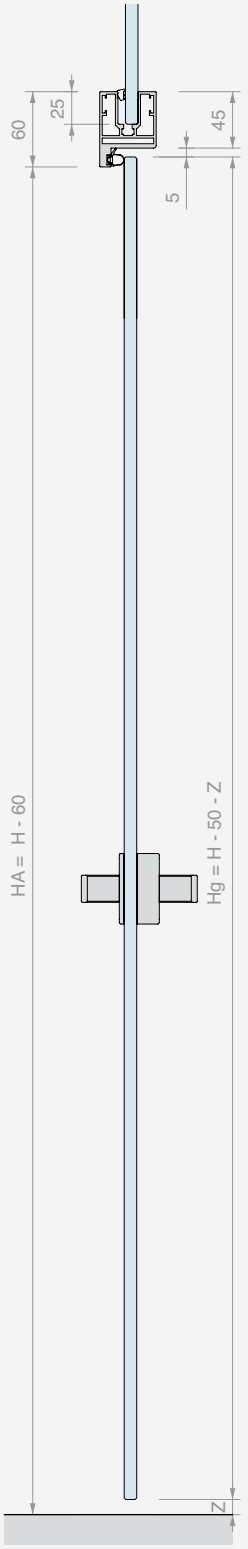

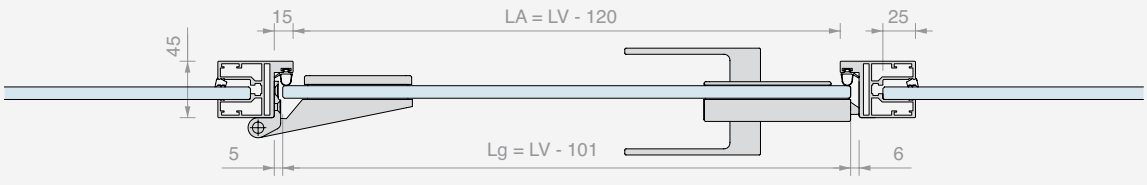

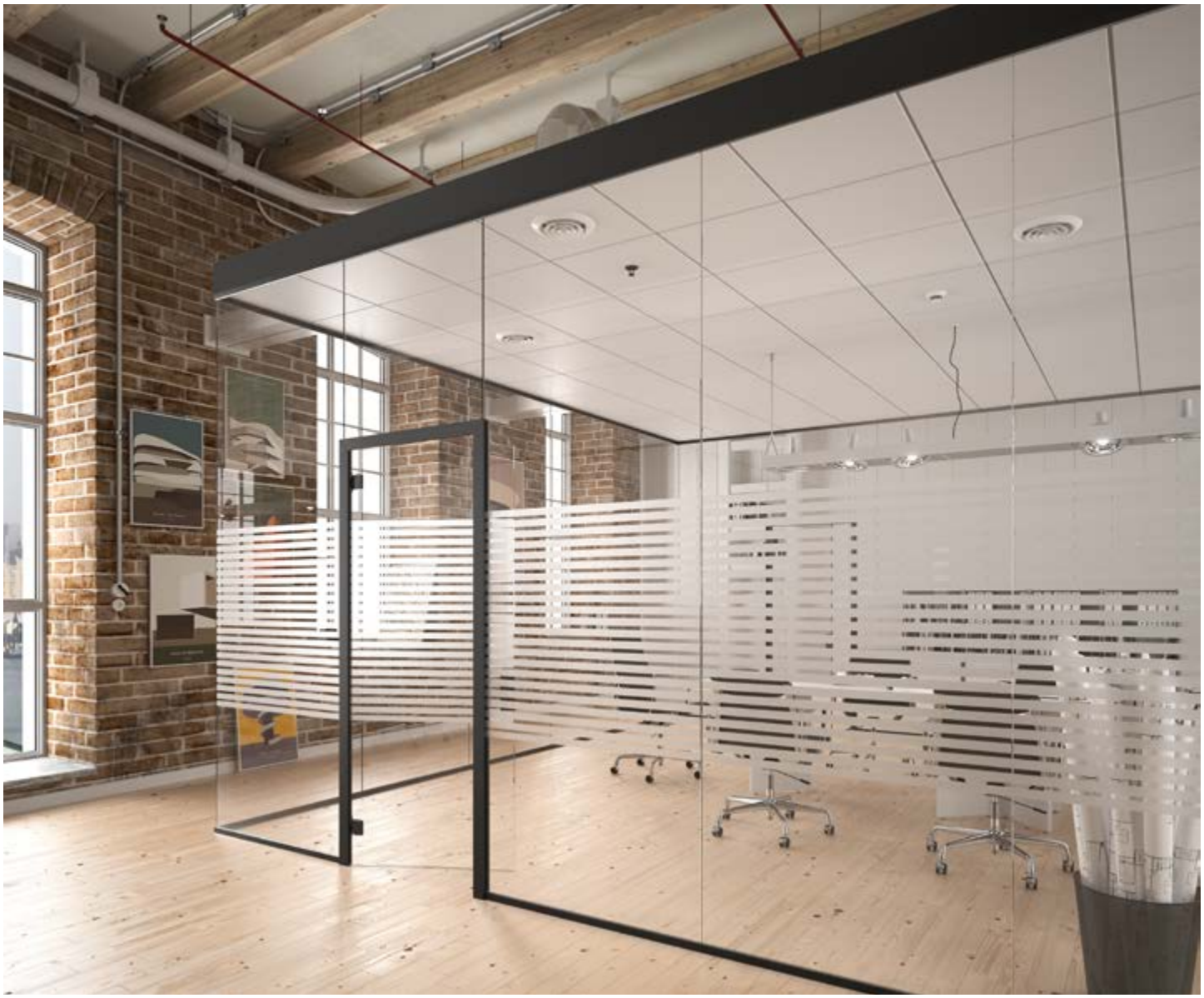

COMPLETE KIT PROFIXDOOR 148ALSQ

Materiaal: Aluminium

Afwerking: /6 /88 /97

Geteste geluidsreductie van 31 tot 33 dB

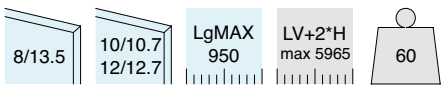

Inhoud van de kit:

Art.	Omschrijving	Aantal
PDKIT02 / **PDKIT05**	Deurkit PROFIXDOOR vaste glaspanelen van 10/10.7 mm / Deurkit PROFIXDOOR vaste glaspanelen van 12/12.7 mm	1 st.
CER148ALSQ	Vierkante scharnier voor deurposten	2 st.
AP2203BORH	Slot met uitsparing voor cilinder	1 st.
APHANDSC	Vierkante gesloten handgreep	1 st.
SERH17	Tegenplaat voor slot	1 st.
LAVPRO2	Bewerking op maat	1 st.
CISA2227U / **CISA2227D**	Europese cilinder gelijksluitende sleutel / Europese cilinder verschillend sluitende sleutel	1 st.

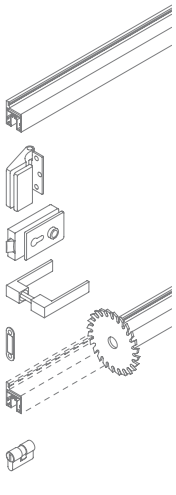

Art.	Omschrijving	Deur	Vaste glaspanelen	Sleutel	Aantal
PD148SKIT10U	Complete kit PROFIXDOOR op maat	Van **8** tot **13.5** mm	Van **10** tot **10.7** mm	Gelijksluitende sleutel	1 st.
PD148SKIT10D	Complete kit PROFIXDOOR op maat	Van **8** tot **13.5** mm	Van **10** tot **10.7** mm	Verschillend sluitende sleutel	1 st.
PD148SKIT10SC	Complete kit PROFIXDOOR op maat	Van **8** tot **13.5** mm	Van **10** tot **10.7** mm	Zonder cilinder	1 st.
PD148SKIT12U	Complete kit PROFIXDOOR op maat	Van **8** tot **13.5** mm	Van **12** tot **12.7** mm	Gelijksluitende sleutel	1 st.
PD148SKIT12D	Complete kit PROFIXDOOR op maat	Van **8** tot **13.5** mm	Van **12** tot **12.7** mm	Verschillend sluitende sleutel	1 st.
PD148SKIT12SC	Complete kit PROFIXDOOR op maat	Van **8** tot **13.5** mm	Van **12** tot **12.7** mm	Zonder cilinder	1 st.

AANBEVOLEN SCHEMA'S EN GLASMATEN

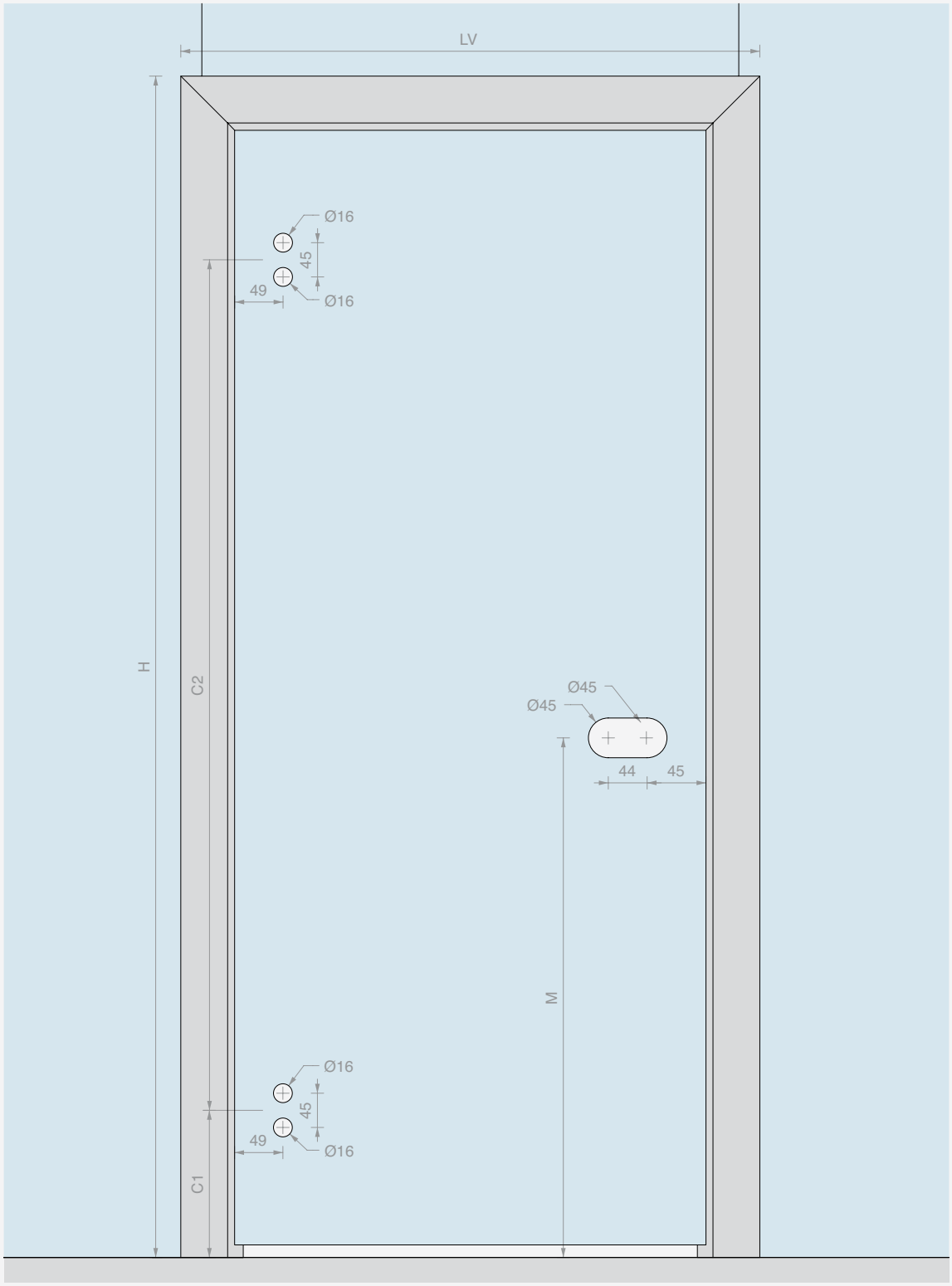

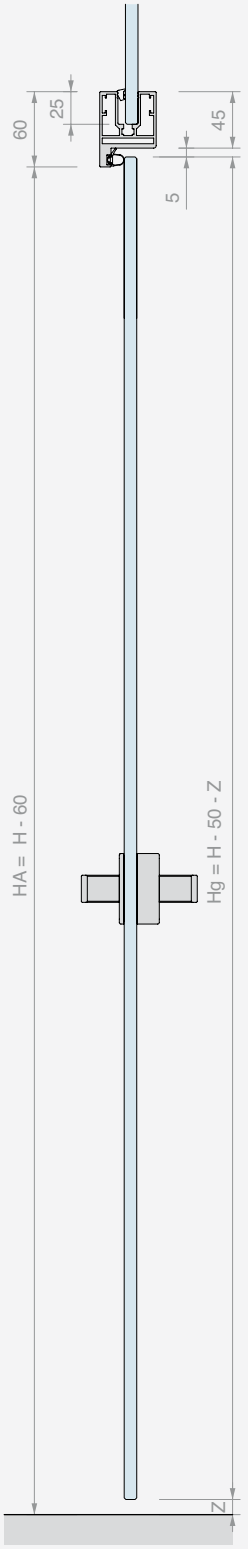

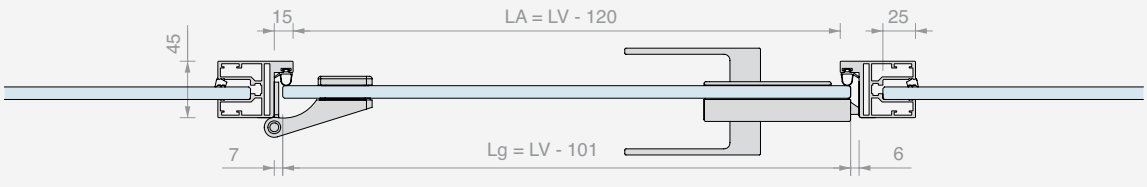



COMPLETE KIT PROFIXDOOR 4AL

Materiaal: Aluminium
Afwerking: /6 /88 /97

Geteste geluidsreductie van 31 tot 33 dB

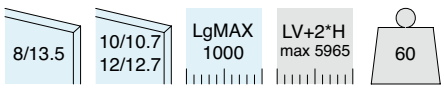

Inhoud van de kit:

Art.	Omschrijving	Aantal
PDKIT02 / **PDKIT05**	Deurkit PROFIXDOOR vaste glaspanelen van 10/10.7 mm / Deurkit PROFIXDOOR vaste glaspanelen van 12/12.7 mm	1 st.
CER4AL	Rond scharnier voor deurposten	2 st.
AP1203BORH	Slot met uitsparing voor cilinder	1 st.
APHANDRC	Ronde gesloten handgreep	1 st.
SERH17	Tegenplaat voor slot	1 st.
LAVPRO2	Bewerking op maat	1 st.
CISA2227U / **CISA2227D**	Europese cilinder gelijksluitende sleutel / Europese cilinder verschillend sluitende sleutel	1 st.

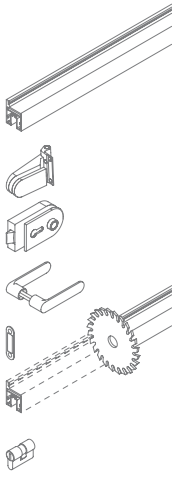

Art.	Omschrijving	Deur	Vaste glaspanelen	Sleutel	Aantal
PD4RKIT10U	Complete kit PROFIXDOOR op maat	Van **8** tot **13.5** mm	Van **10** tot **10.7** mm	Gelijksluitende sleutel	1 st.
PD4RKIT10D	Complete kit PROFIXDOOR op maat	Van **8** tot **13.5** mm	Van **10** tot **10.7** mm	Verschillend sluitende sleutel	1 st.
PD4RKIT10SC	Complete kit PROFIXDOOR op maat	Van **8** tot **13.5** mm	Van **10** tot **10.7** mm	Zonder cilinder	1 st.
PD4RKIT12U	Complete kit PROFIXDOOR op maat	Van **8** tot **13.5** mm	Van **12** tot **12.7** mm	Gelijksluitende sleutel	1 st.
PD4RKIT12D	Complete kit PROFIXDOOR op maat	Van **8** tot **13.5** mm	Van **12** tot **12.7** mm	Verschillend sluitende sleutel	1 st.
PD4RKIT12SC	Complete kit PROFIXDOOR op maat	Van **8** tot **13.5** mm	Van **12** tot **12.7** mm	Zonder cilinder	1 st.

AANBEVOLEN SCHEMA'S EN GLASMATEN

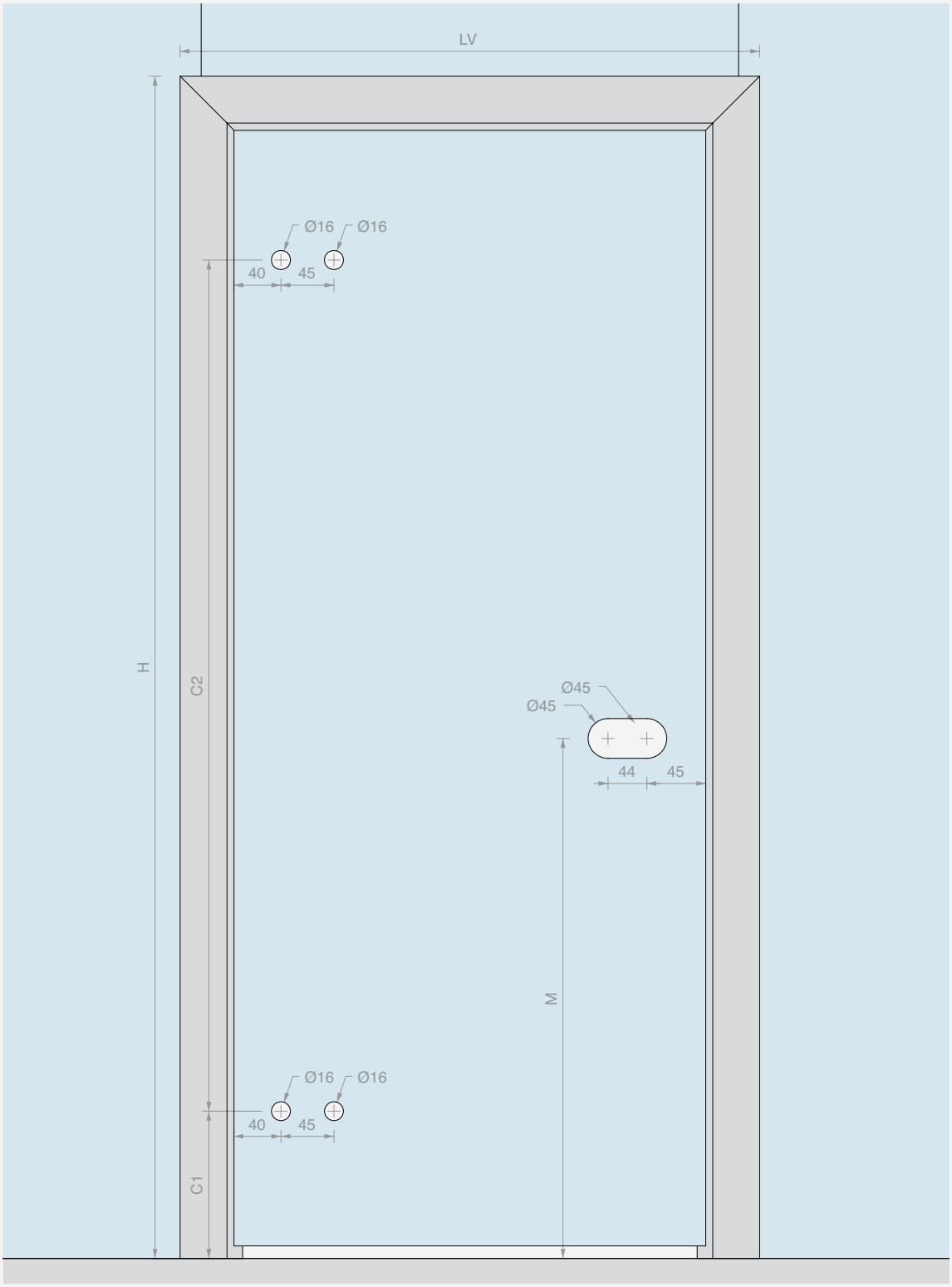

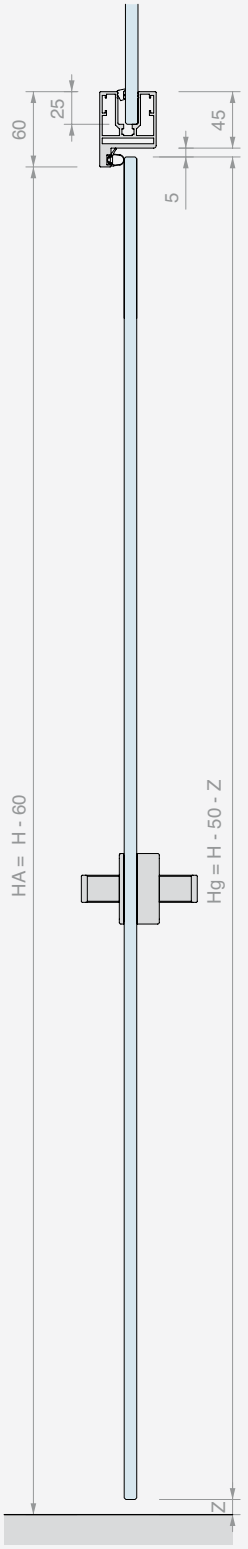

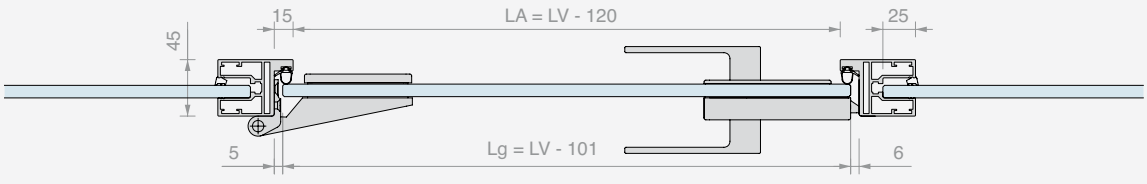



COMPLETE KIT PROFIXDOOR 148AL

Materiaal: Aluminium
Afwerking: /6 /88 /97

Geteste geluidsreductie van 31 tot 33 dB

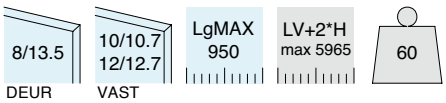

Inhoud van de kit:

Art.	Omschrijving	Aantal
PDKIT02 / **PDKIT05**	Deurkit PROFIXDOOR vaste glaspanelen van 10/10.7 mm / Deurkit PROFIXDOOR vaste glaspanelen van 12/12.7 mm	1 st.
CER148AL	Rond scharnier voor deurposten	2 st.
AP1203BORH	Slot met uitsparing voor cilinder	1 st.
APHANDRC	Ronde gesloten handgreep	1 st.
SERH17	Tegenplaat voor slot	1 st.
LAVPRO2	Bewerking op maat	1 st.
CISA2227U / **CISA2227D**	Europese cilinder gelijksluitende sleutel / Europese cilinder verschillend sluitende sleutel	1 st.

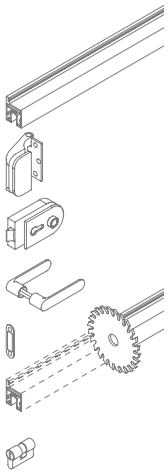

Art.	Omschrijving	Deur	Vaste glaspanelen	Sleutel	Aantal
PD148RKIT10U	Complete kit PROFIXDOOR op maat	Van **8** tot **13.5** mm	Van **10** tot **10.7** mm	Gelijksluitende sleutel	1 st.
PD148RKIT10D	Complete kit PROFIXDOOR op maat	Van **8** tot **13.5** mm	Van **10** tot **10.7** mm	Verschillend sluitende sleutel	1 st.
PD148RKIT10SC	Complete kit PROFIXDOOR op maat	Van **8** tot **13.5** mm	Van **10** tot **10.7** mm	Zonder cilinder	1 st.
PD148RKIT12U	Complete kit PROFIXDOOR op maat	Van **8** tot **13.5** mm	Van **12** tot **12.7** mm	Gelijksluitende sleutel	1 st.
PD148RKIT12D	Complete kit PROFIXDOOR op maat	Van **8** tot **13.5** mm	Van **12** tot **12.7** mm	Verschillend sluitende sleutel	1 st.
PD148RKIT12SC	Complete kit PROFIXDOOR op maat	Van **8** tot **13.5** mm	Van **12** tot **12.7** mm	Zonder cilinder	1 st.

AANBEVOLEN SCHEMA'S EN GLASMATEN

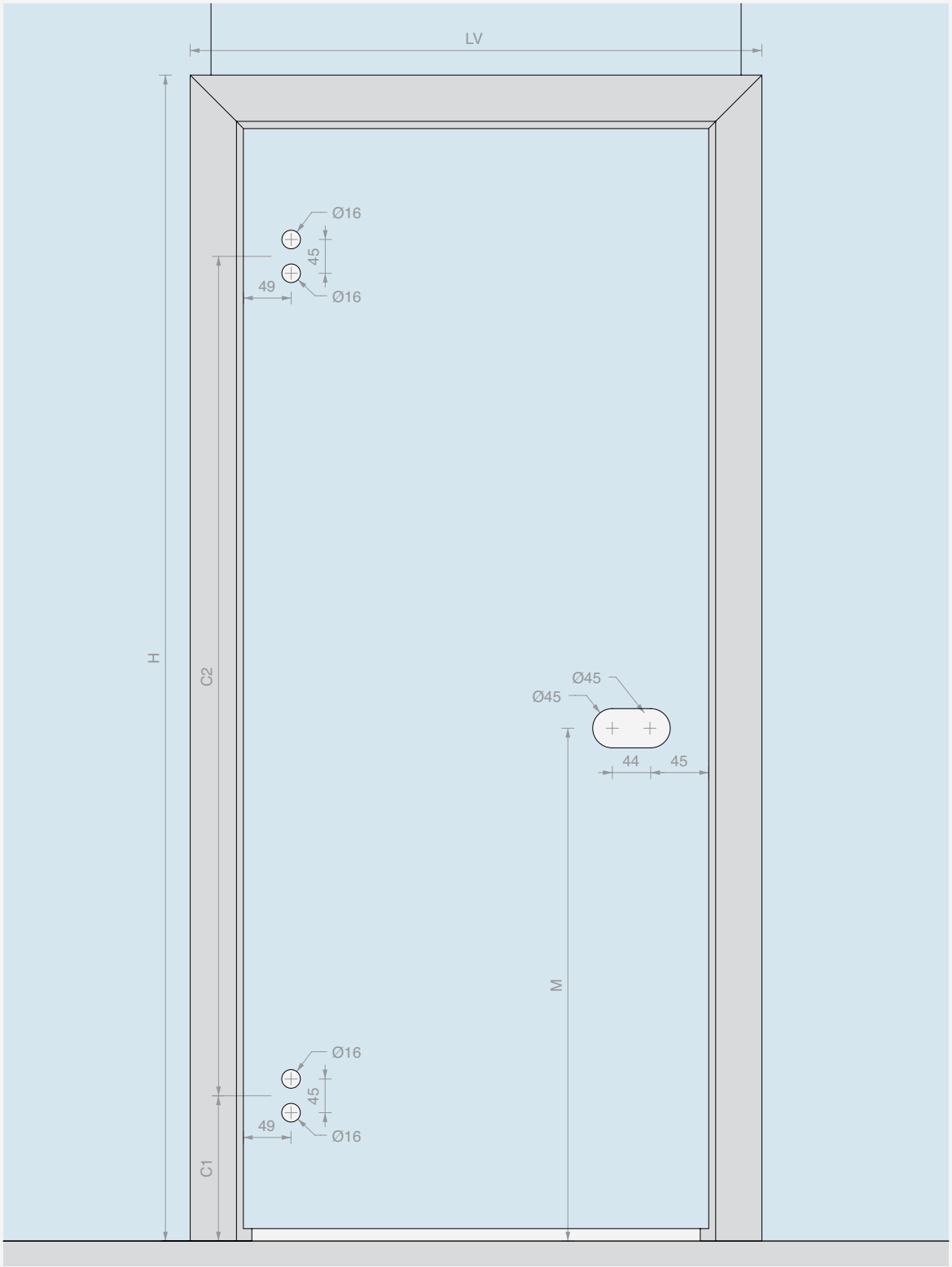

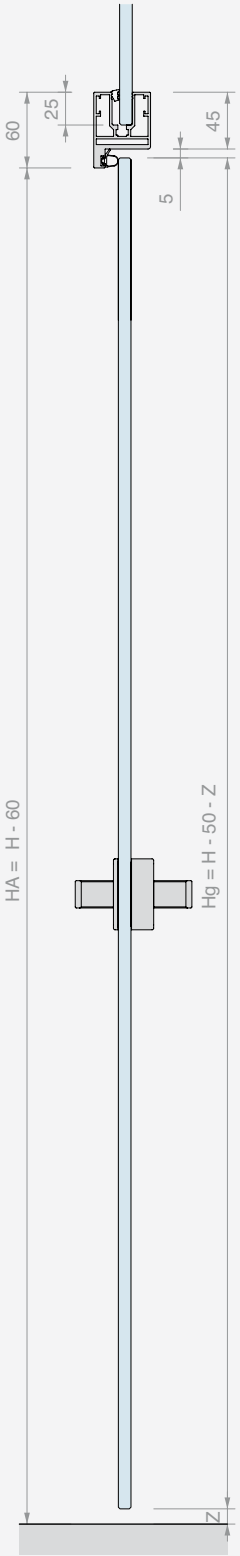

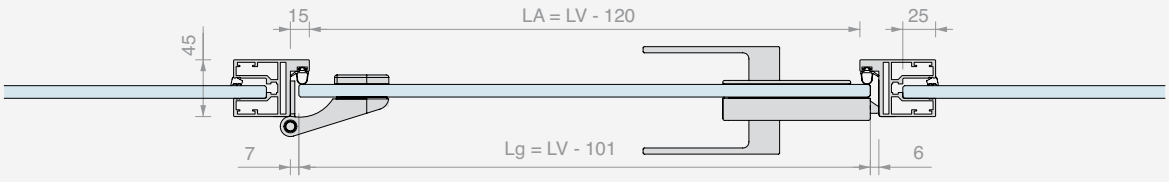

FORMULIER VOOR BESTELLING PROFIXDOOR OP MAAT

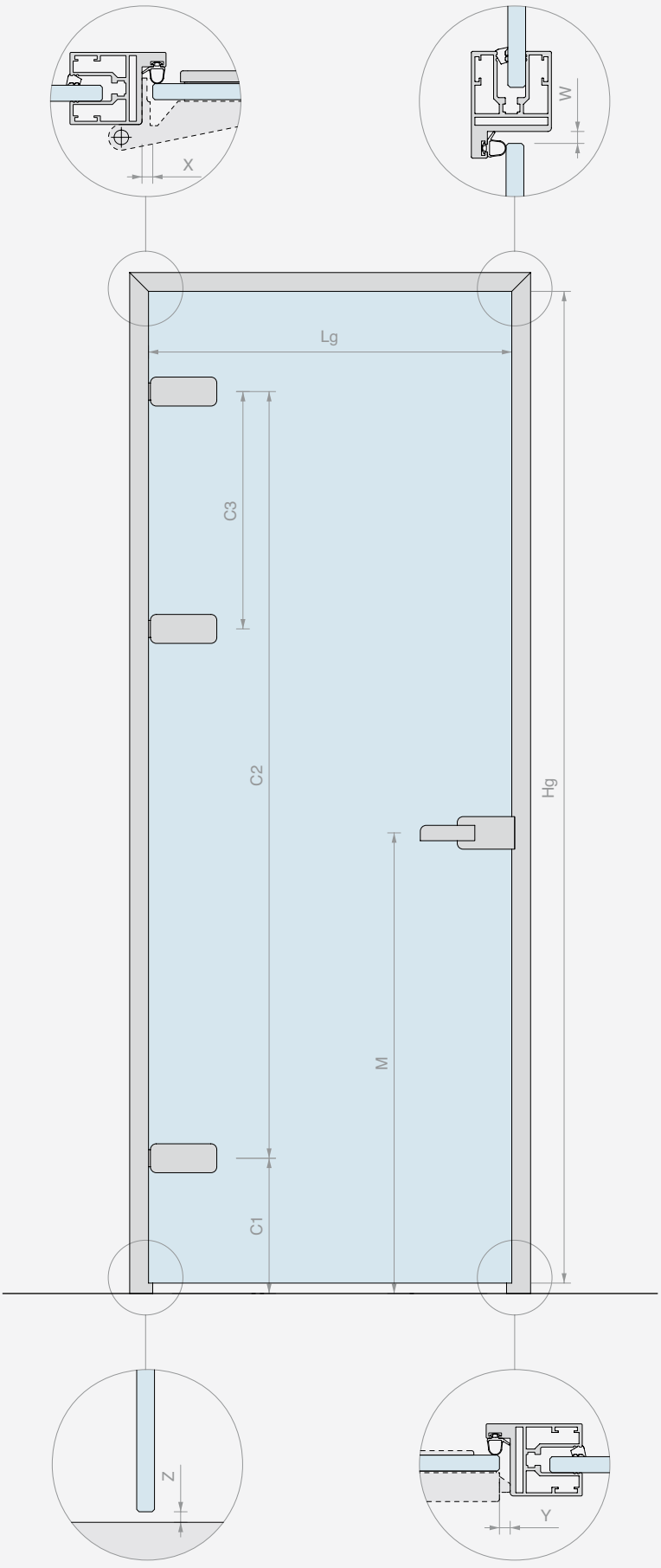



BEWERKINGEN MET BETREKKING TOT PROFIEL

AFMETINGEN DEUR

Lg = _____ mm

Hg = _____ mm

GLASDIKTE DEUR

_____ mm

GLASDIKTE VASTE GLASPANELEN

_____ mm

ANDERE AFMETINGEN

☐ Waarden volgens uw advies

X = _____ mm

Z = _____ mm

Y = _____ mm

W = _____ mm

C1 = _____ mm

C2 = _____ mm

C3 = _____ mm
(indien aanwezig)

M = _____ mm

☐ Opening links

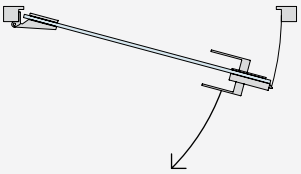

☐ Opening rechts

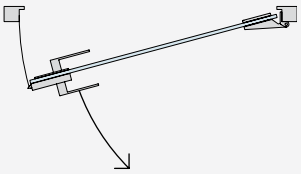

AFWERKING EN AANTAL VAN COMPLETE KITS

☐ /6 ZWART ALUMINIUM

☐ /88 GEBORSTELD ALUMINIUM SIMIL-INOX

☐ /97 MAT ALUMINIUM

☐ Anders _____

Aantal = _____ st.

TOEBEHOREN

SCHARNIEREN

Aantal = ___ st.

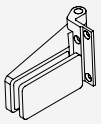

☐ CER4ALSQ
Vierkante scharnier voor deurposten

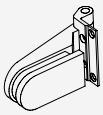

☐ CER4AL
Rond scharnier voor deurposten



☐ FA50
Vierkante scharnier voor smalle deurposten

(technische gegevens bijvoegen)

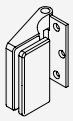

☐ CER148ALSQ
Vierkante scharnier voor deurposten

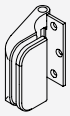

☐ CER148AL
Rond scharnier voor deurposten

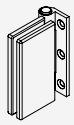

☐ FA100
Scharnier voor deurposten smal rechthoekig

☐ OVERIGE

SLOT

Aantal = ___ st.

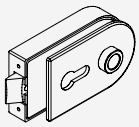

☐ AP1203BORH
Slot met uitsparing voor cilinder

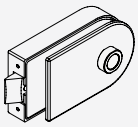

☐ AP1203BOST
Slot zonder uitsparing voor cilinder

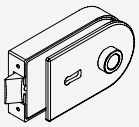

☐ AP1203BOPA
Slot met patentsleutel

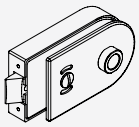

☐ AP1203BOKS
Slot vrij/bezet

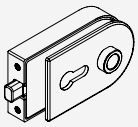

☐ AP1203BOMG
Magnetisch slot met uitsparing voor cilinder

(technische gegevens bijvoegen)

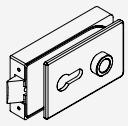

☐ AP2203BORH
Slot met uitsparing voor cilinder

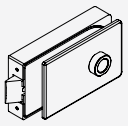

☐ AP2203BOST
Slot zonder uitsparing voor cilinder

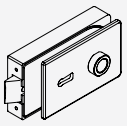

☐ AP2203BOPA
Slot met patentsleutel

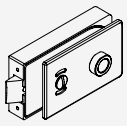

☐ AP2203BOKS
Slot vrij/bezet

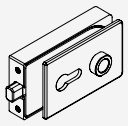

☐ AP2203BOMG
Magnetisch slot met uitsparing voor cilinder

☐ OVERIGE

HANDGREEP

Aantal = ___ st.

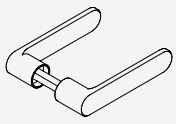

☐ APHANDRC
Ronde gesloten handgreep

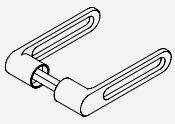

☐ APHANDRH
Ronde open handgreep

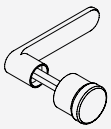

☐ APHAFKRC
Ronde gesloten handgreep met vaste knop

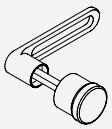

☐ APHAFKRH
Ronde open handgreep met vaste knop

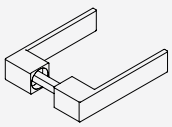

☐ APHANDSC
Vierkante gesloten handgreep

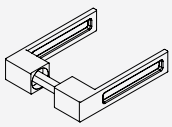

☐ APHANDSH
Vierkante open handgreep

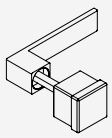

☐ APHAFKSC
Vierkante gesloten handgreep met vaste knop

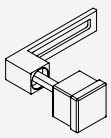

☐ APHAFKSH
Vierkante open handgreep met vaste knop

CILINDER (indien nodig)

Aantal = ___ st.



☐ CISA2227D
Cilinder verschillend sluitende sleutel



☐ CISA2227U
Cilinder gelijksluitende sleutel

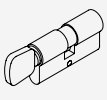

☐ S1217U
Cilinder gelijksluitende sleutel met knop

TEGENPLAAT

Aantal = ___ st.



☐ SERH17
Tegenplaat voor deurkruk



☐ APROIN17M
Magnetische tegenplaat voor deurkruk

(technische gegevens bijvoegen)

☐ OVERIGE

DEURKIT PROFIXDOOR

Materiaal: Aluminium
Afwerking: /6 /88 /97

Geteste geluidsreductie van 31 tot 33 dB

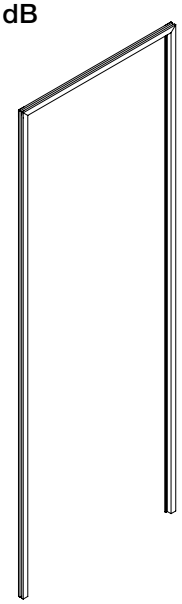



AANBEVOLEN SCHEMA'S EN GLASMATEN



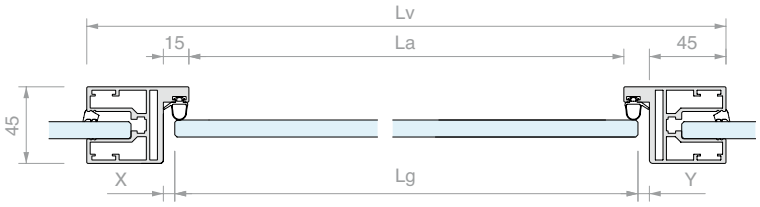

Inhoud van de kit:

Art.	Omschrijving	Aantal
PFDOOR66	Profiel voor deuren en vaste glaspanelen	1 st.
PD001	4 verbindingsbeugels	1 st.
PD002	4 uitlijningsbeugels	1 st.
PD8A	Grijze randdichting	6 m
PFDOORCUT	Op maat gesneden	1 st.
GTUP6 / **GTUP4**	Glasklemming voor 10/10.7 mm glas Glasklemming voor 12/12.7 mm glas	6 m

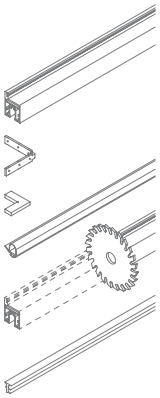

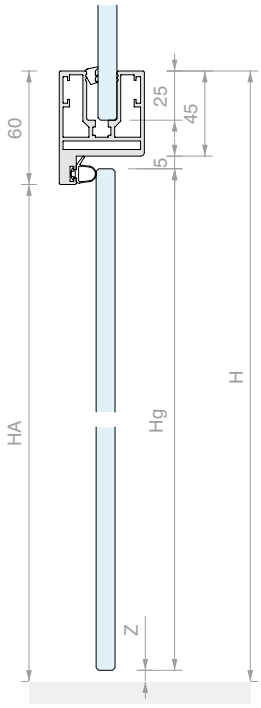

FORMULES

Lg = LV - (90 + X + Y)
Hg = H - 50 - Z

ANDERE MATEN

LA = LV - 120
HA = H - 60

De X- en Y-afmetingen zijn afhankelijk van de gebruikte scharnieren en sloten

Art.	Omschrijving	Deuren	Vaste glaspanelen	Aantal
PDKIT02	Deurkit PROFIXDOOR op maat	Van **8** tot **13.5** mm	Van **10** tot **10.7** mm	1 st.
PDKIT05	Deurkit PROFIXDOOR op maat	Van **8** tot **13.5** mm	Van **12** tot **12.7** mm	1 st.



PROFIEL VOOR DEUREN EN VASTE GLASPANELEN PROFIXDOOR

Materiaal: Aluminium

Dichting GTUP afzonderlijk te bestellen

Afwerking: /6 /10 /88 /97

Geteste geluidsreductie van 31 tot 33 dB

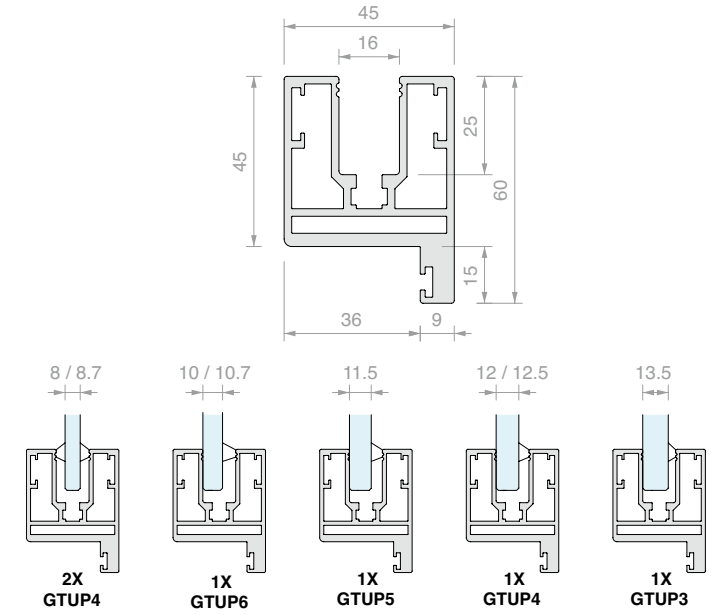

Art.	Lengte	Deuren	Vaste glaspanelen	Aantal
PFDOOR6615	**1497** mm	Van **8** tot **13.5** mm	Van **8** tot **13.5** mm	1 st.
PFDOOR6630	**2998** mm	Van **8** tot **13.5** mm	Van **8** tot **13.5** mm	1 st.
PFDOOR66	**6000** mm	Van **8** tot **13.5** mm	Van **8** tot **13.5** mm	1 st.



PROFIEL VOOR DEUREN EN VASTE GLASPANELEN PROFIXDOOR

Materiaal: Aluminium

Dichting GTUP afzonderlijk te bestellen

Afwerking: /6 /10 /88 /97

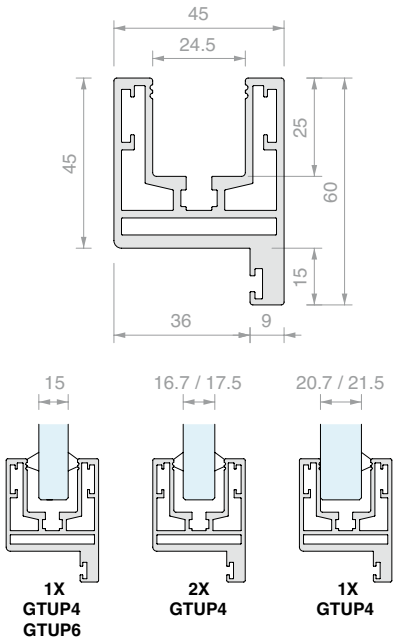

Art.	Lengte	Deuren	Vaste glaspanelen	Aantal
PFDOOR81015	**1497** mm	Van **8** tot **13.5** mm	Van **15** tot **21.5** mm	1 st.
PFDOOR81030	**2998** mm	Van **8** tot **13.5** mm	Van **15** tot **21.5** mm	1 st.
PFDOOR810	**6000** mm	Van **8** tot **13.5** mm	Van **15** tot **21.5** mm	1 st.



RANDDICHTING

Materiaal: Siliconenkit

Afwerking: /6 /97

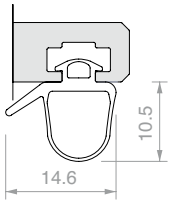

Art.	Voor glas	Aantal
PD8A	Van **8** tot **10.76** mm	1 m



RANDDICHTING

Materiaal: PVC

Afwerking: /6 /97

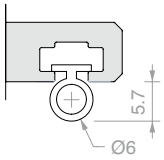

Art.	Voor glas	Aantal
PD12	Van **11.52** tot **13.52** mm	1 m



4 PROFIELVERBINDINGSBEUGELS MET HOEK VAN 90°

Materiaal: Roestvrij staal AISI 304

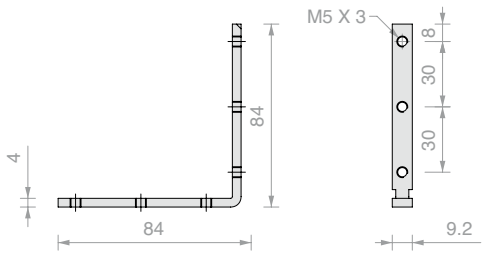

Art.	Aantal
PD001	1 st.



4 PROFIELUITLIJNINGSBEUGELS MET HOEK VAN 90°

Materiaal: POM

Afwerking: /6

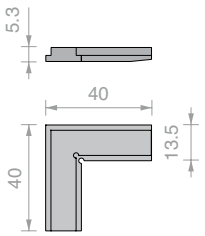

Art.	Aantal
PD002	1 st.



KIT VOOR WANDBEVESTIGING PFDOOR66

Materiaal: Aluminium

Kan niet worden gebruikt als er aan alle 3 de zijden een wand is

Afwerking: /97

TYPE TOEPASSINGEN:

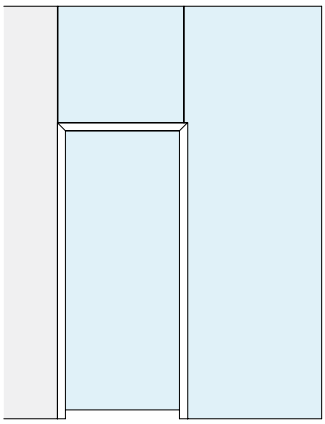

1 x PDMUR66

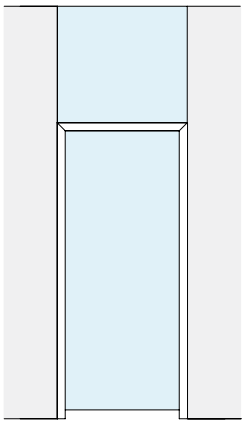

2 x PDMUR66

Art.	Aantal
PDMUR66	1 st.



BEREKENING EN SNIJDEN OP 45° PROFIXDOOR

Art.	Aantal
PFDOORCUT	1 st.



BEWERKINGEN OP PROFIXDOOR

Wij adviseren de formulieren op pagina 426/427 in te vullen die ook in bewerkbaar formaat beschikbaar zijn op de website

Art.	Bewerkingen	Aantal
LAVCER	voor 2 Logli-scharnieren	1 st.
LAVSER	voor Logli-tegenplaat	1 st.
LAVPRO2	voor 2 scharnieren en tegenplaat Logli	1 st.
LAVPRO3	voor 3 scharnieren en tegenplaat Logli	1 st.



COMPLETE KIT
L-VORMIGE IMBOTTE 50

Materiaal: Aluminium
Afwerking: /6 /97

Inhoud van de kit:

Art.	Omschrijving	Aantal
IMB25KIT	Deurkit L-vormige IMBOTTE	1 st.
FA50	Vierkante scharnier voor smalle deurposten	2 st.
AP2203BORH	Slot met uitsparing voor cilinder	1 st.
APHANDSC	Vierkante gesloten handgreep	1 st.
SERH17	Tegenplaat voor slot	1 st.
LAVPRO2	Bewerking op maat	1 st.
CISA2227U / **CISA2227D**	Europese cilinder gelijksluitende sleutel / Europese cilinder verschillend sluitende sleutel	1 st.

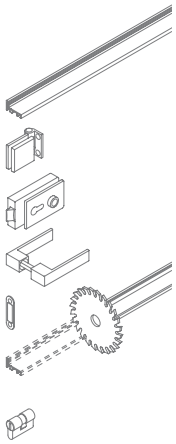

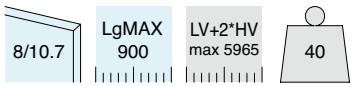

Art.	Omschrijving	Voor glas	Sleutel	Aantal
IMB2550SKITU	Complete kit L-vormige IMBOTTE 50 op maat	Van **8** tot **10.7** mm	Gelijksluitende sleutel	1 st.
IMB2550SKITD	Complete kit L-vormige IMBOTTE 50 op maat	Van **8** tot **10.7** mm	Verschillend sluitende sleutel	1 st.
IMB2550SKITSC	Complete kit L-vormige IMBOTTE 50 op maat	Van **8** tot **10.7** mm	Zonder cilinder	1 st.

AANBEVOLEN SCHEMA'S EN GLASMATEN

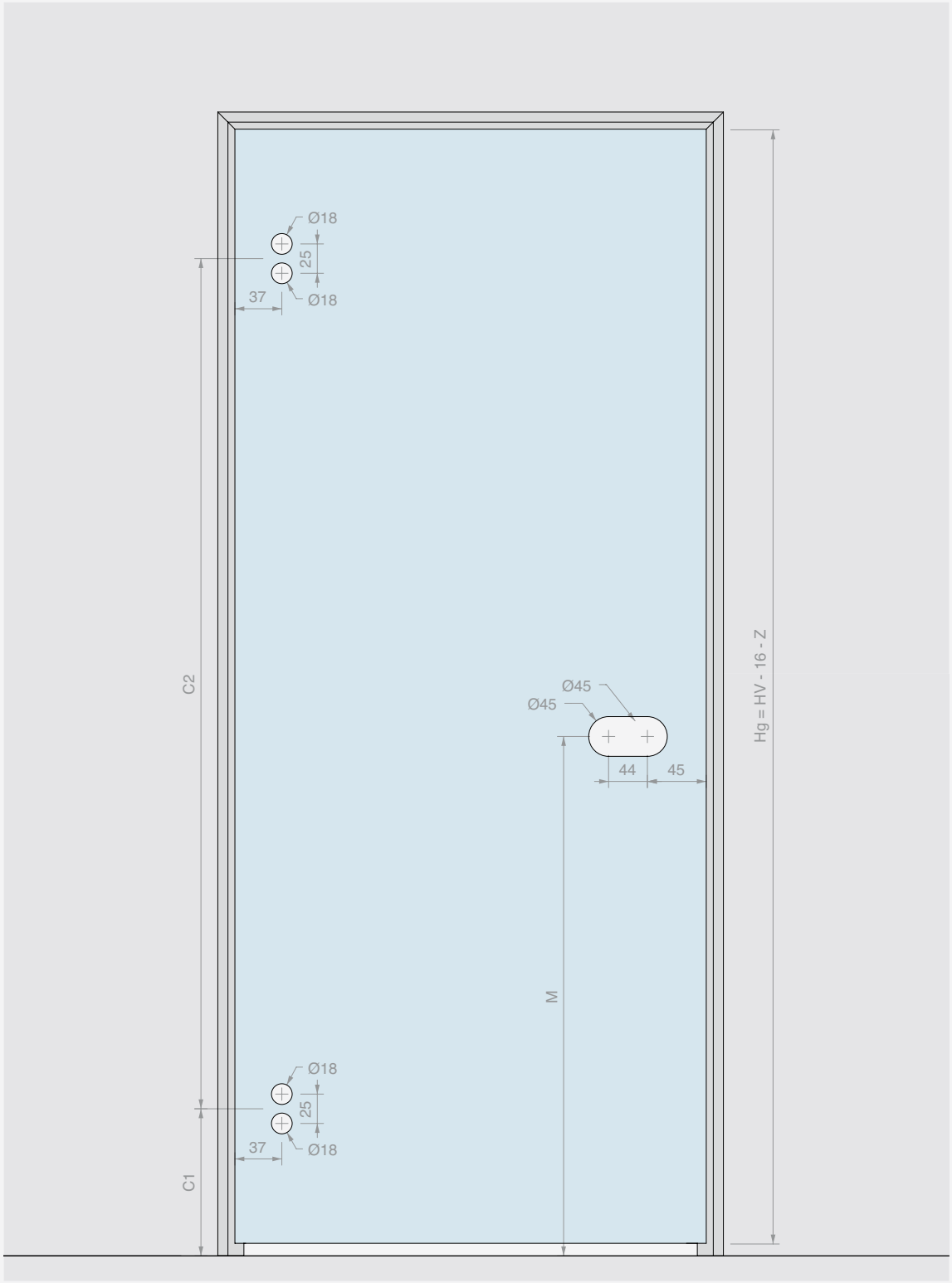

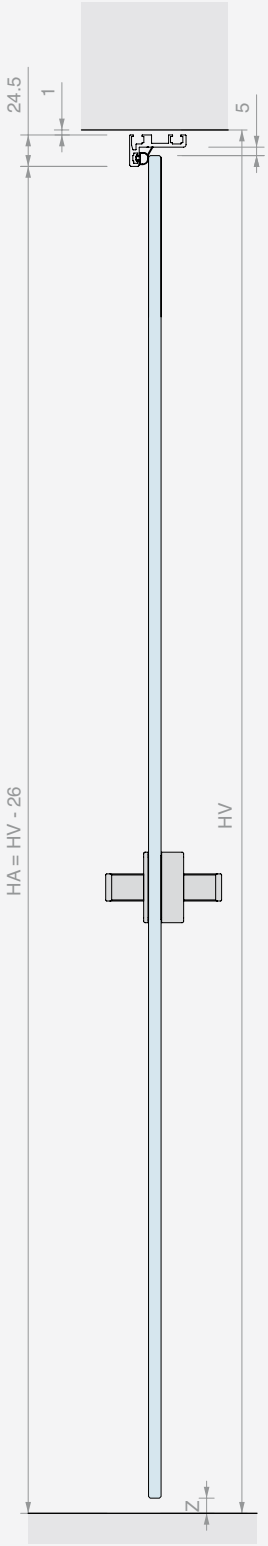

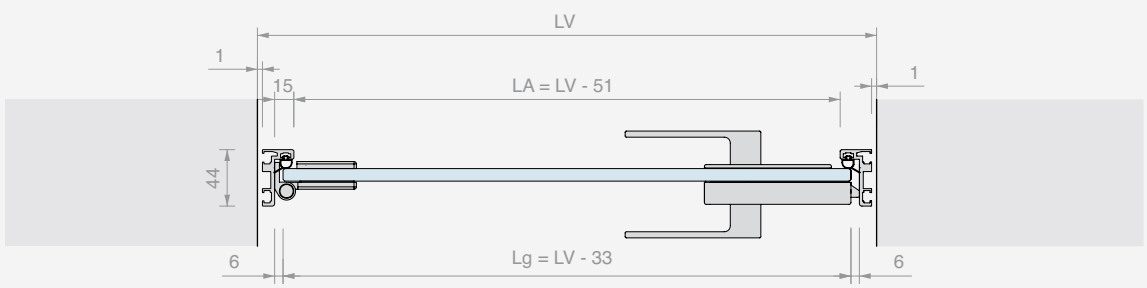

FORMULIER VOOR BESTELLING L-VORMIGE IMBOTTE OP MAAT

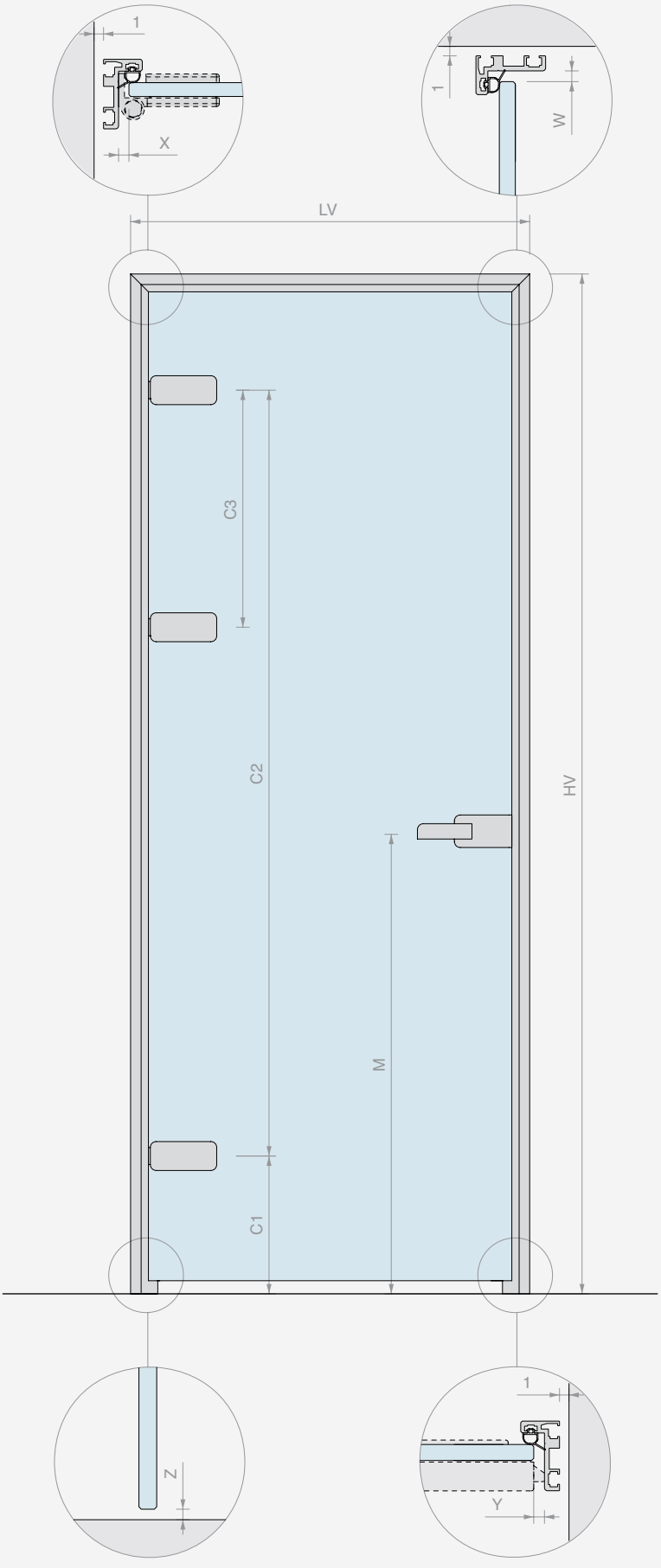



BEWERKINGEN MET BETREKKING TOT PROFIEL

AFMETINGEN RUIMTE

LV = _____ mm

HV = _____ mm

GLASDIKTE DEUR

_____ mm

ANDERE AFMETINGEN

Waarden volgens uw advies

X = _____ mm

Z = _____ mm

Y = _____ mm

W = _____ mm

C1 = _____ mm

C2 = _____ mm

C3 = _____ mm
(indien aanwezig)

M = _____ mm

☐ Opening links

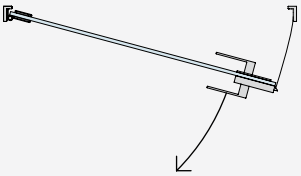

☐ Opening rechts

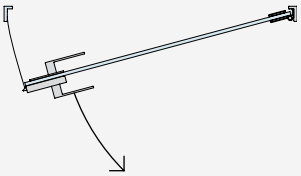

AFWERKING EN AANTAL VAN COMPLETE KITS

☐ /6 ZWART ALUMINIUM

☐ /97 MAT ALUMINIUM

☐ Anders _____

Aantal = _____ st.

TOEBEHOREN

SCHARNIEREN Aantal = ___ st.	 ☐ FA50 Vierkante scharnier voor smalle deurposten	(technische gegevens bijvoegen) ☐ OVERIGE				
	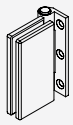 ☐ FA100 Rechthoekige scharnier voor smalle deurposten					
SLOT Aantal = ___ st.	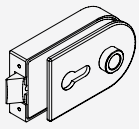 ☐ AP1203BORH Slot met uitsparing voor cilinder	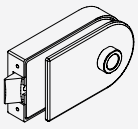 ☐ AP1203BOST Slot zonder uitsparing voor cilinder	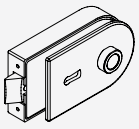 ☐ AP1203BOPA Slot met patentsleutel	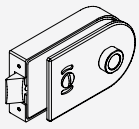 ☐ AP1203BOKS Slot vrij/bezet	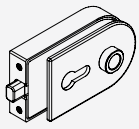 ☐ AP1203BOMG Magnetisch slot met uitsparing voor cilinder	(technische gegevens bijvoegen)
	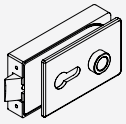 ☐ AP2203BORH Slot met uitsparing voor cilinder	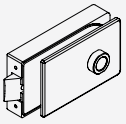 ☐ AP2203BOST Slot zonder uitsparing voor cilinder	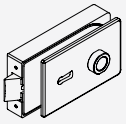 ☐ AP2203BOPA Slot met patentsleutel	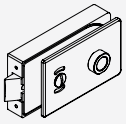 ☐ AP2203BOKS Slot vrij/bezet	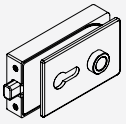 ☐ AP2203BOMG Magnetisch slot met uitsparing voor cilinder	☐ OVERIGE
HANDGREEP Aantal = ___ st.	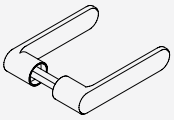 ☐ APHANDRC Ronde gesloten handgreep	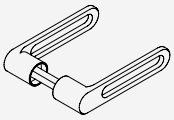 ☐ APHANDRH Ronde open handgreep	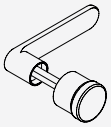 ☐ APHAFKRC Ronde gesloten handgreep met vaste knop	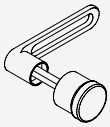 ☐ APHAFKRH Ronde open handgreep met vaste knop		
	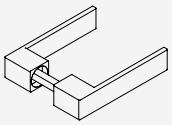 ☐ APHANDSC Vierkante gesloten handgreep	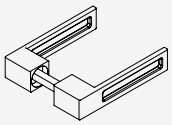 ☐ APHANDSH Vierkante open handgreep	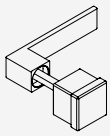 ☐ APHAFKSC Vierkante gesloten handgreep met vaste knop	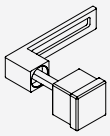 ☐ APHAFKSH Vierkante open handgreep met vaste knop		
CILINDER (indien nodig) Aantal = ___ st.	 ☐ CISA2227D Cilinder verschillend sluitende sleutel	 ☐ CISA2227U Cilinder gelijksluitende sleutel	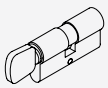 ☐ S1217U Cilinder gelijksluitende sleutel met knop			
TEGENPLAAT Aantal = ___ st.	 ☐ SERH17 Tegenplaat voor deurkruk	 ☐ APROIN17M Magnetische tegenplaat voor deurkruk	(technische gegevens bijvoegen) ☐ OVERIGE			



COMPLETE KIT
Z-VORMIGE IMBOTTE 50

Materiaal: Aluminium
Afwerking: /6 /97

Inhoud van de kit:

Art.	Omschrijving	Aantal
IMB43KIT	Deurkit Z-vormige IMBOTTE	1 st.
FA50	Vierkante scharnier voor smalle deurposten	2 st.
AP2203BORH	Slot met uitsparing voor cilinder	1 st.
APHANDSC	Vierkante gesloten handgreep	1 st.
SERH17	Tegenplaat voor slot	1 st.
LAVPRO2	Bewerking op maat	1 st.
CISA2227U / **CISA2227D**	Europese cilinder gelijksluitende sleutel / Europese cilinder verschillend sluitende sleutel	1 st.

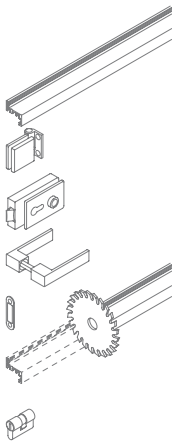

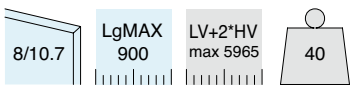

Art.	Omschrijving	Voor glas	Sleutel	Aantal
IMB4350KITU	Complete kit Z-vormige IMBOTTE 50 op maat	Van **8** tot **10.7** mm	Gelijksluitende sleutel	1 st.
IMB4350KITD	Complete kit Z-vormige IMBOTTE 50 op maat	Van **8** tot **10.7** mm	Verschillend sluitende sleutel	1 st.
IMB4350KITSC	Complete kit Z-vormige IMBOTTE 50 op maat	Van **8** tot **10.7** mm	Zonder cilinder	1 st.

AANBEVOLEN SCHEMA'S EN GLASMATEN

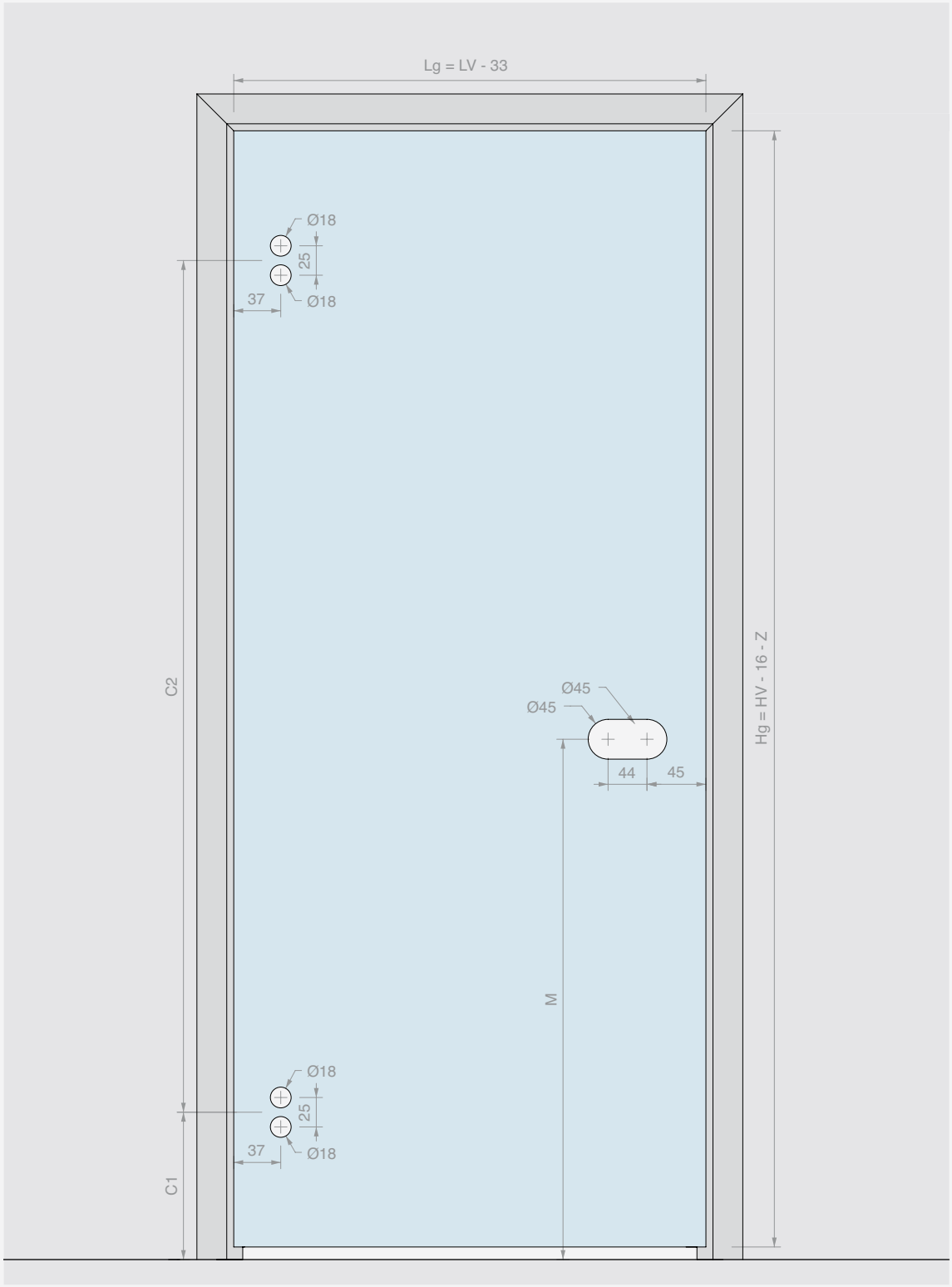

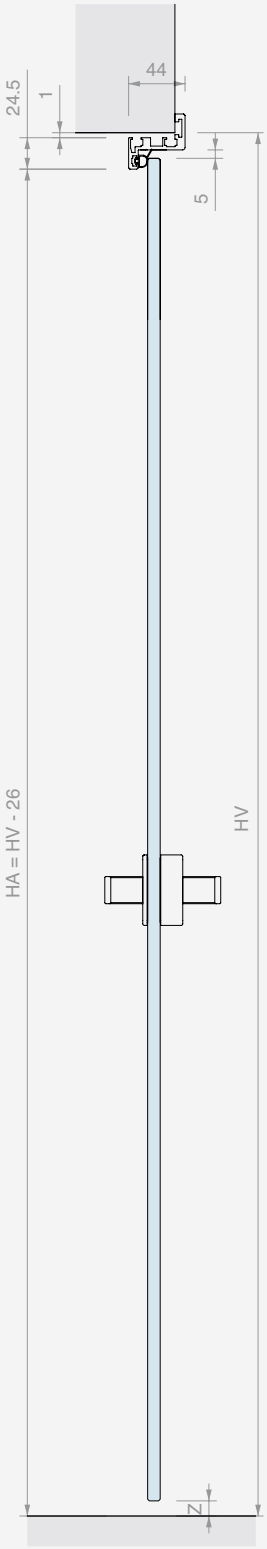

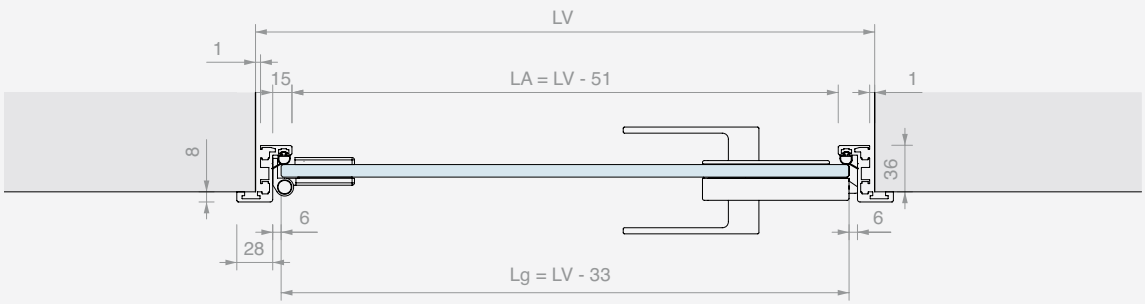



COMPLETE KIT
Z-VORMIGE IMBOTTE 148AL

Materiaal: Aluminium
Afwerking: /6 /97

Inhoud van de kit:

Art.	Omschrijving	Aantal
IMB43KIT	Deurkit Z-vormige IMBOTTE	1 st.
CER148AL	Rond scharnier voor deurposten	2 st.
AP1203BORH	Slot met uitsparing voor cilinder	1 st.
APHANDRC	Ronde gesloten handgreep	1 st.
SERH17	Tegenplaat voor slot	1 st.
LAVPRO2	Bewerking op maat	1 st.
CISA2227U / **CISA2227D**	Europese cilinder gelijksluitende sleutel / Europese cilinder verschillend sluitende sleutel	1 st.

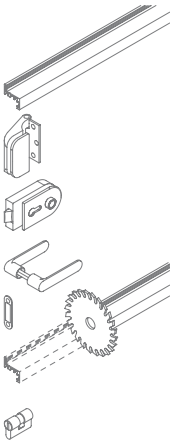

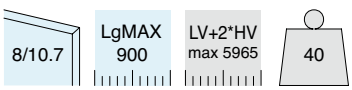

Art.	Omschrijving	Voor glas	Sleutel	Aantal
IMB43148KITU	Complete kit Z-vormige IMBOTTE 148AL op maat	Van **8** tot **10.7** mm	Gelijksluitende sleutel	1 st.
IMB43148KITD	Complete kit Z-vormige IMBOTTE 148AL op maat	Van **8** tot **10.7** mm	Verschillend sluitende sleutel	1 st
IMB43148KITSC	Complete kit Z-vormige IMBOTTE 148AL op maat	Van **8** tot **10.7** mm	Zonder cilinder	1 st.

AANBEVOLEN SCHEMA'S EN GLASMATEN

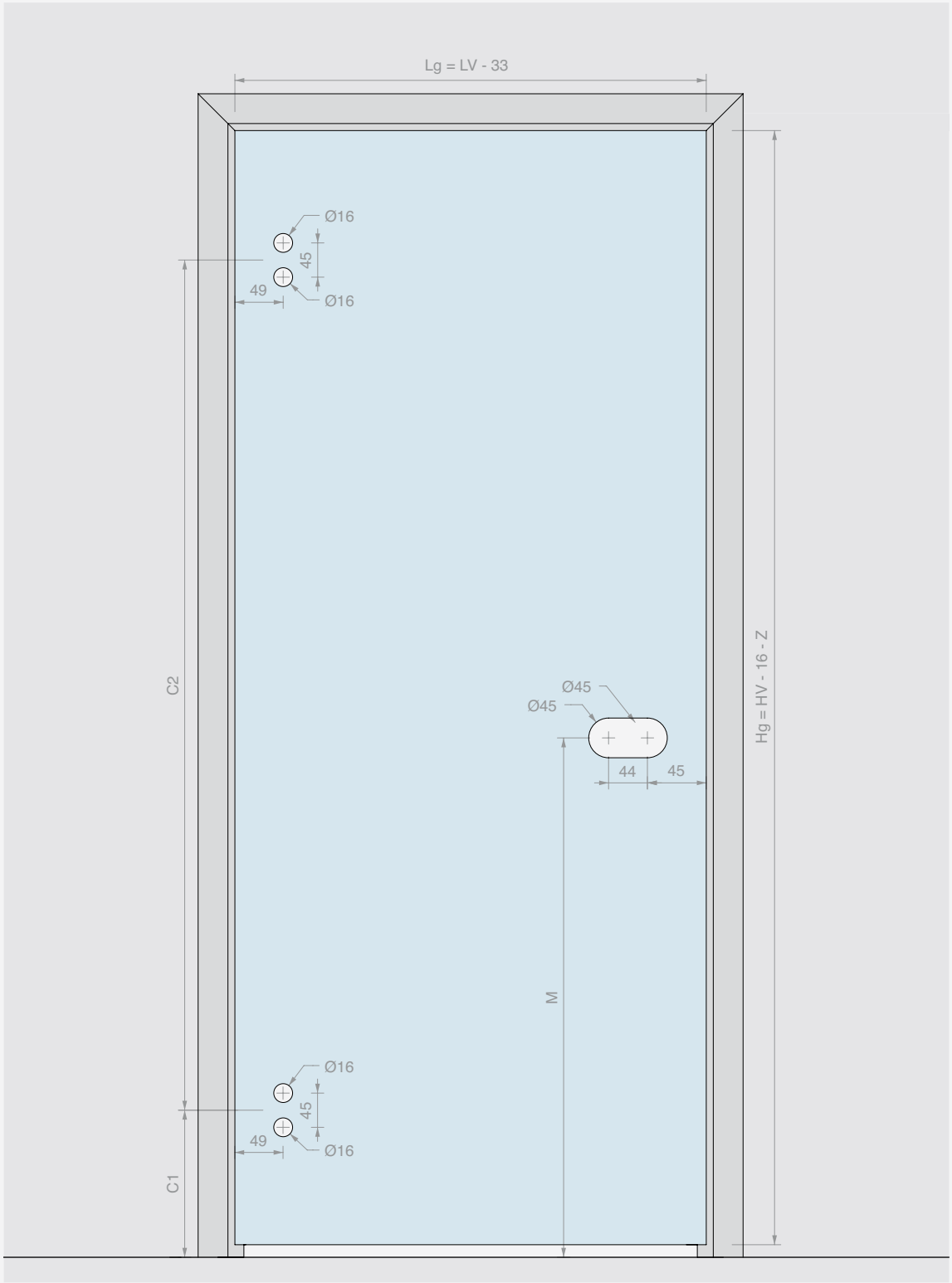

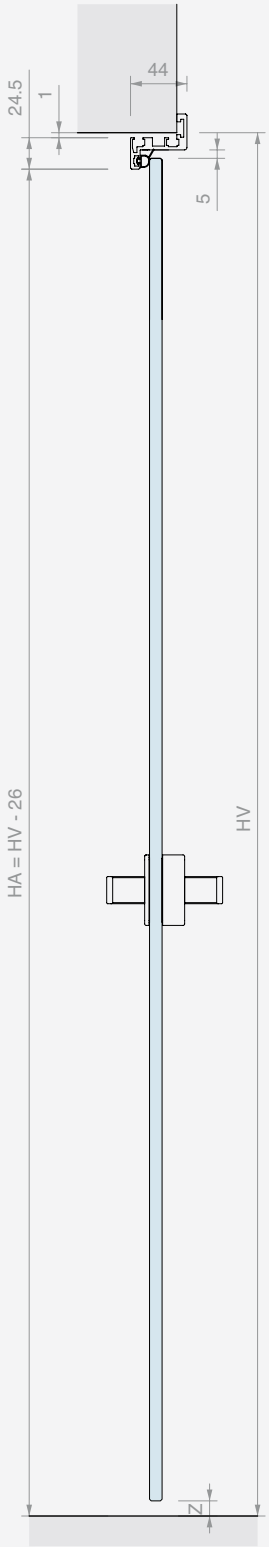

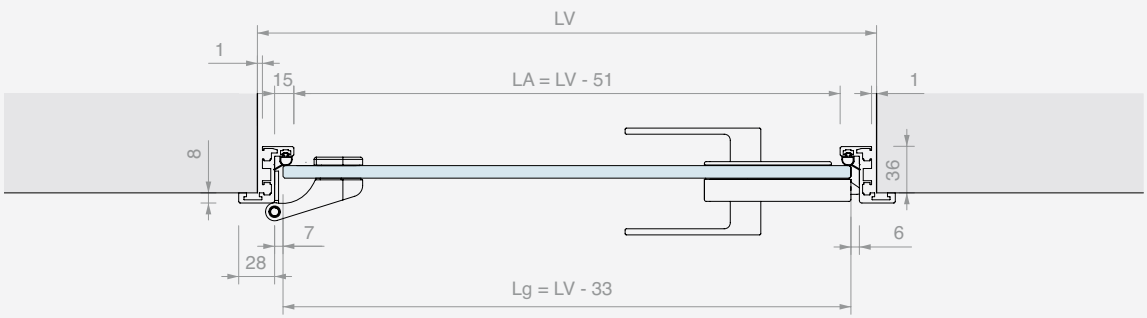

FORMULIER VOOR BESTELLING Z-VORMIGE IMBOTTE OP MAAT

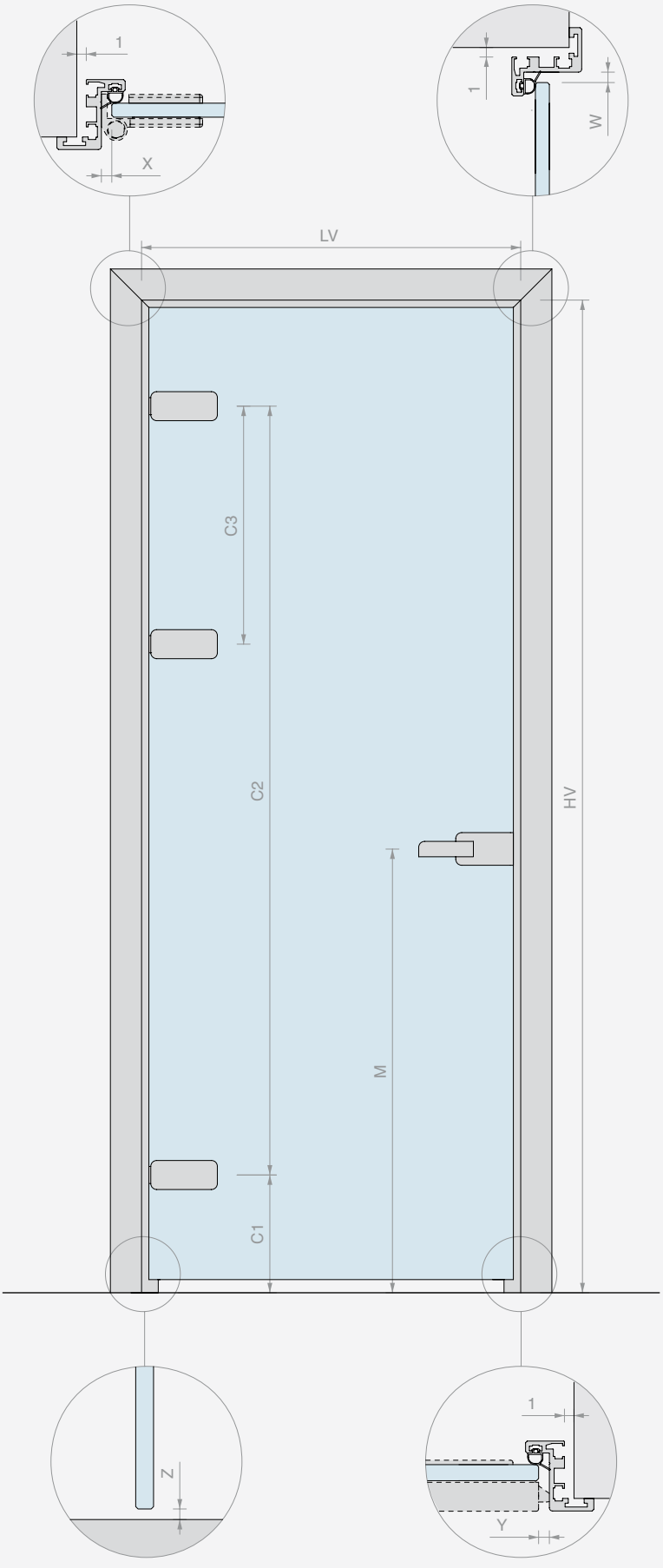

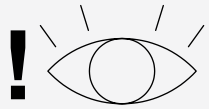

BEWERKINGEN MET BETREKKING TOT PROFIEL

AFMETINGEN RUIMTE

LV = _____ mm

HV = _____ mm

GLASDIKTE DEUR

_____ mm

ANDERE AFMETINGEN

☐ Waarden volgens uw advies

X = _____ mm

Z = _____ mm

Y = _____ mm

W = _____ mm

C1 = _____ mm

C2 = _____ mm

C3 = _____ mm
(indien aanwezig)

M = _____ mm

☐ Opening links

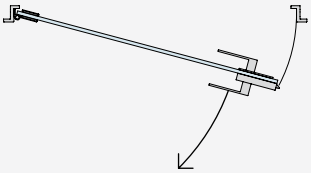

☐ Opening rechts

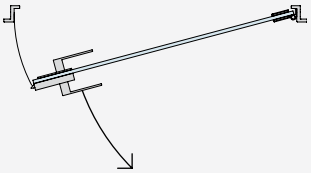

AFWERKING EN AANTAL VAN COMPLETE KITS

☐ /6 ZWART ALUMINIUM

☐ /97 MAT ALUMINIUM

☐ Anders _____

Aantal = _____ st.

TOEBEHOREN

SCHARNIEREN

Aantal = ___ st.

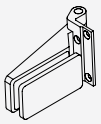

☐ CER4ALSQ
Vierkante scharnier voor deurposten

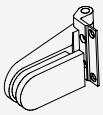

☐ CER4AL
Rond scharnier voor deurposten



☐ FA50
Vierkante scharnier voor smalle deurposten

(technische gegevens bijvoegen)

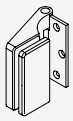

☐ CER148ALSQ
Vierkante scharnier voor deurposten

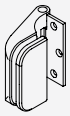

☐ CER148AL
Rond scharnier voor deurposten

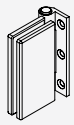

☐ FA100
Rechthoekige scharnier voor smalle deurposten

☐ OVERIGE

SLOT

Aantal = ___ st.

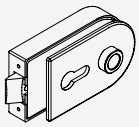

☐ AP1203BORH
Slot met uitsparing voor cilinder

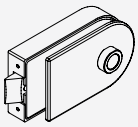

☐ AP1203BOST
Slot zonder uitsparing voor cilinder

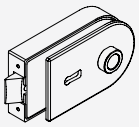

☐ AP1203BOPA
Slot met patentsleutel

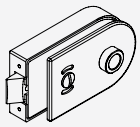

☐ AP1203BOKS
Slot vrij/bezet

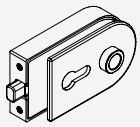

☐ AP1203BOMG
Magnetisch slot met uitsparing voor cilinder

(technische gegevens bijvoegen)

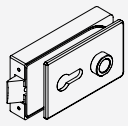

☐ AP2203BORH
Slot met uitsparing voor cilinder

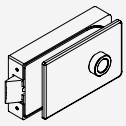

☐ AP2203BOST
Slot zonder uitsparing voor cilinder

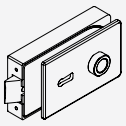

☐ AP2203BOPA
Slot met patentsleutel

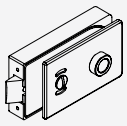

☐ AP2203BOKS
Slot vrij/bezet

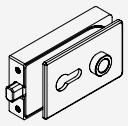

☐ AP2203BOMG
Magnetisch slot met uitsparing voor cilinder

☐ OVERIGE

HANDGREEP

Aantal = ___ st.

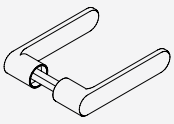

☐ APHANDRC
Ronde gesloten handgreep

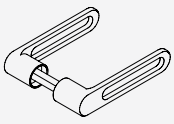

☐ APHANDRH
Ronde open handgreep

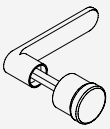

☐ APHAFKRC
Ronde gesloten handgreep met vaste knop

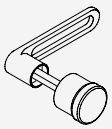

☐ APHAFKRH
Ronde open handgreep met vaste knop

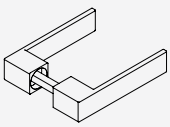

☐ APHANDSC
Vierkante gesloten handgreep

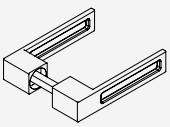

☐ APHANDSH
Vierkante open handgreep

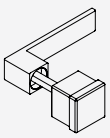

☐ APHAFKSC
Vierkante gesloten handgreep met vaste knop

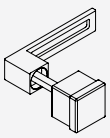

☐ APHAFKSH
Vierkante open handgreep met vaste knop

CILINDER (indien nodig)

Aantal = ___ st.



☐ CISA2227D
Cilinder verschillend sluitende sleutel



☐ CISA2227U
Cilinder gelijksluitende sleutel

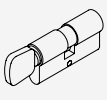

☐ S1217U
Cilinder gelijksluitende sleutel met knop

TEGENPLAAT

Aantal = ___ st.



☐ SERH17
Tegenplaat voor deurkruk



☐ APROIN17M
Magnetische tegenplaat voor deurkruk

(technische gegevens bijvoegen)

☐ OVERIGE

DEURKIT L-VORMIGE IMBOTTE

Materiaal: Aluminium
Afwerking: /6 /97

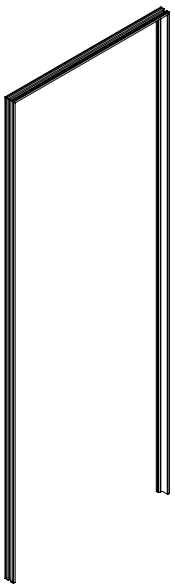



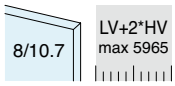

DEUR

AANBEVOLEN SCHEMA'S EN GLASMATEN

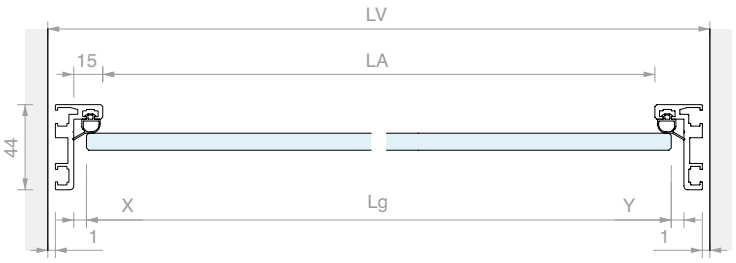

Inhoud van de kit:

Art.	Omschrijving	Aantal
IMB2544	Binnenvakprofiel L-vormige IMBOTTE	1 st.
PD001	4 verbindingsbeugels	1 st.
PD8A	Randdichting	6 m
IMBCUT	Op maat gesneden	1 st.

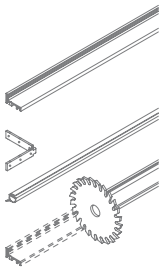

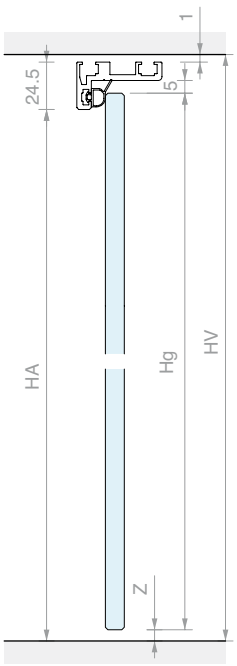

FORMULES

Lg = LV - (22 + X + Y)
Hg = HV - 16 - Z

ANDERE MATEN

LA = LV - 51
HA = HV - 26

De X- en Y-afmetingen zijn afhankelijk van de gebruikte scharnieren en sloten

Art.	Omschrijving	Voor glas	Aantal
IMB25KIT	Deurkit L-vormige IMBOTTE op maat	Van **8** tot **10.7** mm	1 st.

DEURKIT Z-VORMIGE IMBOTTE

Materiaal: Aluminium
Afwerking: /6 /97

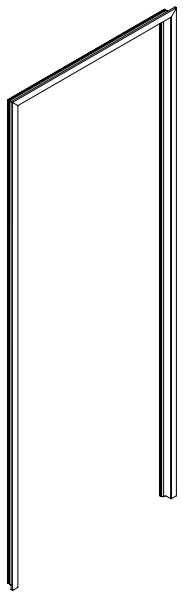



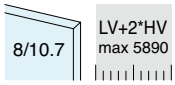

DEUR

AANBEVOLEN SCHEMA'S EN GLASMATEN

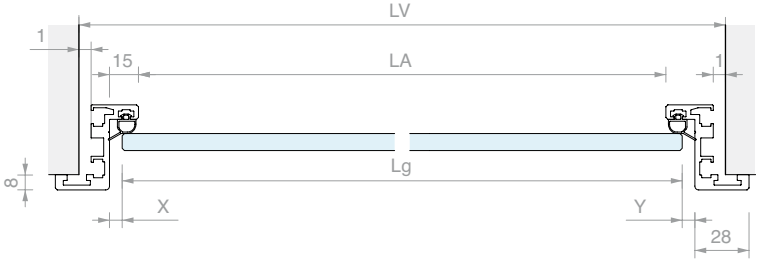

Inhoud van de kit:

Art.	Omschrijving	Aantal
IMB4344	Lijstprofiel Z-vormige IMBOTTE	1 st.
PD001	4 verbindingsbeugels	1 st.
PD8A	4 uitlijningsbeugels	1 st.
IMBG	Randdichting	6 m
IMBCUT	Op maat gesneden	1 st.

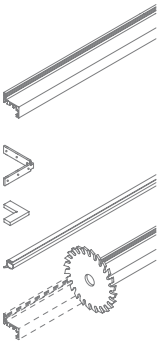

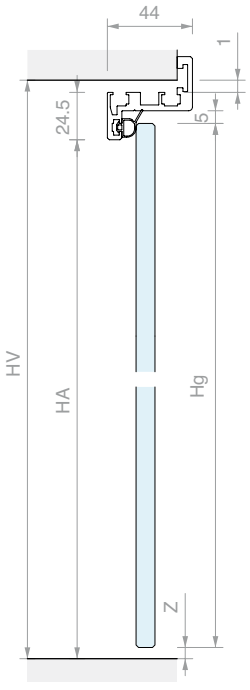

FORMULES

Lg = LV - (22 + X + Y)
Hg = HV - 16 - Z

ANDERE MATEN

LA = LV - 51
HA = HV - 26

De X- en Y-afmetingen zijn afhankelijk van de gebruikte scharnieren en sloten

Art.	Omschrijving	Voor glas	Aantal
IMB43KIT	Deurkit Z-vormige IMBOTTE op maat	Van **8** tot **10.7** mm	1 st.



BINNENVAKPROFIEL VOOR DEUREN L-VORMIGE IMBOTTE

Materiaal: Aluminium

Afwerking: /6 /10 /97

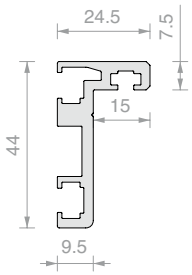

Art.	Lengte	Voor glas	Aantal
IMB254415	**1497** mm	Van **8** tot **10.7** mm	1 st.
IMB254430	**2998** mm	Van **8** tot **10.7** mm	1 st.
IMB2544	**6000** mm	Van **8** tot **10.7** mm	1 st.



LIJSTPROFIEL VOOR DEUREN Z-VORMIGE IMBOTTE

Materiaal: Aluminium

Afwerking: /6 /10 /97

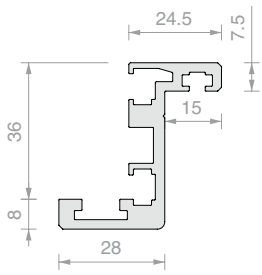

Art.	Lengte	Voor glas	Aantal
IMB434415	**1497** mm	Van **8** tot **10.7** mm	1 st.
IMB434430	**2998** mm	Van **8** tot **10.7** mm	1 st.
IMB4344	**6000** mm	Van **8** tot **10.7** mm	1 st.



RANDDICHTING

Materiaal: Siliconenkit

Afwerking: /6 /97

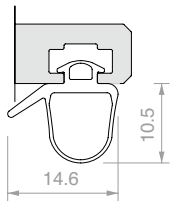

Art.	Voor glas	Aantal
PD8A	Van **8** tot **10.76** mm	1 m



RANDDICHTING

Materiaal: TPE

Afwerking: /6 /97

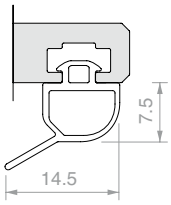

Art.	Voor glas	Aantal
IMBG	Van **8** tot **10** mm	1 m



4 PROFIELVERBINDINGSBEUGELS MET HOEK VAN 90°

Materiaal: Roestvrij staal AISI 304

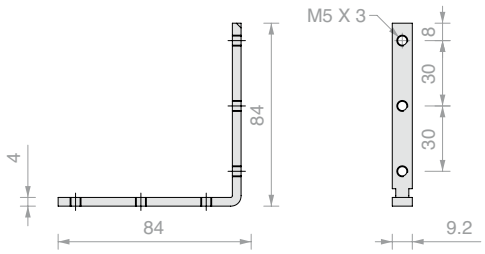

Art.	Aantal
PD001	1 st.



4 PROFIELUITLIJNINGSBEUGELS MET HOEK VAN 90°

Materiaal: POM

Afwerking: /6

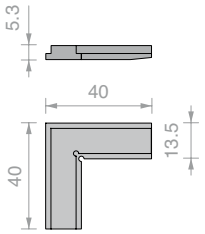

Art.	Aantal
PD002	1 st.



BEREKENING EN SNIJDEN OP 45° IMBOTTE IMB

Art.	Aantal
IMBCUT	1 st.



BEWERKINGEN OP IMBOTTE

Wij adviseren de formulieren op pagina 434/435, 440/441 in te vullen die ook in bewerkbaar formaat beschikbaar zijn op de website

Art.	Bewerkingen	Aantal
LAVCER	voor 2 Logli-scharnieren	1 st.
LAVSER	voor Logli-tegenplaat	1 st.
LAVPRO2	voor 2 scharnieren en tegenplaat Logli	1 st.
LAVPRO3	voor 3 scharnieren en tegenplaat Logli	1 st.



COMPLETO KIT IMBOTTE 100 4ALSQ

Materiaal: Aluminium
Afwerking: /97

Inhoud van de kit:

Art.	Omschrijving	Aantal
IMBKIT100-8	Randprofiel Imbotte 100 op maat	1 st.
CER4ALSQ	Vierkante scharnier voor deurposten	2 st.
AP2203BORH	Slot met uitsparing voor cilinder	1 st.
APHANDSC	Vierkante gesloten handgreep	1 st.
SERH17	Tegenplaat voor slot	1 st.
LAVPRO2	Bewerking op maat	1 st.
CISA2227U / **CISA2227D**	Europese cilinder gelijksluitende sleutel / Europese cilinder verschillend sluitende sleutel	1 st.

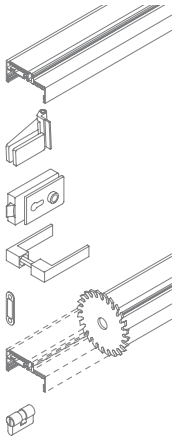



Art.	Omschrijving	Deur	Dikte wand	Sleutel	Aantal
IMB1004SKITU	Complete kit IMBOTTE 100 4ALSQ op maat	Van **8** tot **13.5** mm	Van **86** tot **104** mm	Gelijksluitende sleutel	1 st.
IMB1004SKITD	Complete kit IMBOTTE 100 4ALSQ op maat	Van **8** tot **13.5** mm	Van **86** tot **104** mm	Verschillend sluitende sleutel	1 st.
IMB1004SKITSC	Complete kit IMBOTTE 100 4ALSQ op maat	Van **8** tot **13.5** mm	Van **86** tot **104** mm	Zonder cilinder	1 st.

AANBEVOLEN SCHEMA'S EN GLASMATEN

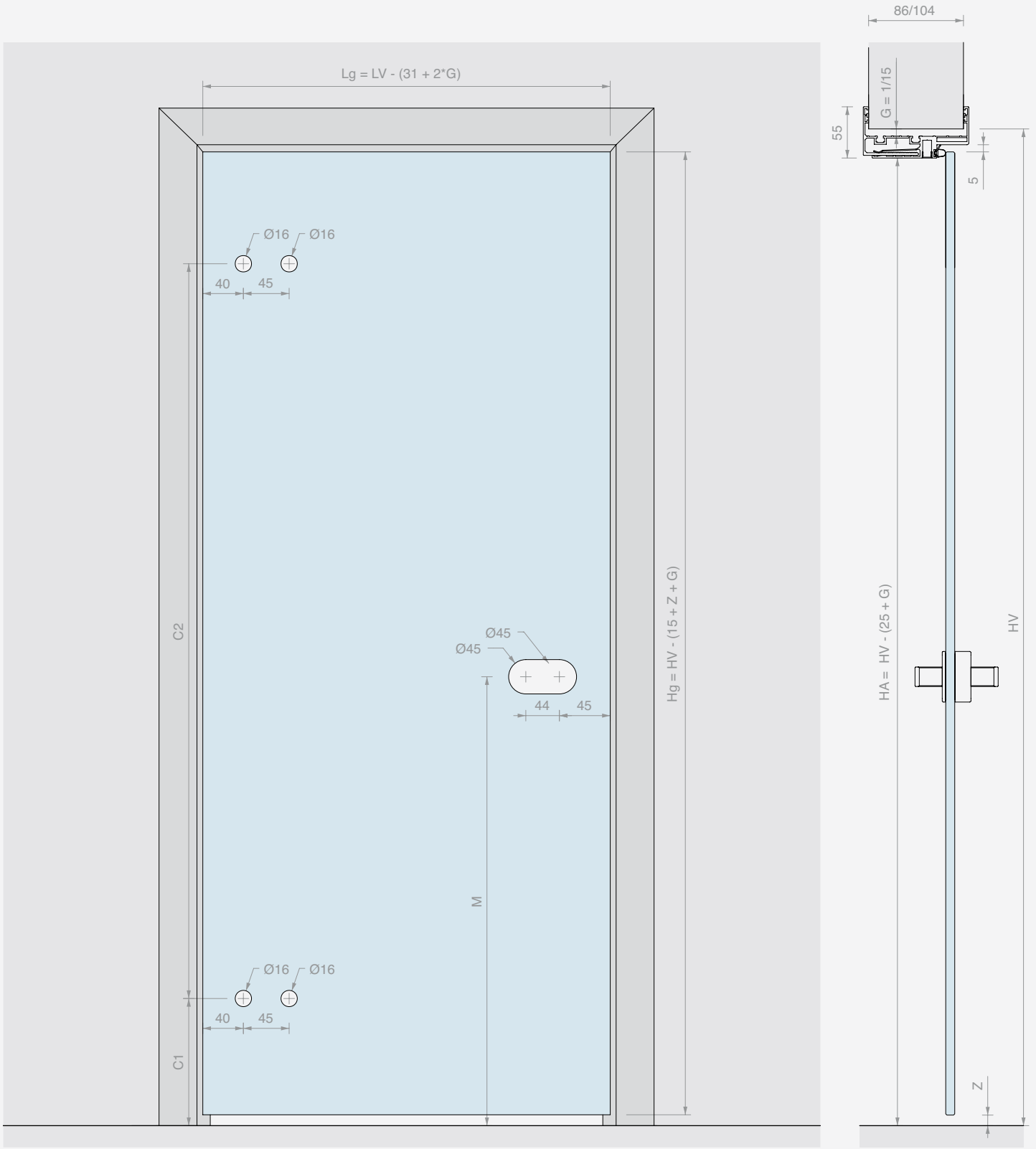



COMPLETO KIT
IMBOTTE 90145 4ALSQ

Materiaal: Aluminium
Afwerking: /97

Inhoud van de kit:

Art.	Omschrijving	Aantal
IMBKIT8	Randprofiel Imbotte 90145 op maat	1 st.
CER4ALSQ	Vierkante scharnier voor deurposten	2 st.
AP2203BORH	Slot met uitsparing voor cilinder	1 st.
APHANDSC	Vierkante gesloten handgreep	1 st.
SERH17	Tegenplaat voor slot	1 st.
LAVPRO2	Bewerking op maat	1 st.
CISA2227U / **CISA2227D**	Europese cilinder gelijksluitende sleutel / Europese cilinder verschillend sluitende sleutel	1 st.

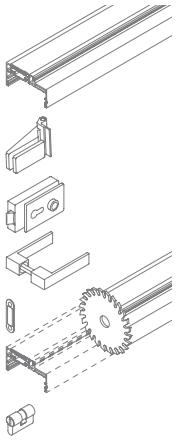



Art.	Omschrijving	Deur	Dikte wand	Sleutel	Aantal
IMB1454SKITU	Complete kit IMBOTTE 90145 4ALSQ op maat	Van **8** tot **13.5** mm	Van **107** tot **145** mm	Gelijksluitende sleutel	1 st.
IMB1454SKITD	Complete kit IMBOTTE 90145 4ALSQ op maat	Van **8** tot **13.5** mm	Van **107** tot **145** mm	Verschillend sluitende sleutel	1 st.
IMB1454SKITSC	Complete kit IMBOTTE 90145 4ALSQ op maat	Van **8** tot **13.5** mm	Van **107** tot **145** mm	Zonder cilinder	1 st.

AANBEVOLEN SCHEMA'S EN GLASMATEN

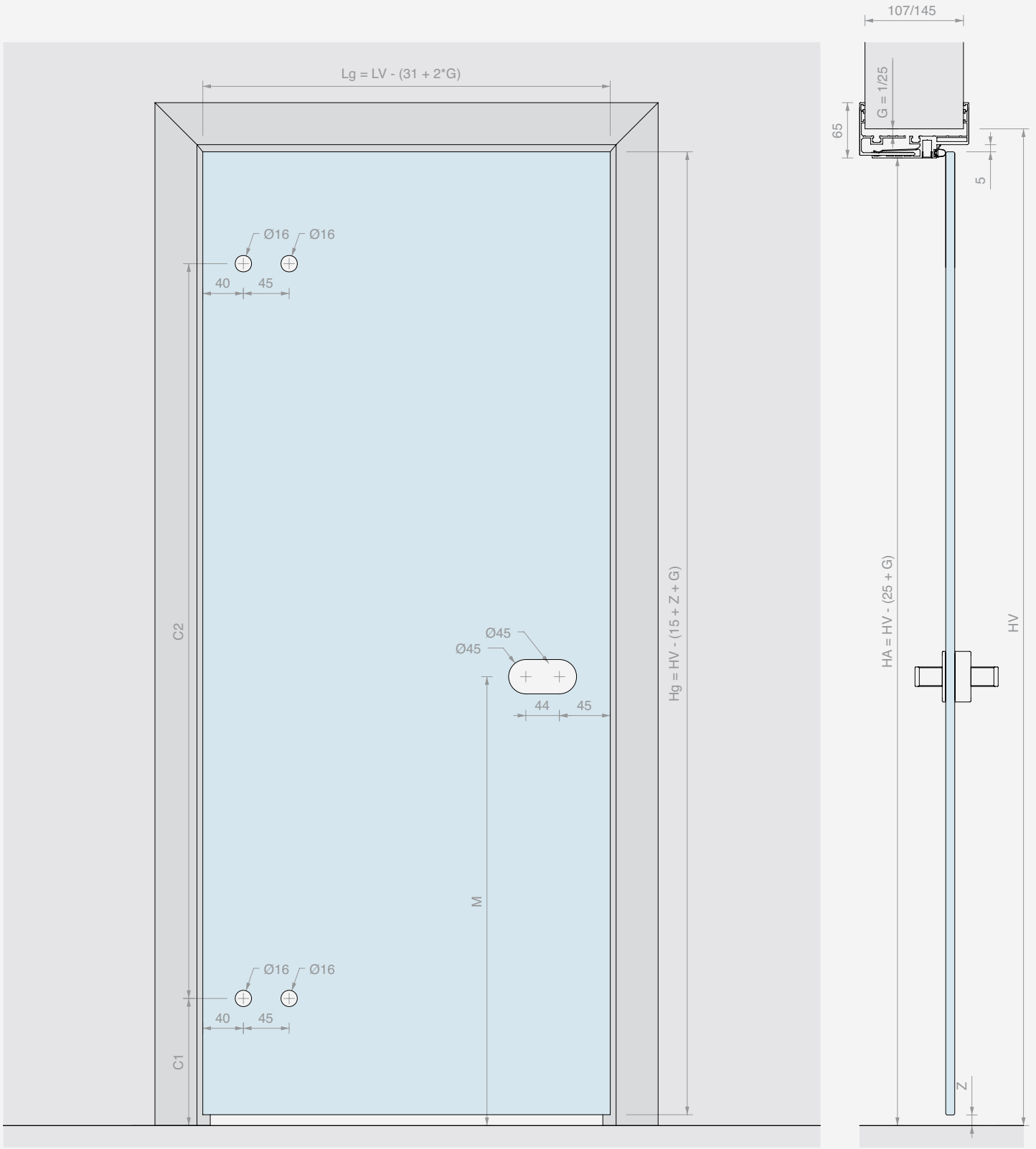

FORMULIER VOOR BESTELLING IMBOTTE OP MAAT

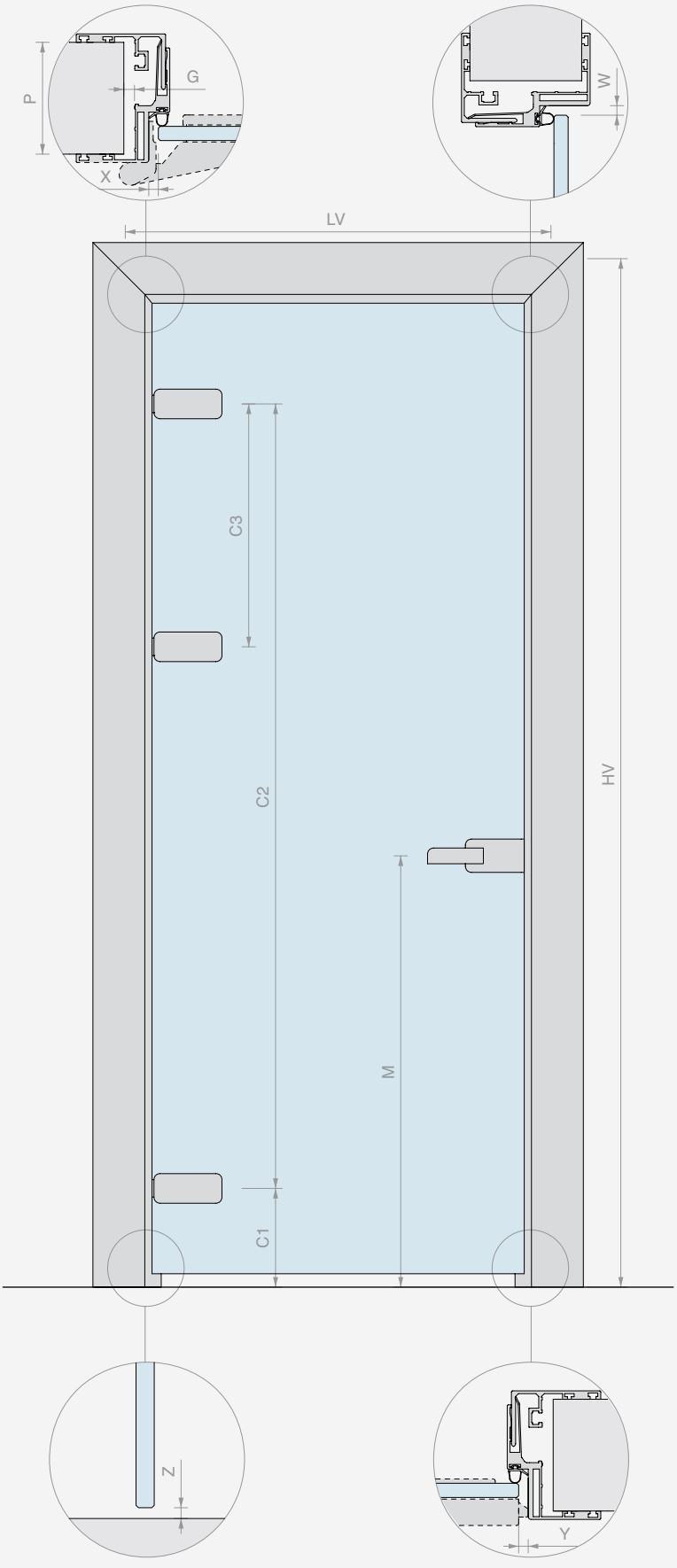



BEWERKINGEN MET BETREKKING TOT PROFIEL

AFMETINGEN RUIMTE

LV = _____ mm

HV = _____ mm

GLASDIKTE DEUR

_____ mm

DIKTE WAND (P)

☐ 86/104 ☐ 107/145

ANDERE AFMETINGEN

☐ Waarden volgens uw advies

X = _____ mm

G = _____ mm

Z = _____ mm

Y = _____ mm

W = _____ mm

C1 = _____ mm

C2 = _____ mm

C3 = _____ mm
(indien aanwezig)

M = _____ mm

☐ Opening links

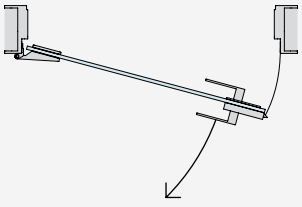

☐ Opening rechts

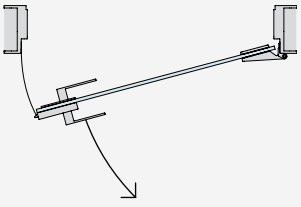

AFWERKING EN AANTAL VAN COMPLETE KITS

Aantal = _____ st.

☐ /97 MAT ALUMINIUM

☐ Anders _____

TOEBEHOREN

SCHARNIEREN

Aantal = ___ st.

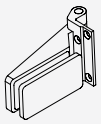

☐ CER4ALSQ
Vierkante scharnier voor deurposten

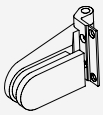

☐ CER4AL
Rond scharnier voor deurposten



☐ FA50
Vierkante scharnier voor smalle deurposten

(technische gegevens bijvoegen)

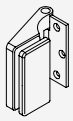

☐ CER148ALSQ
Vierkante scharnier voor deurposten

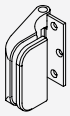

☐ CER148AL
Rond scharnier voor deurposten

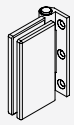

☐ FA100
Rechthoekige scharnier voor smalle deurposten

☐ OVERIGE

SLOT

Aantal = ___ st.

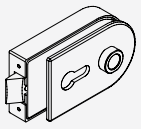

☐ AP1203BORH
Slot met uitsparing voor cilinder

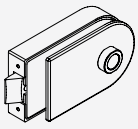

☐ AP1203BOST
Slot zonder uitsparing voor cilinder

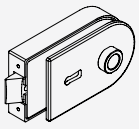

☐ AP1203BOPA
Slot met patentsleutel

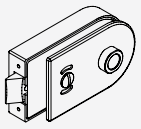

☐ AP1203BOKS
Slot vrij/bezet

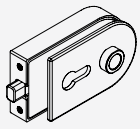

☐ AP1203BOMG
Magnetisch slot met uitsparing voor cilinder

(technische gegevens bijvoegen)

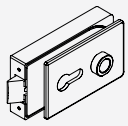

☐ AP2203BORH
Slot met uitsparing voor cilinder

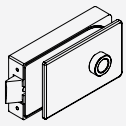

☐ AP2203BOST
Slot zonder uitsparing voor cilinder

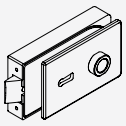

☐ AP2203BOPA
Slot met patentsleutel

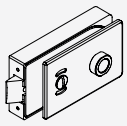

☐ AP2203BOKS
Slot vrij/bezet

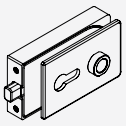

☐ AP2203BOMG
Magnetisch slot met uitsparing voor cilinder

☐ OVERIGE

HANDGREEP

Aantal = ___ st.

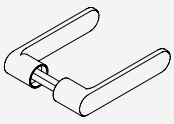

☐ APHANDRC
Ronde gesloten handgreep

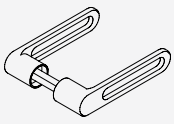

☐ APHANDRH
Ronde open handgreep

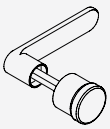

☐ APHAFKRC
Ronde gesloten handgreep met vaste knop

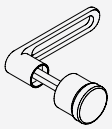

☐ APHAFKRH
Ronde open handgreep met vaste knop

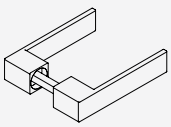

☐ APHANDSC
Vierkante gesloten handgreep

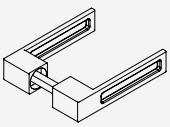

☐ APHANDSH
Vierkante open handgreep

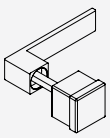

☐ APHAFKSC
Vierkante gesloten handgreep met vaste knop

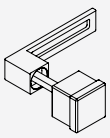

☐ APHAFKSH
Vierkante open handgreep met vaste knop

CILINDER (indien nodig)

Aantal = ___ st.



☐ CISA2227D
Cilinder verschillend sluitende sleutel



☐ CISA2227U
Cilinder gelijksluitende sleutel

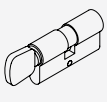

☐ S1217U
Cilinder gelijksluitende sleutel met knop

TEGENPLAAT

Aantal = ___ st.



☐ SERH17
Tegenplaat voor deurkruk



☐ APROIN17M
Magnetische tegenplaat voor deurkruk

(technische gegevens bijvoegen)

☐ OVERIGE

DEURKIT IMBOTTE 100

Materiaal: Aluminium
Afwerking: /97

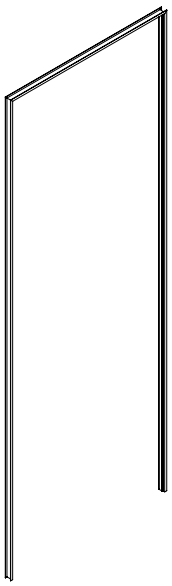





DEUR

AANBEVOLEN SCHEMA'S EN GLASMATEN

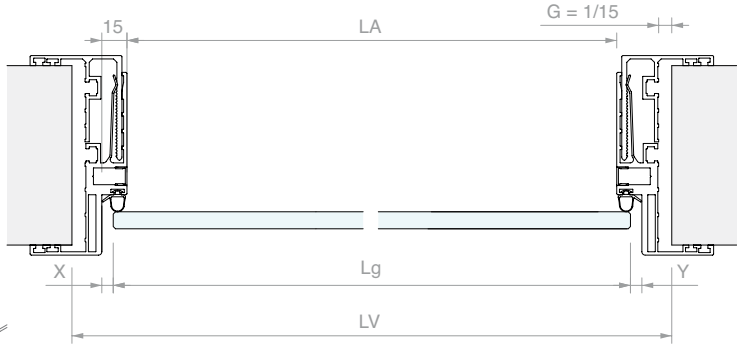

Inhoud van de kit:

Art.	Omschrijving	Aantal
IBT100	Lijstprofiel voor deuren	1 st.
PD001	4 verbindingsbeugels	1 st.
PD003	4 uitlijningsbeugels	1 st.
PD8A	Grijze randdichting	6 m
IMBCUT	Op maat gesneden	1 st.

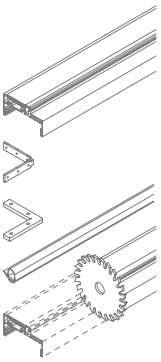

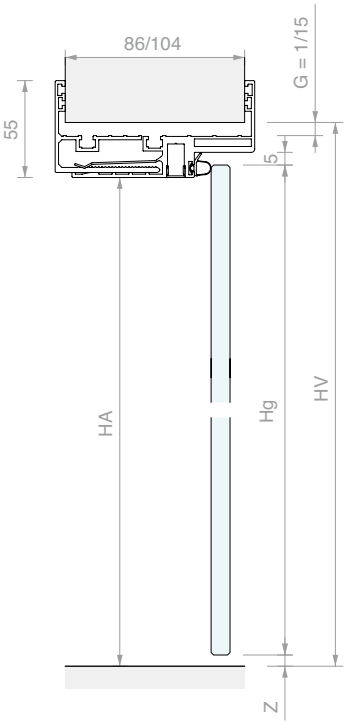

FORMULES

Lg = LV - (20 + X + Y + 2*G)
Hg = HV - (15 + Z + G)

ANDERE MATEN

LA = LV - (50 + 2*G)
HA = HV - (25 + G)

Art.	Omschrijving	Deur	Dikte wand	Aantal
IMBKIT100-8	Deurkit IMBOTTE 100 op maat	Van **8** tot **13.7** mm	Van **86** tot **104** mm	1 st.

DEURKIT IMBOTTE 90145

Materiaal: Aluminium
Afwerking: /97

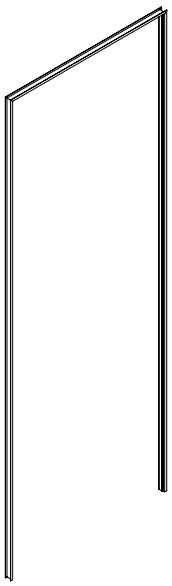





DEUR

AANBEVOLEN SCHEMA'S EN GLASMATEN

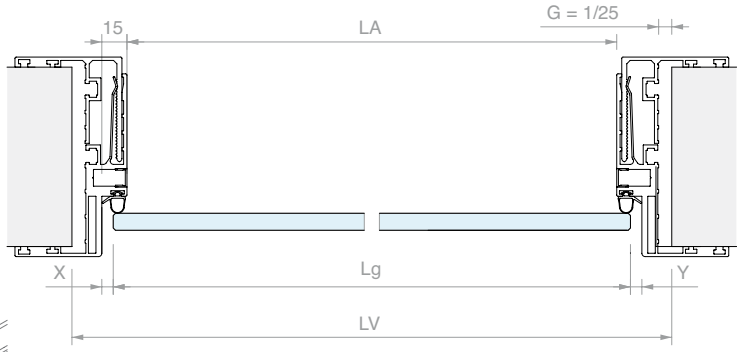

Inhoud van de kit:

Art.	Omschrijving	Aantal
IBT90145	Lijstprofiel voor deuren	1 st.
PD001	4 verbindingsbeugels	1 st.
PD003	4 uitlijningsbeugels	1 st.
PD8A	Grijze randdichting	6 m
IMBCUT	Op maat gesneden	1 st.

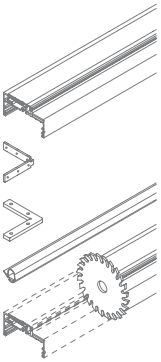

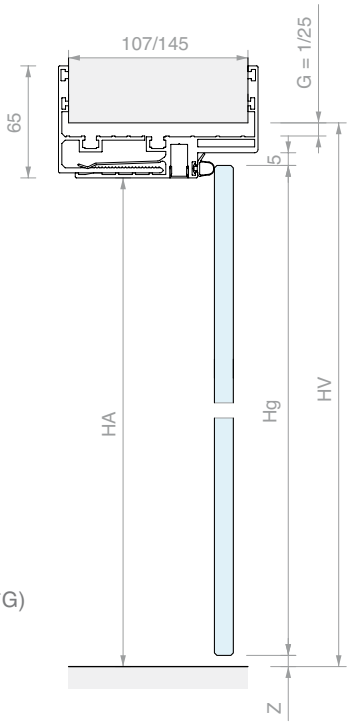

FORMULES

Lg = LV - (20 + X + Y + 2*G)
Hg = HV - (15 + Z + G)

ANDERE MATEN

LA = LV - (50 + 2*G)
HA = HV - (25 + G)

Art.	Omschrijving	Deur	Dikte wand	Aantal
IMBKIT8	Deurkit IMBOTTE 90145 op maat	Van **8** tot **13.7** mm	Van **107** tot **145** mm	1 st.



LIJSTPROFIEL VOOR DEUREN IMBOTTE 100

Materiaal: Aluminium

Afwerking: /97

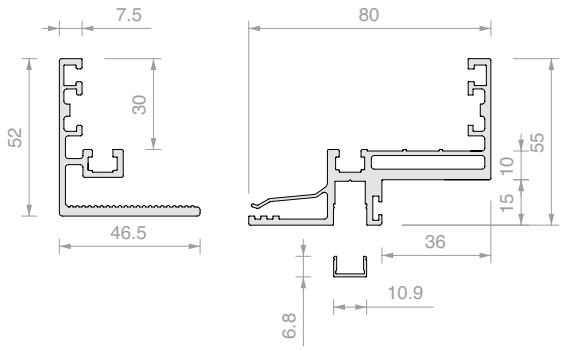

Art.	Lengte	Voor glas	Dikte wand	Aantal
IBT10015	**1497** mm	Van **8** tot **13.5** mm	Van **86** tot **104** mm	1 st.
IBT10030	**2998** mm	Van **8** tot **13.5** mm	Van **86** tot **104** mm	1 st.
IBT100	**6000** mm	Van **8** tot **13.5** mm	Van **86** tot **104** mm	1 st.



LIJSTPROFIEL VOOR DEUREN IMBOTTE 90145

Materiaal: Aluminium

Afwerking: /97

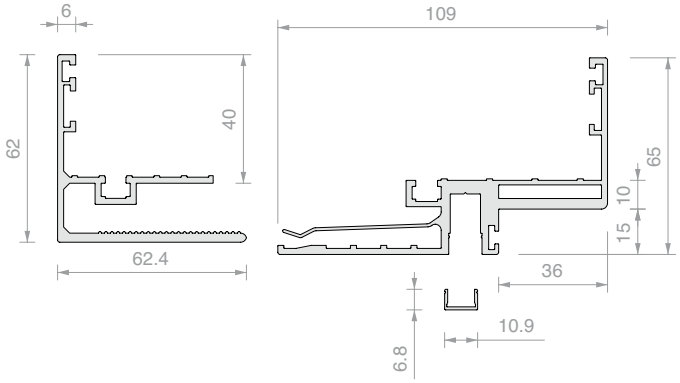

Art.	Lengte	Voor glas	Dikte wand	Aantal
IBT9014515	**1497** mm	Van **8** tot **13.5** mm	Van **107** tot **145** mm	1 st.
IBT9014530	**2998** mm	Van **8** tot **13.5** mm	Van **107** tot **145** mm	1 st.
IBT90145	**6000** mm	Van **8** tot **13.5** mm	Van **107** tot **145** mm	1 st.



RANDDICHTING

Materiaal: Siliconenkit

Afwerking: /6 /97

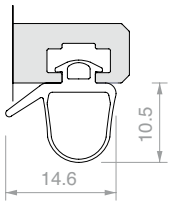

Art.	Voor glas	Aantal
PD8A	Van **8** tot **10.76** mm	1 m



RANDDICHTING

Materiaal: PVC

Afwerking: /6 /97

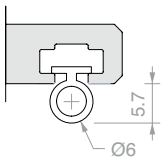

Art.	Voor glas	Aantal
PD12	Van **11.52** tot **13.52** mm	1 m



4 PROFIELVERBINDINGSBEUGELS MET HOEK VAN 90°

Materiaal: Roestvrij staal AISI 304

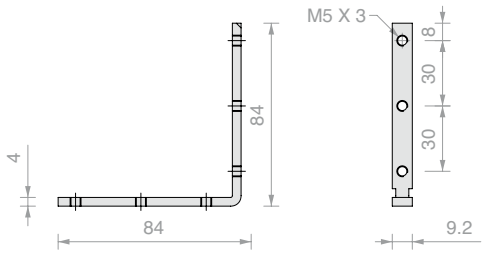

Art.	Aantal
PD001	1 st.



4 UITLIJNINGSBEUGELS IMBOTTE MET HOEK VAN 90°

Materiaal: Roestvrij staal AISI 304

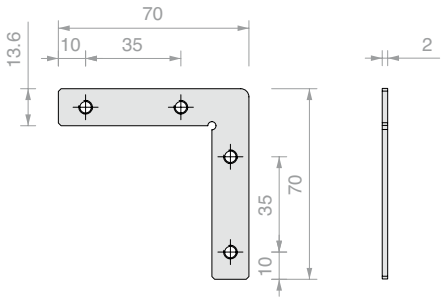

Art.	Aantal
PD003	1 st.



BEREKENING EN SNIJDEN OP 45° IMBOTTE IBT

Art.	Aantal
IBTCUT	1 st.



BEWERKINGEN OP MAAT OP RANDPROFIELEN

Wij adviseren de formulieren op pagina 450/451 in te vullen die ook in bewerkbaar formaat beschikbaar zijn op de website

Art.	Bewerkingen	Aantal
LAVCER	voor 2 Logli-scharnieren	1 st.
LAVSER	voor Logli-tegenplaat	1 st.
LAVPRO2	voor 2 scharnieren en tegenplaat Logli	1 st.
LAVPRO3	voor 3 scharnieren en tegenplaat Logli	1 st.

SYSTEMEN VOOR DRAAIDEUREN





PIVOTS
Pag. 459



VLOERVEER
Pag. 494



HYDRAULISCHE PIVOT
Pag. 505



LATERALE SCHARNIEREN
Pag. 509



GEVEERDE LATERALE SCHARNIEREN
Pag. 513



SCHARNIEREN VOOR DEUR-POSTEN
Pag. 517



MODULAIRE SLOTEN
Pag. 525



DEURSTOP
Pag. 554



DICHTINGEN SAILING GLASS
Pag. 556



DICHTINGSPROFIELEN ONDER
Pag. 558



NB: de afmetingen met het sterretje moeten worden geverifieerd op basis van de andere elementen die op het glas aanwezig zijn. Neem bij twijfel contact op met de afdeling Customer Care LOGLI.



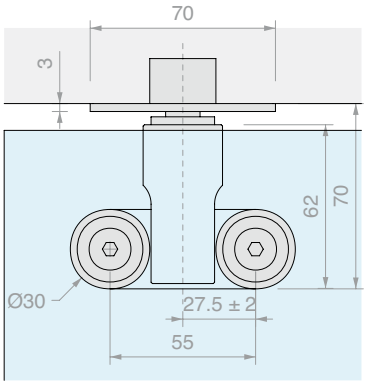

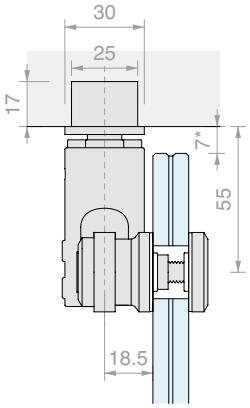

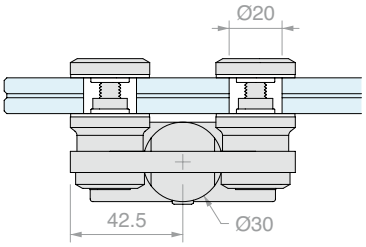

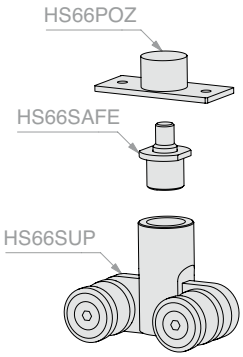

BOVENSCHARNIERSET HS66

Materiaal: Roestvrij staal AISI 316
Aanbevolen glasboringen Ø20 mm
Afwerking: /9

TÜVRheinland CERTIFIED — Type Approved Safety Regular Production Surveillance — www.tuv.com ID 1111292548

Art.	Voor glas	Aantal
HS66100	Van **8** tot **13.5** mm	1 st.



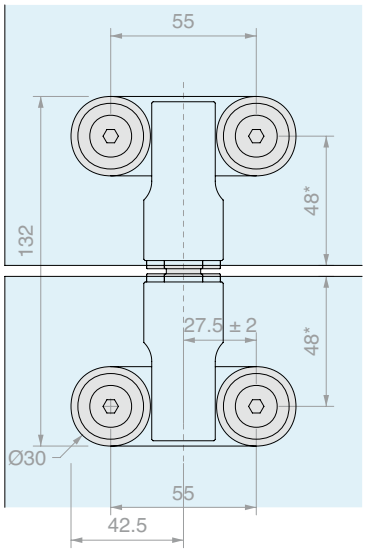

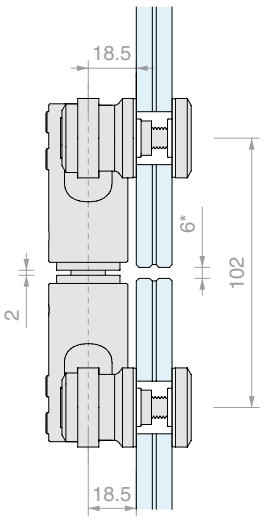

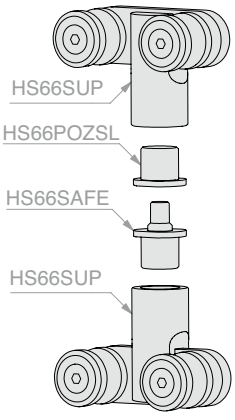

SCHARNIERSET VOOR BOVENLICHT HS66

Materiaal: Roestvrij staal AISI 316
Aanbevolen glasboringen Ø20 mm
Afwerking: /9

TÜVRheinland CERTIFIED — Type Approved Safety Regular Production Surveillance — www.tuv.com ID 1111292548

Art.	Voor glas	Aantal
HS66200	Van **8** tot **13.5** mm	1 st.



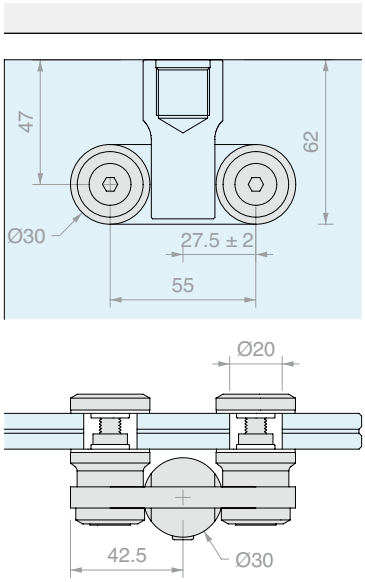

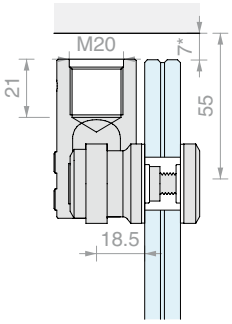

HS66 BOVEN

Materiaal: Roestvrij staal AISI 316
Aanbevolen glasboringen Ø20 mm
Afwerking: /9

Type Approved
Safety
Regular Production
Surveillance
TÜVRheinland
CERTIFIED
www.tuv.com
ID 1111292548

Art.	Voor glas	Aantal
HS66SUP	Van **8** tot **13.5** mm	1 st.



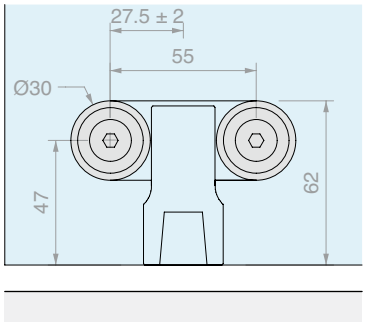

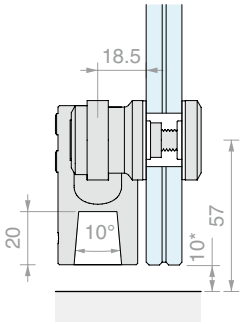

HS66 ONDER

Materiaal: Roestvrij staal AISI 316
Aanbevolen glasboringen Ø20 mm
Afwerking: /9

Type Approved
Safety
Regular Production
Surveillance
TÜVRheinland
CERTIFIED
www.tuv.com
ID 1111292548

Art.	Voor glas	Bevestiging	Aantal
HS66INF	Van **8** tot **13.5** mm	**Frans**	1 st.



HULS VOOR BOVENLICHT

Materiaal: Messing

Vul in het geval van een bovenlicht de huls boven aan met art. HS66SUP

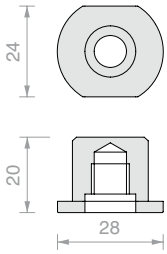

Art.	Aantal
HS66POZSL	1 st.



“SAFE SEAT”-AS

Materiaal: Messing

As met veiligheidstechnologie “safe seat” voor ondersteuning van de deur in het geval dat het glaspaneel breekt

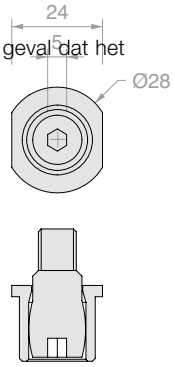

Art.	Aantal
HS66SAFE	1 st.



PLAFONDHULS BOVEN

Materiaal: Roestvrij staal AISI 316

Afwerking: /8

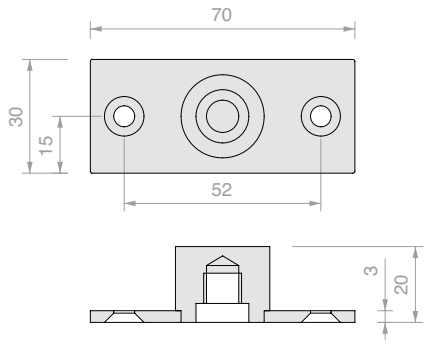

Art.	Aantal
HS66POZ	1 st.



VLOERPIN HD3303

Materiaal: Messing

Afwerking: /1 /3

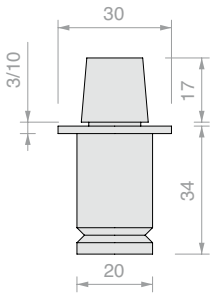

Art.	Bevestiging	Aantal
HD3303	**Frans**	1 st.





PIVOT ONDER

Materiaal: Roestvrij staal AISI 316
Aanbevolen glasboringen Ø18 mm
Afwerking: /9

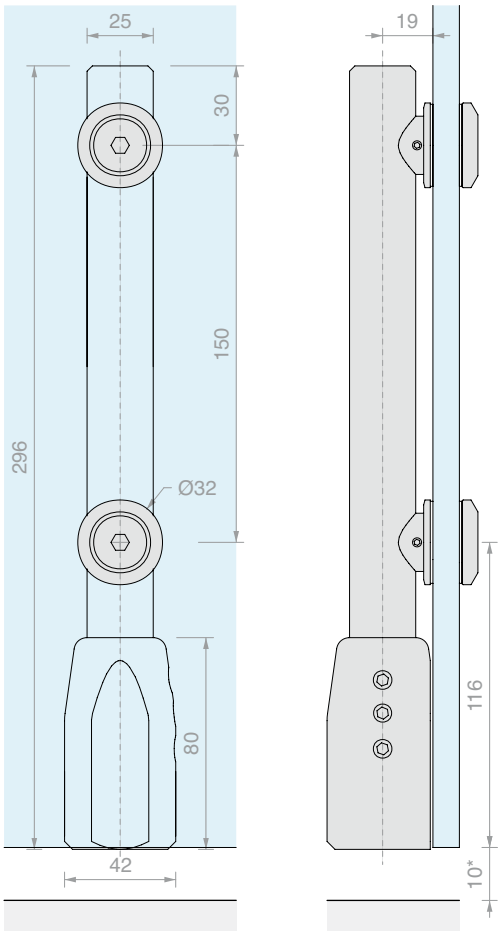

Art.	Voor glas	Bevestiging	Aantal
PIVOTB002	Van **10** tot **13.5** mm	**Duits**	1 st.



PIVOT BOVEN

Materiaal: Roestvrij staal AISI 316
Aanbevolen glasboringen Ø18 mm
Voor plafondmontage,
is de huls art. PIVOTS011 nodig.
Afwerking: /9

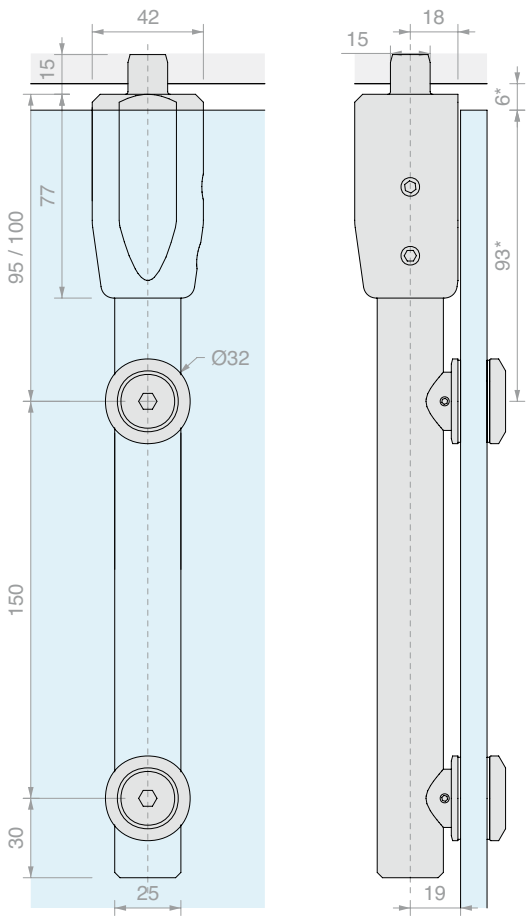

Art.	Voor glas	Aantal
PIVOTB004	Van **10** tot **13.5** mm	1 st.



BEVESTIGING BOVENLICHT 006

Materiaal: Roestvrij staal AISI 316
Aanbevolen glasboringen Ø18 mm
Afwerking: /9

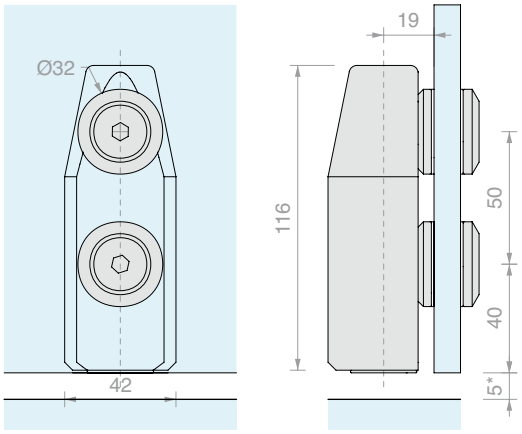

Art.	Voor glas	Aantal
PIVOTB006	Van **10** tot **13.5** mm	1 st.



BEVESTIGING BOVENLICHT MET BEUGEL 008

Materiaal: Roestvrij staal AISI 316
Aanbevolen glasboringen Ø18 mm
Afwerking: /9

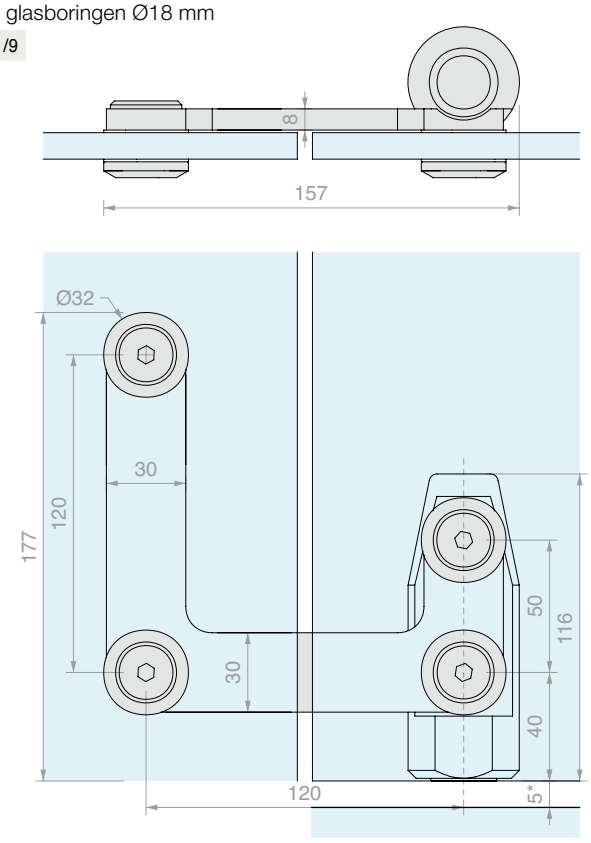

Art.	Voor glas	Aantal
PIVOTB008	Van **10** tot **13.5** mm	1 st.



BEUGEL MET CONNECTOREN

Materiaal: Roestvrij staal AISI 316

Aanbevolen glasboringen Ø18 mm

Afwerking: /9

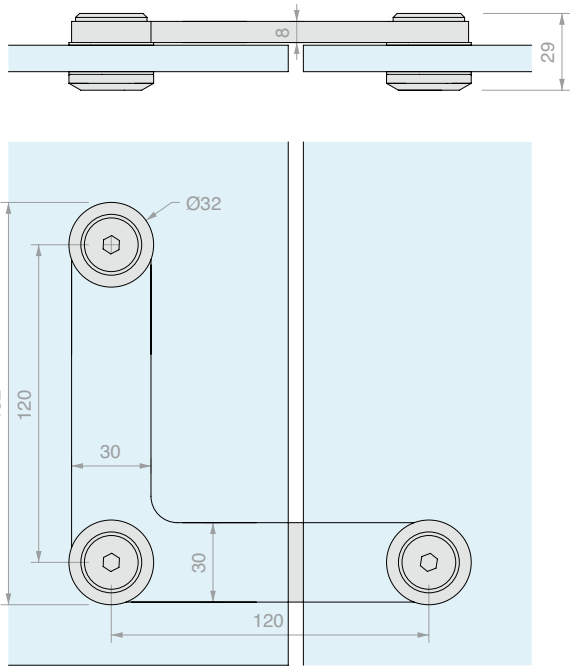

Art.	Voor glas	Aantal
PIVOTB010	Van **10** tot **13.5** mm	1 st.



EXCENTRISCHE BOVENHULS

Materiaal: Roestvrij staal AISI 316

Afwerking: /9

Als alternatief is het mogelijk art. HS1010SPL te gebruiken

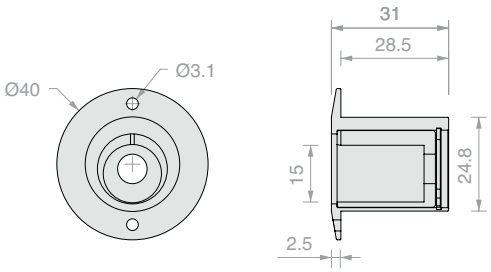

Art.	Aantal
PIVOTS011	1 st.



VRIJE AS OP DE VLOER MET PLAATJE

Materiaal: Roestvrij staal AISI 304

Geleverd met 3 schroeven voor bevestiging aan de vloer en een zwarte kunststof afwerkingsafdekking voor de ringmoer.

Afwerking: /8

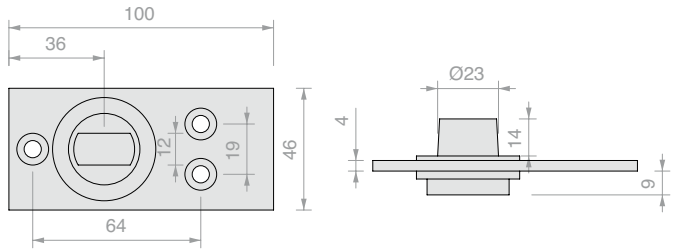

Art.	Bevestiging	Aantal
PIVOTS014	**Duits**	1 st.





PIVOT ONDER GF100

Materiaal: Behuizing in aluminium,
afdekking in roestvrij staal AISI 316
Afwerking: /8 /15

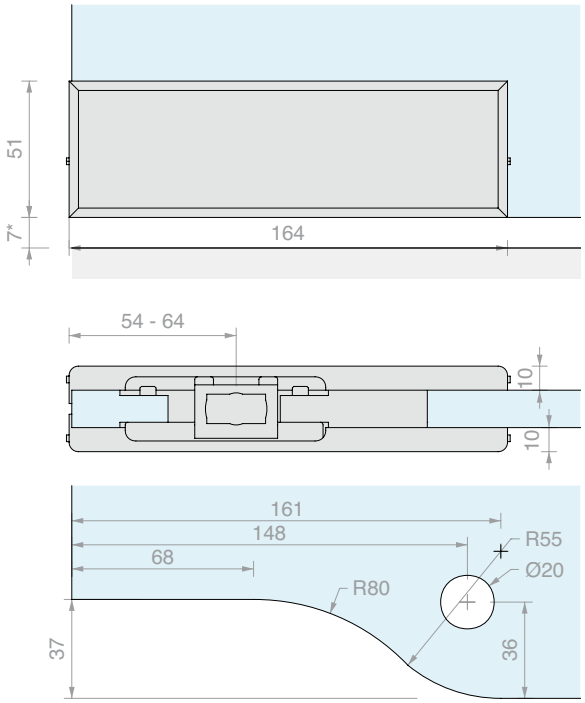

Art.	Voor glas	Bevestiging	Aantal
GF100	Van **10** tot **13.5** mm	**Duits**	1 st.



PIVOT BOVEN GF200

Materiaal: Behuizing in aluminium,
afdekking in roestvrij staal AISI 316
Voor plafondmontage, is de pen
art. GL8815 of GL8815 nodig.
Afwerking: /8 /15

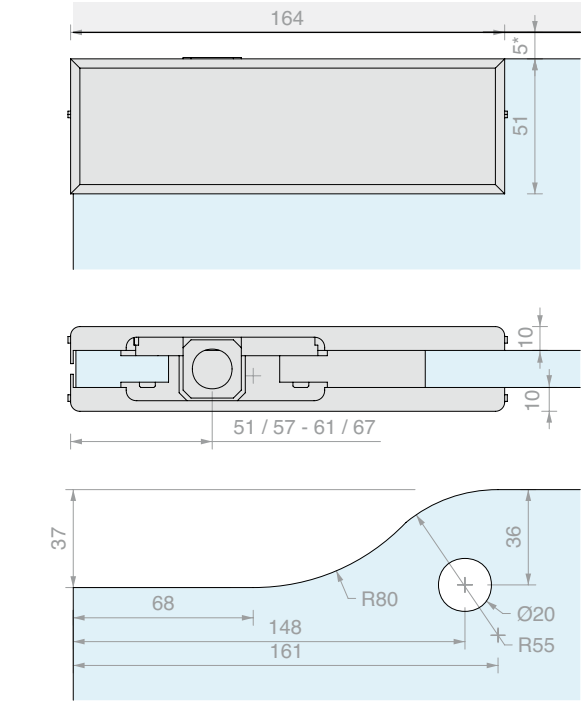

Art.	Voor glas	Aantal
GF200	Van **10** tot **13.5** mm	1 st.



SCHARNIER BOVENLICHT GF400

Materiaal: Behuizing in aluminium,
afdekking in roestvrij staal AISI 316
Optioneel met deurstop art. GL7200
Afwerking: /8 /15

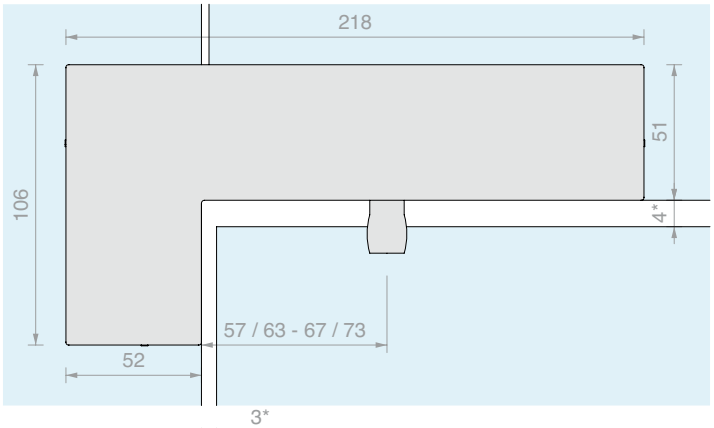

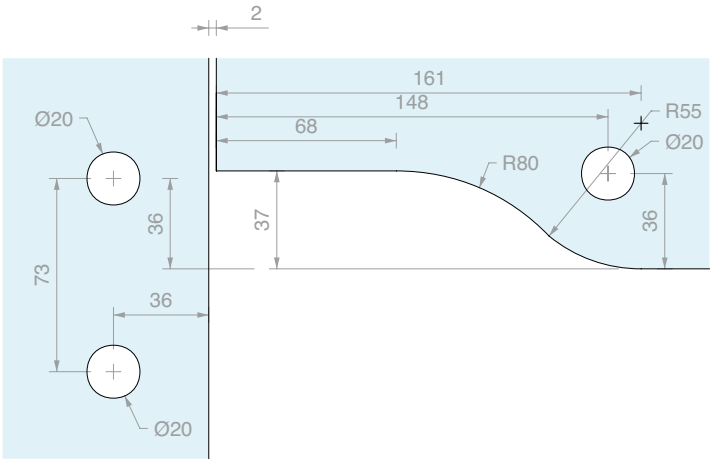

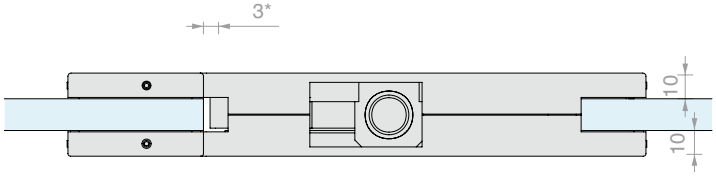

Art.	Voor glas	Aantal
GF400	Van **10** tot **13.5** mm	1 st.



SCHARNIER OP DE WAND VOOR BOVENLICHT GF210

Materiaal: Behuizing in aluminium,
afdekking in roestvrij staal AISI 316
Afneembare muurplaat
Afwerking: /8 /15

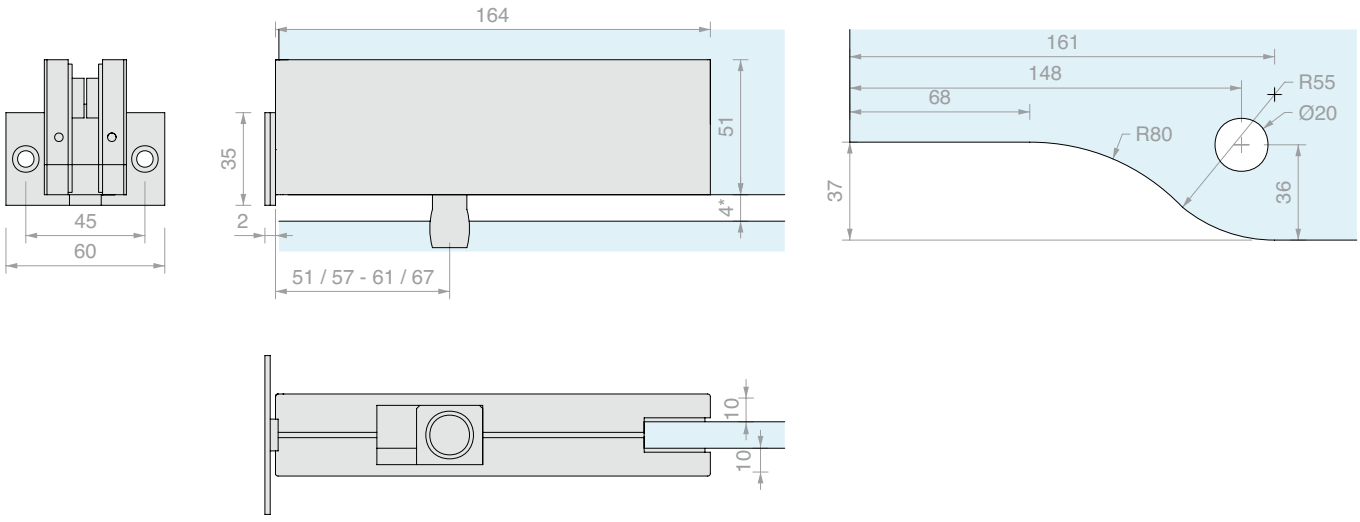

Art.	Voor glas	Aantal
GF210	Van **10** tot **13.5** mm	1 st.



L-VORMIGE KLEM GF600

Materiaal: Behuizing in aluminium,
afdekking in roestvrij staal AISI 316
Geleverd met deurstop art. GL7100
Afwerking: /8 /15

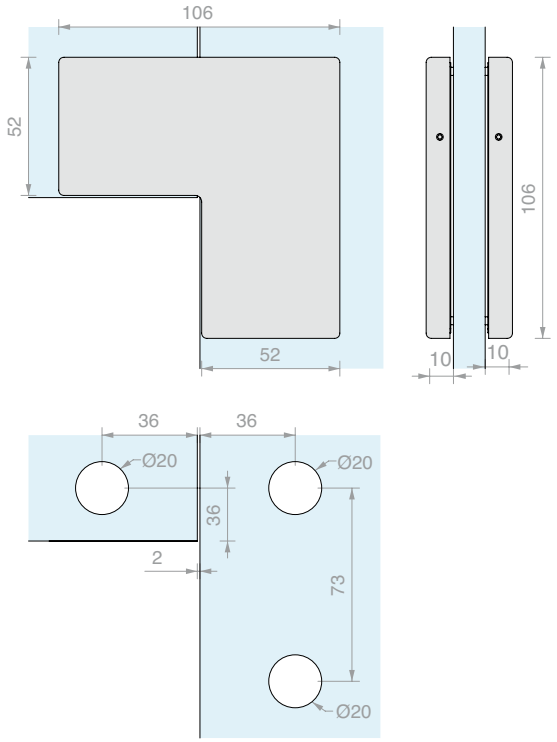

Art.	Voor glas	Aantal
GF600	Van **10** tot **13.5** mm	1 st.



KLEM OP ÉÉN LIJN GF700

Materiaal: Behuizing in aluminium,
afdekking in roestvrij staal AISI 316
Optioneel met deurstop art. GL7100
Afwerking: /8 /15

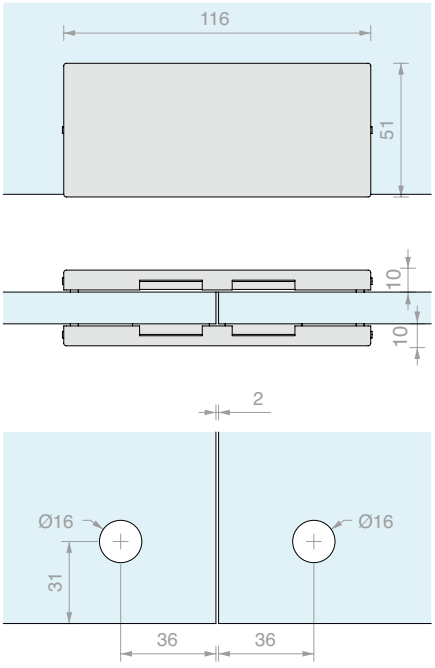

Art.	Voor glas	Aantal
GF700	Van **10** tot **13.5** mm	1 st.



KLEM VOOR VAST GLASPANEEL GF150

Materiaal: Behuizing in aluminium,
afdekking in roestvrij staal AISI 316
Afwerking: /8 /15

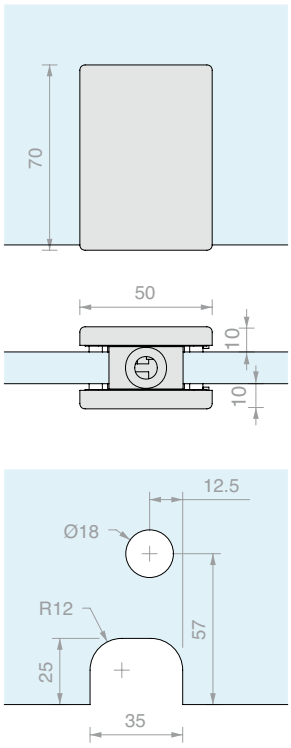

Art.	Voor glas	Aantal
GF150	Van **10** tot **13.5** mm	1 st.



KLEM VOOR VAST GLASPANEEL MET AANSLAG GF150F

Materiaal: Behuizing in aluminium,
afdekking in roestvrij staal AISI 316
Afwerking: /8 /15

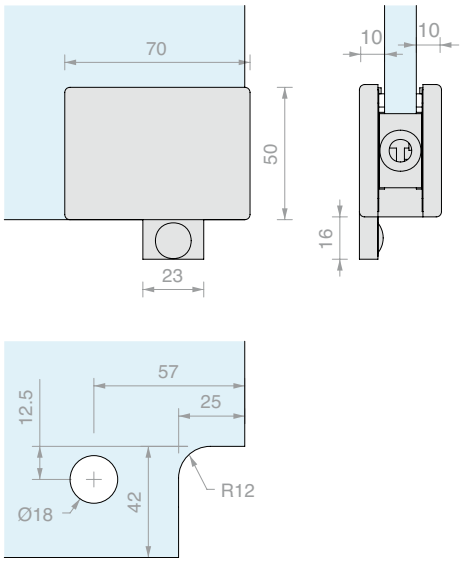

Art.	Voor glas	Aantal
GF150F	Van **10** tot **13.5** mm	1 st.



SLOT MET PEN RECHTHOEKIG GL200

Materiaal: Behuizing in aluminium,
afdekking in roestvrij staal AISI 316
Geleverd met Europese cilinder,
3 sleutels
Afwerking: /8 /15

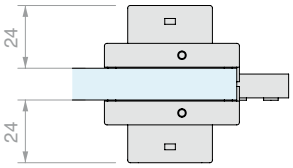

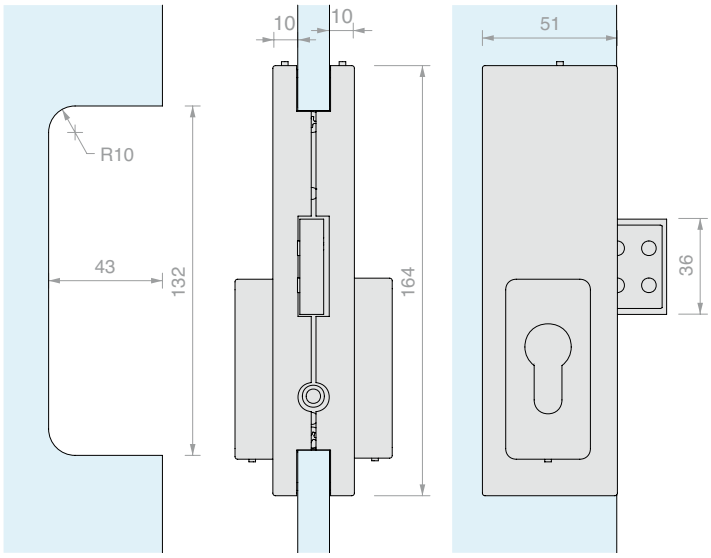

Art.	Sluiting	Sleutel	Voor glas	Aantal
GL200S	Slot + Slot	Verschillend sluitend	Van **10** tot **13.5** mm	1 st.
GL200SU	Slot + Slot	Gelijksluitend	Van **10** tot **13.5** mm	1 st.
GL200P	Knop + Slot	Verschillend sluitend	Van **10** tot **13.5** mm	1 st.



TEGENPLAAT GK200

Materiaal: Behuizing in aluminium,
afdekking in roestvrij staal AISI 316
Afwerking: /8 /15

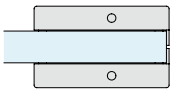

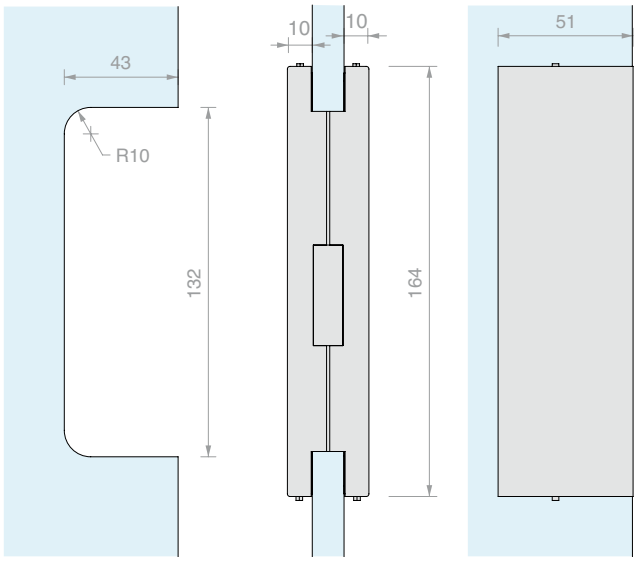

Art.	Voor glas	Aantal
GK200	Van **10** tot **13.5** mm	1 st.



DEURGRENDEL GL800

Materiaal: Behuizing in aluminium,
afdekking in roestvrij staal AISI 316
Afwerking: /8 /15

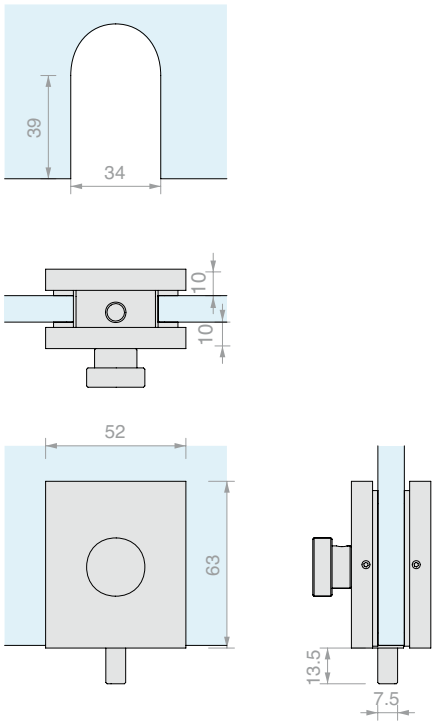

Art.	Voor glas	Aantal
GL800	Van **10** tot **13.5** mm	1 st.



TEGENPLAAT VOOR DEURGRENDEL GK800

Materiaal: Behuizing in aluminium,
afdekking in roestvrij staal AISI 316
Afwerking: /8 /15

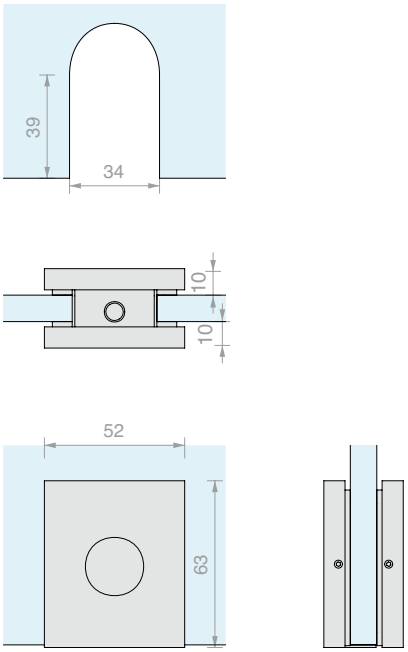

Art.	Voor glas	Aantal
GK800	Van **10** tot **13.5** mm	1 st.



AANSLAG VOOR DEUR 100

Materiaal: Behuizing in gegoten aluminium, PVC
Compatibel met art. GF600 en GF700
Kleur: zwart

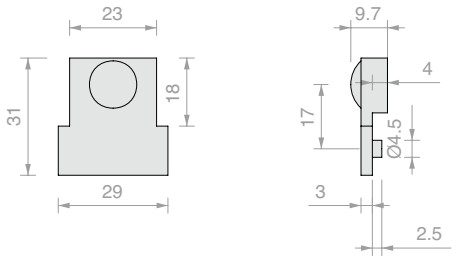

Art.	Aantal
GL7100	1 st.



AANSLAG VOOR DEUR 200

Materiaal: Behuizing in gegoten aluminium, PVC
Compatibel met art. GF400
Kleur: zwart

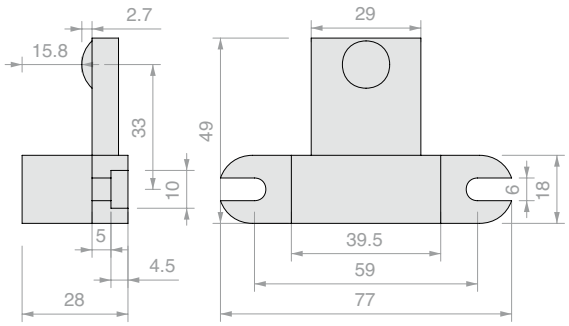

Art.	Aantal
GL7200	1 st.



ANTISTOFHULS

Materiaal: messing
Afwerking: /1 /3

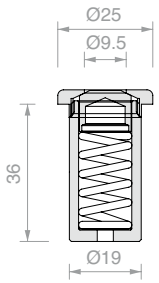

Art.	Aantal
GL7300	1 st.



INZETSTUK VOOR FRANSE EN ITALIAANSE AS

Materiaal: Roestvrij staal AISI 304
Compatibel met art. GF100
Afwerking: /9

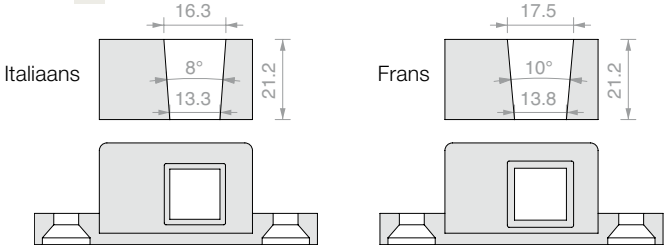

Art.	Bevestiging	Aantal
GL7439	**Italiaans**	1 st.
GL7433	**Frans**	1 st.



VRIJE AS OP DE VLOER MET PLAATJE

Materiaal: Roestvrij staal AISI 304

Geleverd met 3 schroeven voor bevestiging aan de vloer en een zwarte kunststof afwerkingsafdekking voor de ringmoer.

Afwerking: /8

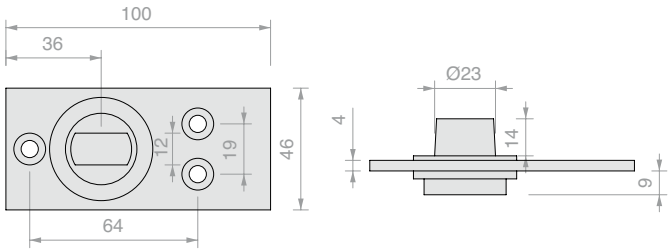

Art.	Bevestiging	Aantal
PIVOTS014	**Duits**	1 st.



VLOERPIN ML

Materiaal: Messing

Afwerking: /1 /3

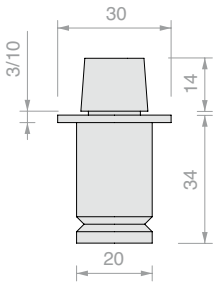

Art.	Bevestiging	Aantal
GARDAML	**Italiaans**	1 st.



VLOERPIN TD

Materiaal: Messing

Afwerking: /1 /3

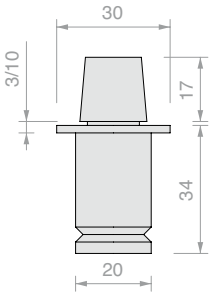

Art.	Bevestiging	Aantal
GARDATD	**Duits**	1 st.



VLOERPIN HD3303

Materiaal: Messing

Afwerking: /1 /3

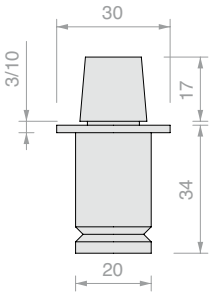

Art.	Bevestiging	Aantal
HD3303	**Frans**	1 st.



BOVENAS 8815

Materiaal: Roestvrij staal AISI 304

Afwerking: /9

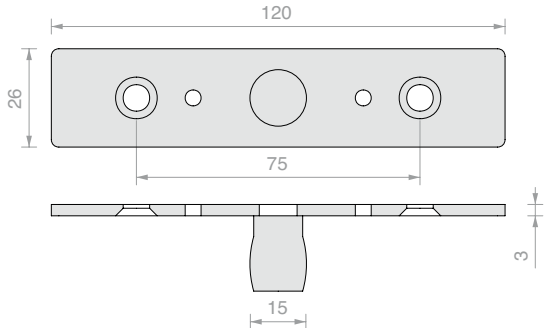

Art.	Aantal
GL8815	1 st.



BOVENAS VOOR INBOUW 8819

Materiaal: Verzinkt

Compatibel met art. GF200

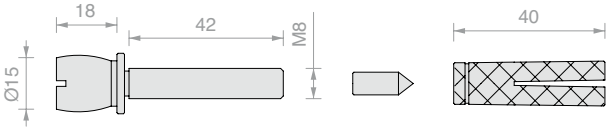

Art.	Aantal
GL8819	1 st.



BEHUIZING OP VLOER GL8823

Materiaal: AISI 304 roestvrij staal

Afwerking: /8 /15

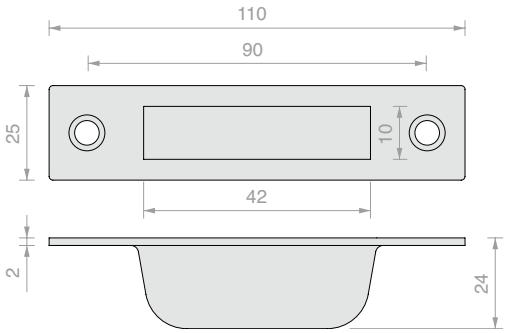

Art.	Aantal
GL8823	1 st.



WANDPLAATJE GL8824

Materiaal: Roestvrij staal AISI 304

Afwerking: /9

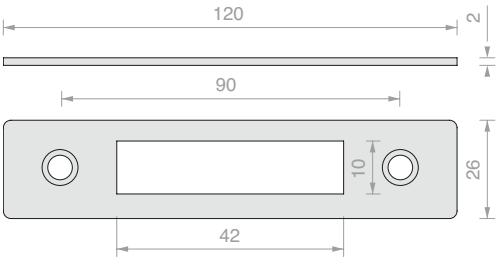

Art.	Aantal
GL8824	1 st.



SLOT LT500

Materiaal: Behuizing in aluminium,
afdekking in roestvrij staal AISI 316
Geleverd met Europese cilinder met 3 sleutels
Muurplaat bijgeleverd
Afwerking: /8 /15

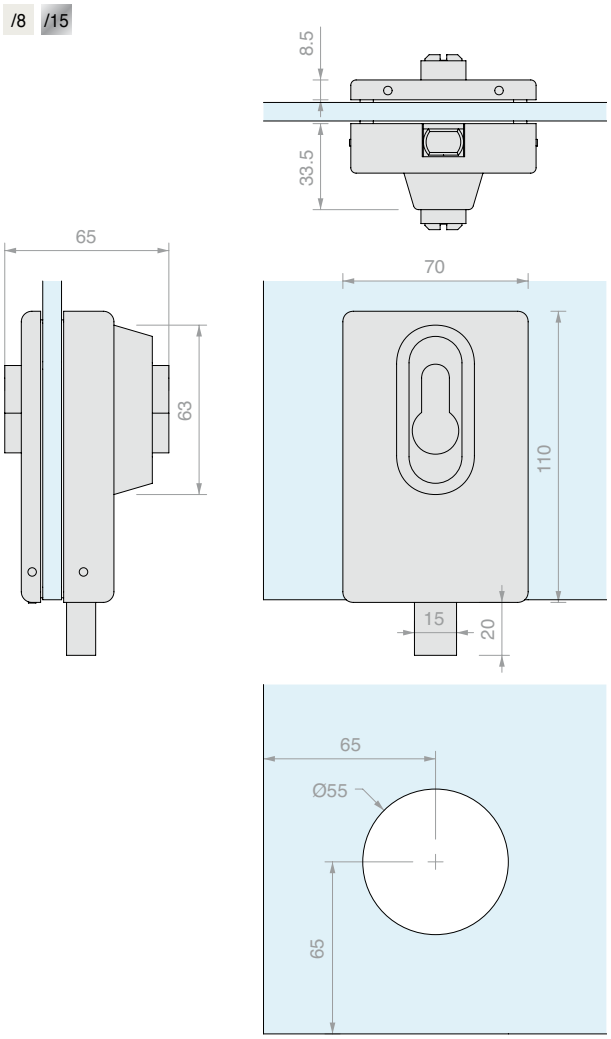

Art.	Voor glas	Sleutel	Aantal
GL10	Van **8** tot **12** mm	Verschillend sluitend	1 st.



TEGENPLAAT LT501

Materiaal: Behuizing in aluminium,
afdekking in roestvrij staal AISI 316
Afwerking: /8 /15

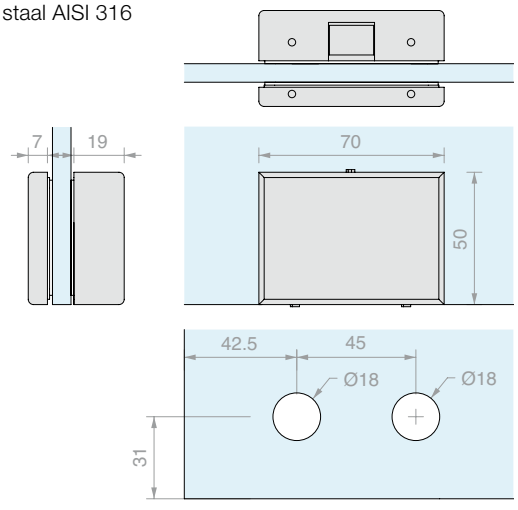

Art.	Voor glas	Aantal
GL25	Van **8** tot **12** mm	1 st.





BOVENSCHARNIER HS1010 MET PUNTHOUDER

Type Approved
Safety
Regular Production
Surveillance
TÜVRheinland CERTIFIED
www.tuv.com
ID 1111292548

Materiaal: Roestvrij staal AISI 316
Aanbevolen glasboringen Ø24 mm
Voor plafondmontage, is de huls art HS1010SPL nodig
Afwerking: /9

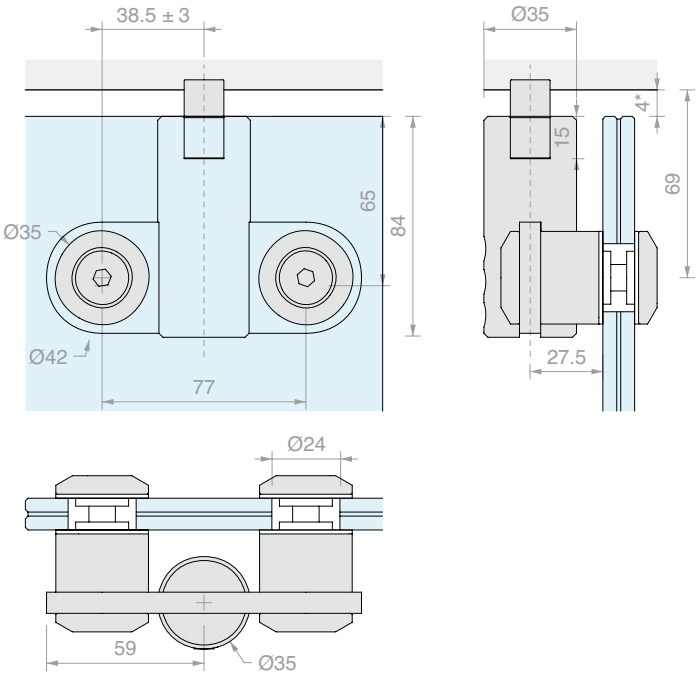

Art.	Voor glas	Aantal
HS1010SB	Van **8** tot **21.5** mm	1 st.



BOVENSCHARNIER HS1010 VERZONKEN

Type Approved
Safety
Regular Production
Surveillance
TÜVRheinland CERTIFIED
www.tuv.com
ID 1111292548

Materiaal: Roestvrij staal AISI 316
Aanbevolen glasboringen Ø22 mm verzinking 3 mm
Voor plafondmontage, is de huls art HS1010SPL nodig
Afwerking: /9

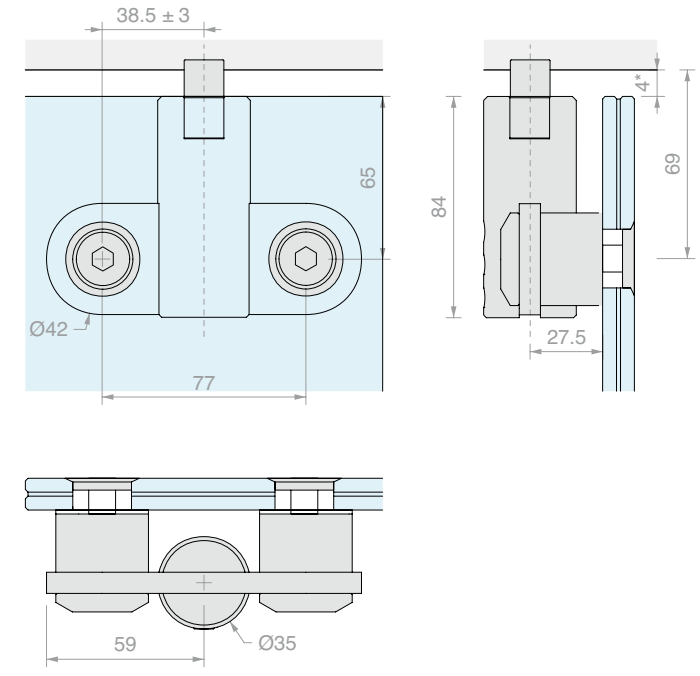

Art.	Voor glas	Aantal
HS1010SS	Van **8** tot **21.5** mm	1 st.



BOVENSCHARNIER HS1010 MET PUNTHOUDER MET BEVESTIGING VOOR BOVENLICHT

Type Approved
Safety
Regular Production
Surveillance
TÜVRheinland CERTIFIED
www.tuv.com
ID 1111292548

Materiaal: Roestvrij staal AISI 316
Aanbevolen glasboringen Ø24 mm
Afwerking: /9

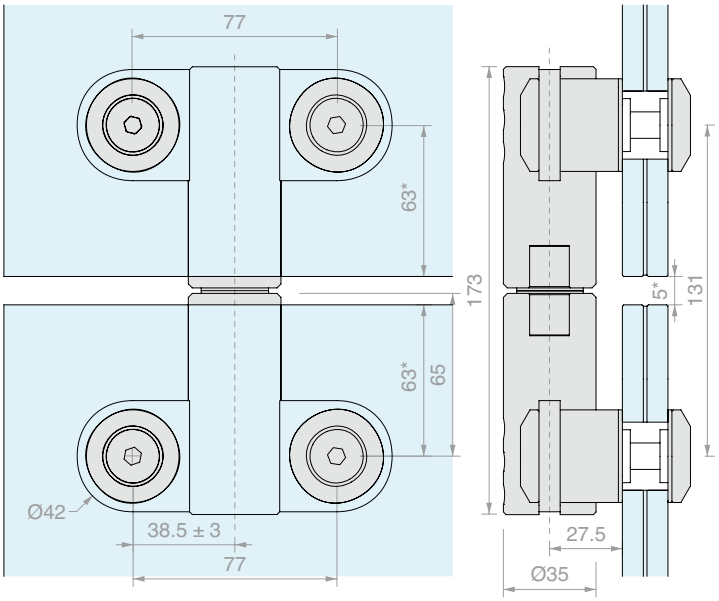

Art.	Voor glas	Aantal
HS1010SSB	Van **8** tot **21.5** mm	1 st.



BOVENSCHARNIER HS1010 VERZONKEN MET BEVESTIGING VOOR BOVENLICHT

Type Approved
Safety
Regular Production
Surveillance
TÜVRheinland CERTIFIED
www.tuv.com
ID 1111292548

Materiaal: Roestvrij staal AISI 316
Aanbevolen glasboringen Ø22 mm verzinking 3 mm
Afwerking: /9

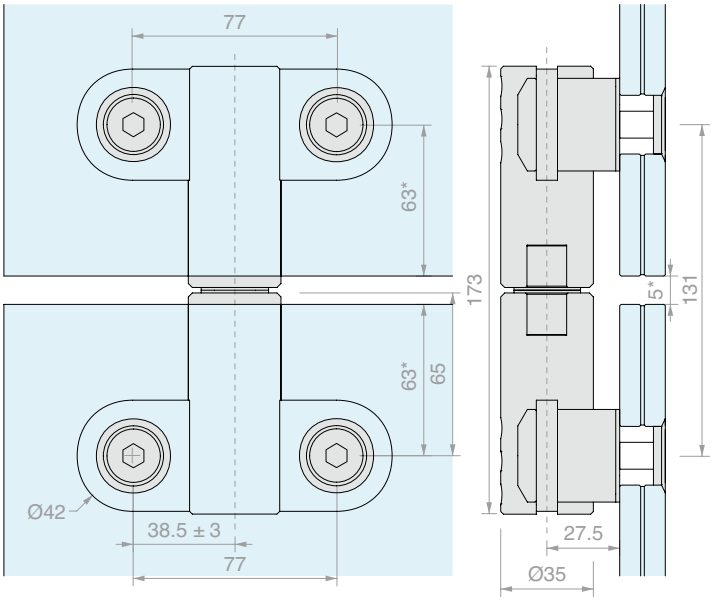

Art.	Voor glas	Aantal
HS1010SSS	Van **8** tot **21.5** mm	1 st.



ONDERSCHARNIER HS1010 MET PUNTHOUDER

Materiaal: Roestvrij staal AISI 316

Aanbevolen glasboringen Ø24 mm

Afwerking: /9

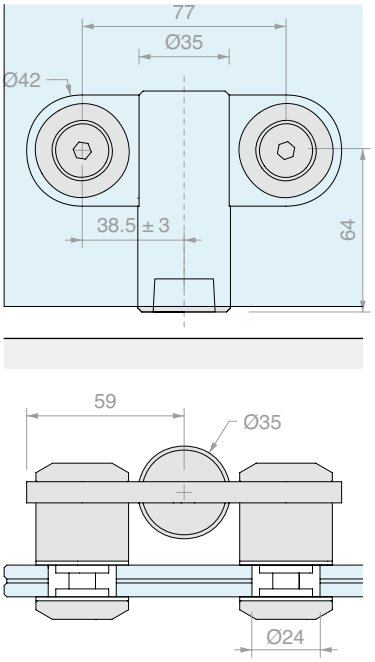

Art.	Voor glas	Bevestiging	Aantal
HS1010PB	Van **8** tot **21.5** mm	**Duits**	1 st.



ONDERSCHARNIER HS1010 VERZONKEN

Materiaal: Roestvrij staal AISI 316

Aanbevolen glasboringen Ø22 mm verzinking 3 mm

Afwerking: /9

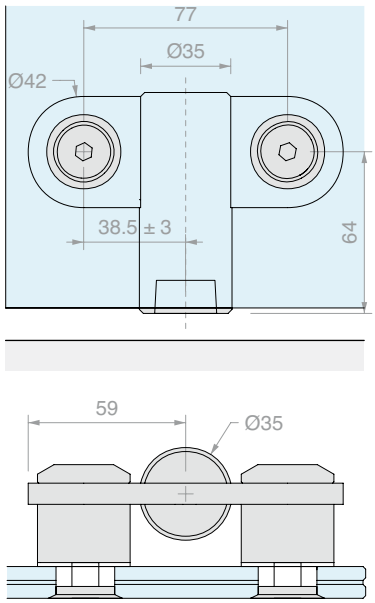

Art.	Voor glas	Bevestiging	Aantal
HS1010PS	Van **8** tot **21.5** mm	**Duits**	1 st.









PIVOT ONDER CGS

Materiaal: Roestvrij staal AISI 316

Afwerking: /8 /15

Type Approved
Safety
Regular Production
Surveillance
TÜVRheinland
CERTIFIED
www.tuv.com
ID 1111292548



BUITENAANZICHT

MONTAGE AAN DE BINNENKANT VAN HET GLAS



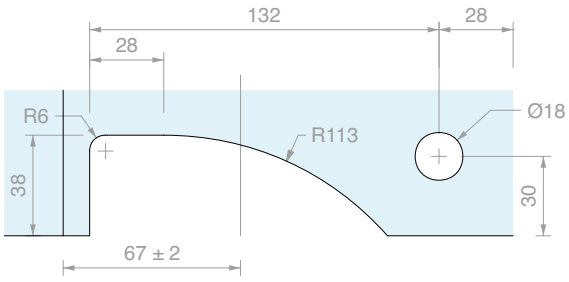

MONTAGE VLAK MET HET GLAS

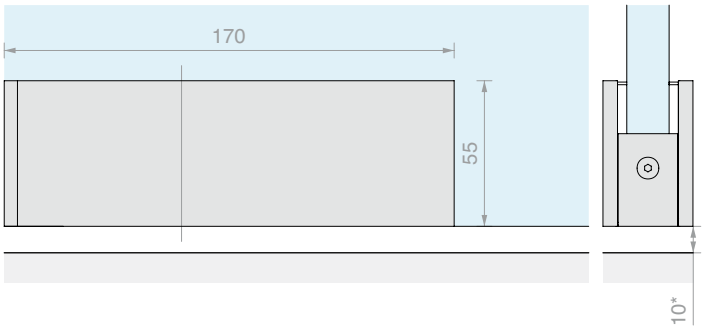

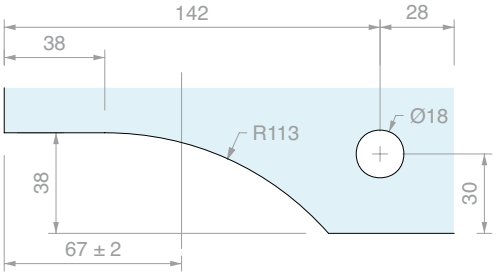

Art.	Voor glas	Bevestiging	Aantal
CGS1620SX	Van **15** tot **21.5** mm	**Duits**	1 st.
CGS1620DX	Van **15** tot **21.5** mm	**Duits**	1 st.



PIVOT BOVEN CGS

Materiaal: Roestvrij staal AISI 316
Voor plafondmontage,
is de huls art HS1010SPL nodig
Afwerking: /8 /15

Type Approved
Safety
Regular Production
Surveillance
TÜVRheinland CERTIFIED
www.tuv.com
ID 1111292548

BUITENAANZICHT

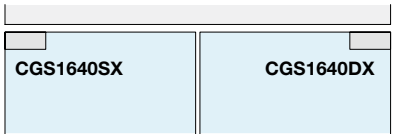

MONTAGE AAN DE BINNENKANT VAN HET GLAS

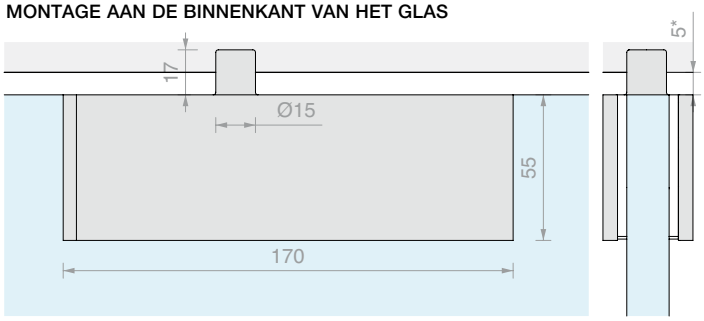



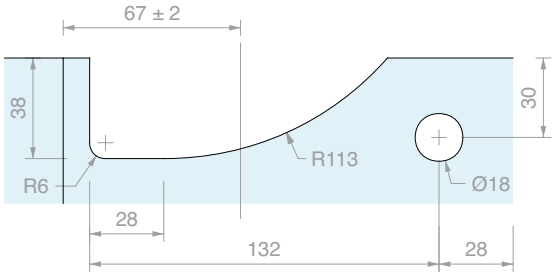



MONTAGE VLAK MET HET GLAS

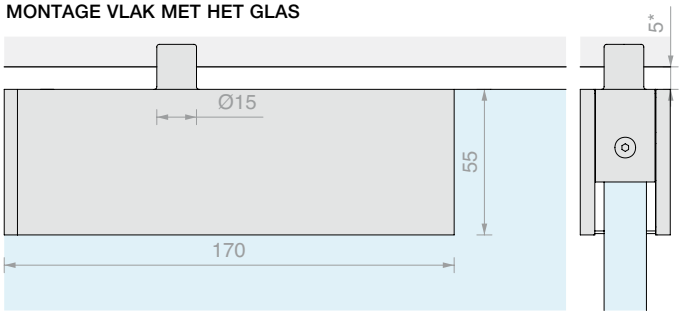

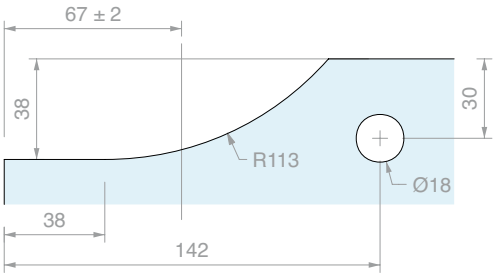



Art.	Voor glas	Aantal
CGS1640SX	Van **15** tot **21.5** mm	1 st.
CGS1640DX	Van **15** tot **21.5** mm	1 st.



SLOT SGS

Materiaal: Messing
Geleverd met Europese cilinder, 3 sleutels
Pen Ø 10 x L.18 mm
Afwerking: /1 /24

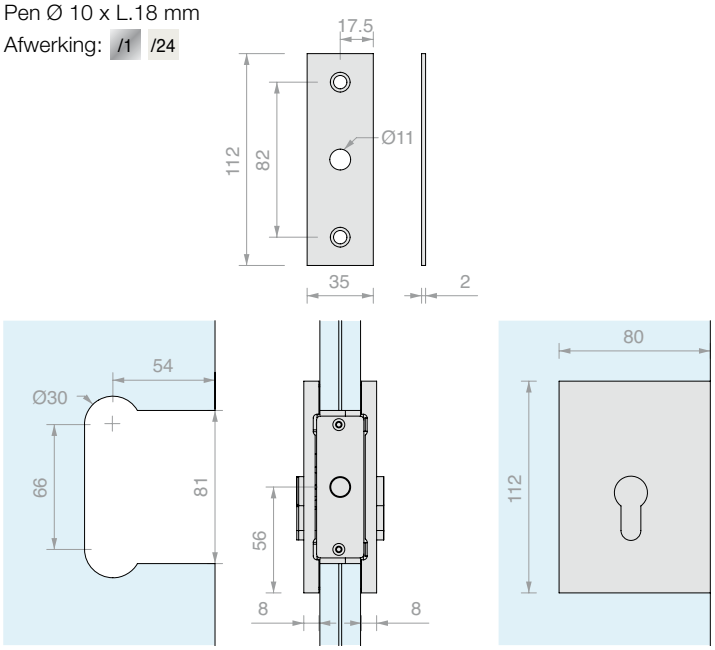

Art.	Voor glas	Sleutel	Aantal
SGS2115U	**15** mm	Gelijksluitend	1 st.
SGS2115D	**15** mm	Verschillend sluitend	1 st.
SGS2117U	**17** mm	Gelijksluitend	1 st.
SGS2117D	**17** mm	Verschillend sluitend	1 st.
SGS2121U	**21** mm	Gelijksluitend	1 st.
SGS2121D	**21** mm	Verschillend sluitend	1 st.



SLOT MET HANDGREEP SGS

Materiaal: Messing
Geleverd met Europese cilinder, 3 sleutels
Pen Ø 10 x L.18 mm
Afwerking: /1 /24

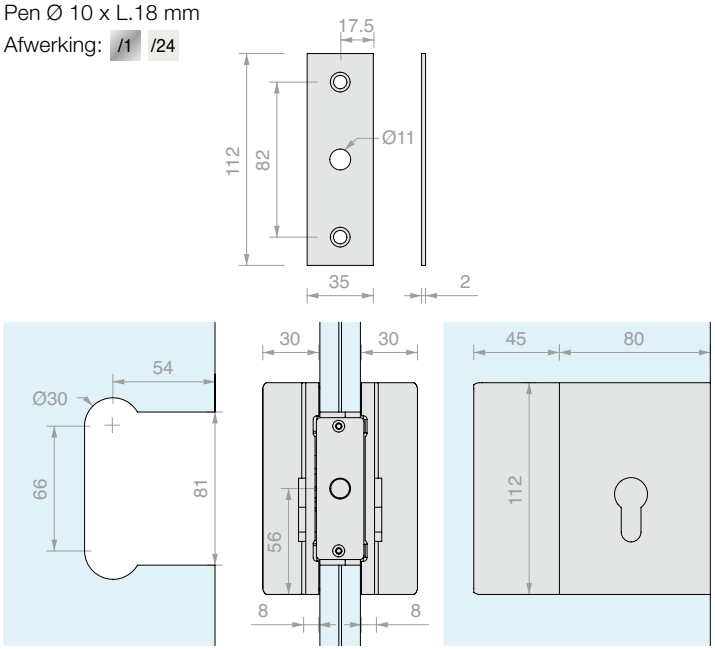

Art.	Voor glas	Sleutel	Aantal
SGS2315MU	**15** mm	Gelijksluitend	1 st.
SGS2315MD	**15** mm	Verschillend sluitend	1 st.
SGS2317MU	**17** mm	Gelijksluitend	1 st.
SGS2317MD	**17** mm	Verschillend sluitend	1 st.
SGS2321MU	**21** mm	Gelijksluitend	1 st.
SGS2321MD	**21** mm	Verschillend sluitend	1 st.



TEGENPLAAT OP GLAS SGS

Materiaal: Messing

Afwerking: /1 /24

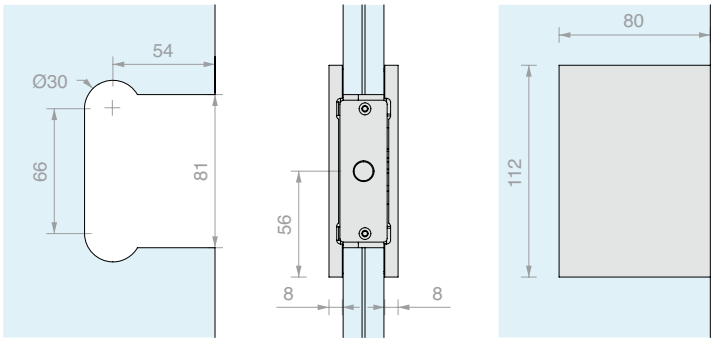

Art.	Voor glas	Aantal
SGS2715M	**15** mm	1 st.
SGS2717M	**17** mm	1 st.
SGS2721M	**21** mm	1 st.



WANDTEGENPLAAT AANSLAG

Materiaal: Messing

Afwerking: /1 /24

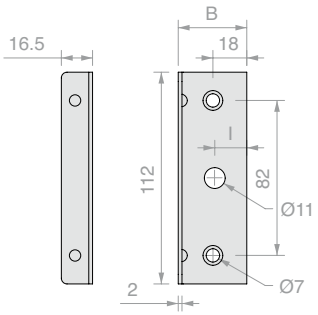

Art.	Voor glas	l	B	Aantal
SGS15L	**15** mm	**16** mm	**36.5** mm	1 Pz
SGS17L	**17** mm	**17** mm	**39** mm	1 Pz
SGS21L	**21** mm	**19** mm	**43** mm	1 Pz

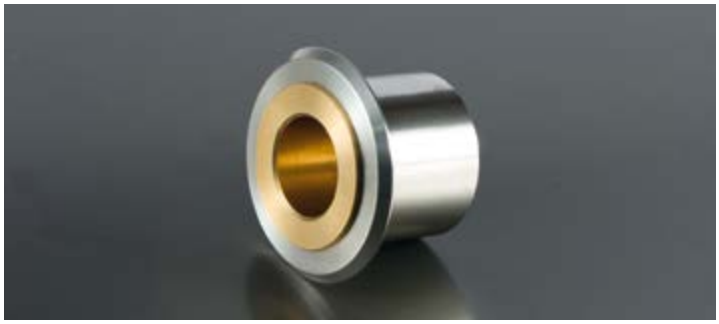

BOVENHULS

Materiaal: Roestvrij staal AISI 316

Afwerking: /9

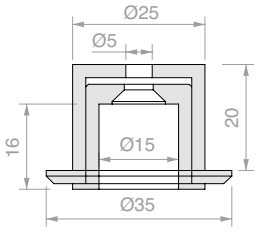

Art.	Aantal
HS1010SPL	1 st.



VRIJE AS OP DE VLOER MET PLAATJE

Materiaal: Roestvrij staal AISI 304

Geleverd met 3 schroeven voor bevestiging aan de vloer en een zwarte kunststof afwerkingsafdekking voor de ringmoer.

Afwerking: /8

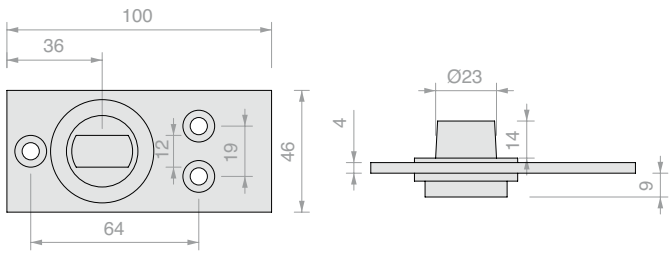

Art.	Bevestiging	Aantal
PIVOTS014	**Duits**	1 st.



PIVOT BOVEN MET SCHUIFREGELAAR 3301

Materiaal: Messing
Voor plafondmontage,
is de huls art HD3304 nodig
Afwerking: /1 /24

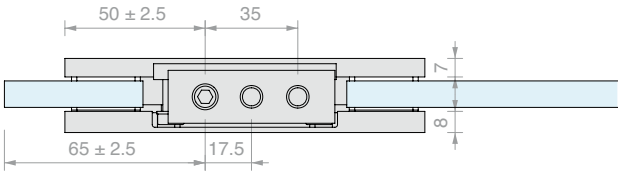

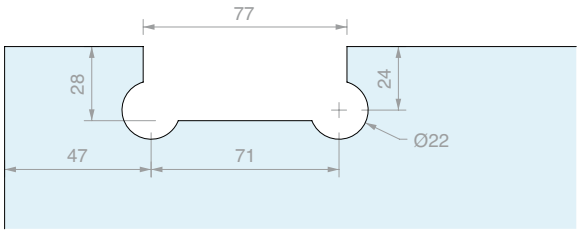

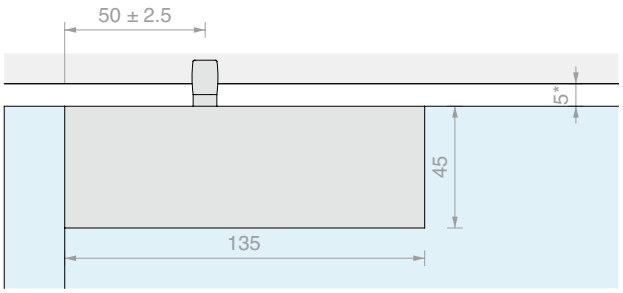

Art.	Voor glas	Aantal
HD3301	Van **8** tot **10** mm	1 st.



PIVOT ONDER HD3301

Materiaal: Messing
Afwerking: /1 /24

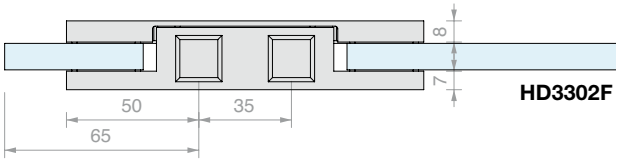

HD3302F

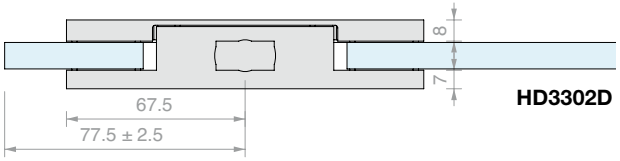

HD3302D

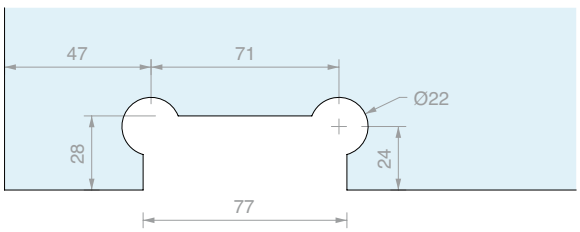

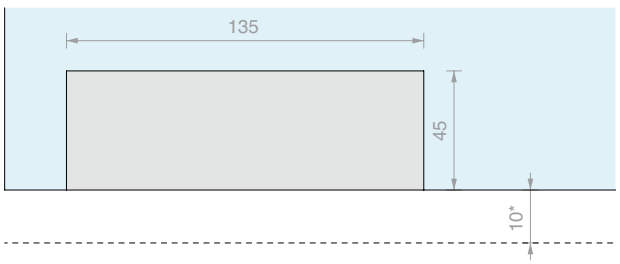

Art.	Voor glas	Bevestiging	Aantal
HD3302F	Van **8** tot **10** mm	**Frans**	1 st.
HD3302D	Van **8** tot **10** mm	**Duits**	1 st.



BEVESTIGING VOOR BOVENLICHT MET LATERALE BEVESTIGING OP GLAS 3307

Materiaal: Messing

Afwerking: /1 /24

Linkerzijde

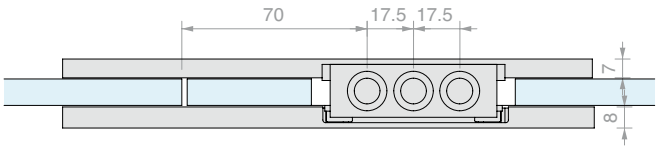

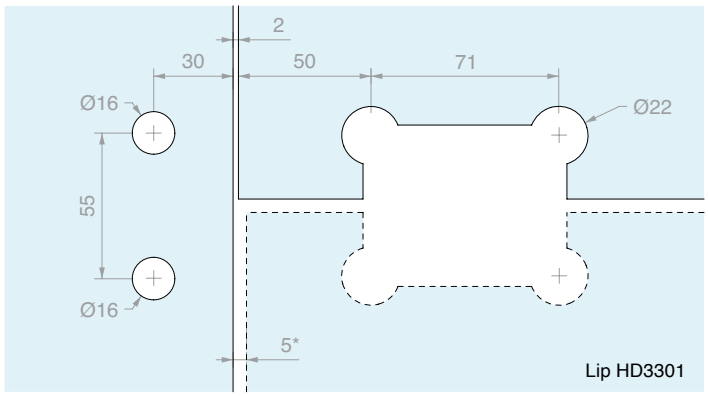

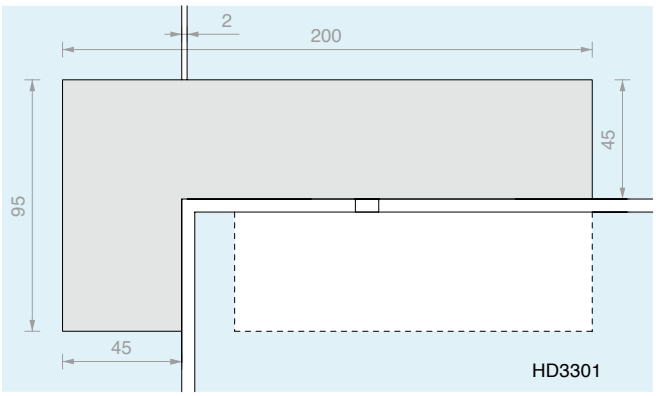

Art.	Voor glas	Zijde	Aantal
HD3307SX	Van **8** tot **10** mm	Links	1 st.
HD3307DX	Van **8** tot **10** mm	Rechts	1 st.



BEVESTIGING VOOR BOVENLICHT MET LATERALE BEVESTIGING OP WAND 3308

Materiaal: Messing

Afwerking: /1 /24

Linkerzijde

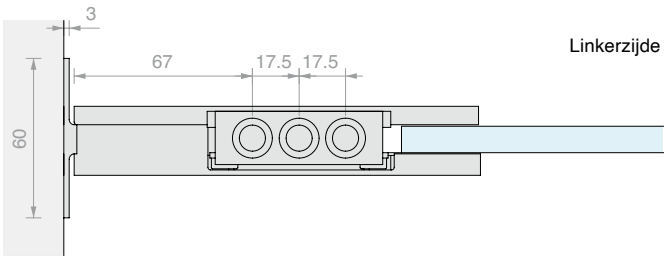

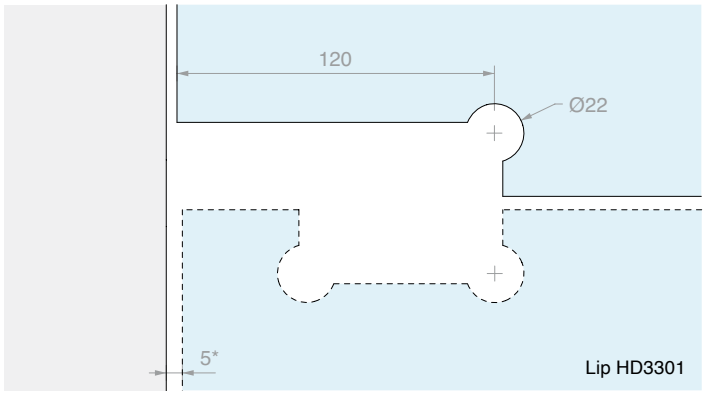

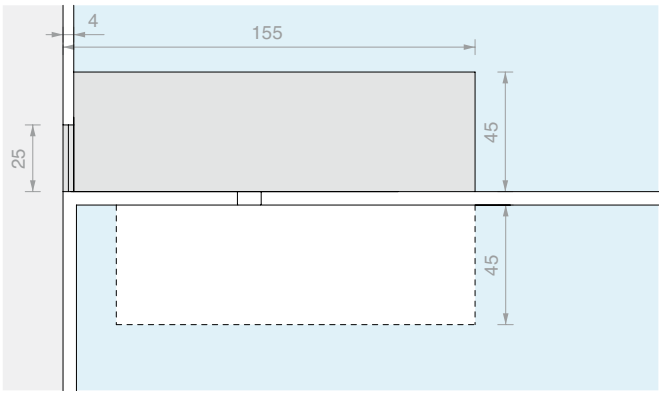

Art.	Voor glas	Zijde	Aantal
HD3308SX	Van **8** tot **10** mm	Links	1 st.
HD3308DX	Van **8** tot **10** mm	Rechts	1 st.



SLOT 3305

Materiaal: Messing

Pen Ø10 x L 17 mm.

Geleverd met Europese cilinder, 3 sleutels

Afwerking: /1 /24

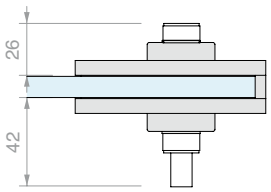

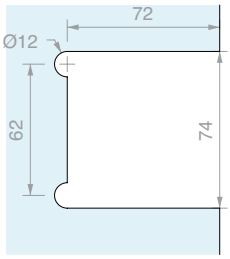

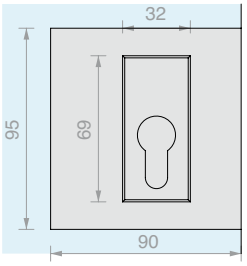

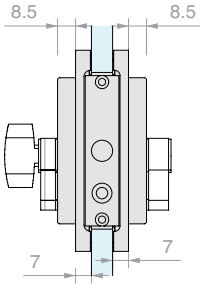

Art.	Voor glas	Sluiting	Sleutel	Aantal
HD3305U	Van **8** tot **10** mm	Slot + slot	Gelijksluitend	1 st.
HD3305D	Van **8** tot **10** mm	Slot + slot	Verschillend sluitend	1 st.
HD3305P	Van **8** tot **10** mm	Knop + slot	Gelijksluitend	1 st.



DEURGRENDEL HD SQUARE

Materiaal: Behuizing in aluminium, afdekking in messing

Pen Ø7.5 x L 13 mm

Afwerking: /1 /24

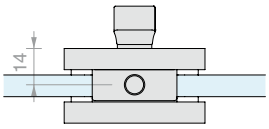

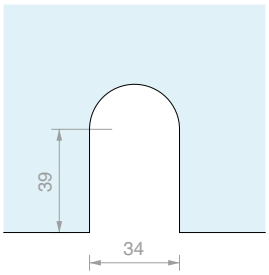

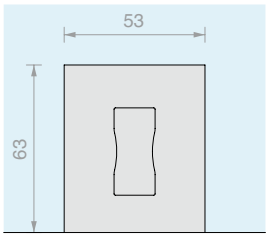

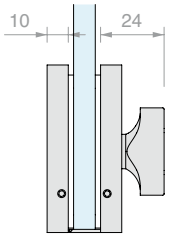

Art.	Voor glas	Aantal
DQC63	Van **10** tot **12** mm	1 st.



TEGENPLAAT OP GLAS VOOR DEURGRENDEL HD SQUARE

Materiaal: Messing

Afwerking: /1 /24

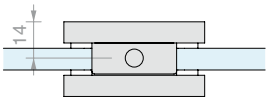

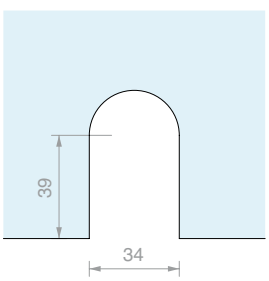

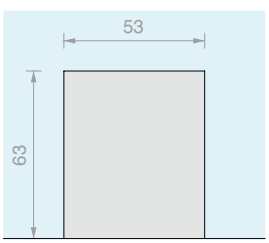

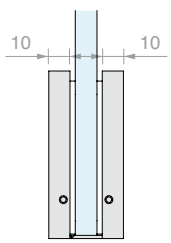

Art.	Voor glas	Aantal
DQC65	Van **10** tot **12** mm	1 st.



ENKELE TEGENPLAAT VOOR BOVENLICHT VOOR DEURGRENDEL

Materiaal: Messing

Compatibel met art. DQC63

Afwerking: /1 /24

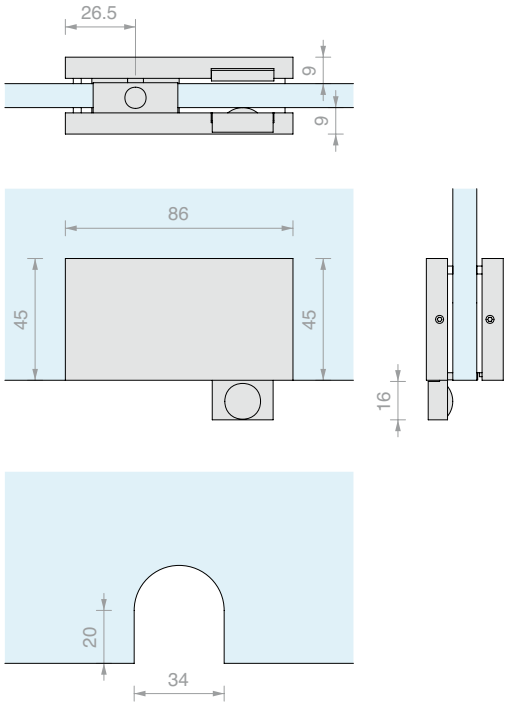

Art.	Voor glas	Aantal
HD3309	Van **8** tot **12** mm	1 st.



DUBBELE TEGENPLAAT VOOR BOVENLICHT VOOR DEURGRENDEL

Materiaal: Messing

Compatibel met art. DQC63

Afwerking: /1 /24

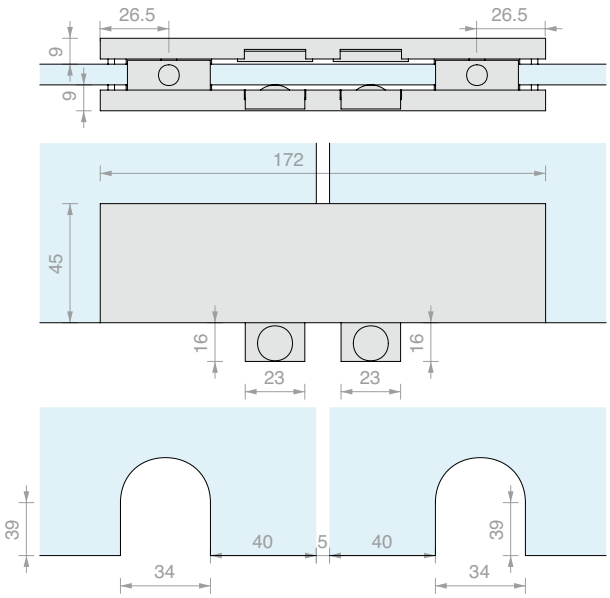

Art.	Voor glas	Aantal
HD3310	Van **8** tot **12** mm	1 st.



WANDTEGENPLAAT VOOR SLOT HD3305

Materiaal: Roestvrij staal

Afwerking: /9

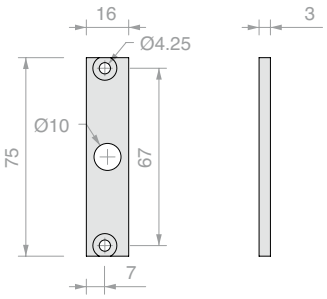

Art.	Aantal
HD3306	1 st.



VLOERPIN HD3303

Materiaal: Messing

Afwerking: /1 /3

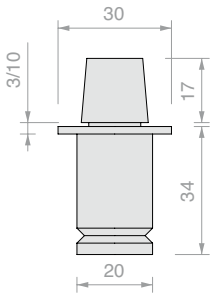

Art.	Bevestiging	Aantal
HD3303	**Frans**	1 st.



BEHUIZING VOOR AS OP PLAFOND 3304

Materiaal: Messing

Afwerking: /1 /3

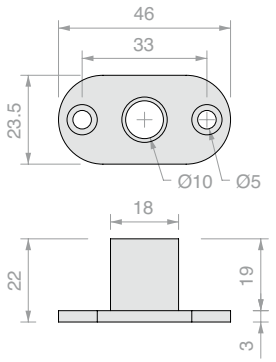

Art.	Aantal
HD3304	1 st.



ANTISTOFHULS VOOR SLOT HD3305

Materiaal: Messing

Afwerking: /1 /3

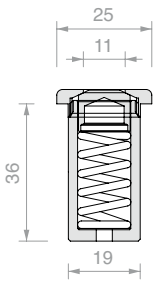

Art.	Aantal
GL7311	1 st.



SCHUIFREGELAAR VOOR HD3308

Materiaal: Messing

Schuifregelaar voor het verplaatsen van bevestiging art. HD3308 niet vlak met het glas, maar aan de binnenkant van het glas

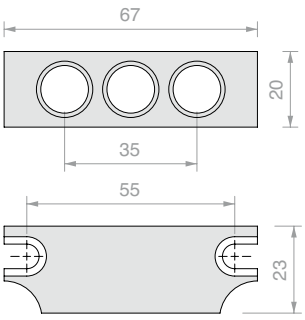

Art.	Aantal
HD3308-SLIDER	1 st.



CILINDER MET DRAAIKNOP

Materiaal: Messing

Europese cilinder met 3 sleutels

Afwerking: /1 /3 /45

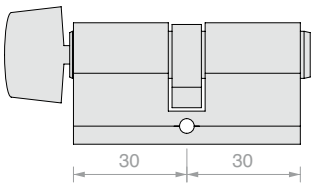

Art.	Sleutel	Aantal
S1217U	Gelijksluitend	1 st.



CILINDER MET EUROPESE PROFIELSLEUTEL

Materiaal: Messing

Europese cilinder met 3 sleutels

Afwerking: /1 /3

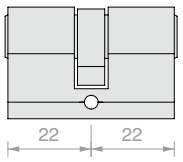

Art.	Sleutel	Aantal
LOGS10U	Gelijksluitend	1 st.
LOGS10D	Verschillend sluitend	1 st.



PIVOT MET KLIK 80SQ
ZONDER ZICHTBARE SCHROEVEN

Materiaal: Messing

Afwerking: /1 /2 /3

Type Approved
Safety
Regular Production
Surveillance

TÜVRheinland CERTIFIED

www.tuv.com
ID 1111292548



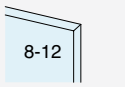

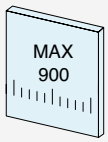



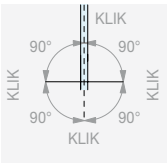

ROTATIE 360°



GEEN ZICHTBARE SCHROEVEN

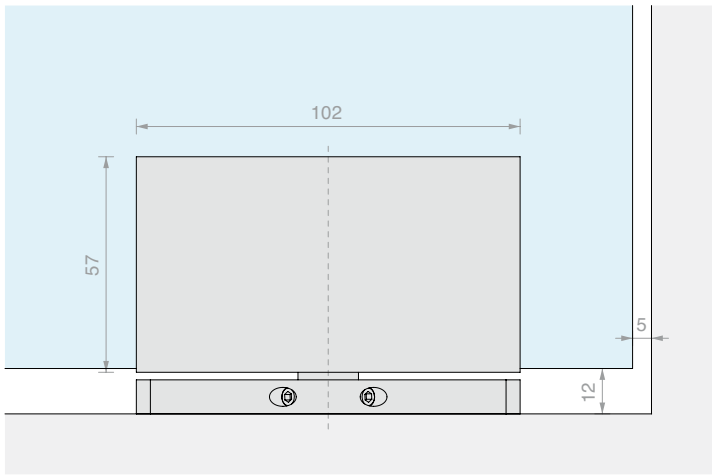

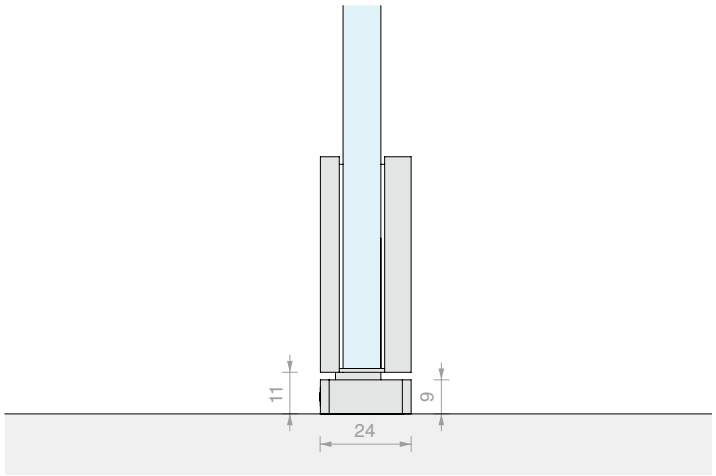

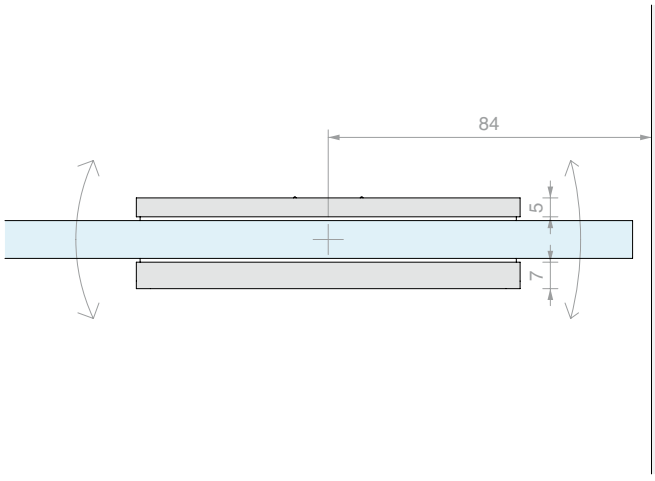

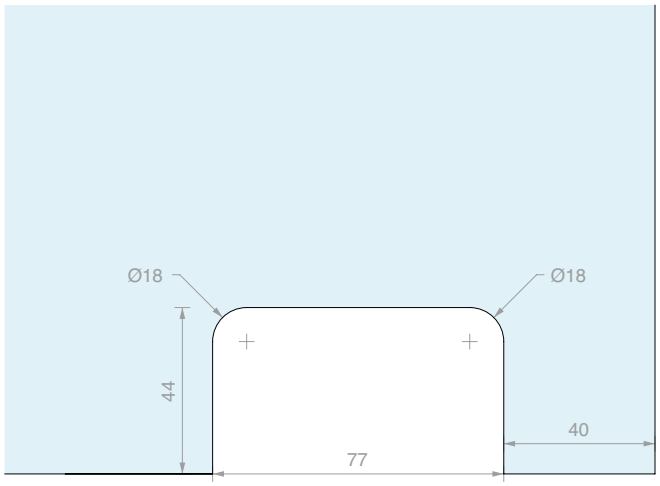

Art.	Voor glas	Aantal
CERPT80SQ	Van **8** tot **12** mm	1 st.



PIVOT MET KLIK

Materiaal: Messing

Afwerking: /1 /2 /3

Type Approved
Safety
Regular Production
Surveillance
TÜVRheinland CERTIFIED
www.tuv.com
ID 1111292548



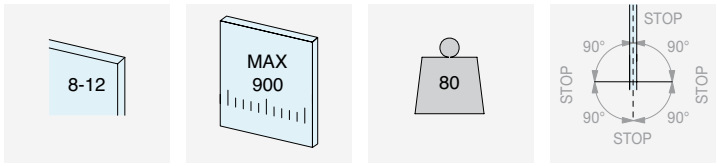

ROTATIE 360°

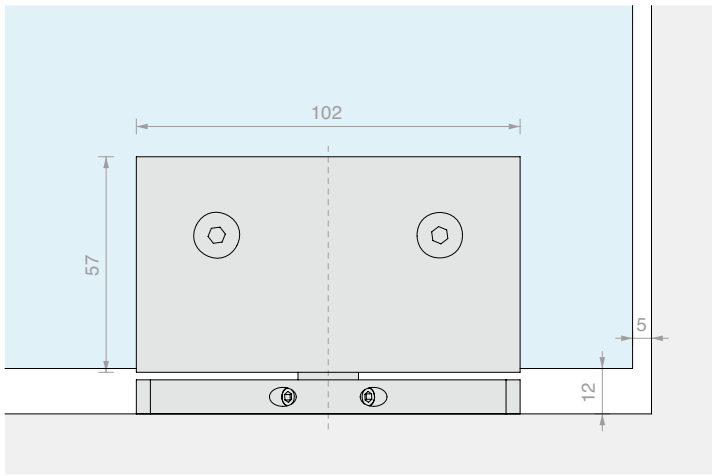

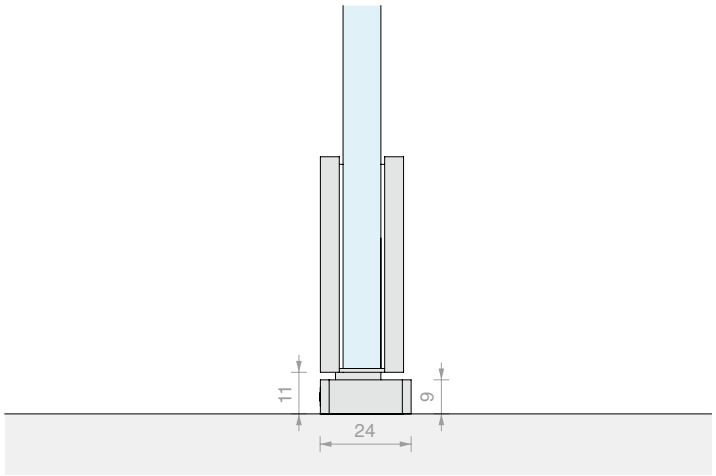

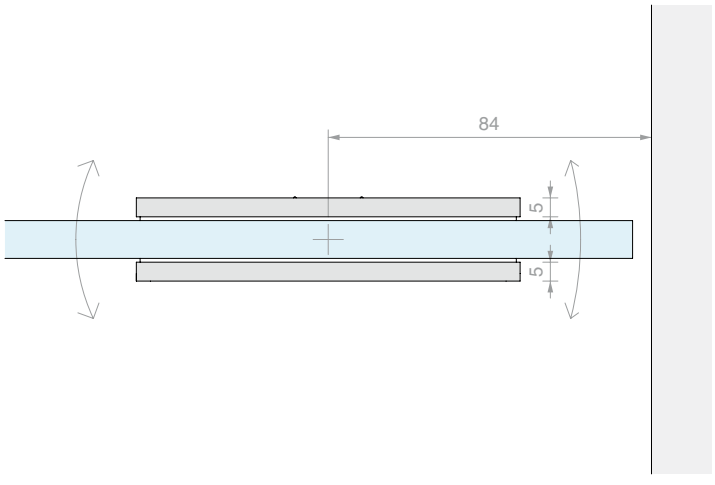

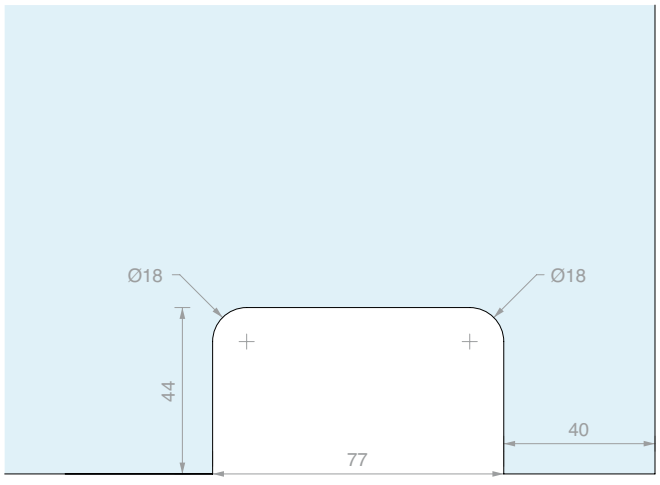

Art.	Voor glas	Aantal
CERPT80	Van **8** tot **12** mm	1 st.



VLOERVEER LM60

Materiaal plaat: AISI 316 roestvrij staal

De hydraulische vloerveren uit de serie LM60 hebben laboratoriumtesten ondergaan volgens EN1154. De tests omvatten controle van de bedieningskracht en het draagvermogen, duurtest voor 500.000 openings- en sluitingscycli, tests op corrosieweerstand en controles van de werking bij hoge temperaturen.

NB: het is raadzaam de snelheidsregelkleppen niet volledig los of vast te draaien

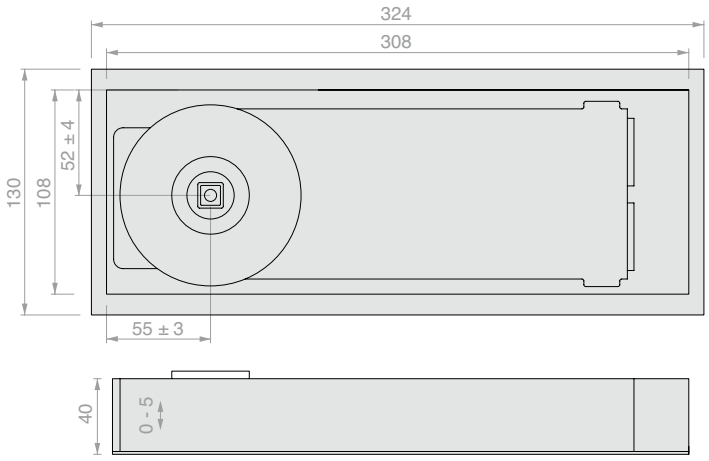

Kenmerken:

- Rotatie ± 130°
- Dubbele instelling van de sluitsnelheid op 130° - 15°en 15° - 0°.
- Driedimensionale instelling in de behuizing
- 3 sluitkrachten: EN2, EN3 en EN4
- 3 soorten gebruik op basis van de positie van de stop: ± 90°, ± 105°of zonder stop.
- Verkrijgbaar met 3 soorten standaardassen: Duits, Italiaans of Frans.

Afwerking: /8

Art.	Kracht	Lengtebereik	Draagvermogen	Stop	As	Aantal
LM609020DE	**EN2**	**850** mm	**60** kg	**± 90°**	**Duits**	1 st.
LM609020IT	**EN2**	**850** mm	**60** kg	**± 90°**	**Italiaans**	1 st.
LM609020FR	**EN2**	**850** mm	**60** kg	**± 90°**	**Frans**	1 st.
LM609025DE	**EN3**	**950** mm	**80** kg	**± 90°**	**Duits**	1 st.
LM609025IT	**EN3**	**950** mm	**80** kg	**± 90°**	**Italiaans**	1 st.
LM609025FR	**EN3**	**950** mm	**80** kg	**± 90°**	**Frans**	1 st.
LM6010525DE	**EN3**	**950** mm	**80** kg	**± 105°**	**Duits**	1 st.
LM6010525IT	**EN3**	**950** mm	**80** kg	**± 105°**	**Italiaans**	1 st.
LM6010525FR	**EN3**	**950** mm	**80** kg	**± 105°**	**Frans**	1 st.
LM600025DE	**EN3**	**950** mm	**80** kg	**Zonder stop**	**Duits**	1 st.
LM600025IT	**EN3**	**950** mm	**80** kg	**Zonder stop**	**Italiaans**	1 st.
LM600025FR	**EN3**	**950** mm	**80** kg	**Zonder stop**	**Frans**	1 st.
LM609033DE	**EN4**	**1100** mm	**100** kg	**± 90°**	**Duits**	1 st.
LM609033IT	**EN4**	**1100** mm	**100** kg	**± 90°**	**Italiaans**	1 st.
LM609033FR	**EN4**	**1100** mm	**100** kg	**± 90°**	**Frans**	1 st.
LM6010533DE	**EN4**	**1100** mm	**100** kg	**± 105°**	**Duits**	1 st.
LM6010533IT	**EN4**	**1100** mm	**100** kg	**± 105°**	**Italiaans**	1 st.
LM6010533FR	**EN4**	**1100** mm	**100** kg	**± 105°**	**Frans**	1 st.



VLOERVEER LM66

Materiaal plaat: AISI 316 roestvrij staal

De hydraulische vloerveren uit de serie LM60 hebben laboratoriumtesten ondergaan volgens EN1154. De tests omvatten controle van de bedieningskracht en het draagvermogen, duurtest voor 500.000 openings- en sluitingscycli, tests op corrosieweerstand en controles van de werking bij hoge temperaturen.

NB: het is raadzaam de snelheidsregelkleppen niet volledig los of vast te draaien

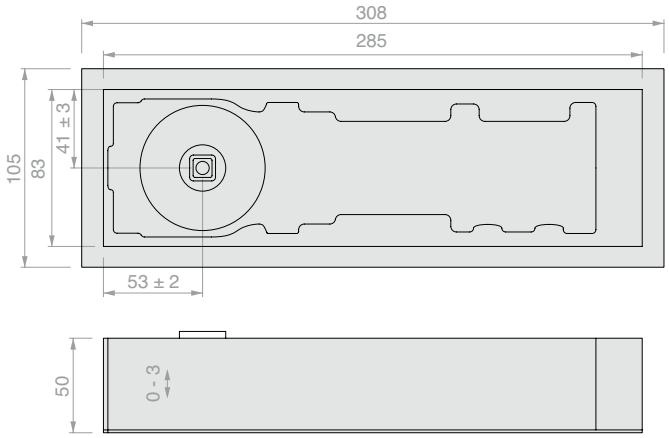

Kenmerken:

- Rotatie ± 180°
- Dubbele instelling van de sluitsnelheid op 180° - 15°en 15° - 0°.
- Driedimensionale instelling in de behuizing
- 3 sluitkrachten: EN2, EN3 en EN4
- 2 soorten gebruik op basis van de positie van de stop: ± 90° of zonder stop.
- Verkrijgbaar met 3 soorten standaardassen: Duits, Italiaans of Frans.

Afwerking: /8

Art.	Kracht	Lengtebereik	Draagvermogen	Stop	As	Aantal
LM669020DE	**EN2**	**850** mm	**100** kg	**± 90°**	**Duits**	1 st.
LM669020IT	**EN2**	**850** mm	**100** kg	**± 90°**	**Italiaans**	1 st.
LM669020FR	**EN2**	**850** mm	**100** kg	**± 90°**	**Frans**	1 st.
LM669030DE	**EN3**	**950** mm	**150** kg	**± 90°**	**Duits**	1 st.
LM669030IT	**EN3**	**950** mm	**150** kg	**± 90°**	**Italiaans**	1 st.
LM669030FR	**EN3**	**950** mm	**150** kg	**± 90°**	**Frans**	1 st.
LM669040DE	**EN4**	**1100** mm	**200** kg	**± 90°**	**Duits**	1 st.
LM669040IT	**EN4**	**1100** mm	**200** kg	**± 90°**	**Italiaans**	1 st.
LM669040FR	**EN4**	**1100** mm	**200** kg	**± 90°**	**Frans**	1 st.
LM660040DE	**EN4**	**1100** mm	**200** kg	**Zonder stop**	**Duits**	1 st.
LM660040IT	**EN4**	**1100** mm	**200** kg	**Zonder stop**	**Italiaans**	1 st.
LM660040FR	**EN4**	**1100** mm	**200** kg	**Zonder stop**	**Frans**	1 st.



VERWISSELBARE AS VOOR VLOERVEER LM

As geleverd met schroeven

Art.	Bevestiging	Aantal
LMPERNOD	**Duits**	1 st.
LMPERNOI	**Italiaans**	1 st.
LMPERNOF	**Frans**	1 st.



PLAAT VOOR VLOERVEER LM60

Materiaal: AISI 316 roestvrij staal

Afwerking: /8

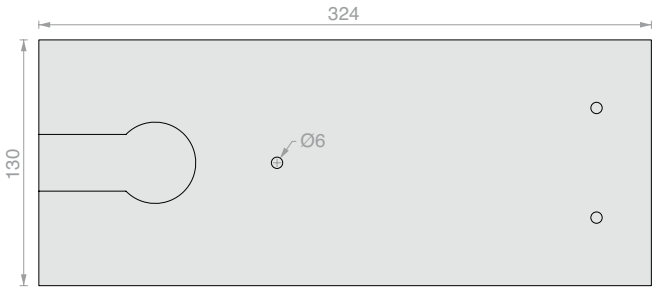

Art.	Afmetingen	Aantal
LMPIA01	**324** mm x **130** mm	1 st.



PLAAT VOOR VLOERVEER LM66

Materiaal: AISI 316 roestvrij staal

Afwerking: /8

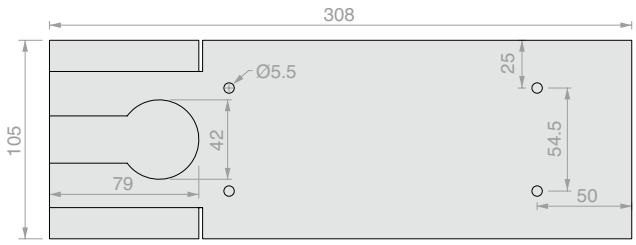

Art.	Afmetingen	Aantal
LMPIA02	**308** mm x **105** mm	1 st.



VERSTELBARE PIN BOVEN VOOR HOUTEN/METALEN DEUREN

Materiaal: AISI 304 roestvrij staal, verzinkt

Afwerking: /8

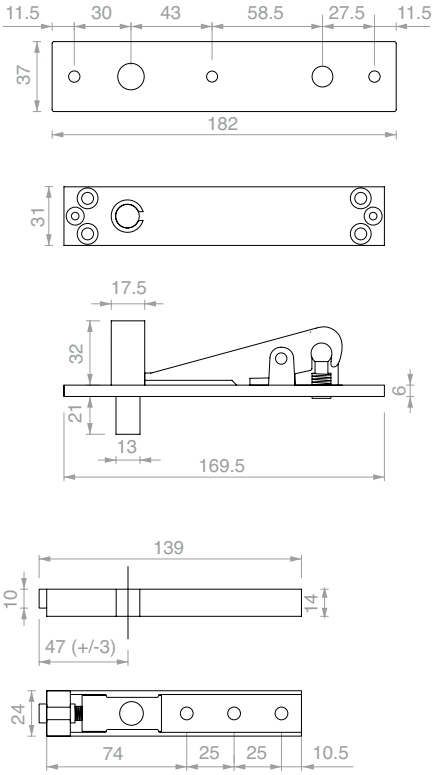

Art.	Lengtebereik	Draagvermogen	Aantal
PS03	**1200** mm	**150** kg	1 st.



ONDERSCHARNIER MET DUITSE AS VOOR HOUTEN/METALEN DEUREN

Materiaal: Verzinkt

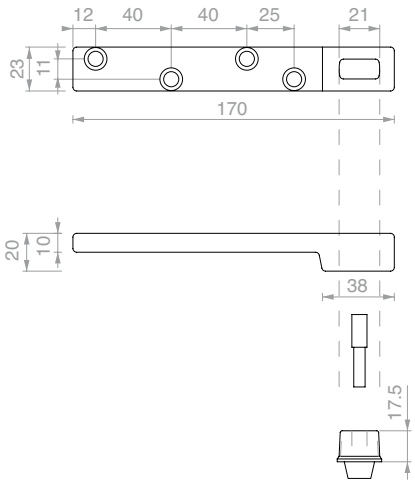

Art.	Lengtebereik	Draagvermogen	Aantal
PI07	**1200** mm	**150** kg	1 st.

TS 500 NV

Vloerveer voor draaideuren en winddeuren

De uitzonderlijk lage hoogte van slechts 42 mm is een van de voordelen die de TS 500 NV vloerveer gebruikers en ontwerpers biedt voor de bediening van enkele of dubbele deuren. Dankzij deze eigenschappen is deze ideaal voor zowel nieuwbouw als renovatie. Door de onzichtbaarheid is deze ideaal voor glazen deuren, ook kleine en middelgrote. Het maximale draagvermogen bedraagt 150 kg; compleet met geborsteld roestvrijstalen plaat.
Het model TS500 NV is getest voor 500.000 openings- en sluitcycli.

Kenmerken:

- Totale hoogte 42 mm
- Kracht instelbaar tussen EN1 en EN4 volgens EN1154
- Instelbare sluitsnelheid en eindslag
- Veiligheidsklep tegen overbelasting
- Sluitende actie vanaf circa 170°
- Insteltoleranties: hoogte 6 mm, breedte 10 mm, lengte 10 mm
- Verzinkte cementbak
- Thermostaatkleppen: schakelen tussen zomer en winter is overbodig
- Geschikt voor deuren met enkele of dubbele draairichting
- 2 soorten gebruik op basis van de positie van de stop: ± 90°, ± 110°
- **Duitse as** (op aanvraag Italiaanse as).



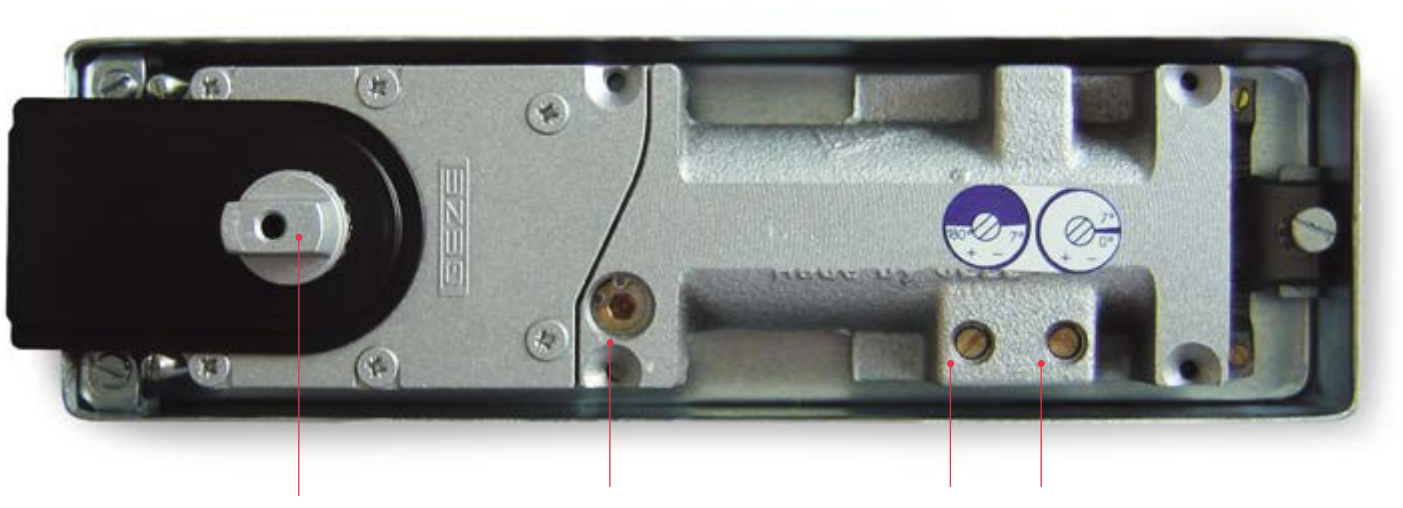

Art.	Kracht	Lengtebereik	Draagvermogen	Stop	As	Aantal
GZ-TS500NV90	Instelbaar tussen **EN1** en **EN4**	**1100** mm	**150** kg	**± 90°**	**Duits**	1 st.
GZ-TS500NV110	Instelbaar tussen **EN1** en **EN4**	**1100** mm	**150** kg	**± 110°**	**Duits**	1 st.

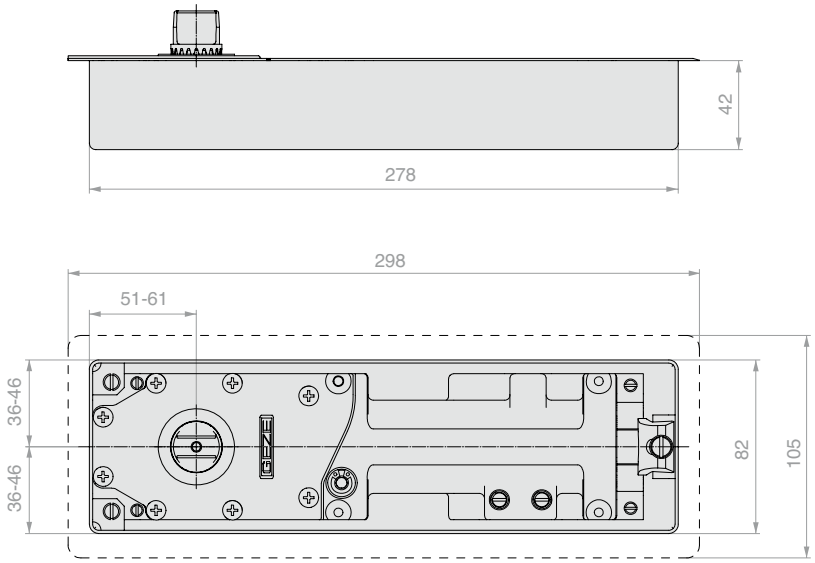

Afmetingen van in de vloer te metselen verzinkte bak:
Lengte: 278 mm
Breedte: 82 mm
Hoogte: 42 mm

Instellingen van de vloerveer in behuizing uit te voeren:
In de lengte: 10 mm
In de breedte: 10 mm
Hoogte: 6 mm

Afmetingen plaat
Lengte: 298 mm
Breedte: 105 mm

ADAPTER

Materiaal: verzinkt
Plaat gebruikt als vloerveeradapter GEZE op ingemetselde dozen van andere merken.
Ideaal voor vervangingswerkzaamheden.







Art.	Aantal
GZ-TSADT	1 st.

TS 550 NV

Vloerveer voor draaideuren en winddeuren

De TS 550 NV biedt comfort en elegantie voor aanslag- of draaideuren met een gewicht van de deur tot 300 kg. Door de veelzijdigheid en robuustheid is deze vloerveer bijzonder geschikt voor deuren met druk publieksverkeer in entreeruimtes, bijvoorbeeld in kantoren, entrees van lounges of hallen. Met twee kleppen is het mogelijk om eenvoudig de openingssnelheid en de eindaanslag aan te passen voor het veilig sluiten van de deur. Door gebruik van thermostaatkleppen is schakelen tussen zomer en winter overbodig. **Het model TS 550 NV is getest voor 1.000.000 openings- en sluitcycli**. De TS 550 NV is de vloerveer voor de moeilijkste toepassingen. Duurzame veer van siliciumchroomstaal, geen krachtverlies, zelfs na tientallen jaren gebruik. Geharde zuigers voor hoge trek- en slijtvastheid met innovatieve afdichtingstechnologie. Robuuste behuizing van grijs gietijzer, hoge corrosiebestendigheid. Veiligheidsklep die opzettelijke beschadiging van de sluiting of deur door overmatige druk voorkomt, compleet met geborstelde roestvrij stalen afwerkingsplaat.

Kenmerken:

- Kracht instelbaar van EN3 tot EN6 volgens EN1154
- Instelbare sluitsnelheid en eindslag
- Variabele vastzetvoorziening in vastzetbereik ± 80° en ± 165°, kan worden ingeschakeld/uitgeschakeld
- Instelbare sluitvertraging
- Veiligheidsklep tegen overbelasting
- Sluitende actie vanaf circa 170°
- Insteltoleranties: hoogte 6 mm, breedte 10 mm, lengte 9 mm
- Cementbak van verzinkt plaatstaal
- Thermostaatkleppen: schakelen tussen zomer en winter is overbodig
- **Duitse as** (op aanvraag Italiaanse as).



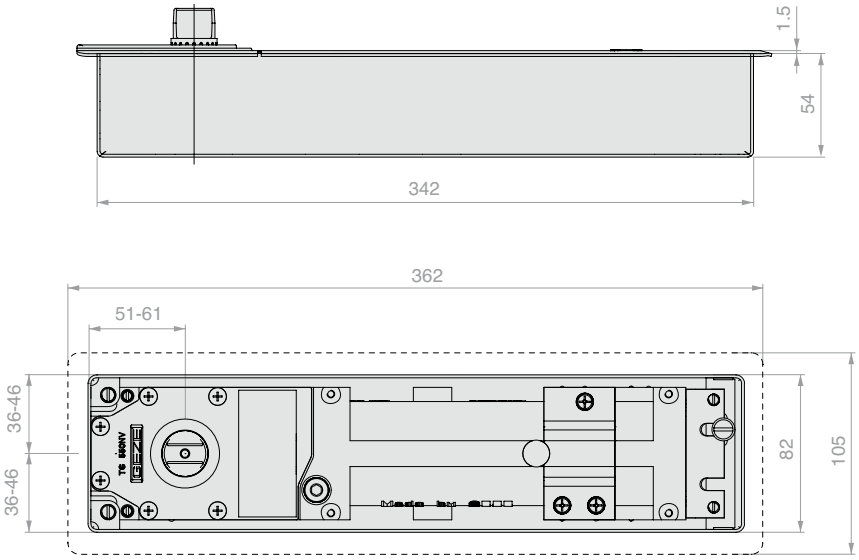

Afmetingen van in de vloer te metselen bak:
Lengte: 342 mm
Breedte: 82 mm
Hoogte: 54 mm

Instellingen van de vloerveer in behuizing uit te voeren:
In de lengte: 9 mm
In de breedte: 10 mm
Hoogte: 6 mm

Afmetingen plaat
Lengte: 362 mm
Breedte: 105 mm

Art.	Kracht	Lengtebereik	Draagvermogen	Stop - inschakelbaar/uitschakelbaar	As	Aantal
GZ-TS550NV	Instelbaar tussen **EN3** en **EN6**	**1400** mm	**300** kg	Instelbaar tussen **± 80°** en **165°**	**Duits**	1 st.

TS 3000 V
Deurdranger

Waar veiligheidsbehoeften worden gecombineerd met de behoefte aan apparatuur die de minst mogelijke bedieningsinspanning van gebruikers vergt en een dienovereenkomstig kleinere sluitkracht. Aan deze wensen voldoet de deurdranger TS 3000 V. De deuren openen en sluiten met minimale kracht. Standaardkleur: geanodiseerd aluminium. Op aanvraag is de dranger leverbaar in elke kleur van de RAL-kaart

Kenmerken:
- Kracht instelbaar tussen EN1 en EN4 volgens EN1154
- Kleinere openingskracht
- Instelbare sluitkracht
- Instelbare sluitsnelheid
- Thermostaatkleppen: schakelen tussen zomer en winter is overbodig



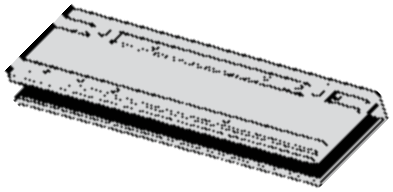



Klem voor glazen deuren

Klem om de deurdranger op glas aan te brengen zonder enige vorm van bewerking op de glasplaat.
- Afmetingen 226 x 67 x 20 mm
- Voor glas van 8 tot 10 mm

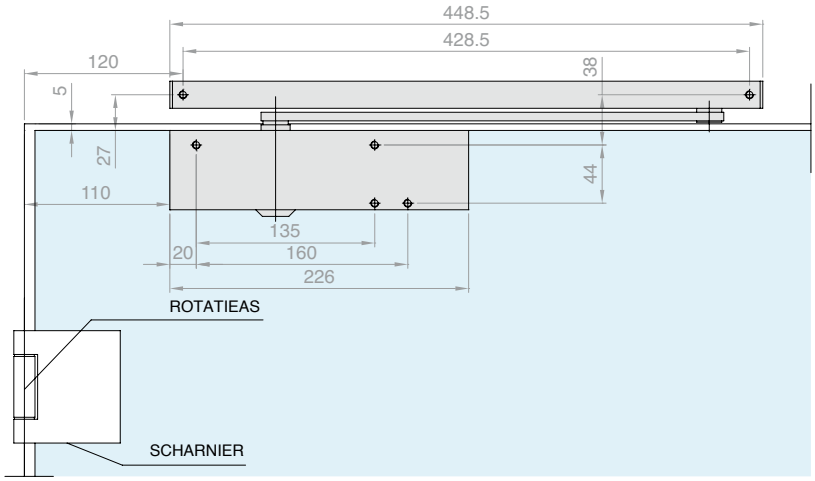

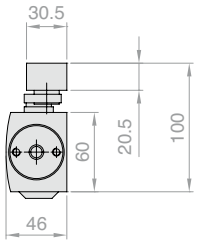

Art.	Kracht	Lengtebereik	Aantal
GZ-TS3000V	Instelbaar tussen **EN1** en **EN4**	**1100** mm	1 st.

OPTIONEEL - Mechanische vastzetinrichting

Door montage van de vastzetinrichting in de bijbehorende glijrail, kan het vastzetten van de deur traploos worden ingesteld tussen 80° en 130°. De houdkracht van de vastzetinrichting kan worden ingesteld. Op dezelfde manier kan de vastzetinrichting worden gedeactiveerd.

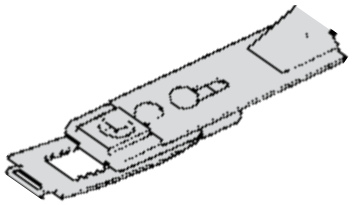

Art.	Aantal
GZ-TS071924	1 st.

SEVAX JANUS+
Vloerveer voor draaideuren en winddeuren

Vloerveer met behuizing in ZAMAK, een roestvrij materiaal dat ook geschikt is voor toepassingen in omgevingen met een hoge luchtvochtigheid (bijvoorbeeld badkamers, buitenruimtes). Product volledig gebouwd in Frankrijk door SEVAX - SAINT-GOBAIN. Dankzij de kleine afmetingen van de behuizing (255 x 68 x H48) kan deze ook in de behuizingen van de belangrijkste vloerveren op de markt worden geïnstalleerd. Handig voor het bedienen van enkele of dubbele deuren.

Het maximale draagvermogen is 150 kg, voor deuren tot 1250 mm breed. Compleet met roestvrijstalen plaat.

Het model JANUS+ is getest voor 500.000 openings- en sluitcycli volgens de Europese norm EN1154



Kenmerken:

- Totale hoogte 55 mm
- Koppel van sluitkracht tussen EN3 en EN5 (volgens **EN1154**), de kracht EN3 PMR staat het gebruik toe in ruimtes die door personen met beperkte mobiliteit worden gebruikt, het verminderde koppel vergemakkelijkt het openen van de deur
- Openende/sluitende beweging -180°/+180°
- 3 instelbare snelheden: 180°-70°, 70°-15°, 15°-0°
- Instelbare positionering voor asuitlijning in 3 richtingen: x = ± 3 mm, y = ± 5 mm, z = ± 4 mm
- Instelling van de nul ± 3°
- Verzinkte cementbak
- 2 soorten gebruik op basis van de positie van de stop: ± 90°, ± 105°
- As **Duits**, **Frans** of **Italiaans**

Afwerking: /8 /15

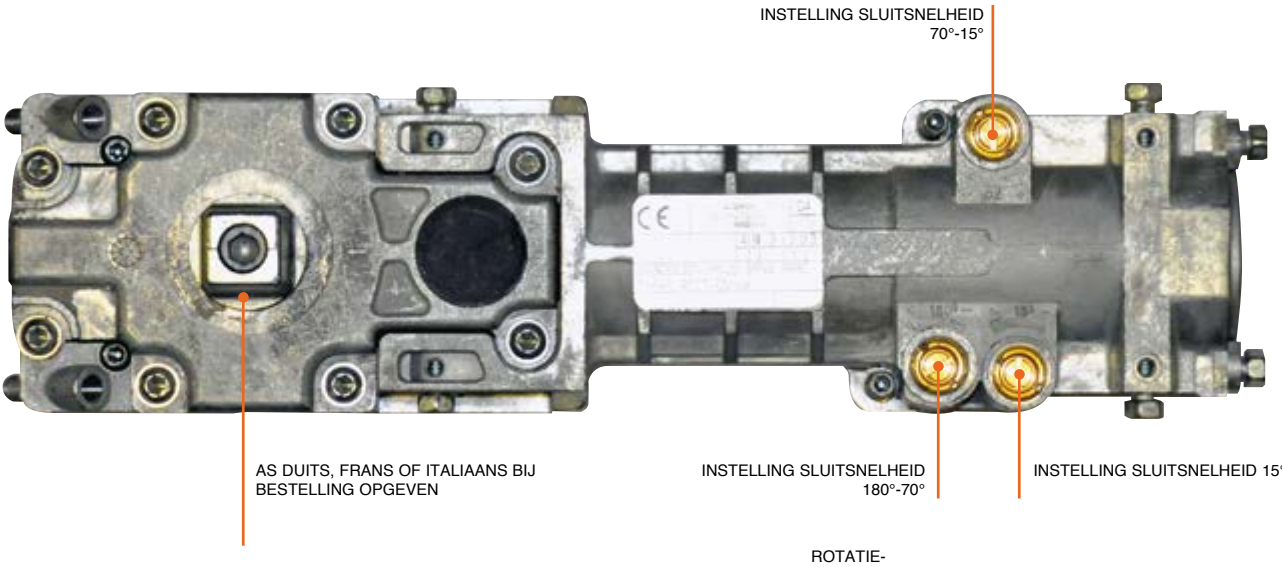

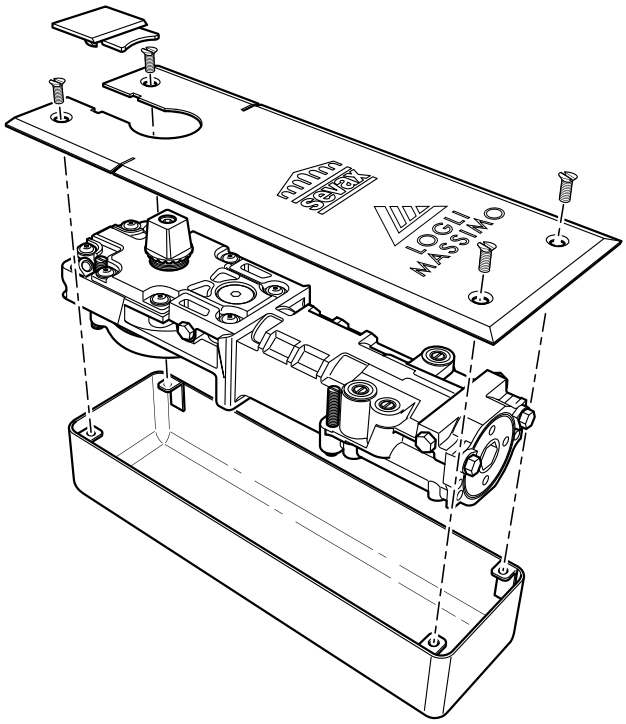

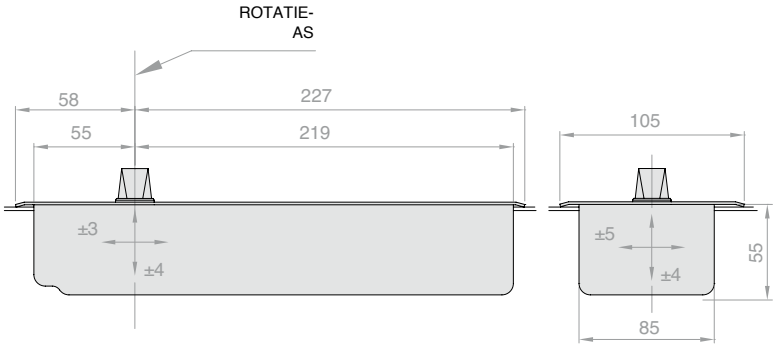

Afmetingen van in de vloer te metselen verzinkte bak:
Lengte: 273 mm
Breedte: 85 mm
Hoogte: 55 mm

Instellingen van de vloerveer in behuizing uit te voeren:
In de lengte: ± 3 mm
In de breedte: ± 5 mm
Hoogte: ± 4 mm

Afmetingen plaat:
Lengte: 285 mm
Breedte: 105 mm

	Hoogte	Lengte	Breedte
Apparaat	48 mm	255 mm	68 mm
Bak	55 mm	273 mm	85 mm
Instelbare ruimte	8 mm	6 mm	10 mm

Art.	Kracht	Lengtebereik	Draagvermogen	Stop	As	Aantal
SX-JS903PMRFR	**EN3PMR**	**950** mm	**150** kg	**± 90°**	**Frans**	1 st.
SX-JS903PMRDE	**EN3PMR**	**950** mm	**150** kg	**± 90°**	**Duits**	1 st.
SX-JS903PMRIT	**EN3PMR**	**950** mm	**150** kg	**± 90°**	**Italiaans**	1 st.
SX-JS903FR	**EN3**	**950** mm	**150** kg	**± 90°**	**Frans**	1 st.
SX-JS903DE	**EN3**	**950** mm	**150** kg	**± 90°**	**Duits**	1 st.
SX-JS903IT	**EN3**	**950** mm	**150** kg	**± 90°**	**Italiaans**	1 st.
SX-JS904FR	**EN4**	**1100** mm	**150** kg	**± 90°**	**Frans**	1 st.
SX-JS904DE	**EN4**	**1100** mm	**150** kg	**± 90°**	**Duits**	1 st.
SX-JS904IT	**EN4**	**1100** mm	**150** kg	**± 90°**	**Italiaans**	1 st.
SX-JS905FR	**EN5**	**1250** mm	**150** kg	**± 90°**	**Frans**	1 st.
SX-JS905DE	**EN5**	**1250** mm	**150** kg	**± 90°**	**Duits**	1 st.
SX-JS905IT	**EN5**	**1250** mm	**150** kg	**± 90°**	**Italiaans**	1 st.
SX-JS1053FR	**EN3**	**950** mm	**150** kg	**± 105°**	**Frans**	1 st.
SX-JS1053DE	**EN3**	**950** mm	**150** kg	**± 105°**	**Duits**	1 st.
SX-JS1053IT	**EN3**	**950** mm	**150** kg	**± 105°**	**Italiaans**	1 st.
SX-JS1054FR	**EN4**	**1100** mm	**150** kg	**± 105°**	**Frans**	1 st.
SX-JS1054DE	**EN4**	**1100** mm	**150** kg	**± 105°**	**Duits**	1 st.
SX-JS1054IT	**EN4**	**1100** mm	**150** kg	**± 105°**	**Italiaans**	1 st.


sevax
SAINT-GOBAIN

KIT HYDRAULISCHE PIVOT SEVAX

Materiaal: Behuizing in aluminium, afdekking in roestvrij staal AISI304.
Kit compleet met hydraulische onderscharnier art. SX-BT903, bovenscharnier art. SX-BTUP1 en pen op plafond SX-BTUP3.
Onderscharnier met automatische terugkeer voor deuren met een maximaal gewicht van 100 kg en breedte tot 1000 mm met rotatie van ±150°
De scharnier heeft een dubbele instelling van de sluitsnelheid: tussen 150° - 10°en 10° - 0°.
Het is ook mogelijk om zowel het nulpunt met ±4° als de deurpositie met ±2° horizontaal en verticaal aan te passen.
Het model BTWIST is getest voor 500.000 openings- en sluitcycli volgens de Europese norm EN1154:1996
Afwerking: /8 /15

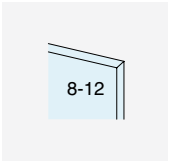

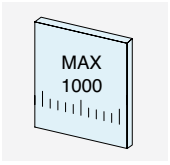

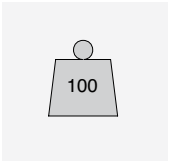

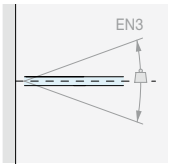

SLUITKRACHT

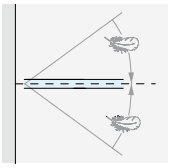

AUTOMATISCHE TERUGKEER

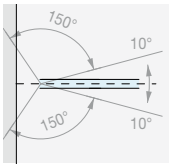

DUBBELE INSTELLING VAN DE SLUITSNELHEID 150° -10°, 10°- 0°

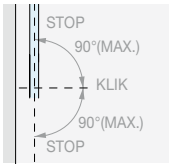

ROTATIE ±150°

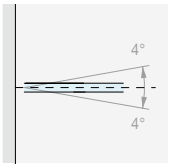

INSTELLEN 4°

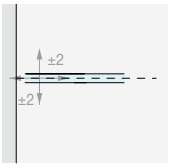

ZICHTBARE INSTELLING

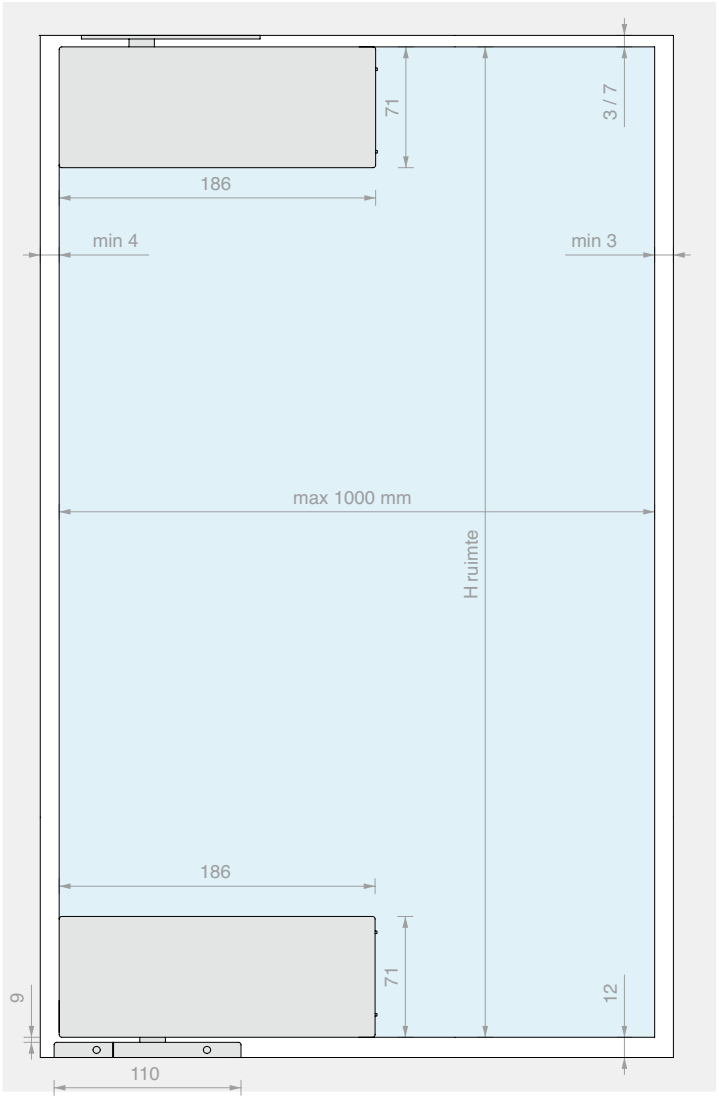

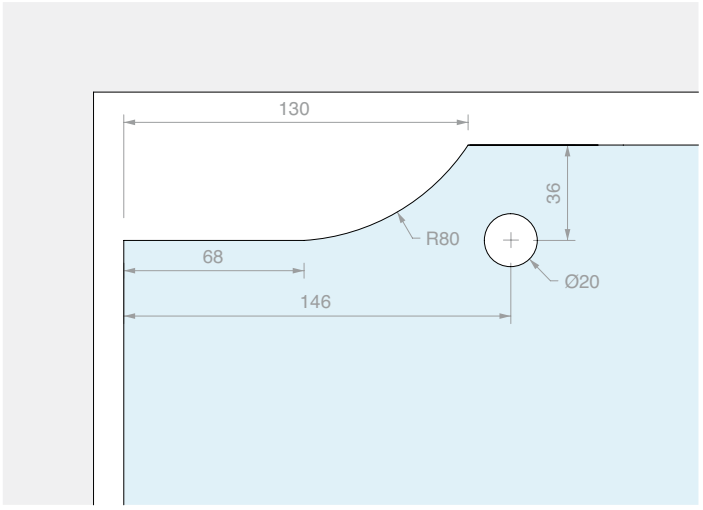

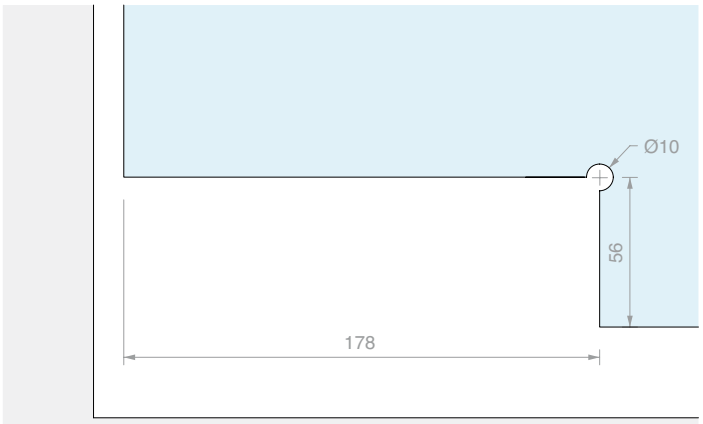

Art.	Sluitkracht	Voor glas	Aantal
SX-BTKIT	EN3 (28 Nm)	Van **8** tot **12** mm	1 st.



PIVOT ONDER SEVAX BTWIST

Materiaal: Behuizing in gegoten aluminium,
afdekking in roestvrij staal AISI 304.
Pivot onder met automatische terugkeer voor deuren met een maximaal gewicht van 100 kg en breedte tot 1000 mm met rotatie van ±150°. De scharnier heeft een dubbele instelling van de sluitsnelheid: tussen 150° - 10°en 10° - 0°. Het is ook mogelijk om zowel het nulpunt met ±4° als de deurpositie met ±2° horizontaal en verticaal aan te passen. Het model BTWIST is getest voor 500.000 openings- en sluitcycli volgens de Europese norm EN1154:1996

Afwerking: /8 /15

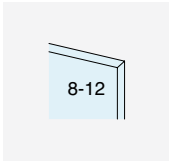

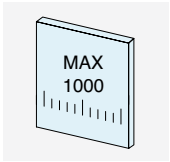

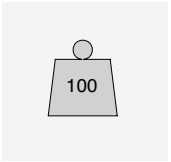

Het model BTWIST is getest voor 500.000 openings- en sluitcycli volgens de Europese norm EN1154:1996

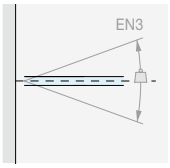

SLUITKRACHT

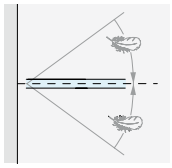

AUTOMATISCHE TERUGKEER

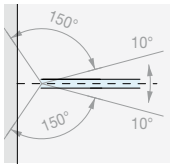

DUBBELE INSTELLING VAN DE SNELHEID
150°-10°, 10° - 0°

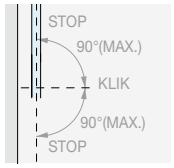

ROTATIE ±150°

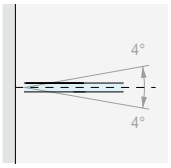

INSTELLEN 4°

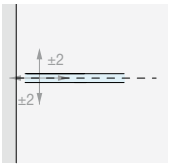

ZICHTBARE INSTELLING

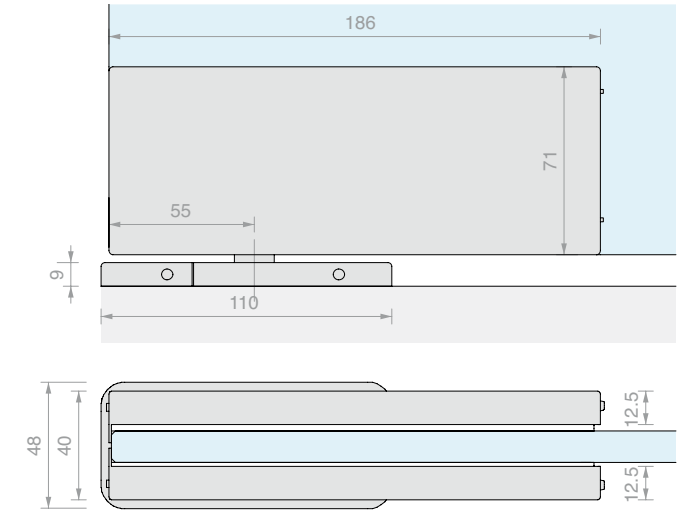



Art.	Sluitkracht	Voor glas	Aantal
SX-BT903	EN3 (28 Nm)	Van **8** tot **12** mm	1 st.



AS VOOR BOVENSCHARNIER BTUP1

Materiaal: Roestvrij staal AISI 304
Afwerking: /8 /15

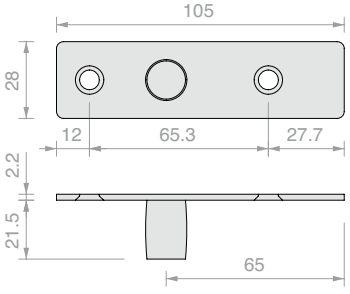

Art.	Aantal
SX-BTUP3	1 st.



PIVOT BOVEN SEVAX BTWIST

Materiaal: Behuizing in gegoten aluminium, afdekking in roestvrij staal AISI 304.

Afwerking: /8 /15

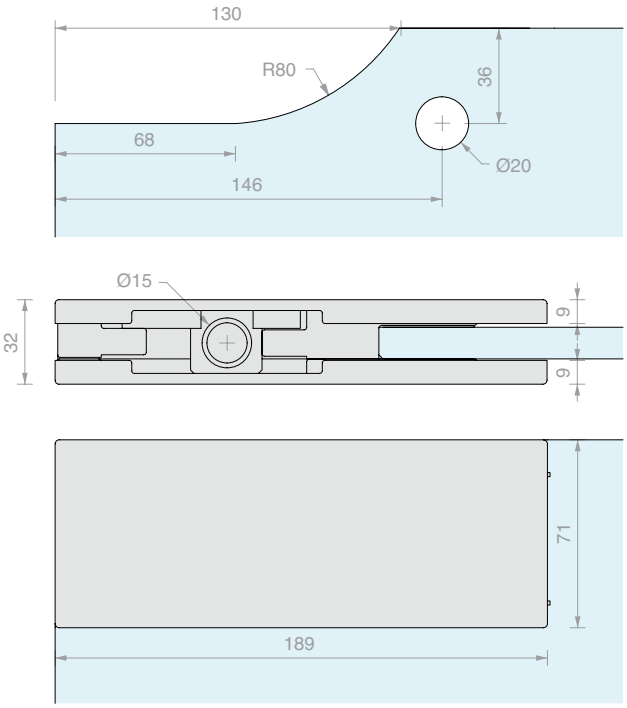

Art.	Voor glas	Aantal
SX-BTUP1	Van **8** tot **12** mm	1 st.



BOVENLICHTSCHARNIER WANDBEVESTIGING SEVAX

Materiaal: Behuizing in gegoten aluminium, afdekking in roestvrij staal AISI 304.

Afwerking: /8 /15

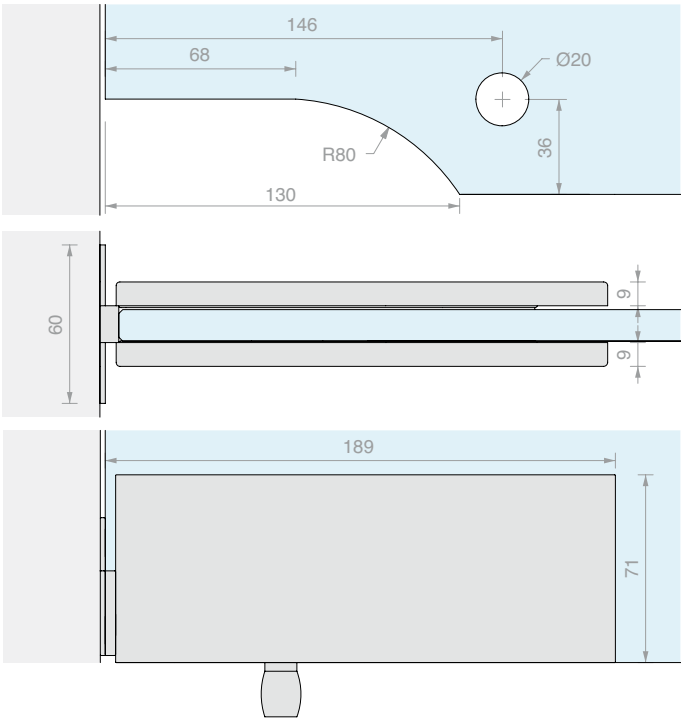

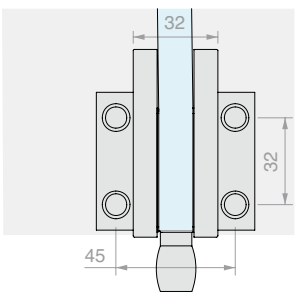

Art.	Voor glas	Aantal
SX-BTUP5	Van **8** tot **12** mm	1 st.





SCHARNIER WAND/GLAS SOLEIL ROYAL-SERIE

Materiaal: AISI 304 roestvrij staal
Rotatie - 90°
Aanbevolen glasboring Ø20 mm
Afwerking: /9

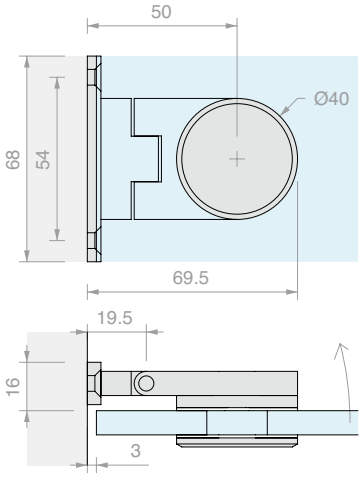

Art.	Voor glas	Aantal
SPH2	Van **8** tot **10** mm	1 st.



BEVESTIGING WAND/GLAS SOLEIL ROYAL-SERIE

Materiaal: AISI 304 roestvrij staal
Aanbevolen glasboring Ø20 mm
Afwerking: /9

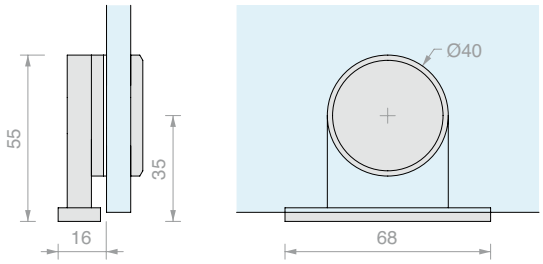

Art.	Voor glas	Aantal
SPC501	Van **8** tot **10** mm	1 st.



TWEEZIJDIGE BEVESTIGING 90° SOLEIL ROYAL-SERIE

Materiaal: AISI 304 roestvrij staal
Aanbevolen glasboring Ø20 mm
Afwerking: /9

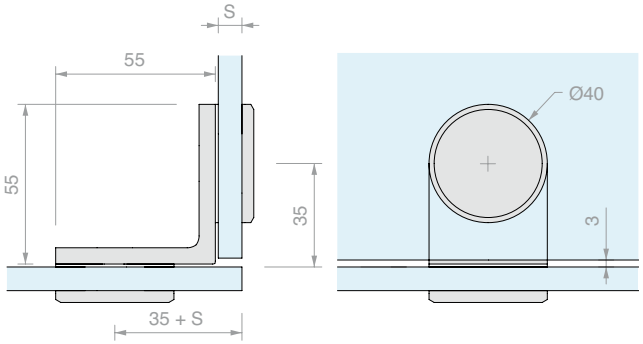

Art.	Voor glas (S)	Aantal
SPC507	Van **8** tot **10** mm	1 st.



TWEEZIJDIGE BEVESTIGING OP ÉÉN LIJN SOLEIL ROYAL-SERIE

Materiaal: AISI 304 roestvrij staal
Aanbevolen glasboring Ø20 mm
Afwerking: /9

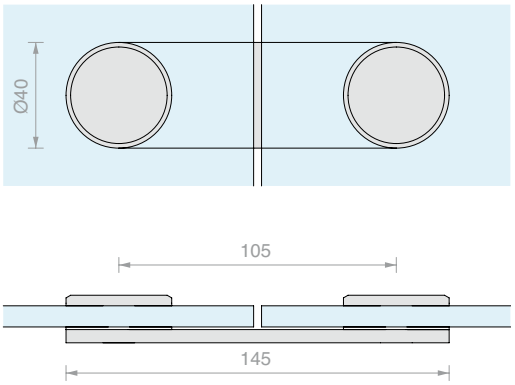

Art.	Voor glas	Aantal
SPC509	Van **8** tot **10** mm	1 st.



L-BEVESTIGING SOLEIL ROYAL

Materiaal: AISI 304 roestvrij staal
Aanbevolen glasboring Ø20 mm
Afwerking: /9

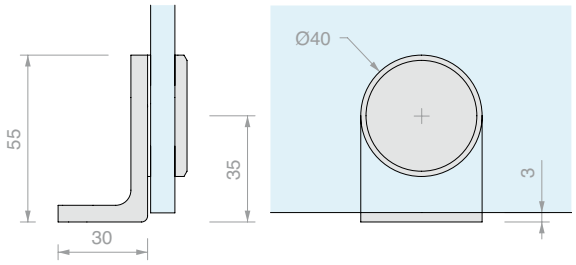

Art.	Voor glas	Aantal
SPC503	Van **8** tot **10** mm	1 st.



PAAR DEURKNOPPEN SOLEIL ROYAL-SERIE

Materiaal: AISI 304 roestvrij staal
Aanbevolen glasboring Ø12 mm
Afwerking: /9

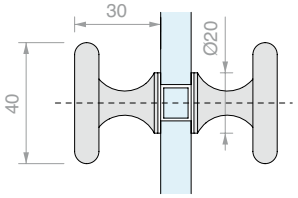

Art.	Voor glas	Aantal
POM8	Van **8** tot **10** mm	1 st.





SLOT SOLEIL ROYAL

Materiaal: AISI 304 roestvrij staal

Geleverd met Europese cilinder met 3 sleutels

Pen Ø10 x L 18 mm

Afwerking: /8 /15

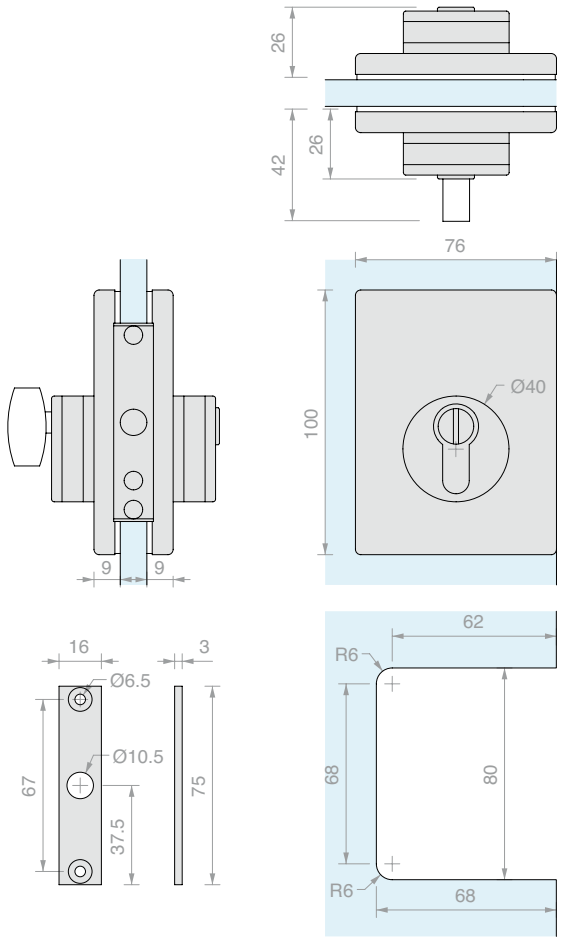

Art.	Voor glas	Sluiting	Sleutel	Aantal
SEROYS	Van **8** tot **12** mm	Slot + slot	Gelijksluitend	1 st.
SEROYSD	Van **8** tot **12** mm	Slot + slot	Verschillend sluitend	1 st.
SEROYP	Van **8** tot **12** mm	Knop + slot	Verschillend sluitend	1 st.



TEGENPLAAT VOOR SLOT SOLEIL ROYAL

Materiaal: AISI 304 roestvrij staal

Afwerking: /8 /15

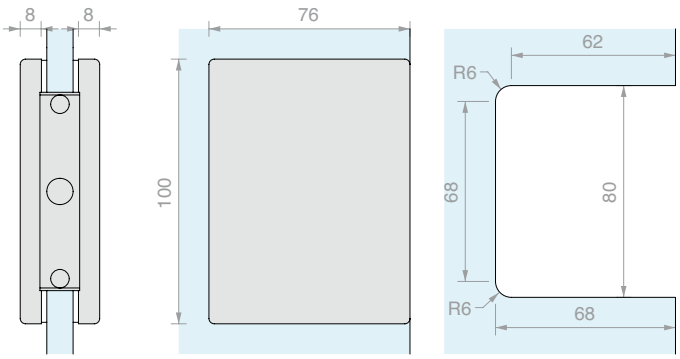

Art.	Voor glas	Aantal
SEROYC	Van **8** tot **12** mm	1 st.


LOGUI
MASSIMO



CENTRALE SCHARNIER WAND/GLAS DQMATIQUE MET GEVEERDE TERUGSLAG

Materiaal: Messing, roestvrij staal AISI 304

Afwerking: /1 /24 /45

Type Approved
Safety
Regular Production
Surveillance
TÜVRheinland CERTIFIED
www.tuv.com
ID 1111292548



SET VULSTUKKEN OP WAND

Materiaal: Roestvrij staal

1 st. dikte 0,5 mm

1 st. dikte 1 mm

1 st. dikte 2,5 mm

Afwerking: /8 /15

Art.	Aantal
DQMATIQUE3	1 st.

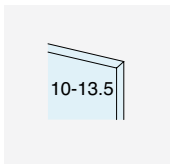

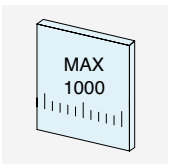

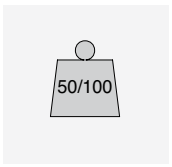

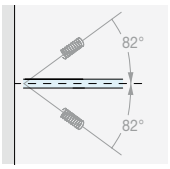

TERUGKEER NAAR GESLOTEN

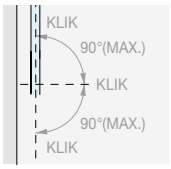

ROTATIE 90°



GEEN ZICHTBARE SCHROEVEN

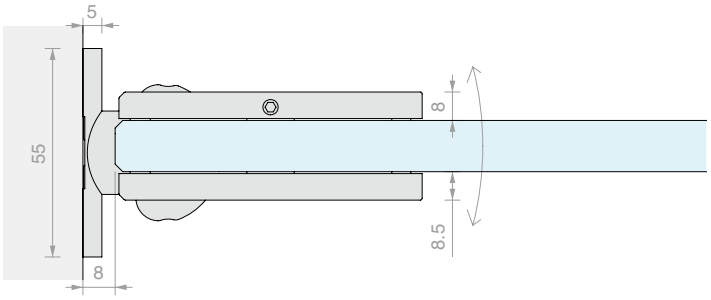

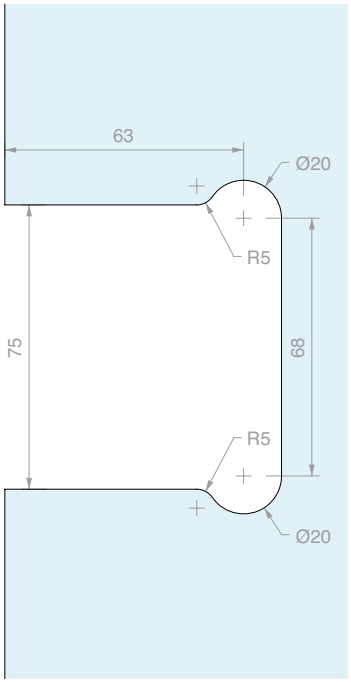

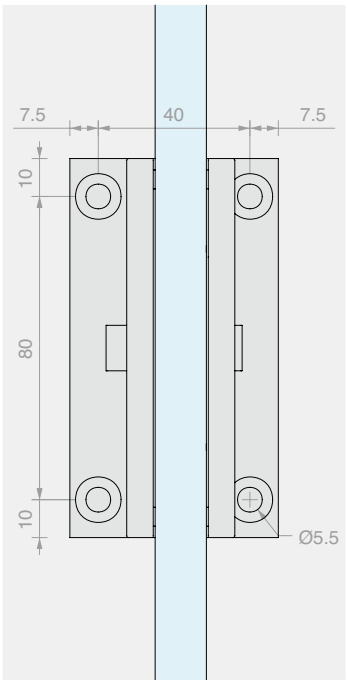

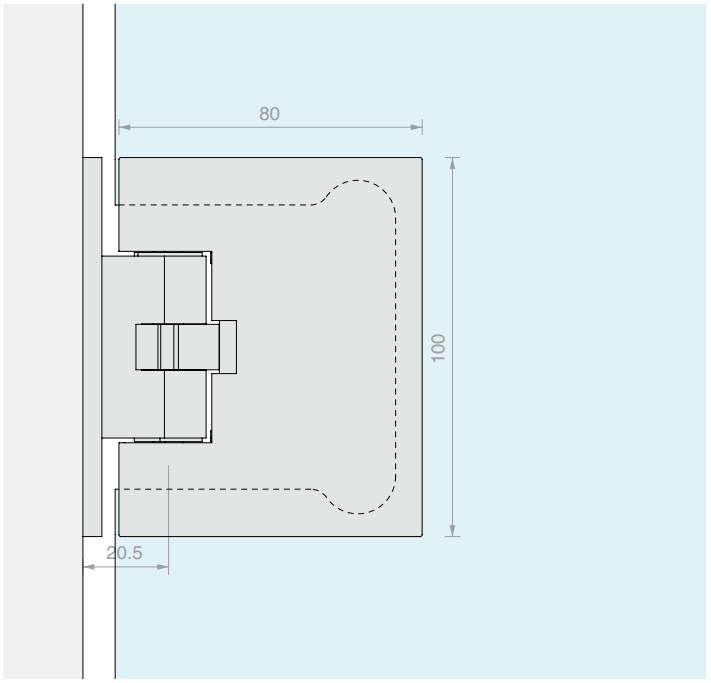

Art.	Draagvermogen	Voor glas	Aantal
DQMATIQUE44	**50** kg	Van **10** tot **13.5** mm	1 st.
DQMATIQUE66	**100** kg	Van **10** tot **13.5** mm	1 st.



SCHARNIER GLAS/GLAS DQMATIQUE MET GEVEERDE TERUGSLAG

Materiaal: Messing, roestvrij staal AISI 304

Afwerking: /1 /24 /45

Type Approved
Safety
Regular Production
Surveillance
TÜVRheinland CERTIFIED
www.tuv.com
ID 1111292548

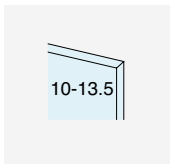

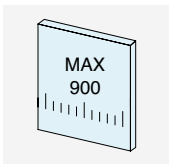

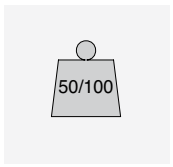

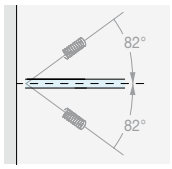

TERUGKEER NAAR GESLOTEN

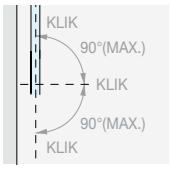

ROTATIE 90°

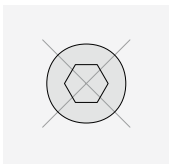

GEEN ZICHTBARE SCHROEVEN

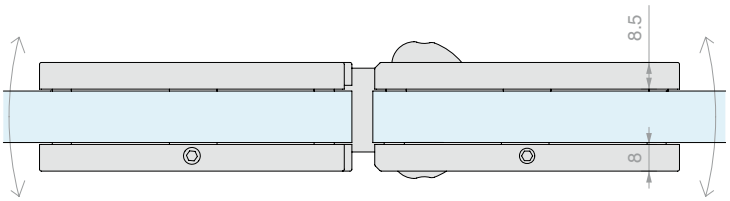

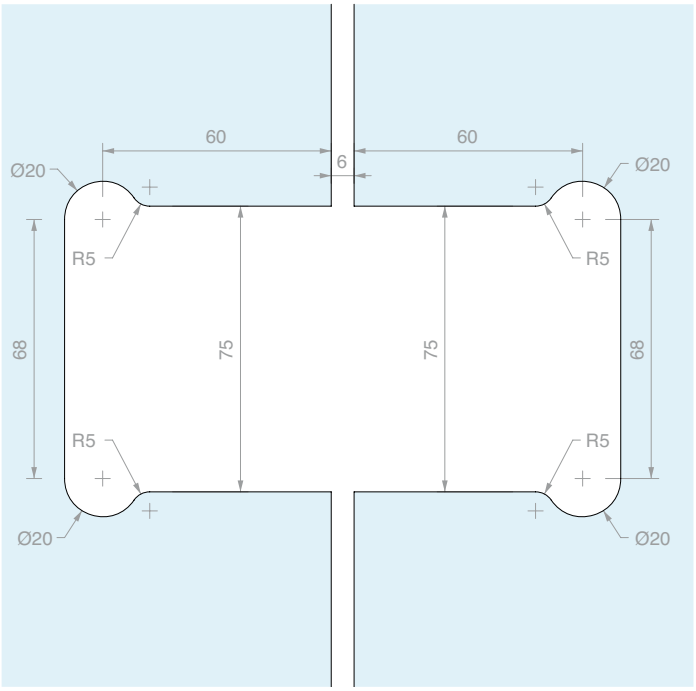

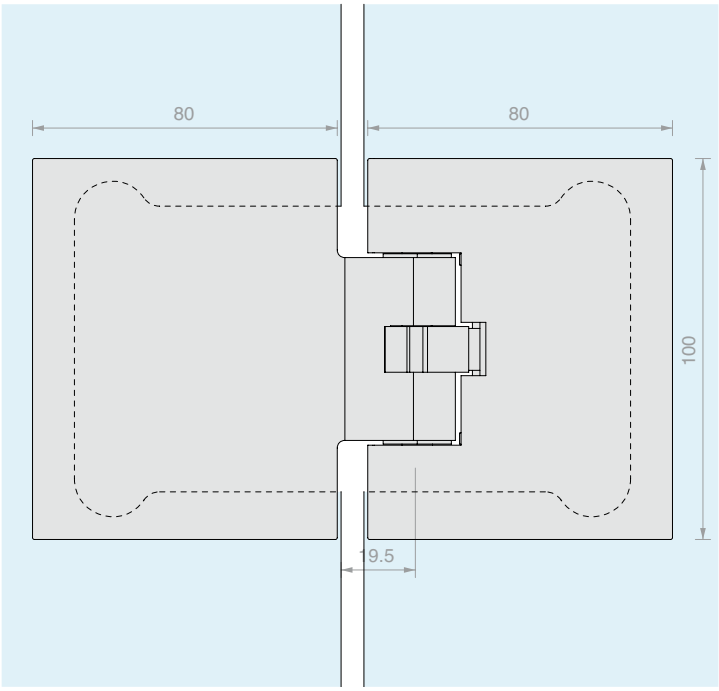

Art.	Draagvermogen	Voor glas	Aantal
DQMATIQUE480	**50** kg	Van **10** tot **13.5** mm	1 st.
DQMATIQUE680	**100** kg	Van **10** tot **13.5** mm	1 st.



SLOT SER-MY

Materiaal: Messing

Geleverd met Europese cilinder met 3 sleutels

Pen Ø10 x L 18 mm

Afwerking: /1 /2 /3

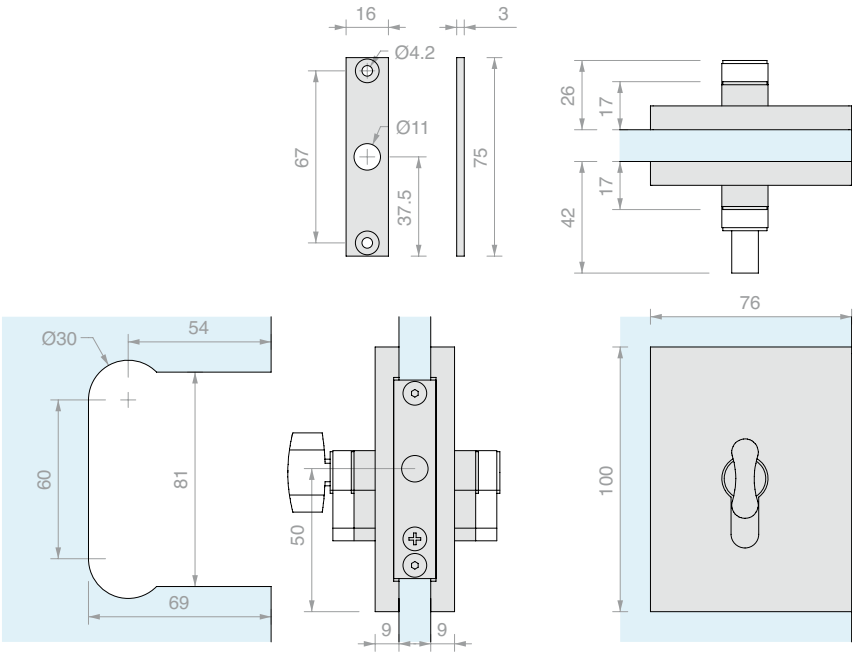

Art.	Voor glas	Sluiting	Sleutel	Aantal
SERMYS	Van **8** tot **12** mm	Slot + slot	Verschillend sluitend	1 st.
SERMYSU	Van **8** tot **12** mm	Slot + slot	Gelijksluitend	1 st.
SERMYP	Van **8** tot **12** mm	Knop + slot	Gelijksluitend	1 st.



SLOT SER-MY MET HANDGREPEN ACHTER

Materiaal: Messing

Geleverd met Europese cilinder met 3 sleutels

Pen Ø10 x L 18 mm

Afwerking: /1 /24 /45

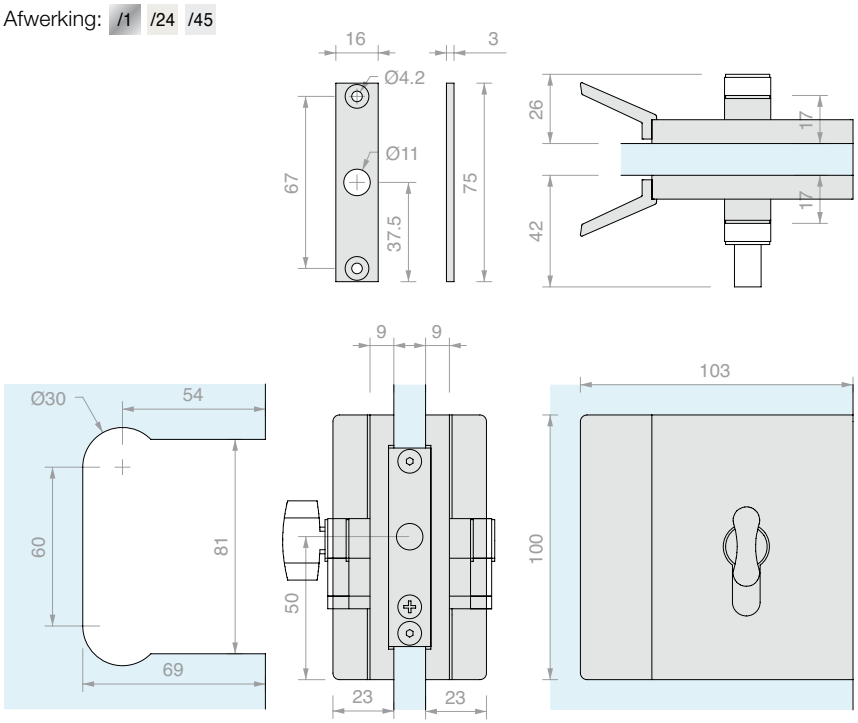

Art.	Voor glas	Sluiting	Sleutel	Aantal
SERMYMS	Van **8** tot **12** mm	Slot + slot	Verschillend sluitend	1 st.
SERMYSU	Van **8** tot **12** mm	Slot + slot	Gelijksluitend	1 st.
SERMYP	Van **8** tot **12** mm	Knop + slot	Gelijksluitend	1 st.



WANDTEGENPLAAT

Materiaal: Roestvrij staal

Afwerking: /8 /15

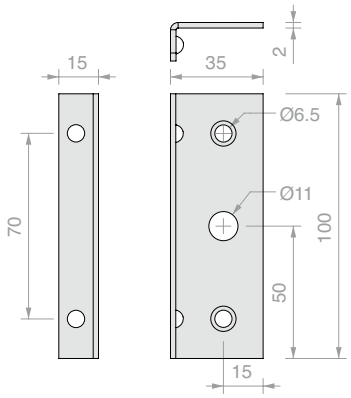

Art.	Aantal
SERMYL	1 st.



TEGENPLAAT VOOR SLOT SER-MY

Materiaal: Messing

Afwerking: /1 /2 /3

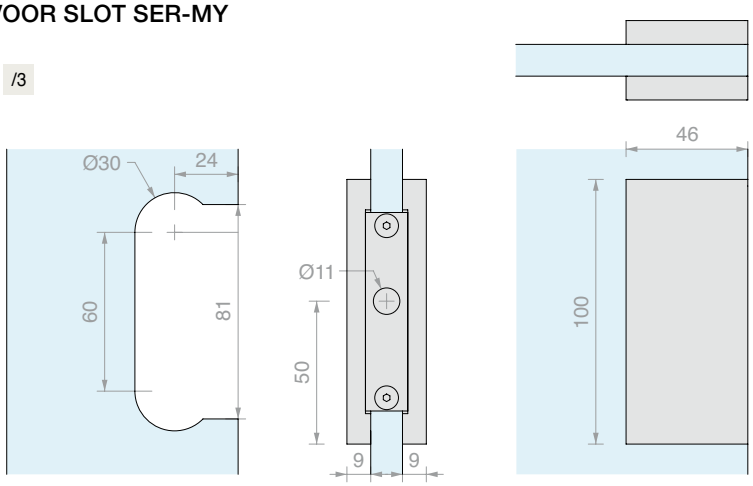

Art.	Voor glas	Aantal
SERMYC1	Van **8** tot **12** mm	1 st.



TEGENPLAAT VOOR SLOT SER-MY MET AANSLAG

Materiaal: Messing

Afwerking: /1 /2 /3

Afwerking*: /2 /8 /15

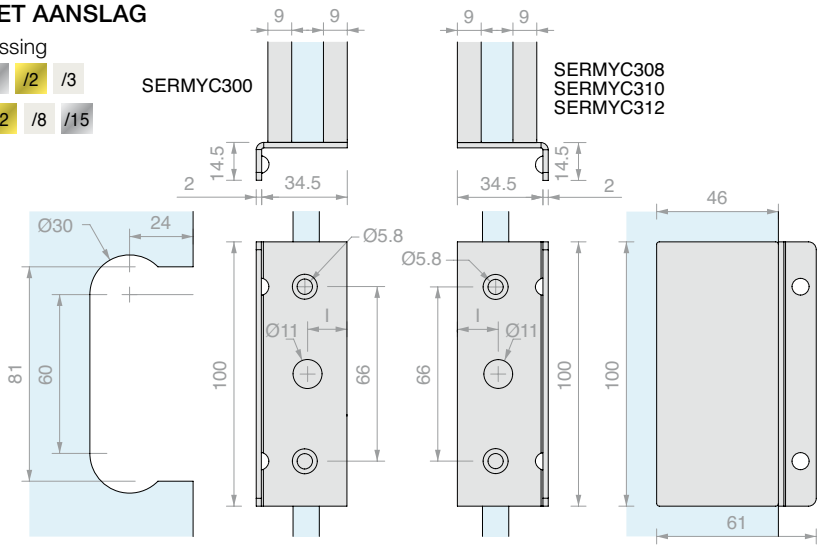

Art.	Voor glas	I	Omschrijving	Aantal
SERMYC300	Van **8** tot **12** mm	**15** mm		1 st.
SERMYC308	**8** mm	**15.5** mm		1 st.
SERMYC310	**10** mm	**15** mm		1 st.
SERMYC312	**12** mm	**14** mm		1 st.
YC300*	Van **8** tot **12** mm	**15** mm	Alleen plaat	1 st.
YC308*	**8** mm	**15.5** mm	Alleen plaat	1 st.
YC310*	**10** mm	**15** mm	Alleen plaat	1 st.
YC312*	**12** mm	**14** mm	Alleen plaat	1 st.



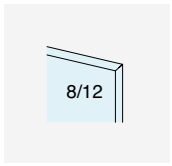

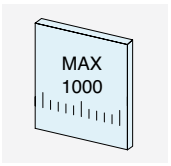

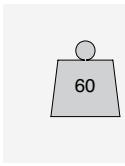

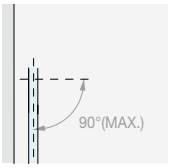

ROTATIE +90°

SCHARNIER VOOR SMALLE DEURPOSTEN FR300R

Materiaal: AISI 304 roestvrij staal

Afwerking: /8 /15

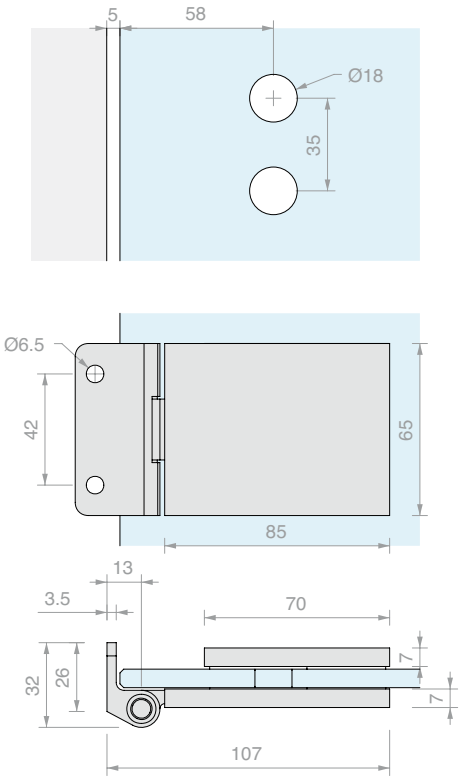

Art.	Voor glas	Aantal
FR300R	Van **8** tot **12** mm	1 st.



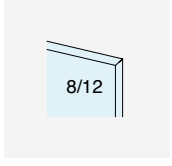

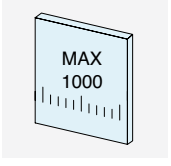

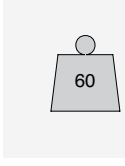

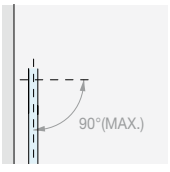

ROTATIE + 90°

SCHARNIER VOOR SMALLE DEURPOSTEN FH300C

Materiaal: AISI 304 roestvrij staal

Afwerking: /8 /15

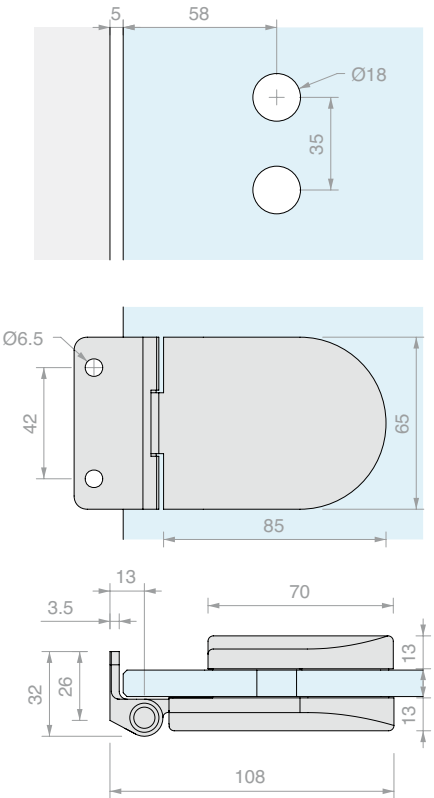

Art.	Voor glas	Aantal
FH300C	Van **8** tot **12** mm	1 st.



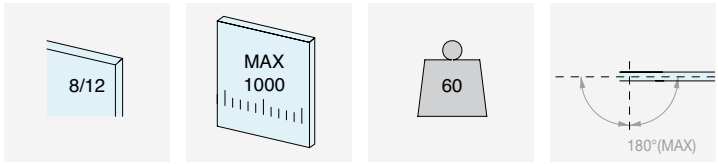

ROTATIE +180°

VERTICALE SCHARNIER VOOR DEURPOSTEN

Materiaal: Messing

Afwerking: /1 /3

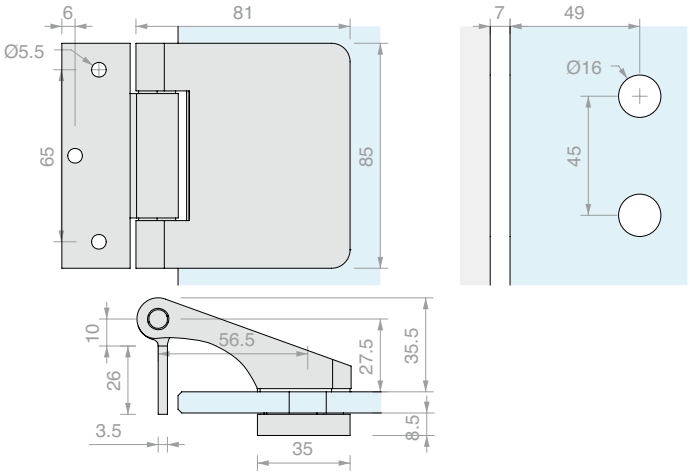

Art.	Voor glas	Aantal
CER148	Van **8** tot **12** mm	1 st.



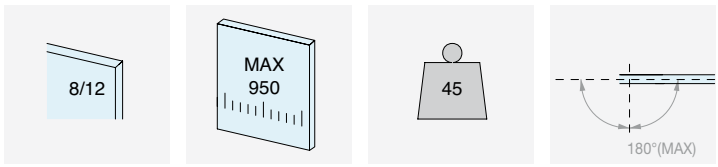

ROTATIE +180°

VIERKANTE SCHARNIER VOOR DEURPOSTEN OP PIVOT AAN WAND BEVESTIGEN

Materiaal: Messing

Paumelleafdekking bijgeleverd

Afwerking: /1 /3

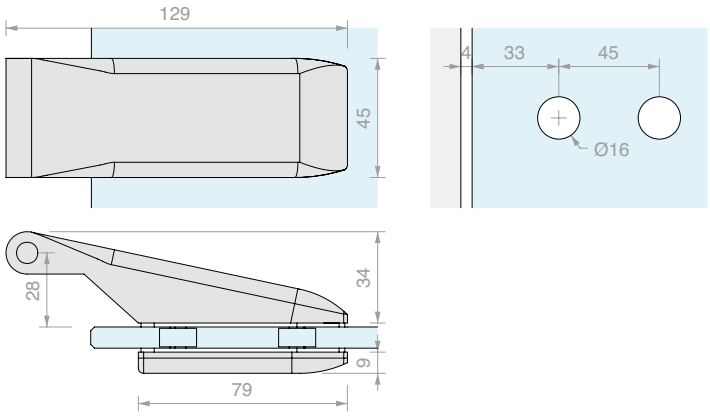

Art.	Voor glas	Aantal
CER160	Van **8** tot **12** mm	1 st.



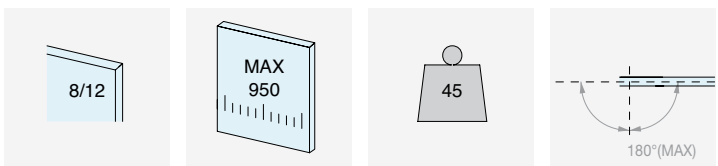

ROTATIE +180°

RONDE SCHARNIER VOOR DEURPOSTEN OP PIVOT BEVESTIGEN

Materiaal: Messing

Paumelleafdekking bijgeleverd

Afwerking: /1 /3

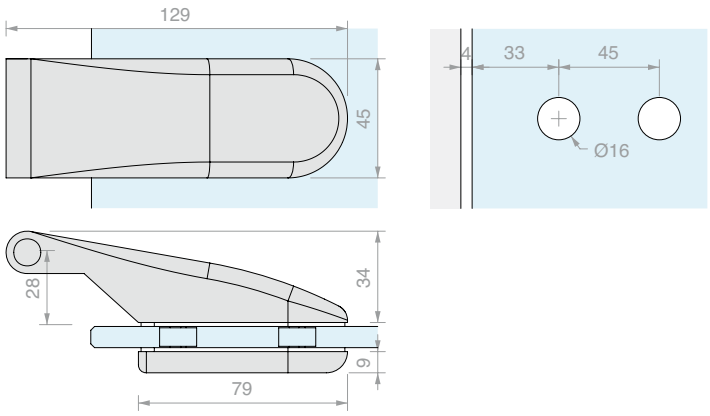

Art.	Voor glas	Aantal
CER175	Van **8** tot **12** mm	1 st.



PAUMELLE WAND/SCHARNIER PIVAN04

Materiaal: Verzinkt
Afwerking: /89

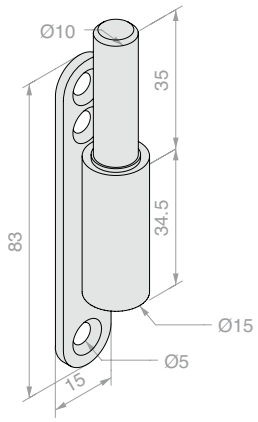

Art.	Aantal
PIVAN04	1 st.



PAUMELLE WAND/SCHARNIER PIVAN01

Materiaal: AISI 304 roestvrij staal
Afwerking: /8

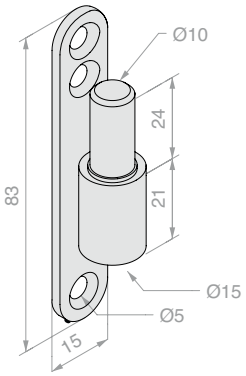

Art.	Aantal
PIVAN01	1 st.



PAUMELLE HOUT/SCHARNIER PIVAN05

Materiaal: Verzinkt
Afwerking: /89

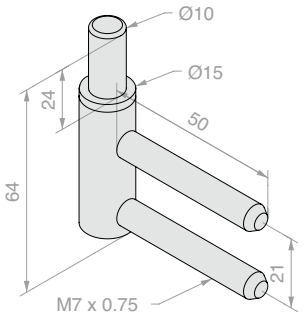

Art.	Aantal
PIVAN05	1 st.



PAUMELLE METAAL/SCHARNIER PIVAN08

Materiaal: Verzinkt
Afwerking: /89

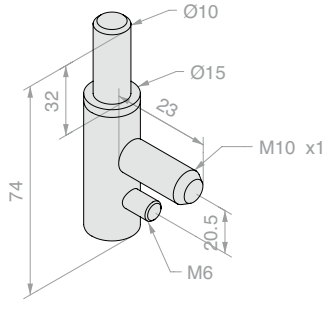

Art.	Aantal
PIVAN08	1 st.



VIERKANTE SCHARNIER WAND/GLAS VOOR DEURPOSTEN

Materiaal: Aluminium

Afwerking: /6 /88 /97

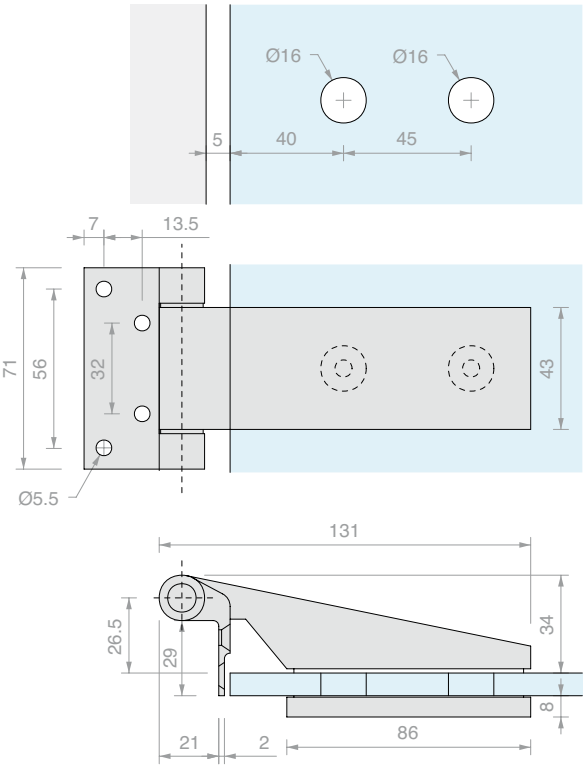

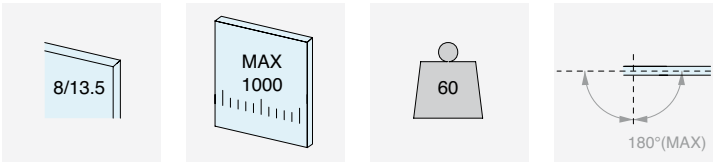

ROTATIE +180°

Art.	Voor glas	Aantal
CER4ALSQ	Van **8** tot **13.5** mm	1 st.



RONDE SCHARNIER WAND/GLAS VOOR DEURPOSTEN

Materiaal: Aluminium

Afwerking: /6 /88 /97

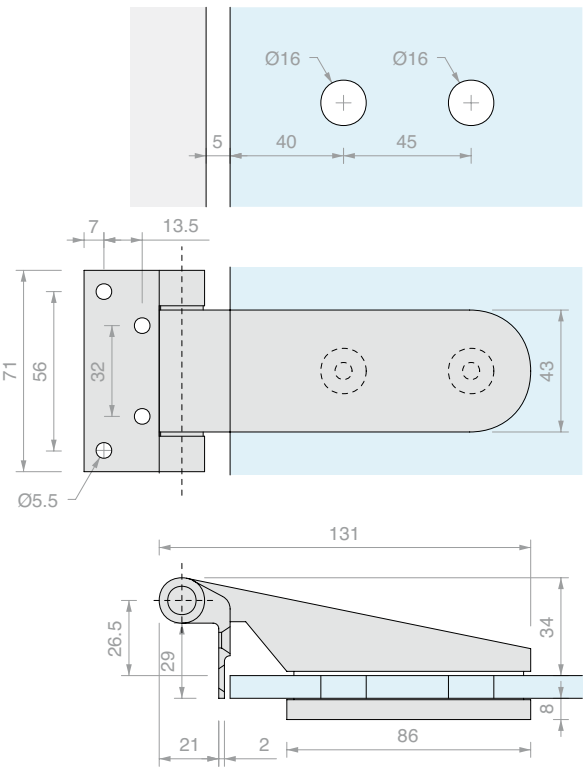

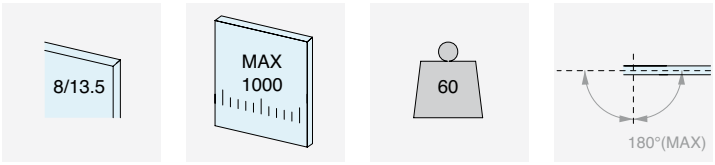

ROTATIE +180°

Art.	Voor glas	Aantal
CER4AL	Van **8** tot **13.5** mm	1 st.



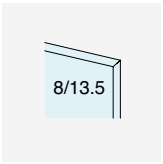

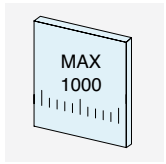

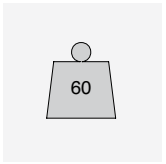

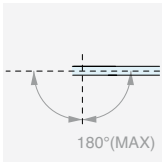

ROTATIE +180°

VIERKANTE SCHARNIER WAND/GLAS VOOR DEURPOSTEN

Materiaal: Aluminium

Afwerking: **/6** /88 /97

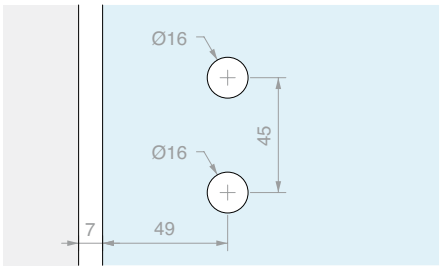

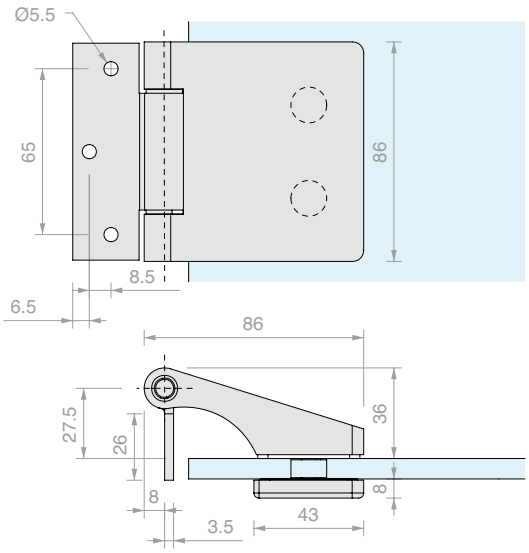

Art.	Voor glas	Aantal
CER148ALSQ	Van **8** tot **13.5** mm	1 st.





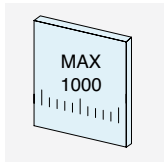

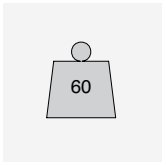

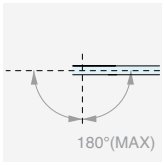

ROTATIE +180°

RONDE SCHARNIER WAND/GLAS VOOR DEURPOSTEN

Materiaal: Aluminium

Afwerking: **/6** /88 /97

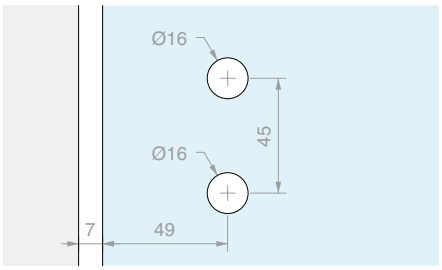

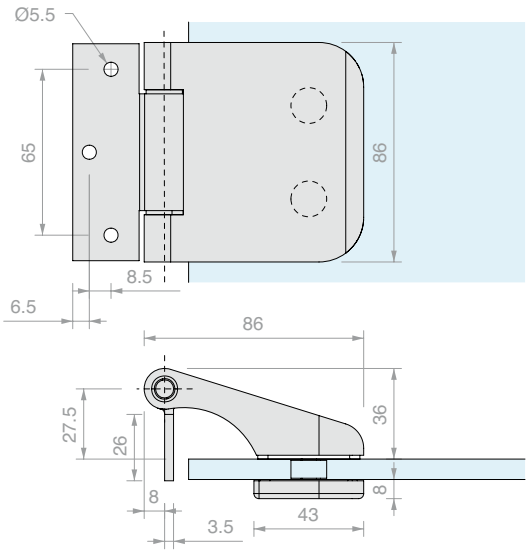

Art.	Voor glas	Aantal
CER148AL	Van **8** tot **13.5** mm	1 st.



VIERKANTE SCHARNIER WAND/GLAS VOOR SMALLE DEURPOSTEN

Materiaal: Aluminium

Afwerking: /97 /R2

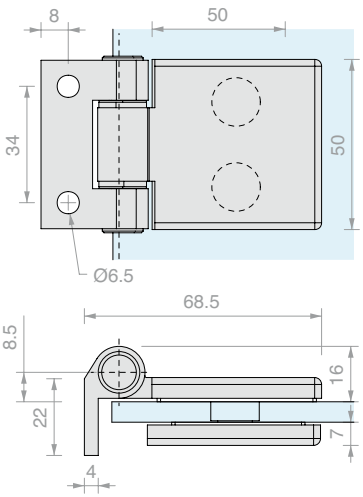

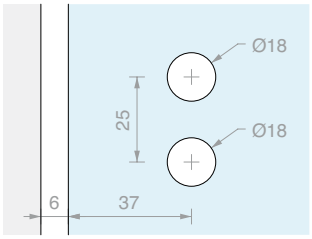

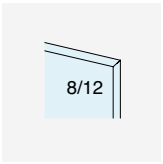

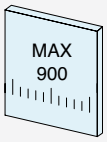



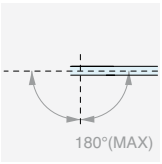

ROTATIE +180°

Art.	Voor glas	Aantal
FA50	Van **8** tot **12** mm	1 st.



RECHTHOEKIGE SCHARNIER WAND/GLAS VOOR SMALLE DEURPOSTEN

Materiaal: Aluminium

Afwerking: /97 /R2

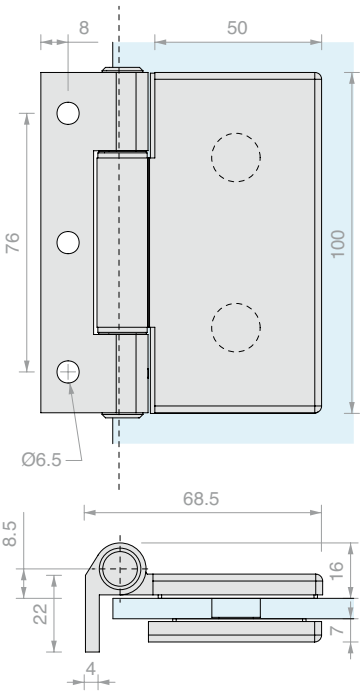

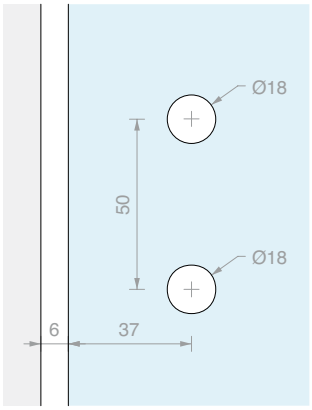



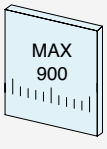



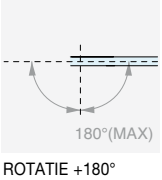

ROTATIE +180°

Art.	Voor glas	Aantal
FA100	Van **8** tot **12** mm	1 st.



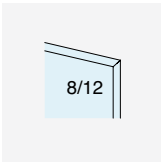

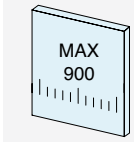

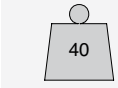

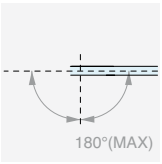

ROTATIE +180°

SCHARNIER GLAS/GLAS FA580

Materiaal: Aluminium

Afwerking: /97 /R2

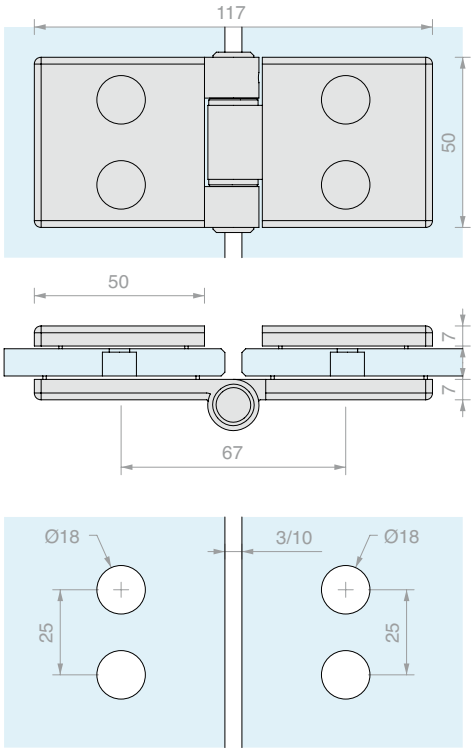

Art.	Voor glas	Aantal
FA580	Van **8** tot **12** mm	1 st.





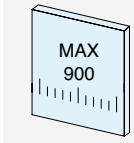

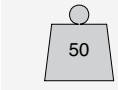

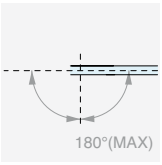

ROTATIE +180°

SCHARNIER GLAS/GLAS FA180

Materiaal: Aluminium

Afwerking: /97 /R2

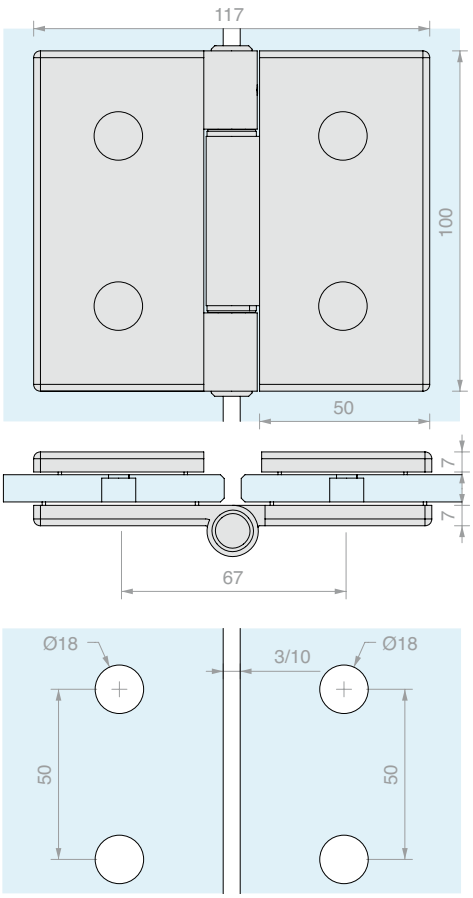

Art.	Voor glas	Aantal
FA180	Van **8** tot **12** mm	1 st.



SCHARNIEREN GLISS

Materiaal: Aluminium

Afwerking: /97

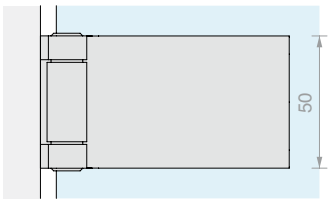

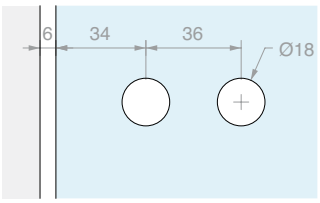

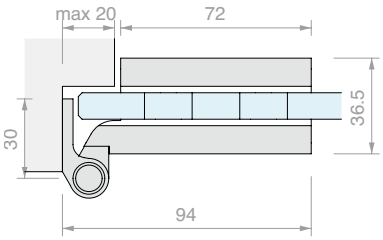

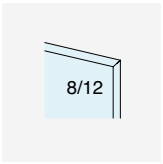

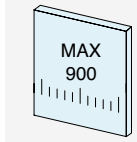

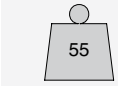

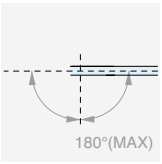

ROTATIE +180°

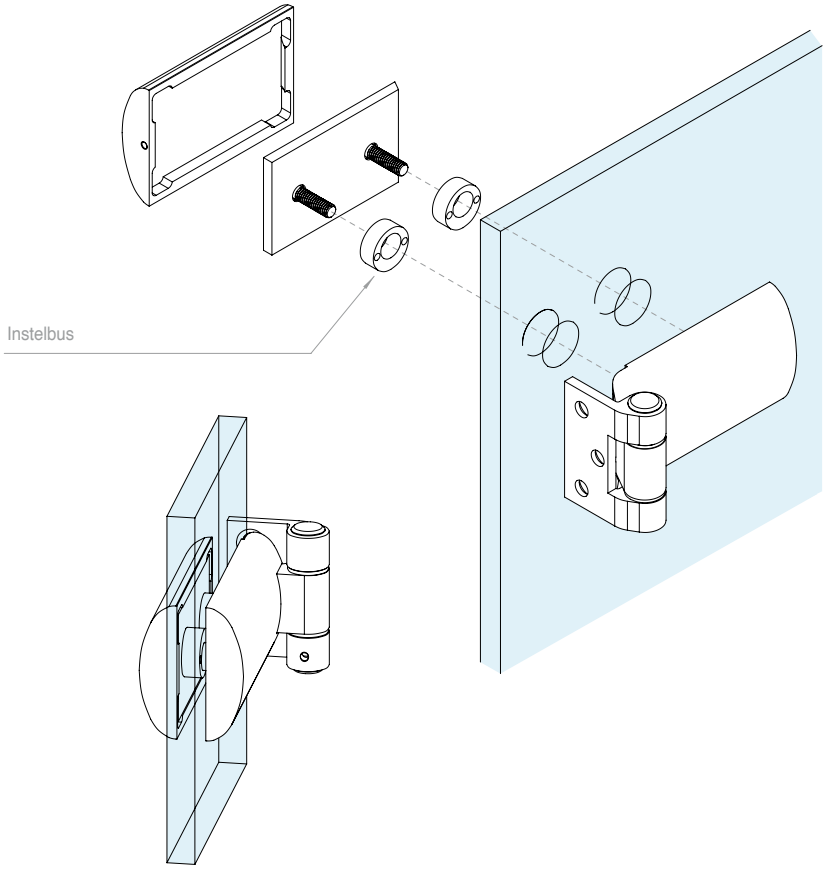

Art.	Voor glas	Aantal
CERMGLISS	Van **8** tot **12** mm	1 st.



SLOTKAST SR1220 MET UITSPARING VOOR EUROPESE CILINDER

Materiaal: AISI 304 roestvrij staal

Afwerking: /8 /15

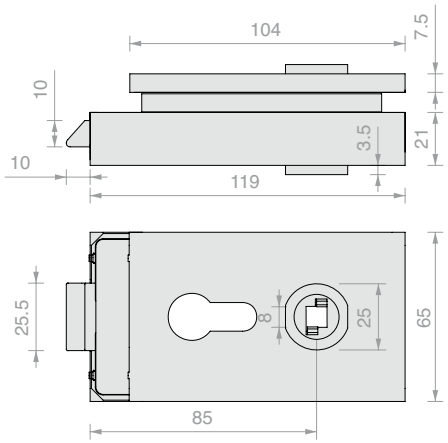

Art.	Voor glas	Klink	Aantal
SR1220CORP	Van **8** tot **12** mm	Mechanisch	1 st.



SLOTKAST SR1220 MET KNOP, VRIJ/BEZET

Materiaal: AISI 304 roestvrij staal

Afwerking: /8 /15

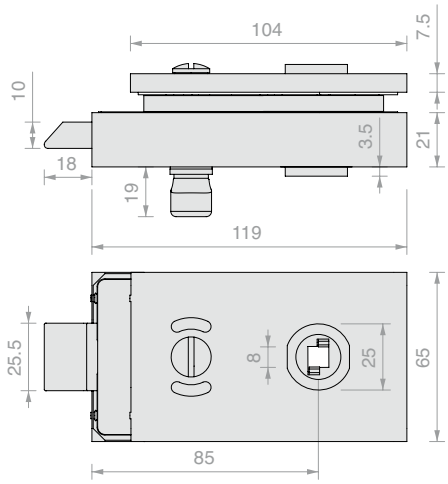

Art.	Voor glas	Klink	Aantal
SR119CORP	Van **8** tot **12** mm	Mechanisch	1 st.

LIP SLOT SR1220

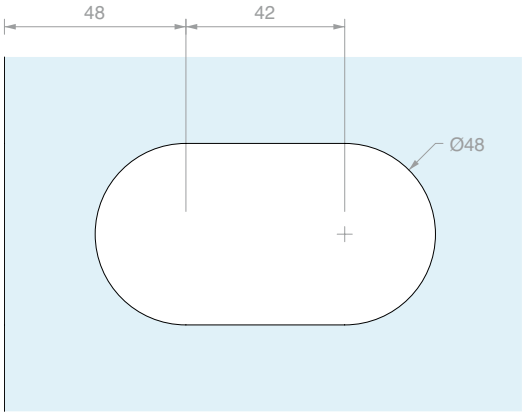



SLOTKAST SRS1180 MET UITSPARING VOOR EUROPESE CILINDER

Materiaal: AISI 304 roestvrij staal

Afwerking: /8 /15

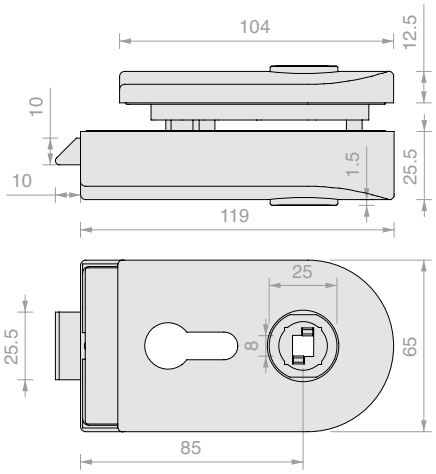

Art.	Voor glas	Klink	Aantal
SRS1180CORP	Van **8** tot **12** mm	Mechanisch	1 st.



SLOTKAST SR118 MET KNOP EN VRIJ/BEZET

Materiaal: AISI 304 roestvrij staal

Afwerking: /8 /15

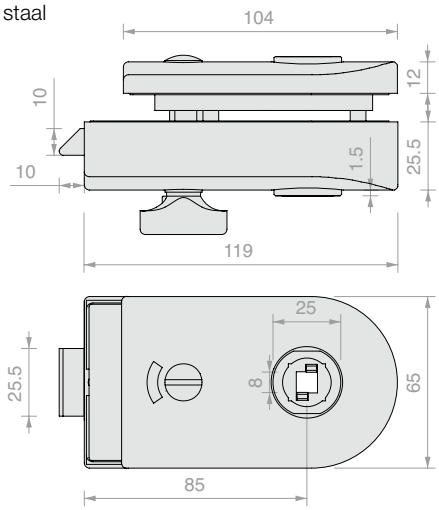

Art.	Voor glas	Klink	Aantal
SR118CORP	Van **8** tot **12** mm	Mechanisch	1 st.

LIP SLOT SRS1180 / SR118

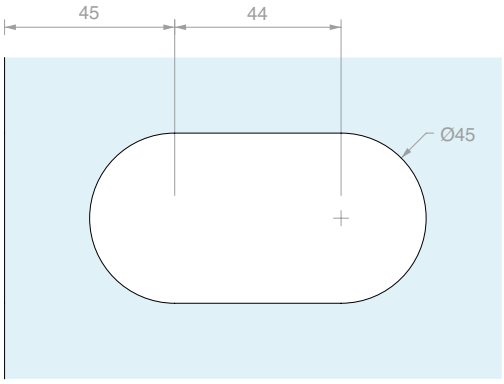



TEGENPLAAT SERIE SR1220

Materiaal: AISI 304 roestvrij staal

Afwerking: /8 /15

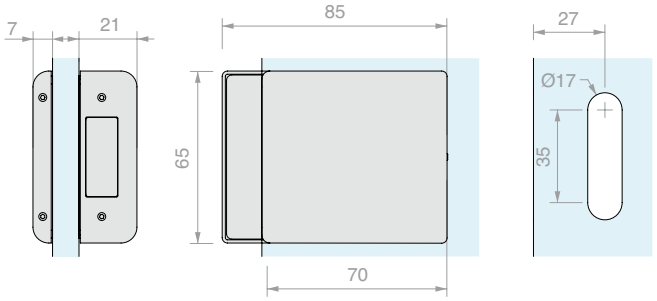

Art.	Voor glas	Aantal
SR1224	Van **8** tot **12** mm	1 st.



TEGENPLAAT SERIE SR118

Materiaal: AISI 304 roestvrij staal

Afwerking: /8 /15

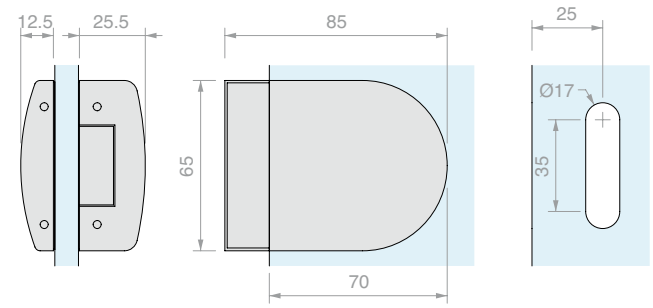

Art.	Voor glas	Aantal
SRC118	Van **8** tot **12** mm	1 st.



WANDTEGENPLATEN

Materiaal: Roestvrij staal

Compatibel met: SR1220, SR119, SRS1180, SR118

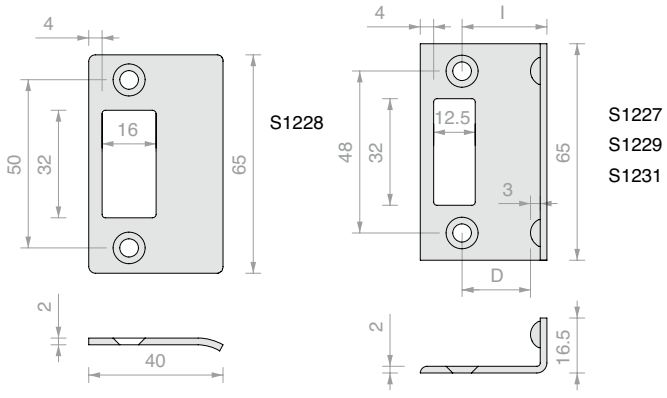

Art.	Voor glas	l	D	Aantal
S1228	-	-		1 st.
S1227	**8** mm	**19** mm	**14** mm	1 st.
S1229	**10** mm	**21** mm	**16** mm	1 st.
S1231	**12** mm	**23** mm	**18** mm	1 st.



SLOTKAST S120 VOOR DEURPOSTEN MET UITSPARING VOOR EUROPESE CILINDER

Materiaal: AISI 304 roestvrij staal

Afwerking: /8 /15

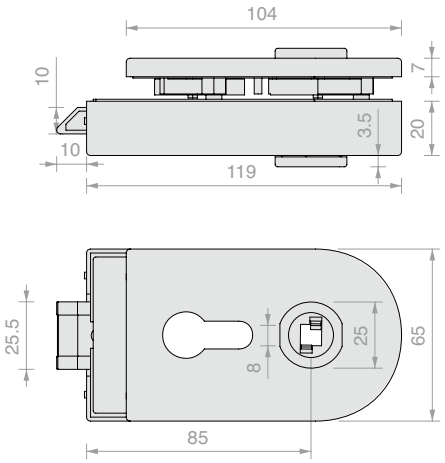

Art.	Voor glas	Klink	Aantal
S1203CORP	Van **8** tot **12** mm	Mechanisch	1 st.



SLOTKAST S120 MET UITSPARING VOOR EUROPESE CILINDER

Materiaal: AISI 304 roestvrij staal

Afwerking: /8 /15

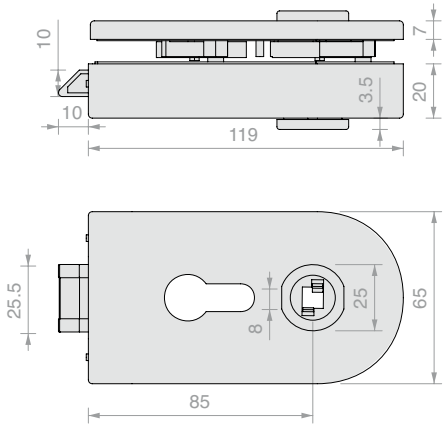

Art.	Voor glas	Klink	Aantal
S1201CORP	Van **8** tot **12** mm	Mechanisch	1 st.

LIP SLOT S120

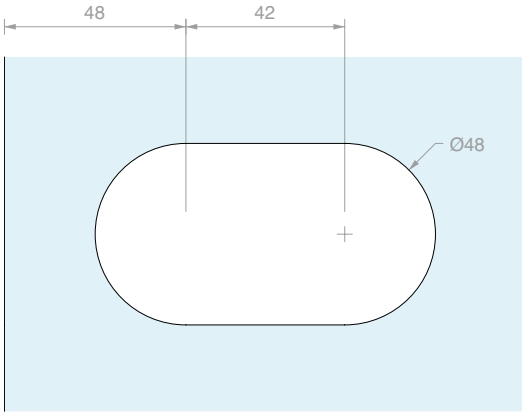



SLOTKAST S120 VOOR DEURPOSTEN MET PATENTSLEUTEL

Materiaal: AISI 304 roestvrij staal

Afwerking: /8 /15

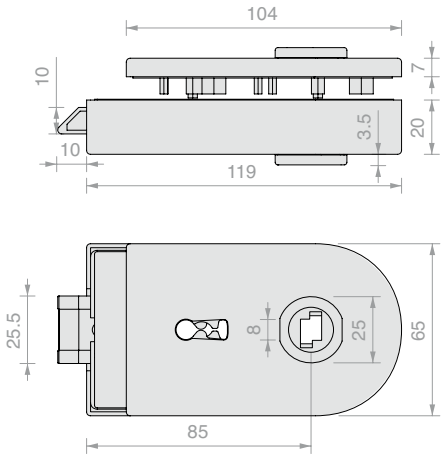

Art.	Voor glas	Klink	Aantal
S1207KCORP	Van **8** tot **12** mm	Mechanisch	1 st.



SLOTKAST S120 MET PATENTSLEUTEL

Materiaal: AISI 304 roestvrij staal

Afwerking: /8 /15

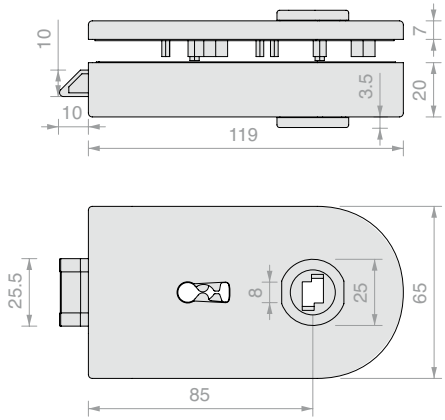

Art.	Voor glas	Klink	Aantal
S1205KCORP	Van **8** tot **12** mm	Mechanisch	1 st.

LIP SLOT S120

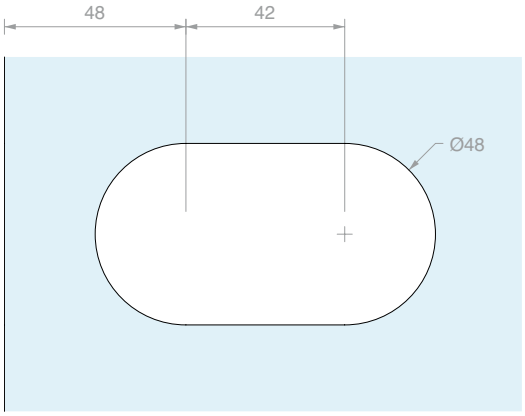



TEGENPLAAT MET AANSLAG

Materiaal: AISI 304 roestvrij staal

Afwerking: /8 /15

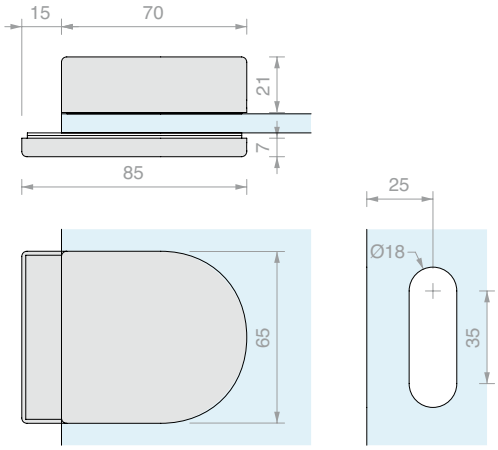

Art.	Voor glas	Aantal
S1211	Van **8** tot **12** mm	1 st.



TEGENPLAAT ZONDER AANSLAG

Materiaal: AISI 304 roestvrij staal

Afwerking: /8 /15

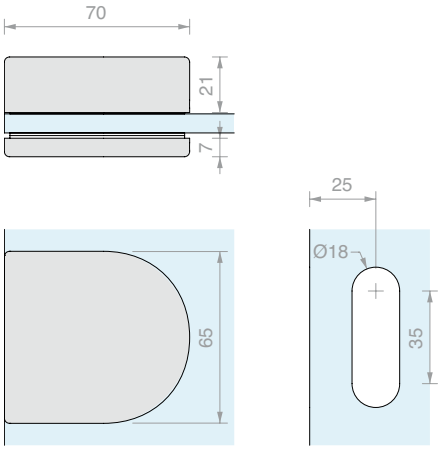

Art.	Voor glas	Aantal
S1209	Van **8** tot **12** mm	1 st.



WANDTEGENPLATEN

Materiaal: Roestvrij staal

Compatibel met serie S120

S1213 S1215 S1219 S1221 S1223

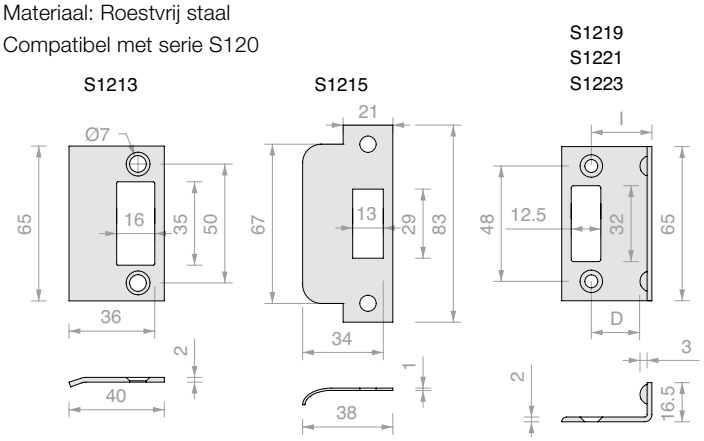

Art.	Voor glas	l	D	Aantal
S1213	-	-	-	1 st.
S1215	-	-	-	1 st.
S1219	**8** mm	**25** mm	**20** mm	1 st.
S1221	**10** mm	**27** mm	**22** mm	1 st.
S1223	**12** mm	**30** mm	**25** mm	1 st.





SLOTKAST S1600 VOOR DEURPOSTEN MET UITSPARING VOOR EUROPESE CILINDER

Materiaal: AISI 304 roestvrij staal

Afwerking: /8 /15

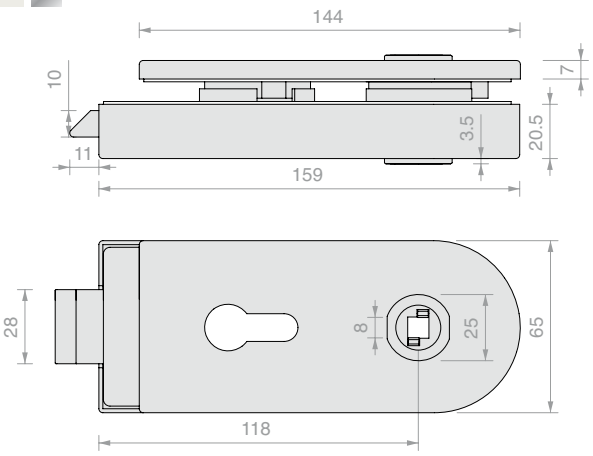

Art.	Voor glas	Klink	Aantal
STL02CORP	Van **10** tot **12** mm	Mechanisch	1 st.





SLOTKAST S1600 ZONDER UITSPARING

Materiaal: AISI 304 roestvrij staal

Afwerking: /8 /15

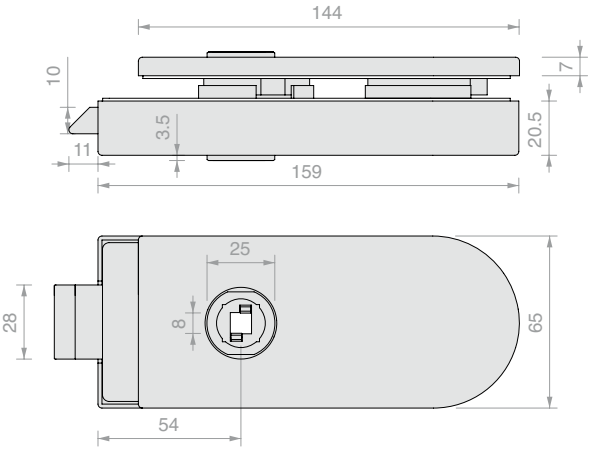

Art.	Voor glas	Klink	Aantal
STL06CORP	Van **10** tot **12** mm	Mechanisch	1 st.





SLOTKAST S1600 MET UITSPARING VOOR EUROPESE CILINDER

Materiaal: AISI 304 roestvrij staal

Afwerking: /8 /15

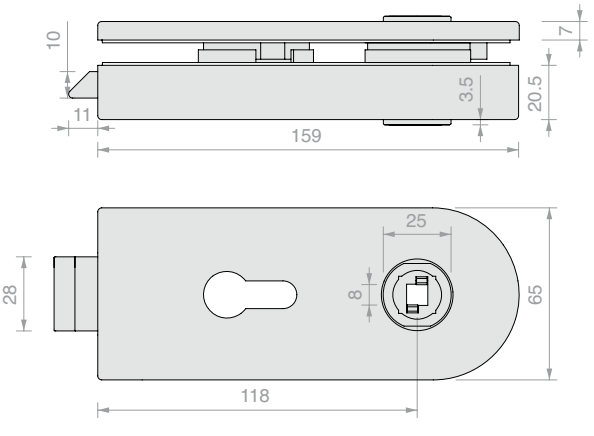

Art.	Voor glas	Klink	Aantal
STL04CORP	Van **10** tot **12** mm	Mechanisch	1 st.



TEGENPLAAT MET AANSLAG

Materiaal: AISI 304 roestvrij staal

Afwerking: /8 /15

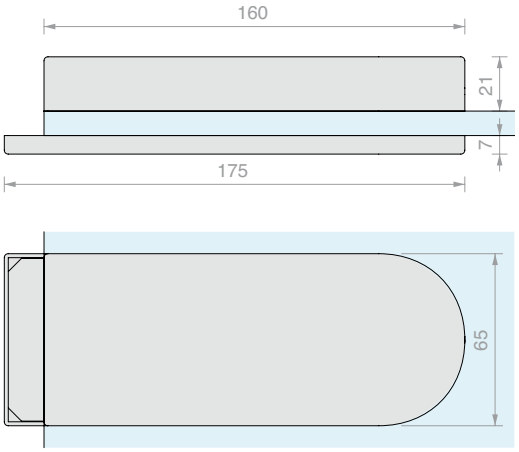

Art.	Voor glas	Aantal
STL05	Van **10** tot **12** mm	1 st.



TEGENPLAAT ZONDER AANSLAG

Materiaal: AISI 304 roestvrij staal

Afwerking: /8 /15

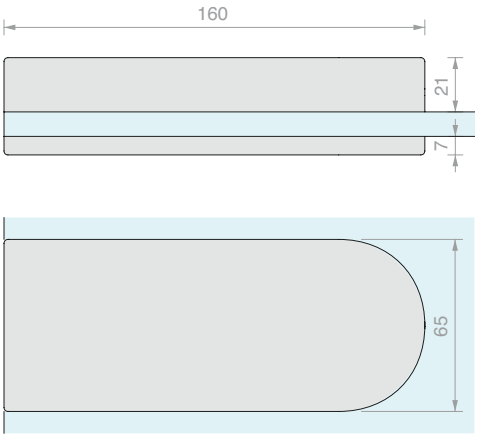

Art.	Voor glas	Aantal
STL07	Van **10** tot **12** mm	1 st.

LIP SLOT EN TEGENPLAAT STL

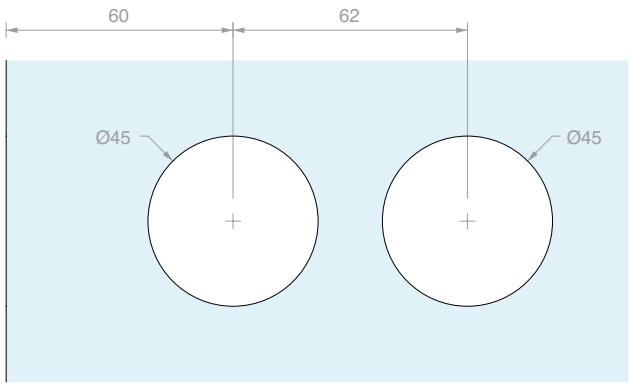



VIERKANTE HANDGREEP

Materiaal: AISI 304 roestvrij staal

Afwerking: /8 /15

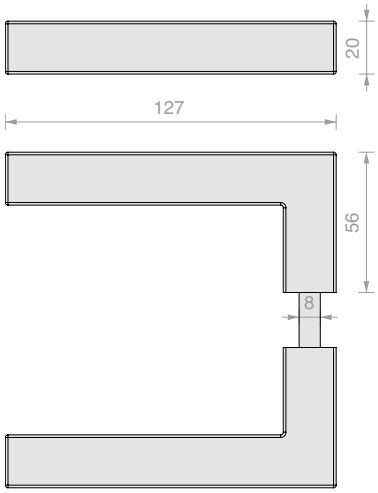

Art.	Aantal
SR119M	1 st.



RONDE GEBOGEN HANDGREEP

Materiaal: AISI 304 roestvrij staal

Afwerking: /8 /15

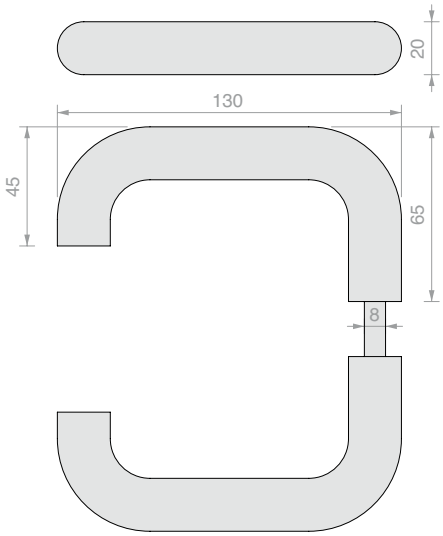

Art.	Aantal
M107	1 st.



RONDE HANDGREEP

Materiaal: AISI 304 roestvrij staal

Afwerking: /8 /15

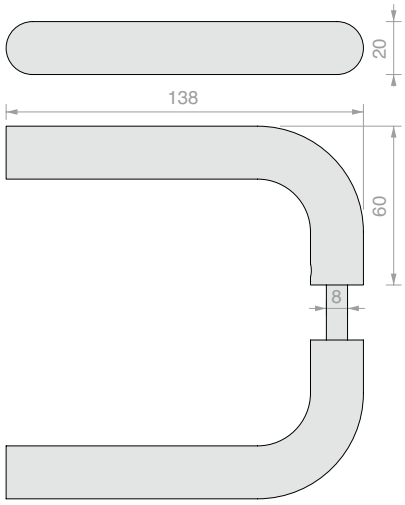

Art.	Aantal
M135	1 st.



VIERKANTE SLOTKAST
MET UITSPARING VOOR EUROPESE CILINDER

Materiaal: Aluminium
Afwerking: /6 /88 /97

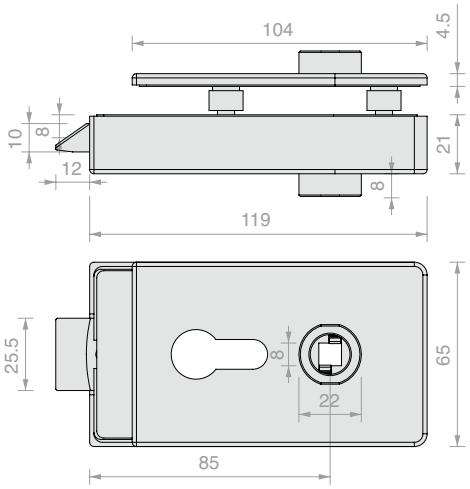

Art.	Voor glas	Klink	Aantal
AP2203BORH	Van **8** tot **13.5** mm	Mechanisch	1 st.



VIERKANTE SLOTKAST
ZONDER UITSPARING VOOR CILINDER

Materiaal: Aluminium
Afwerking: /6 /88 /97

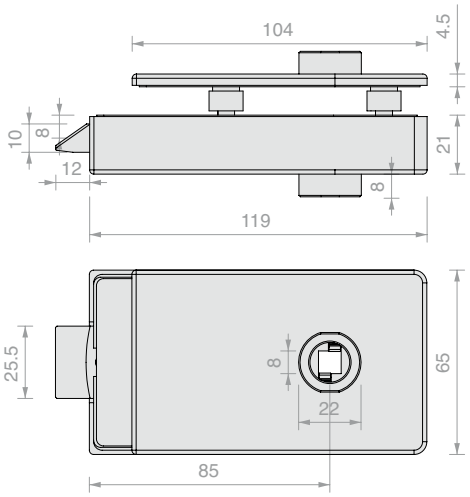

Art.	Voor glas	Klink	Aantal
AP2203BOST	Van **8** tot **13.5** mm	Mechanisch	1 st.



VIERKANTE SLOTKAST
MET PATENTSLEUTEL

Materiaal: Aluminium
Afwerking: /6 /88 /97

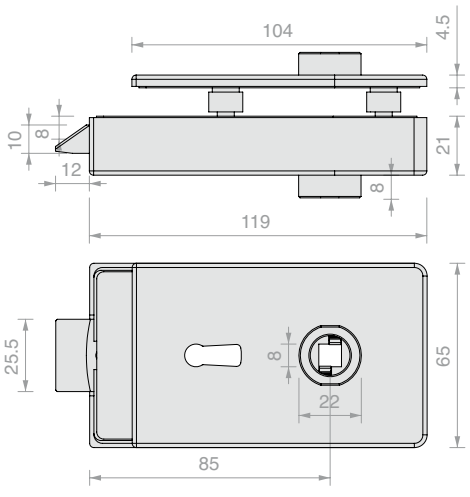

Art.	Voor glas	Klink	Aantal
AP2203BOPA	Van **8** tot **13.5** mm	Mechanisch	1 st.



VIERKANTE SLOTKAST MET KNOP EN VRIJ/BEZET

Materiaal: Aluminium

Afwerking: /6 /88 /97

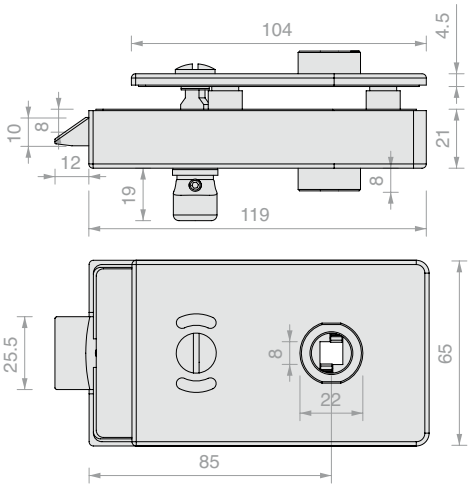

Art.	Voor glas	Klink	Aantal
AP2203BOKS	Van **8** tot **13.5** mm	Mechanisch	1 st.



MAGNETISCHE VIERKANTE SLOTKAST MET UITSPARING VOOR EUROPESE CILINDER

Materiaal: Aluminium

Afwerking: /6 /88 /97

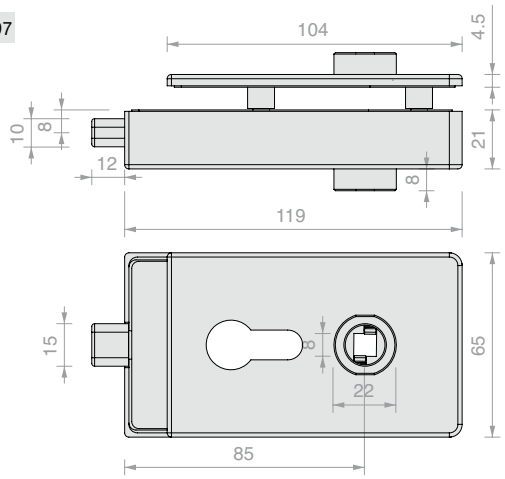

Art.	Voor glas	Klink	Aantal
AP2203BOMG	Van **8** tot **13.5** mm	Magnetisch	1 st.

GLAZEN LIP VOOR SERIE APRO2203

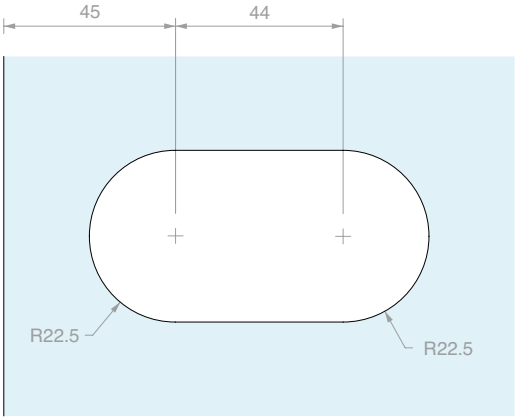



RONDE SLOTKAST
MET UITSPARING VOOR EUROPESE CILINDER

Materiaal: Aluminium

Afwerking: /6 /88 /97

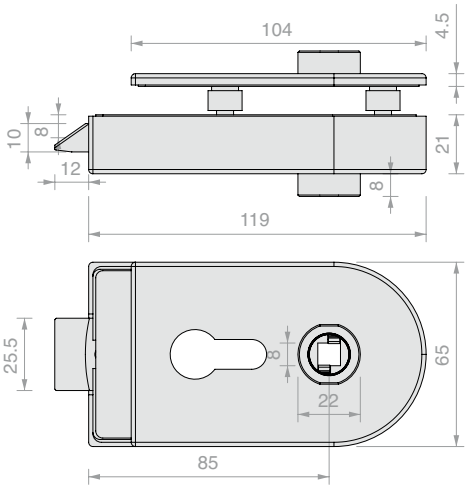

Art.	Voor glas	Klink	Aantal
AP1203BORH	Van **8** tot **13.5** mm	Mechanisch	1 st.



RONDE SLOTKAST
ZONDER UITSPARING VOOR CILINDER

Materiaal: Aluminium

Afwerking: /6 /88 /97

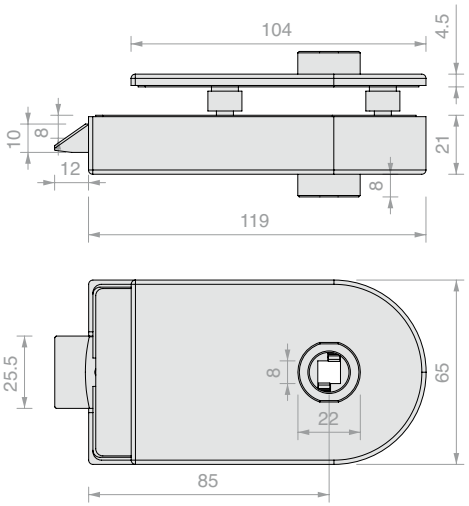

Art.	Voor glas	Klink	Aantal
AP1203BOST	Van **8** tot **13.5** mm	Mechanisch	1 st.



RONDE SLOTKAST
MET PATENTSLEUTEL

Materiaal: Aluminium

Afwerking: /6 /88 /97

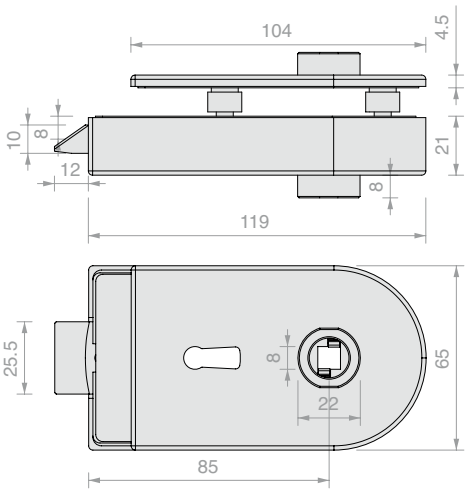

Art.	Voor glas	Klink	Aantal
AP1203BOPA	Van **8** tot **13.5** mm	Mechanisch	1 st.



RONDE SLOTKAST
MET KNOP EN VRIJ/BEZET

Materiaal: Aluminium
Afwerking: /6 /88 /97

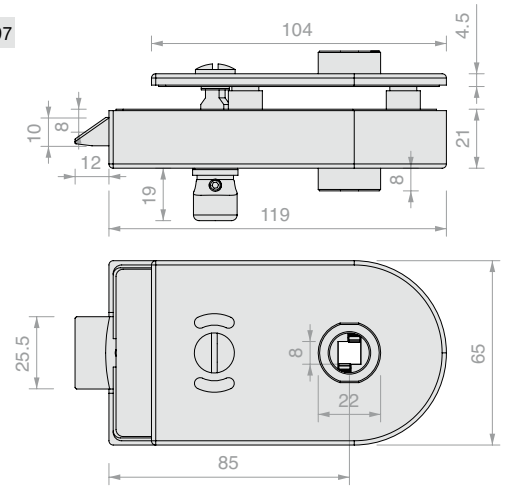

Art.	Voor glas	Klink	Aantal
AP1203BOKS	Van **8** tot **13.5** mm	Mechanisch	1 st.



MAGNETISCHE RONDE SLOTKAST
MET UITSPARING VOOR EUROPESE CILINDER

Materiaal: Aluminium
Afwerking: /6 /88 /97

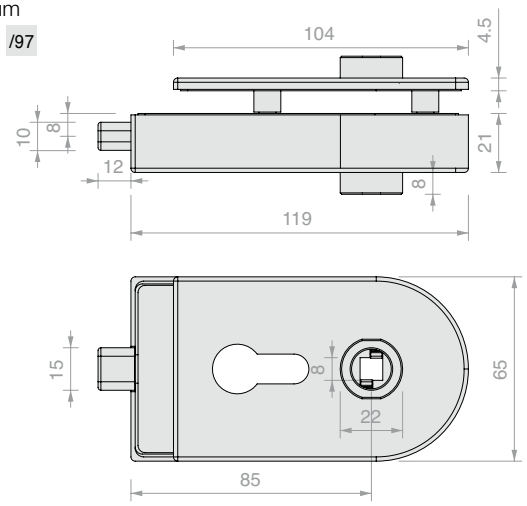

Art.	Voor glas	Klink	Aantal
AP1203BOMG	Van **8** tot **13.5** mm	Magnetisch	1 st.

GLAZEN LIP VOOR SERIE APRO1203

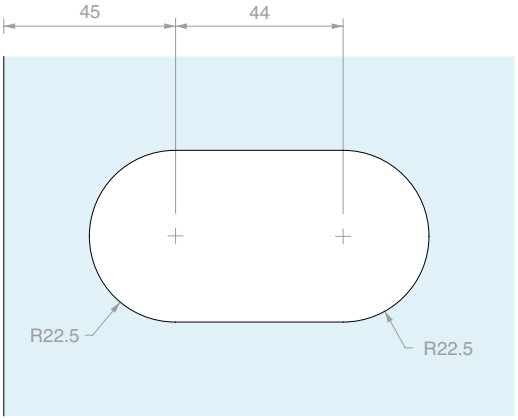



TEGENPLAAT SERIE APRO2203

Materiaal: Aluminium

Afwerking: /6 /88 /97

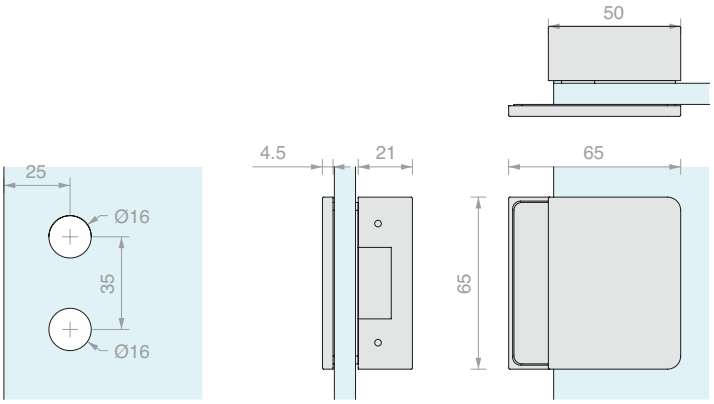

Art.	Voor glas	Tegenplaat	Aantal
APROIN2203H	Van **8** tot **12** mm	Mechanisch	1 st.
APROIN2203HM	Van **8** tot **12** mm	Magnetisch	1 st.



TEGENPLAAT SERIE APRO1203

Materiaal: Aluminium

Afwerking: /6 /88 /97

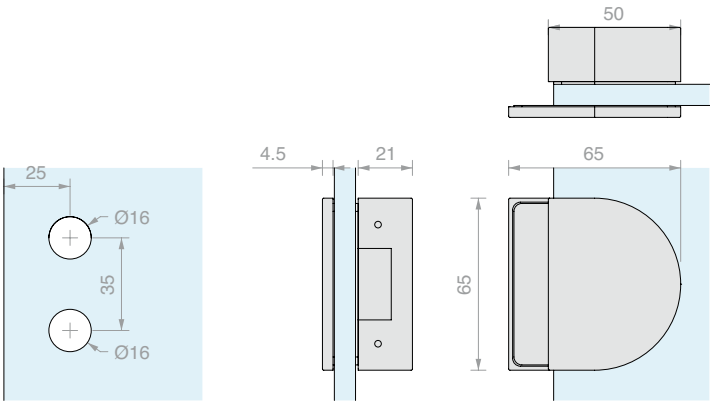

Art.	Voor glas	Tegenplaat	Aantal
APROIN1203H	Van **8** tot **12** mm	Mechanisch	1 st.
APROIN1203HM	Van **8** tot **12** mm	Magnetisch	1 st.



MECHANISCHE WANDTEGENPLAAT VOOR KLINK

Materiaal: Roestvrij staal

Afwerking: /9 /R2

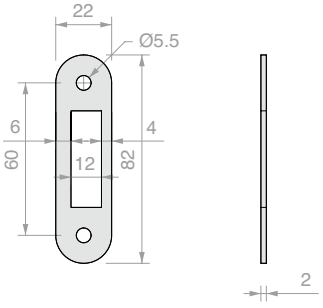

Art.	Aantal
SERH17	1 st.



MAGNETISCHE WANDTEGENPLAAT VOOR KLINK

Materiaal: Roestvrij staal

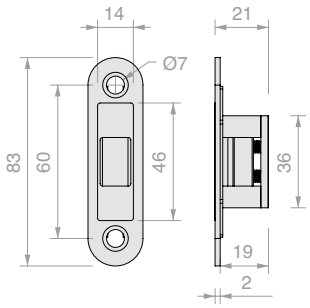

Art.	Aantal
APROIN17M	1 st.



EUROPESE CILINDER SLEUTEL/SLEUTEL

Materiaal: Messing
Europese cilinder met 3 sleutels
Afwerking: /95

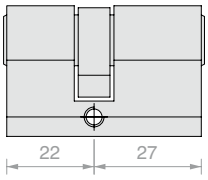

Art.	Sleutel	Aantal
CISA2227U	Gelijksluitend	1 st.
CISA2227D	Verschillend sluitend	1 st.



CILINDER SLEUTEL/DRAAIKNOP

Materiaal: Messing
Europese cilinder met 3 sleutels
Afwerking: /1 /3 /45

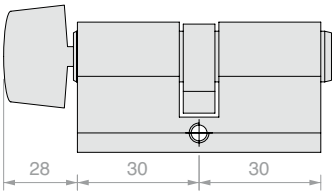

Art.	Sleutel	Aantal
S1217U	Gelijksluitend	1 st.

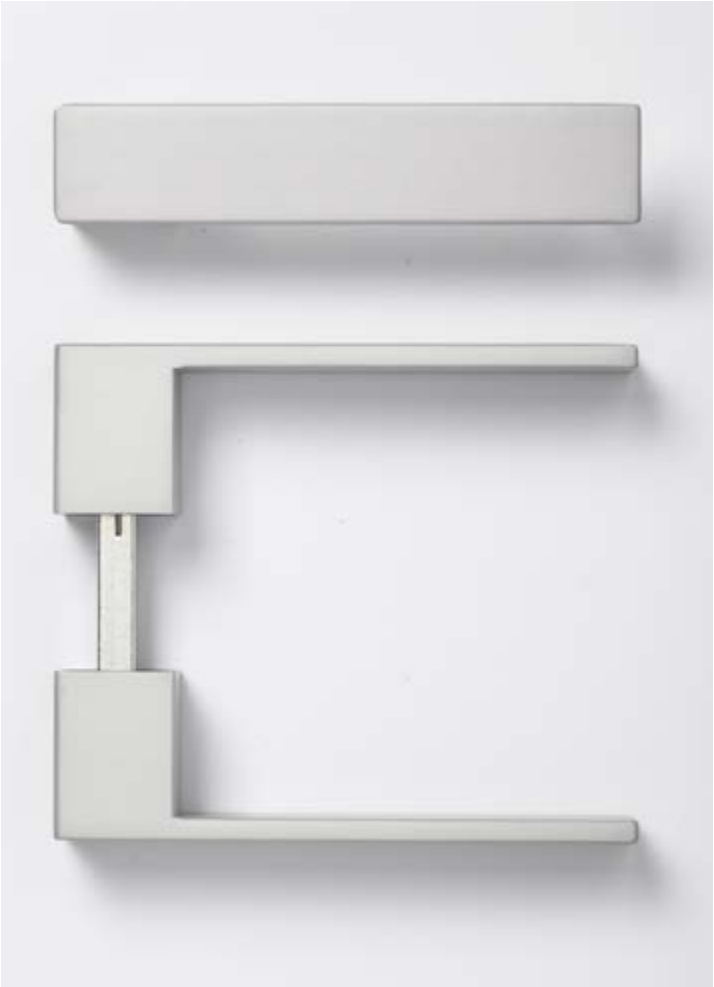

PAAR VIERKANTE GESLOTEN HANDGREPEN

Materiaal: Aluminium

Afwerking: /6 /88 /97

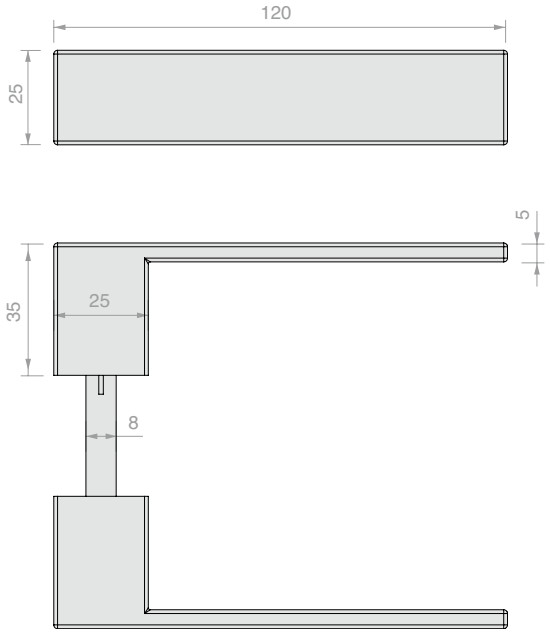

Art.	Aantal
APHANDSC	1 st.



PAAR VIERKANTE OPEN HANDGREPEN

Materiaal: Aluminium

Afwerking: /6 /88 /97

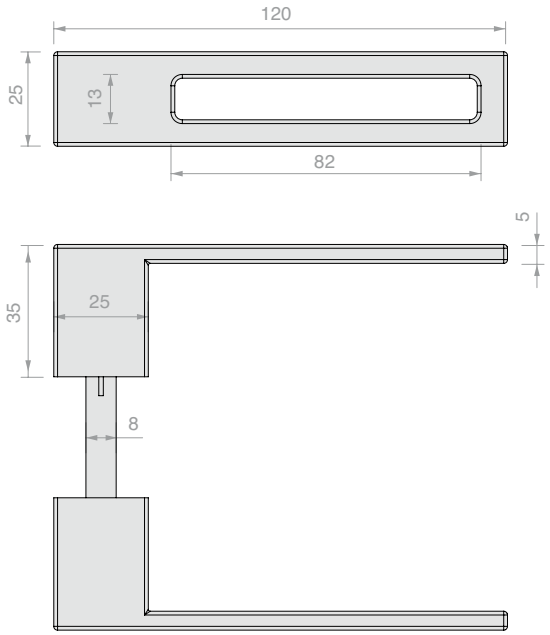

Art.	Aantal
APHANDSH	1 st.



PAAR VIERKANTE GESLOTEN HANDGREPEN MET VASTE KNOP

Materiaal: Aluminium
De kant van de knop dient uitsluitend om vast te pakken
Afwerking: /6 /88 /97

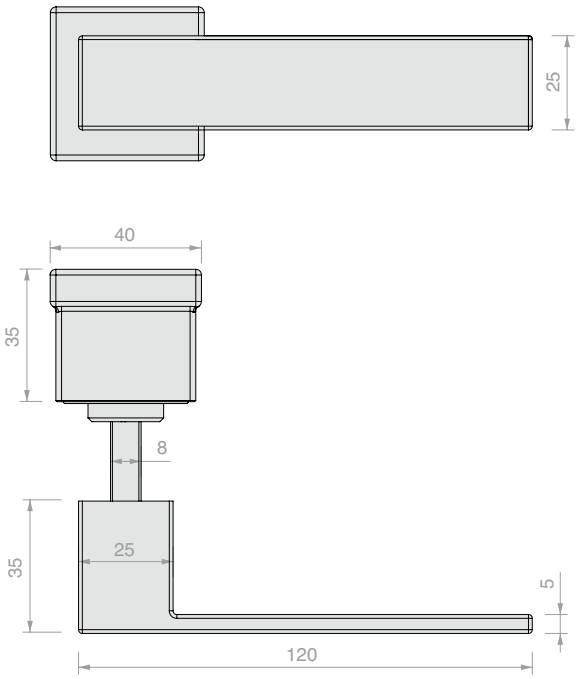

Art.	Aantal
APHAFKSC	1 st.



PAAR VIERKANTE OPEN HANDGREPEN MET VASTE KNOP

Materiaal: Aluminium
De kant van de knop dient uitsluitend om vast te pakken
Afwerking: /6 /88 /97

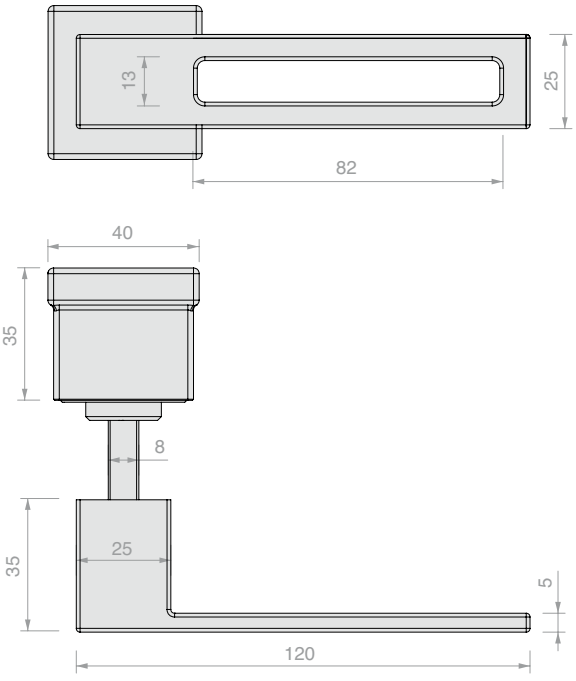

Art.	Aantal
APHAFKSH	1 st.



PAAR RONDE GESLOTEN HANDGREPEN

Materiaal: Aluminium

Afwerking: /6 /88 /97

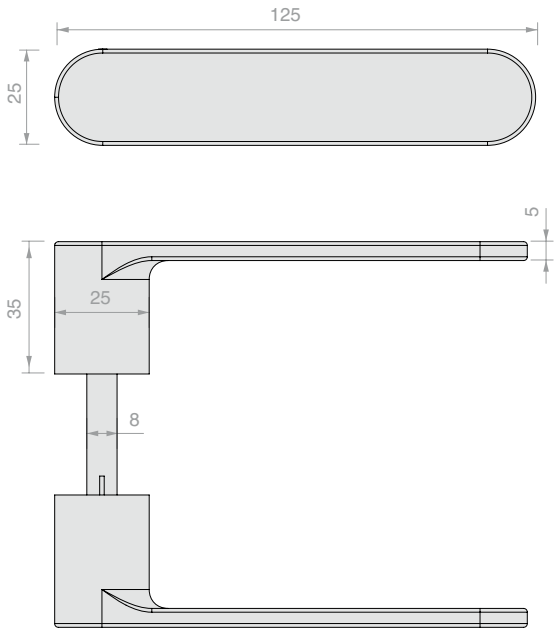

Art.	Aantal
APHANDRC	1 st.



PAAR RONDE OPEN HANDGREPEN

Materiaal: Aluminium

Afwerking: /6 /88 /97

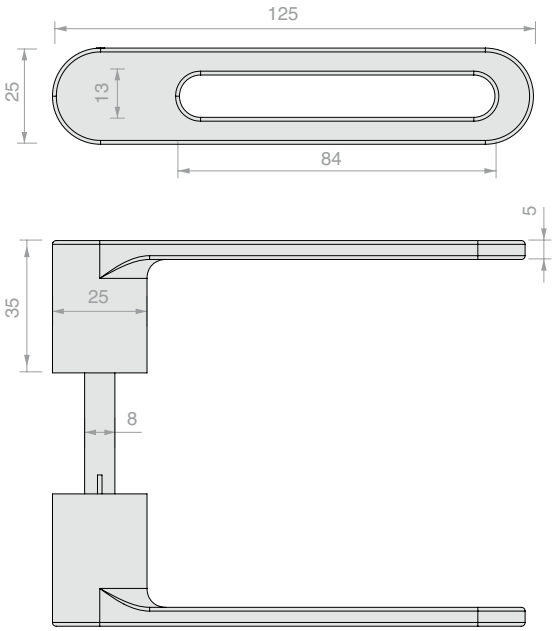

Art.	Aantal
APHANDRH	1 st.



PAAR RONDE GESLOTEN HANDGREPEN MET VASTE KNOP

Materiaal: Aluminium
De kant van de knop dient uitsluitend om vast te pakken
Afwerking: /6 /88 /97

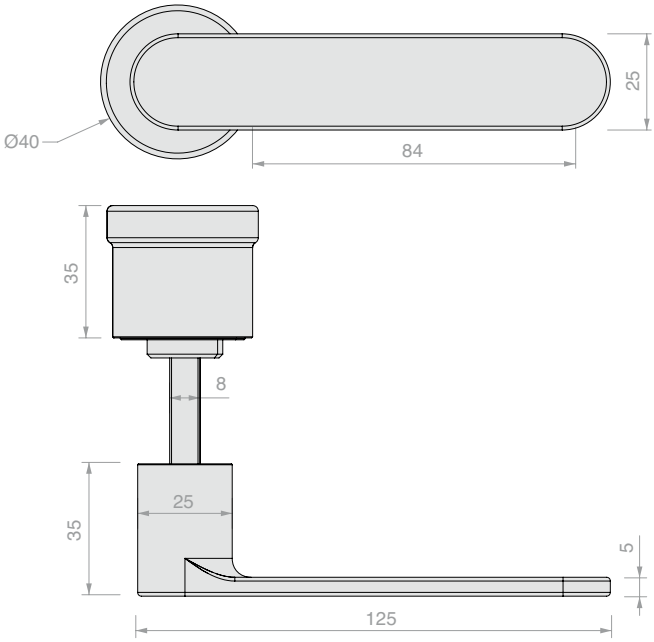

Art.	Aantal
APHAFKRC	1 st.



PAAR RONDE OPEN HANDGREPEN MET VASTE KNOP

Materiaal: Aluminium
De kant van de knop dient uitsluitend om vast te pakken
Afwerking: /6 /88 /97

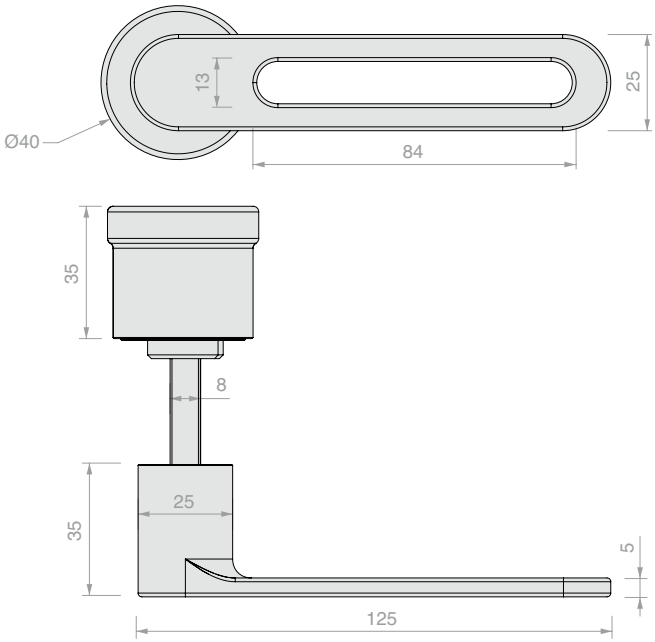

Art.	Aantal
APHAFKRH	1 st.



CENTRALE SLOTKAST APRO SERIE 40, MET UITSPARING VOOR EUROPESE CILINDER

Materiaal: Aluminium

Afwerking: /88 /97 /R2

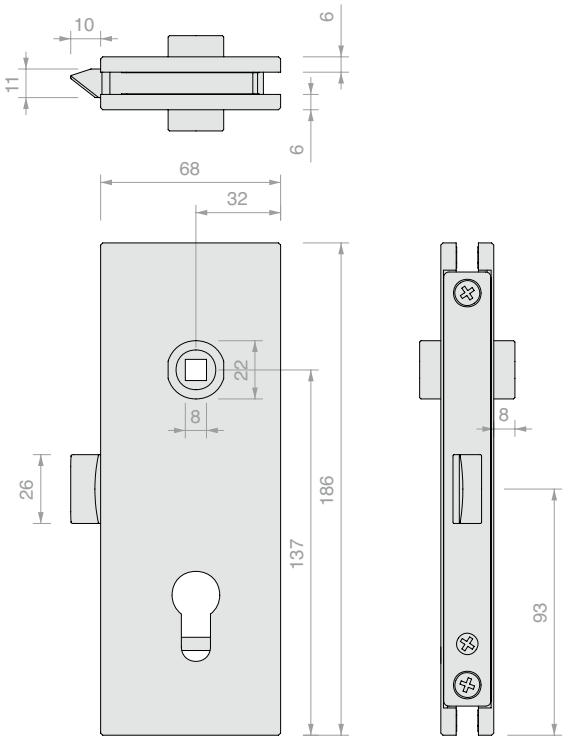

Art.	Voor glas	Klink	Aantal
APRO4403BORH	Van **8** tot **13.5** mm	Mechanisch	1 st.



CENTRALE SLOTKAST APRO SERIE 40, MET UITSPARING VOOR EUROPESE CILINDER

Materiaal: Aluminium

Afwerking: /88 /97 /R2

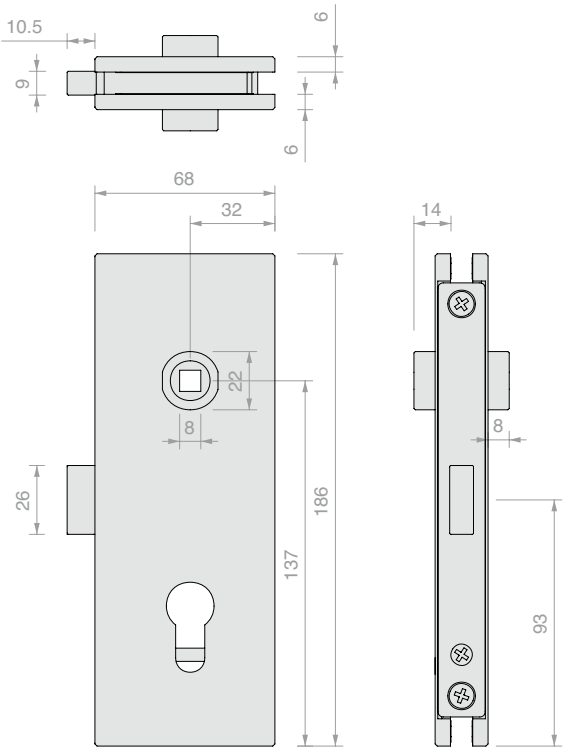

Art.	Voor glas	Klink	Aantal
APRO4406BORH	Van **8** tot **13.5** mm	Magnetisch	1 st.



SLOTKAST APRO SERIE 40 LINKS, MET UITSPARING VOOR EUROPESE CILINDER

Materiaal: Aluminium

Afwerking: /88 /97 /R2

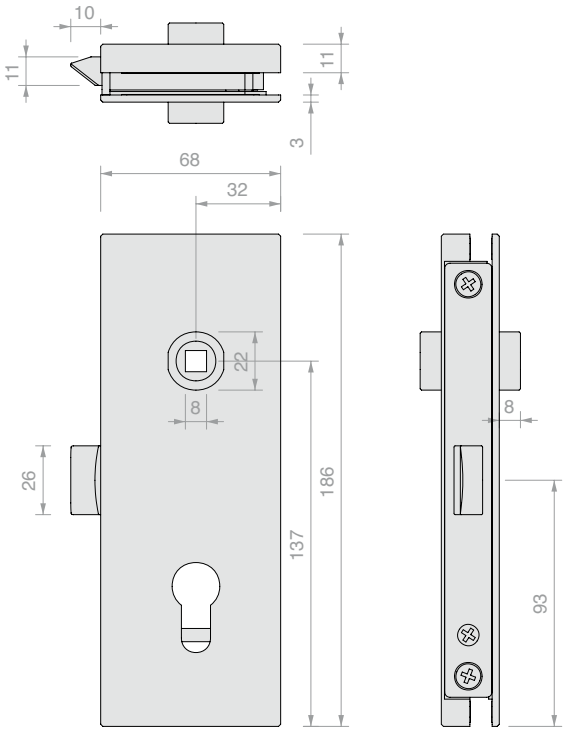

Art.	Voor glas	Klink	Aantal
APRO4503BORH	Van **8** tot **13.5** mm	Mechanisch	1 st.



SLOTKAST APRO SERIE 40 LINKS, MET UITSPARING VOOR EUROPESE CILINDER

Materiaal: Aluminium

Afwerking: /88 /97 /R2

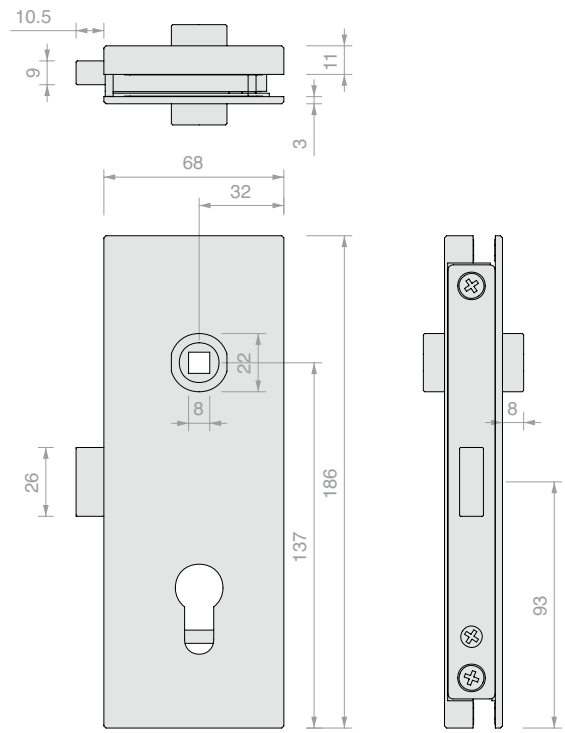

Art.	Voor glas	Klink	Aantal
APRO4506BORH	Van **8** tot **13.5** mm	Magnetisch	1 st.



SLOTKAST APRO SERIE 40 RECHTS, MET UITSPARING VOOR EUROPESE CILINDER

Materiaal: Aluminium

Afwerking: /88 /97 /R2

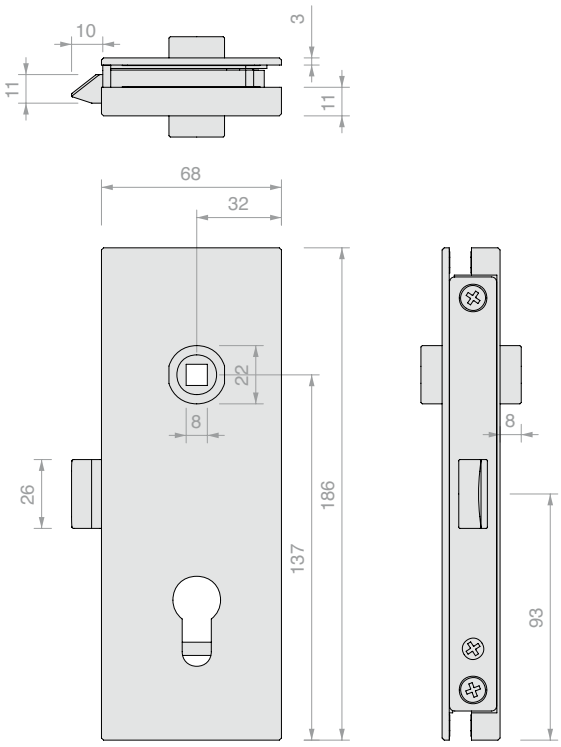

Art.	Voor glas	Klink	Aantal
APRO4603BORH	Van **8** tot **13.5** mm	Mechanisch	1 st.



SLOTKAST APRO SERIE 40 RECHTS, MET UITSPARING VOOR EUROPESE CILINDER

Materiaal: Aluminium

Afwerking: /88 /97 /R2

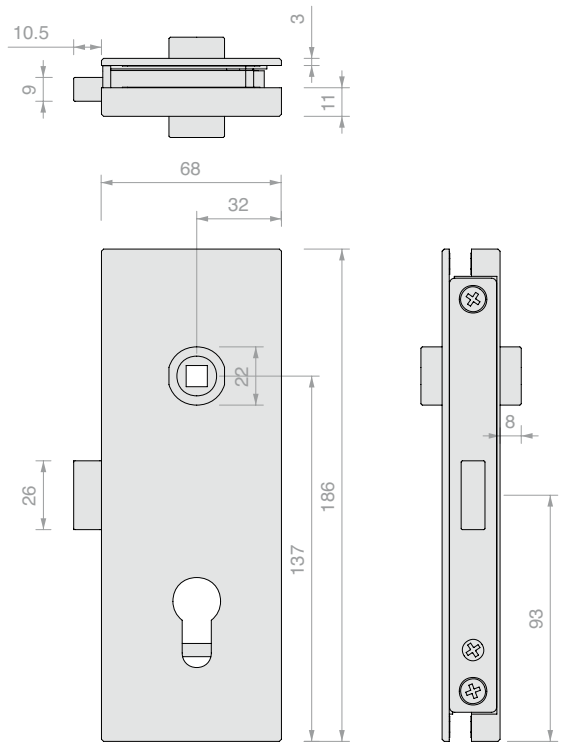

Art.	Voor glas	Klink	Aantal
APRO4606BORH	Van **8** tot **13.5** mm	Magnetisch	1 st.

VERTICALE LIP SLOT MODELLEN APRO

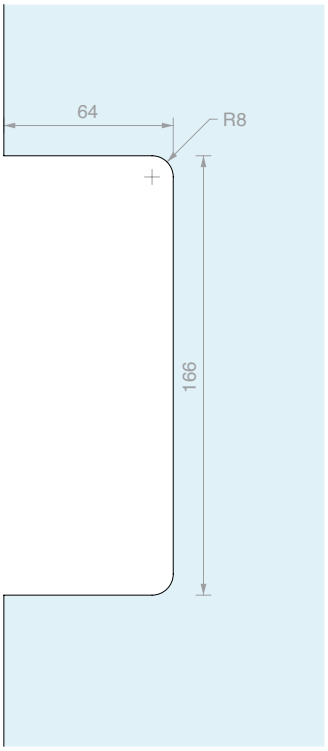



TEGENPLAAT VOOR SERIE APRO 44

Materiaal: Aluminium

Afwerking: /88 /97 /R2

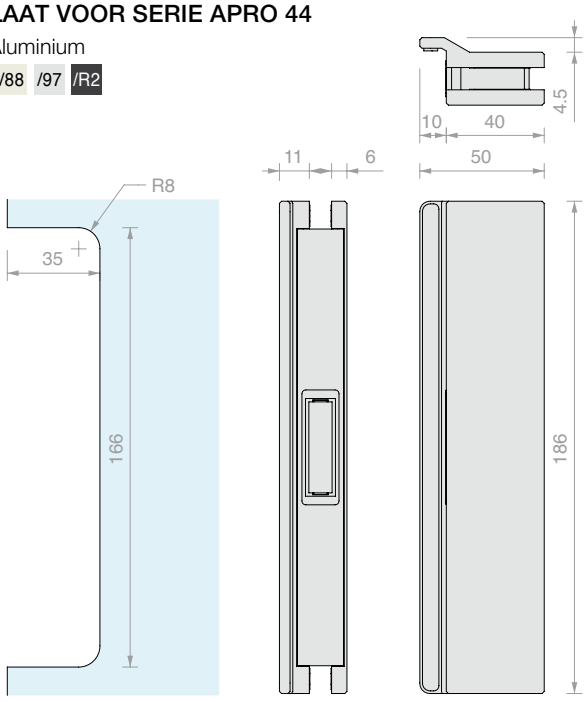

Art.	Voor glas	Tegenplaat	Aantal
APRO1008	**8** mm	Mechanisch	1 st.
APRO1010	**10** mm	Mechanisch	1 st.
APRO1012	**12** mm	Mechanisch	1 st.
APRO1013	**13.5** mm	Mechanisch	1 st.
APRO4008	**8** mm	Magnetisch	1 st.
APRO4010	**10** mm	Magnetisch	1 st.
APRO4012	**12** mm	Magnetisch	1 st.
APRO4013	**13.5** mm	Magnetisch	1 st.



HANDGREEP VOOR APRO SERIE 40

Materiaal: Aluminium

Afwerking: /88 /97 /R2

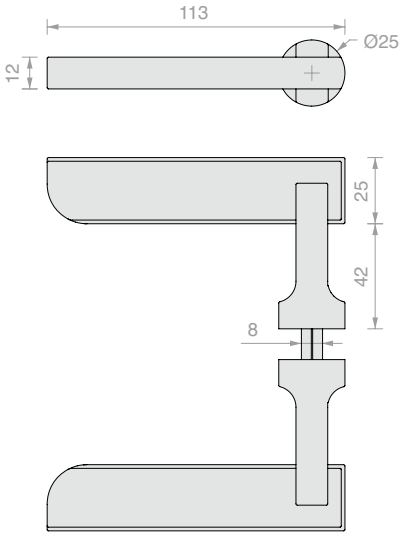

Art.	Aantal
APHANDTC	1 st.



GEKARTELDE HANDGREEP VOOR APRO SERIE 40

Materiaal: Aluminium

Afwerking: /88 /97 /R2

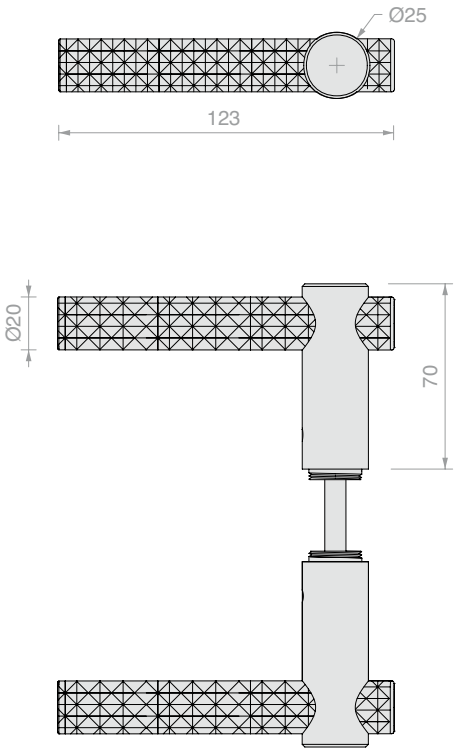

Art.	Aantal
APHANDGD	1 st.



WANDTEGENPLAAT APRO

Materiaal: Aluminium

Afwerking: /7 /R2

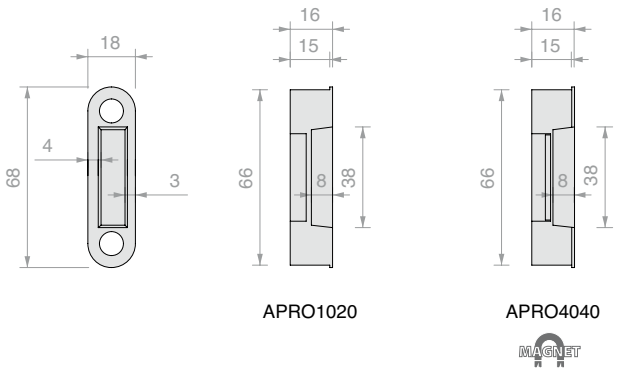

APRO1020 APRO4040

MAGNET

Art.	Tegenplaat	Aantal
APRO1020	Mechanisch	1 st.
APRO4040	Magnetisch	1 st.



VERSTELBARE WANDTEGENPLAAT APRO

Materiaal: Aluminium

Afwerking: /7

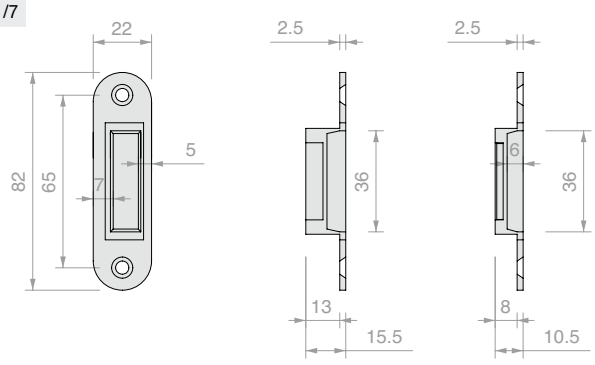

APRO1050 APRO4080

MAGNET

Art.	Tegenplaat	Aantal
APRO1050	Mechanisch	1 st.
APRO4080	Magnetisch	1 st.



CILINDER MET EUROPESE PROFIELSLEUTEL

Materiaal: Messing

Europese cilinder met 3 sleutels

Afwerking: /1 /3

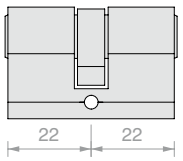

Art.	Sleutel	Aantal
LOGS10U	Gelijksluitend	1 st.
LOGS10D	Verschillend sluitend	1 st.



SLOT HOPPE HCS

Materiaal: Aluminium
Mechanische klink
Afwerking: /97



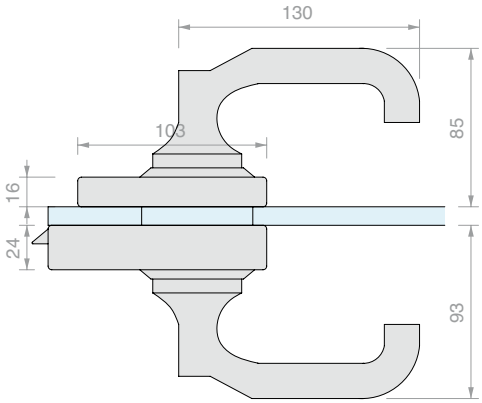

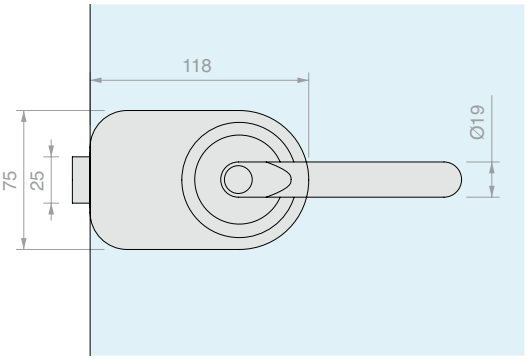

Art.	Voor glas	Sluiting	Sleutel	Aantal
SERH01	Van **8** tot **13.5** mm	Slot + Slot	Verschillend sluitend	1 st.
SERH03	Van **8** tot **13.5** mm	Slot + Openen met munt	Verschillend sluitend	1 st.
SERH05	Van **8** tot **13.5** mm	Slot + Aanduiding vrij/bezet	Verschillend sluitend	1 st.
SERH07	Van **8** tot **13.5** mm	Slot + Knop	Verschillend sluitend	1 st.
SERH09	Van **8** tot **13.5** mm	Knop + Openen met munt	-	1 st.
SERH11	Van **8** tot **13.5** mm	Knop + Aanduiding vrij/bezet	-	1 st.



TEGENPLAAT HOPPE HCS

Materiaal: Aluminium
Afwerking: /97

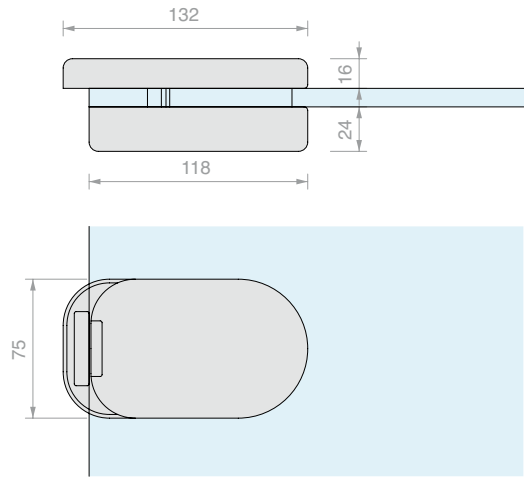

Art.	Voor glas	Aantal
SERH13	Van **8** tot **13.5** mm	1 st.

GLAZEN LIP VOOR SLOT EN TEGENPLAAT HOPPE HCS

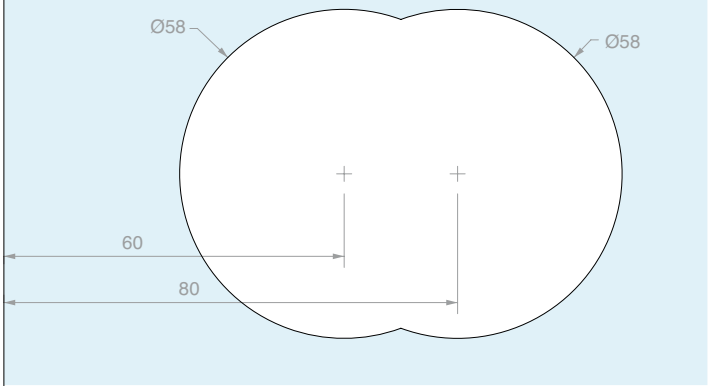



TYPEN SLOT HOPPE HCS

SERH01


Slot

+


Slot

SERH03


Slot

+


Openen met munt

SERH07


Slot

+


Knop

SERH05


Slot

+


Aanduiding vrij/bezet

SERH09


Knop

+


Openen met munt

SERH11


Knop

+


Aanduiding vrij/bezet

WANDTEGENPLAAT

Materiaal: Roestvrij staal

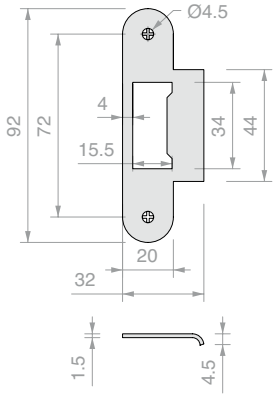

Art.	Aantal
SERH15	1 st.



WANDTEGENPLAAT VOOR MECHANISCHE KLINK

Materiaal: Roestvrij staal

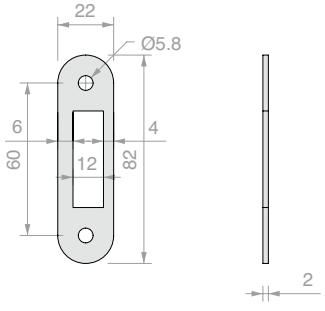

Art.	Aantal
SERH17	1 st.



SCHARNIEREN FORMA

Materiaal: Aluminium
Geleverd met twee sleutels
Afwerking: /91 /97

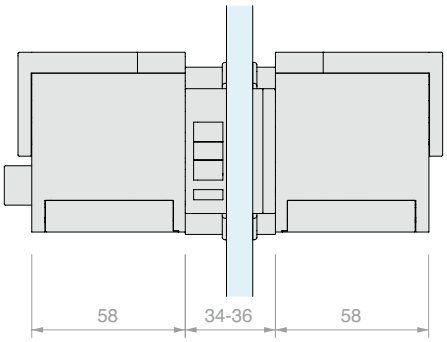

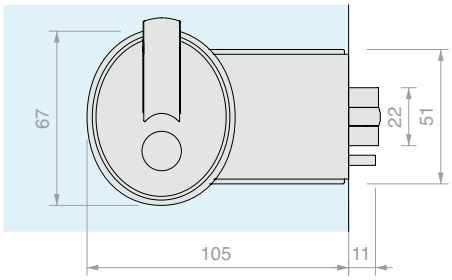

BIJGELEVERD:

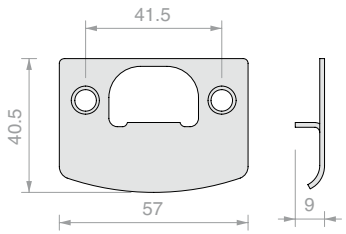

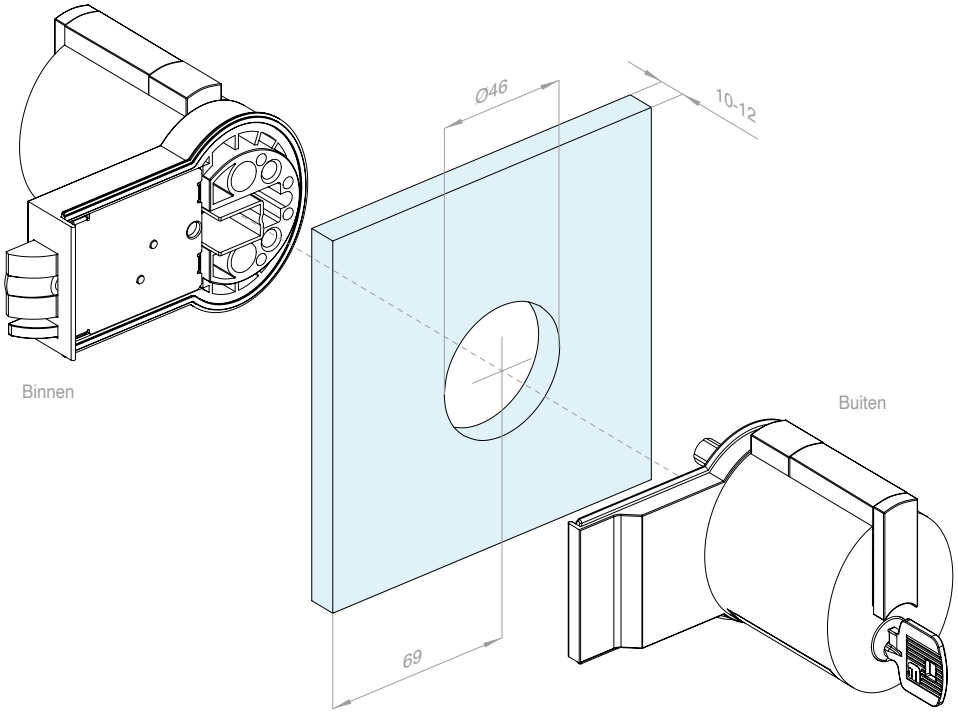

Art.	Voor glas	Sluiting	Sleutel	Aantal
SERMF15	Van **10** tot **12** mm	Slot + Slot	Gelijksluitend	1 st.
SERMF13	Van **10** tot **12** mm	Slot + Noodinrichting	Gelijksluitend	1 st.



TEGENPLAAT

Materiaal: Aluminium
Afwerking: /97

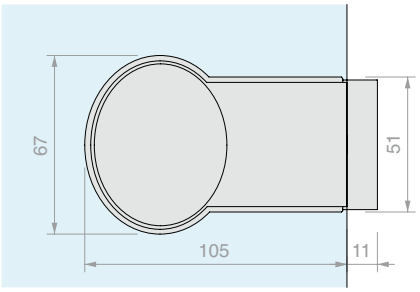

Art.	Voor glas	Aantal
SERMFGL1	Van **10** tot **12** mm	1 st.

GLAZEN LIP VOOR SLOT EN TEGENPLAAT FORMA

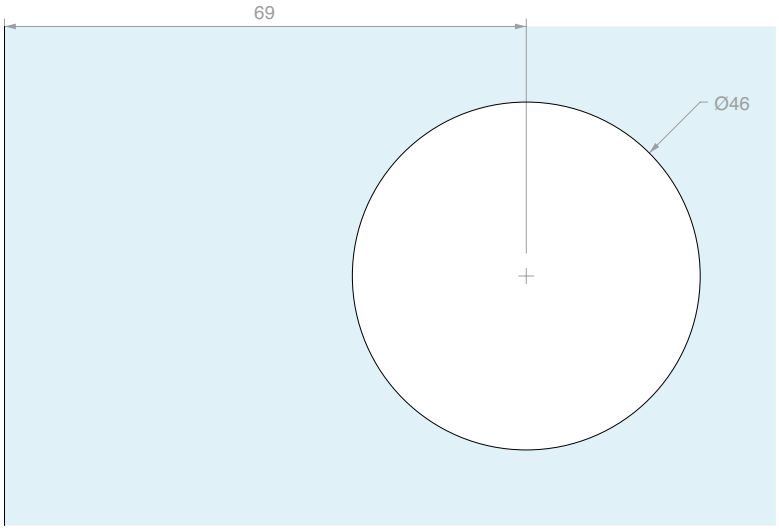



VLOERSTOP MET MAGNEET

Materiaal: AISI 304 roestvrij staal
Voorzien van schijf in roestvrij staal
aan te brengen met UV-verlijming
Afwerking: /8

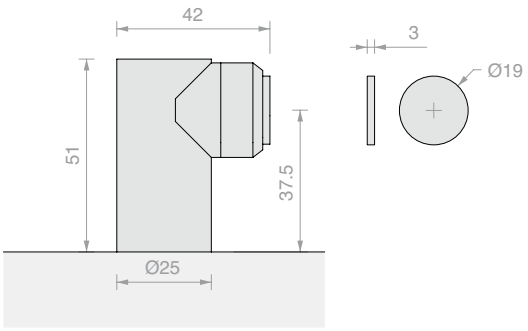

Art.	Aantal
FPT01	1 st.



ENKELE VLOERSTOP AAN HET PLAFOND

Materiaal: AISI 304 roestvrij staal
Afwerking: /8

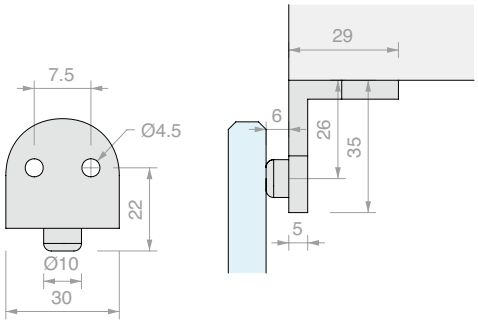

Art.	Aantal
FPT03	1 st.



DUBBELE VLOERSTOP AAN HET PLAFOND

Materiaal: AISI 304 roestvrij staal
Afwerking: /8

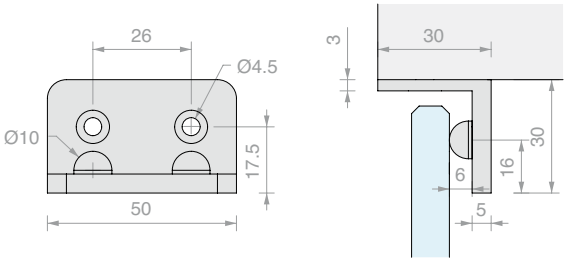

Art.	Aantal
FPT21	1 st.



VLOERSTOP MET BEVESTIGING OP GLAS

Materiaal: AISI 304 roestvrij staal
Aanbevolen glasboring Ø22 mm
Afwerking: /8

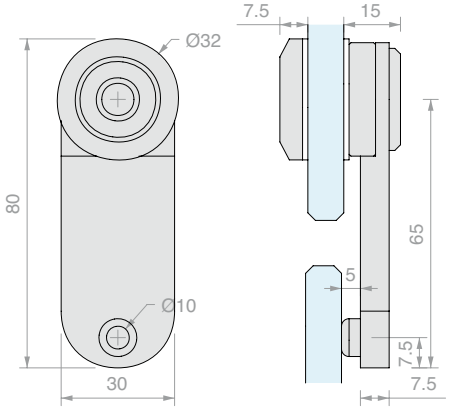

Art.	Voor glas	Aantal
FPT07	Van **10** tot **12** mm	1 st.



VLOERSTOP MET RUBBER

Materiaal: AISI 304 roestvrij staal

Afwerking: /8 /15

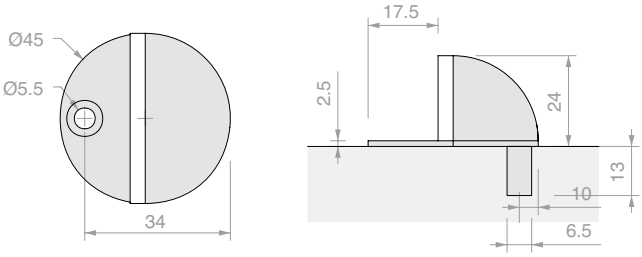

Art.	Aantal
FPT09	1 st.



ONDERVLOERSTOP MET RUBBEREN RING

Materiaal: AISI 304 roestvrij staal

Afwerking: /8 /15

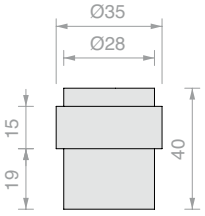

Art.	Aantal
FPT11	1 st.



VLOERSTOP MET MAGNEET

Materiaal: IJzer

Afwerking: /1 /2 /3

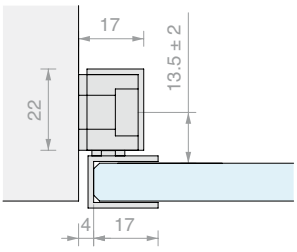

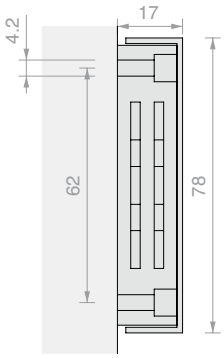

Art.	Omschrijving	Voor glas	Aantal
CAL005	Magneet met afdekking	-	1 st.
CAL006	Tegenplaat	**8** mm	1 st.
CAL007	Tegenplaat	**10** mm	1 st.



MAGNEET VOOR WANDMONTAGE

Materiaal: AISI 304 roestvrij staal

Voorzien van schijf in roestvrij staal

aan te brengen met UV-verlijming

Afwerking: /9

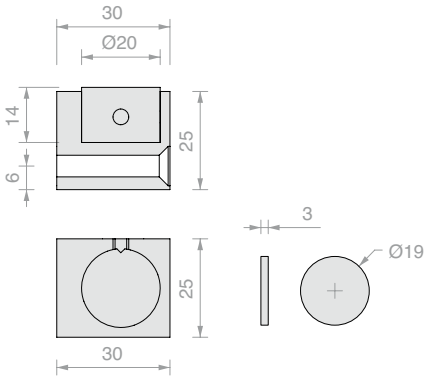

Art.	Aantal
CALMU30	1 st.



ZELFKLEVENDE DICHTING GLASS LIP

TOEPASSING: Sluitingen van omtreksleuven om af te dichten tegen water, wind, stof, insecten, geluid en temperatuurschommelingen.

Omschrijving: GLASS LIP is een zelfklevende omtrekdichting voor glazen deuren en wanden die eenvoudig en snel te installeren is. De dichting wordt aangebracht met mal art. GSL812 waarmee deze in het midden van het glas kan worden gepositioneerd over de gehele lengte van de rand. Het is een lipafdichting die snel kan worden aangebracht met behulp van een transparante, geïntegreerde, dubbelzijdige tape met hoge weerstand. Dankzij de bijzondere structuur van de zachte lip, inkortbaar door middel van afscheuren, kunnen openingen van 2,5 tot 7 millimeter worden afgesloten.

Kenmerken:

GLASS LIP kan worden gebruikt op glas met een dikte van 8 mm tot 13.52 mm
TOEPASSING: Alle deuren in glas.
BEVESTIGING: Met transparante VHB-tape met hoge weerstand van -40°C tot +150°C
DICHTINGEN: Lipafdichting van gecoëxtrudeerde thermokunststof, verstelbaar (gepatenteerd systeem).
AFWERKING: Geplooid

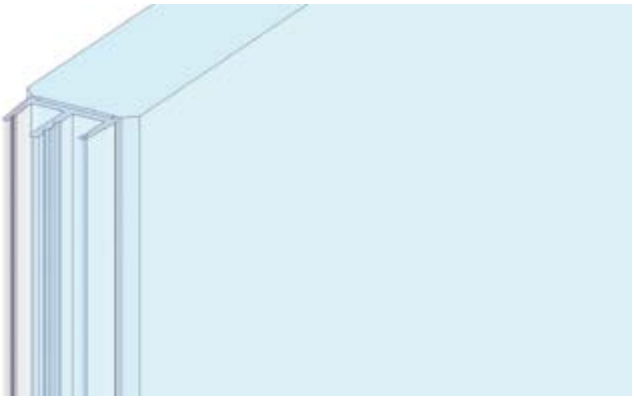

GEPATENTEERD SYSTEEM

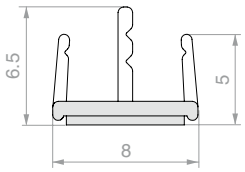

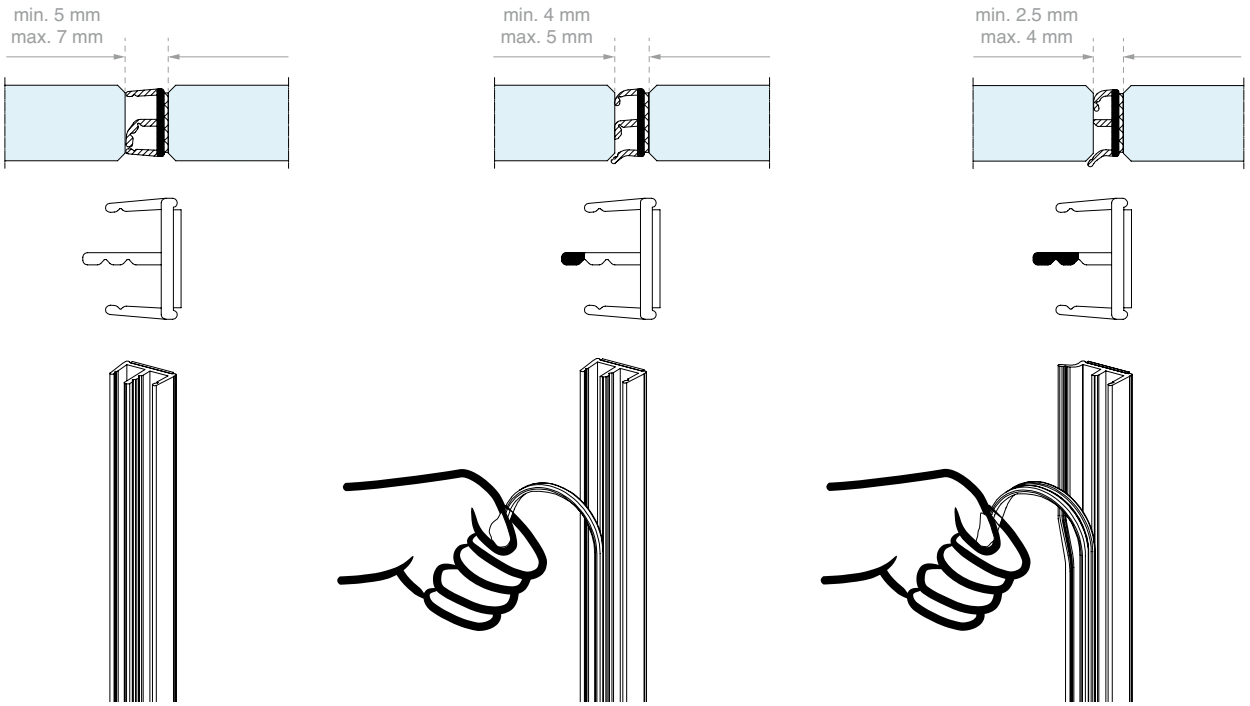

Art.	Voor glas	Lengte	Aantal
GSL3000	Van **8** tot **13.5** mm	**3000** mm	1 st.



MAL VOOR MONTAGE GSL3000

Mal van kunststof die positionering in het midden van het glas over de gehele lengte van de rand mogelijk maakt.
Gebruiken met art. GSL3000

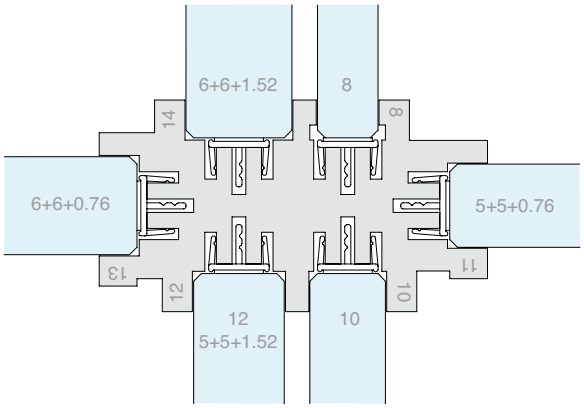

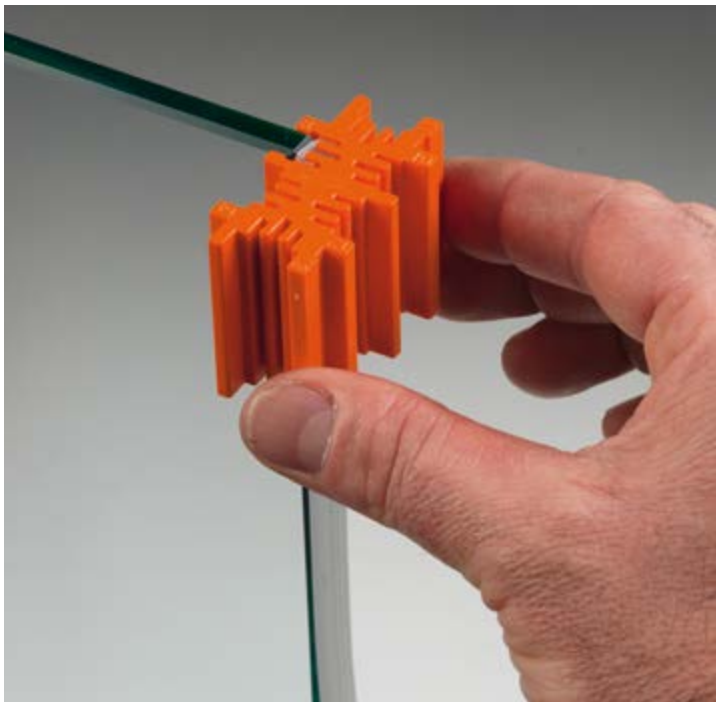

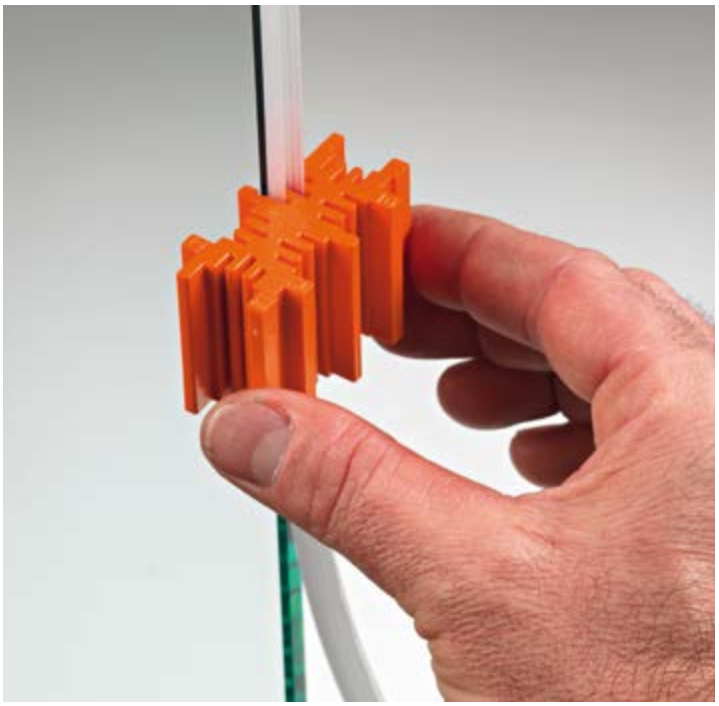

Art.	Voor glas	Aantal
GSL812	Van **8** tot **13.5** mm	1 st.



ONTVETTINGSDOEKJE

Kenmerken: Wegwerpdoekje gedrenkt in isopropylalcohol

Art.	Aantal
GSLSVL	1 st.

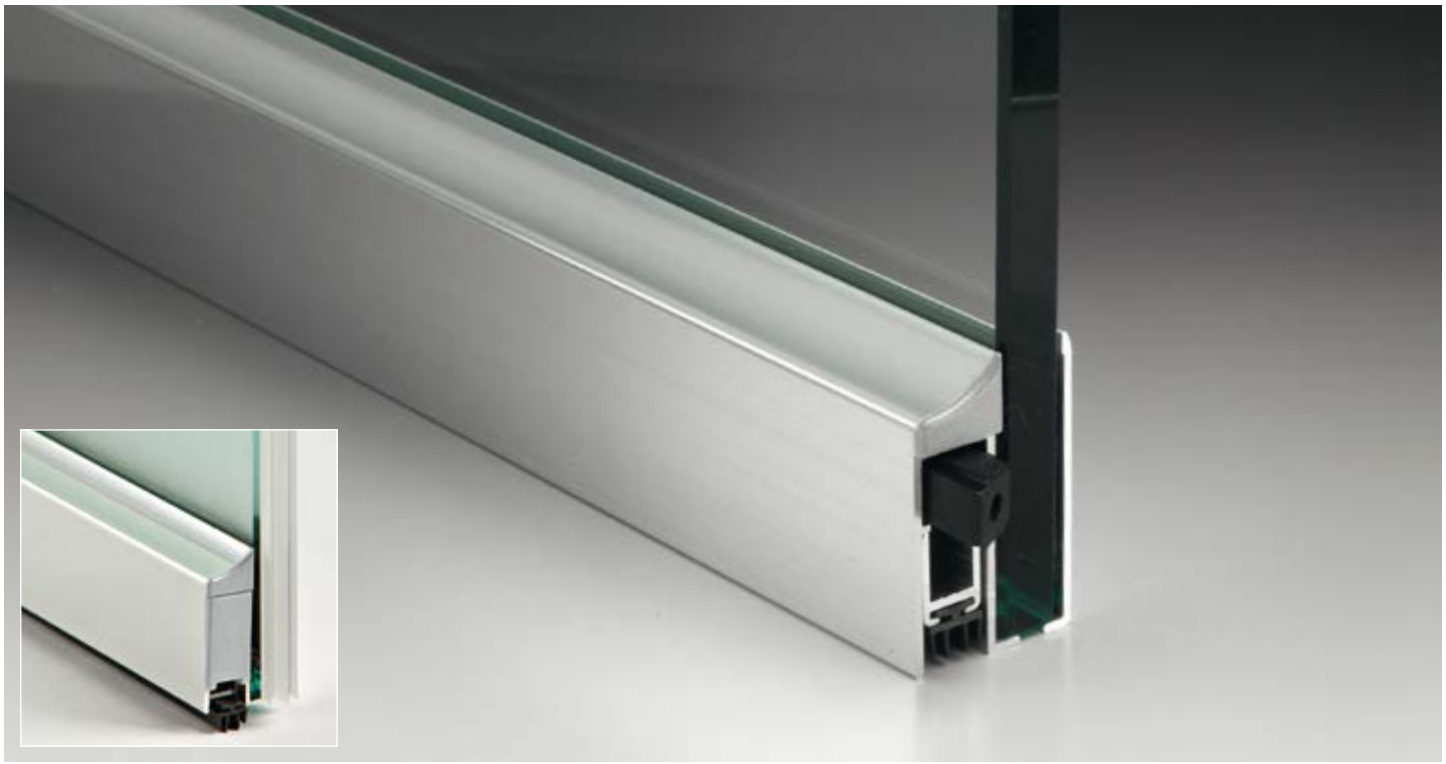

ONDERPROFIEL
MET DICHTING GLASS 100 AUTOMATIC

Toepassing: Sluitingen van sleuven in de vloer om af te dichten tegen water, wind, stof, insecten, geluid en temperatuurschommelingen.
Omschrijving: Automatische dorpelafdichting met wrijvende kiepbeweging (de afdichting komt eerst omlaag aan de scharnierzijde en daarna aan de handgreepzijde).
Afneembaar mechanisme aan scharnierzijde na bevestiging.
Slag 14 mm.
Gegalvaniseerde stalen veren en stoterstangen in PA 20% glasvezel.
Profielen in aluminiumlegering 6060 T6. Eindkap inbegrepen.
Kenmerken: Het mechanisme kan zowel aan de scharnierzijde als aan de handgreepzijde worden verwijderd, een exclusief (gepatenteerd) systeem.
Reserveonderdelen beschikbaar.
BEVESTIGING:
Met dubbelzijdige tape met hoge weerstand van -40°C tot +150°C
Afwerking: /97 /R2

Getest op 200.000 keer sluiten.

ANODISATIE 8/15 Micron

GEPATENTEERD SYSTEEM

SYSTEMEN VOOR BINNEN
Verstelbare sluitrichting met dezelfde kit

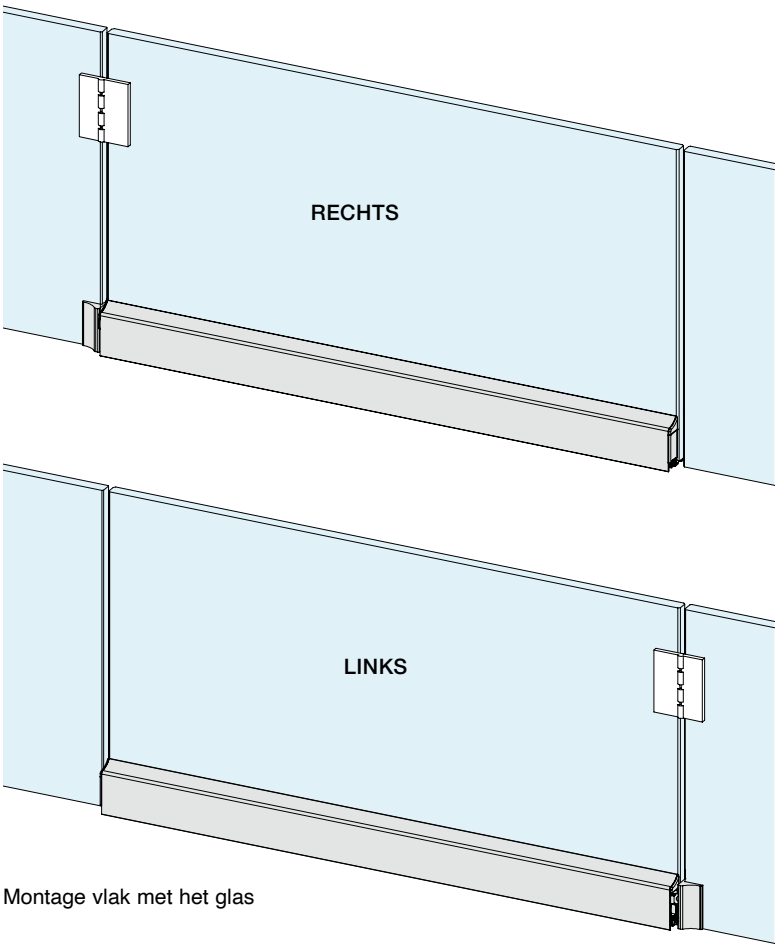

Montage vlak met het glas

Onderhoud en reiniging:
Wassen kan met warm water en neutrale zeep; gebruik een zachte doek of een niet-schurende spons.
Grondig spoelen met schoon water. Drogen met een zachte doek.

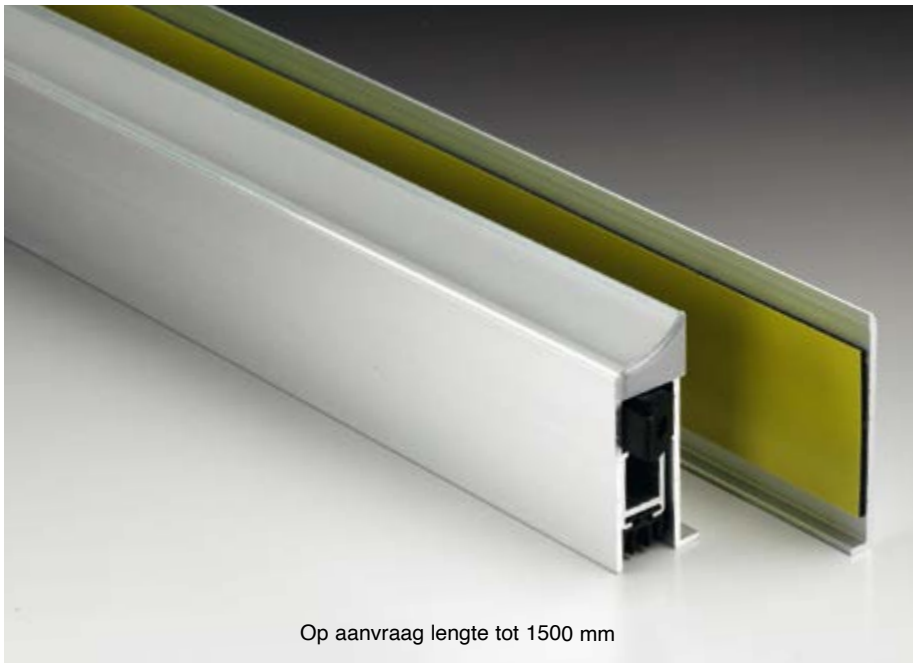

Op aanvraag lengte tot 1500 mm

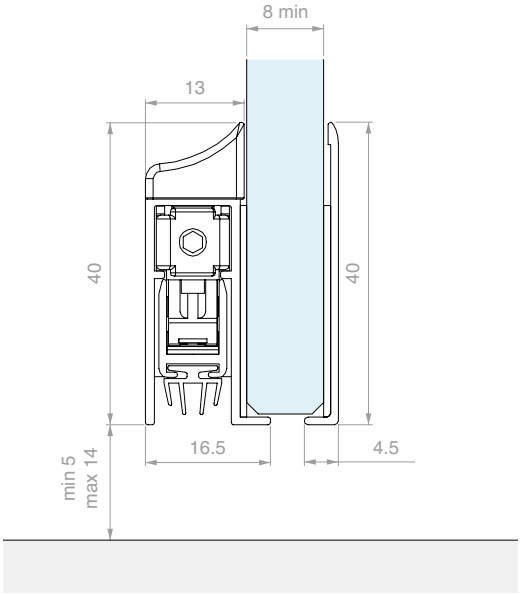

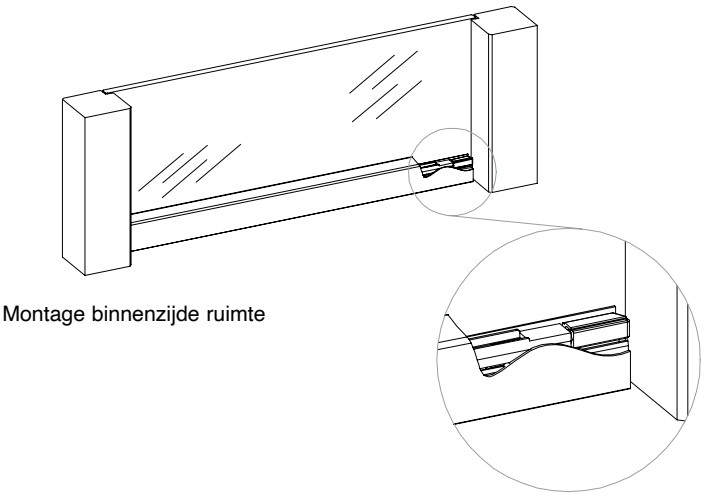

Montage binnenzijde ruimte

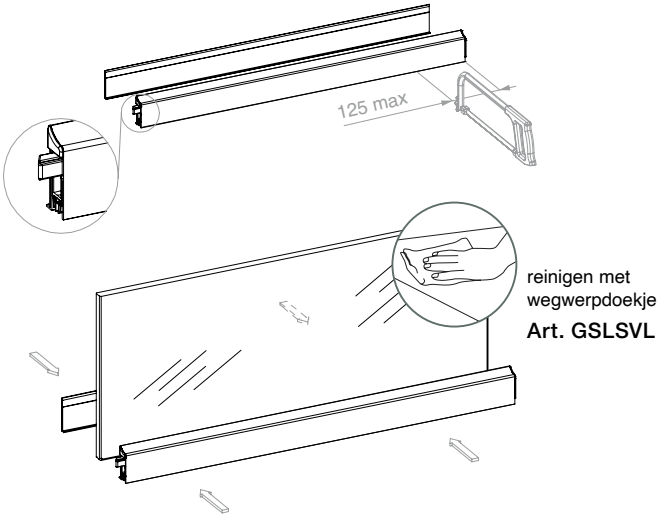

reinigen met wegwerpdoekje

Art. GSLSVL

Aanbrengen met dubbelzijdige tape met hoge weerstand



RETOURKIT - INBEGREPEN IN DE KIT

Materiaal: kunststof. Kenmerken: Retourkit voor deuren met vlak gemonteerd glaspaneel.
Aanbrengen: op vast glas met dubbelzijdige tape met hoge weerstand.

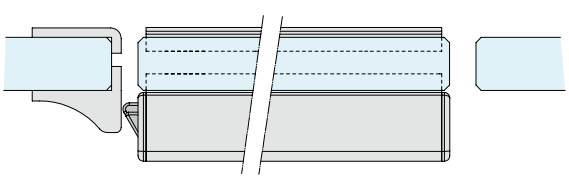

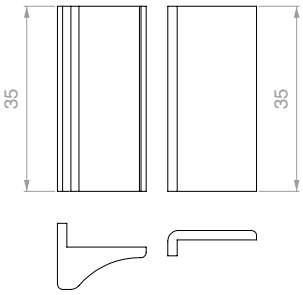

Art.	Lengte	Breedte glas	Aantal
GS01875	**900** mm	min **775** - max **900** mm	1 st.
GS01100	**1025** mm	min **900** - max **1025** mm	1 st.



ONDERPROFIEL MET BORSTEL GLASS 300 PIVOT

VOOR PIVOTDEUREN EN DRAAIDEUREN

ANODISATIE 8/15 Micron

Toepassing: Sluitingen van sleuven in de vloer om af te dichten tegen wind, stof, insecten, geluid en temperatuurschommelingen. Niet waterbestendig.

Omschrijving: Dit is een dorpelafdichting die de opening sluit tussen de glazen deur en de vloer. Deze kan worden geïnstalleerd op alle traditionele scharniersystemen en op draaisystemen met vloerveren (met behulp van een speciale compensator voor de scharnierplaat), aangepast aan het hoogteverschil dankzij een zelfnivellerend veersysteem. Dankzij de zeer fijne haren van de borstel wordt een barrière gecreëerd tegen het binnendringen van stof en insecten, zonder het openen van de deur te belemmeren, zelfs als de vloer ruw is. De dorpelafdichting is afgewerkt met elegante anodisatie, afsluitkappen aan de zijkant en een achterklep die de tape aan de andere kant verbergt.

Kenmerken: Aanbrengen met dubbelzijdige tape met hoge weerstand.

Zelfnivellerende beweging met veersysteem. Profiel in aluminiumlegering 6060 T6. Afsluitkappen in PA6 20%.

BEVESTIGING: Met dubbelzijdige tape met hoge weerstand van -40°C tot +150°C

Afwerking: /97

GEPATENTEERD SYSTEEM

KAN GECOMBINEERD WORDEN MET DE SERIE GLASS FITTING

PIVOT ONDER GF100



Art. GF100 _ P. 467

DEURGRENDEL GL800



Art. GL800 _ P. 473

Onderhoud en reiniging:

Wassen kan met warm water en neutrale zeep; gebruik een zachte doek of een niet-schurende spons.

Grondig spoelen met schoon water. Drogen met een zachte doek.

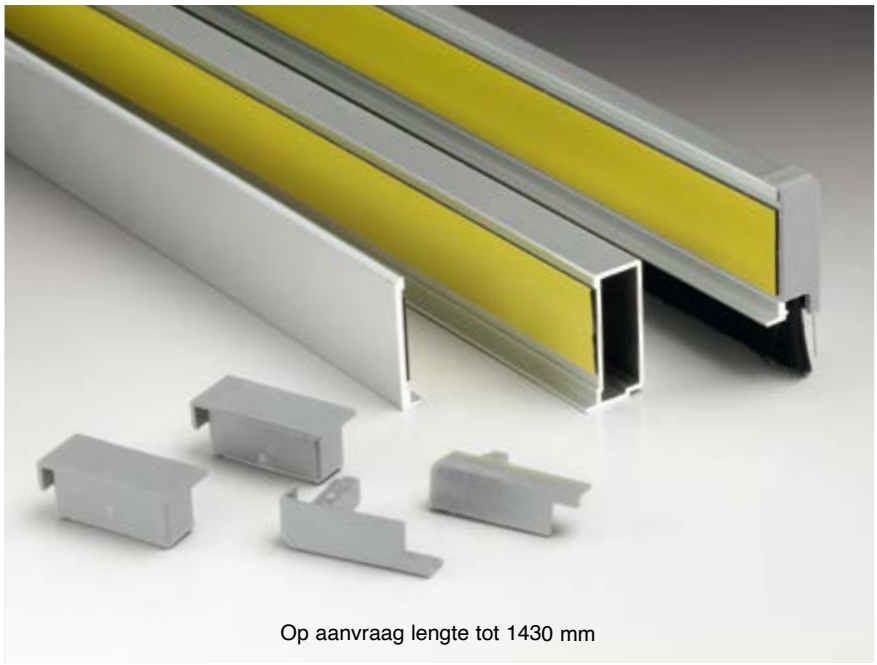

Op aanvraag lengte tot 1430 mm

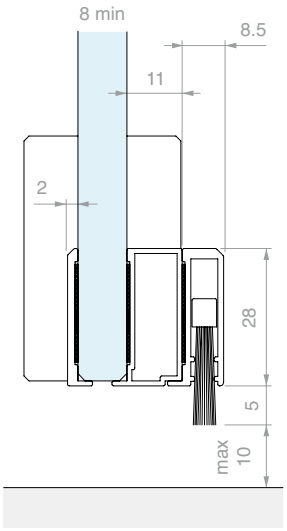

VOOR PIVOTDEUREN

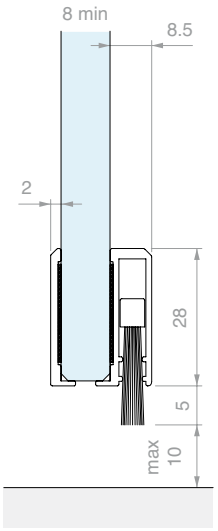

VOOR BINNENTOEPASSINGEN

DEURGRENDEL type GL800

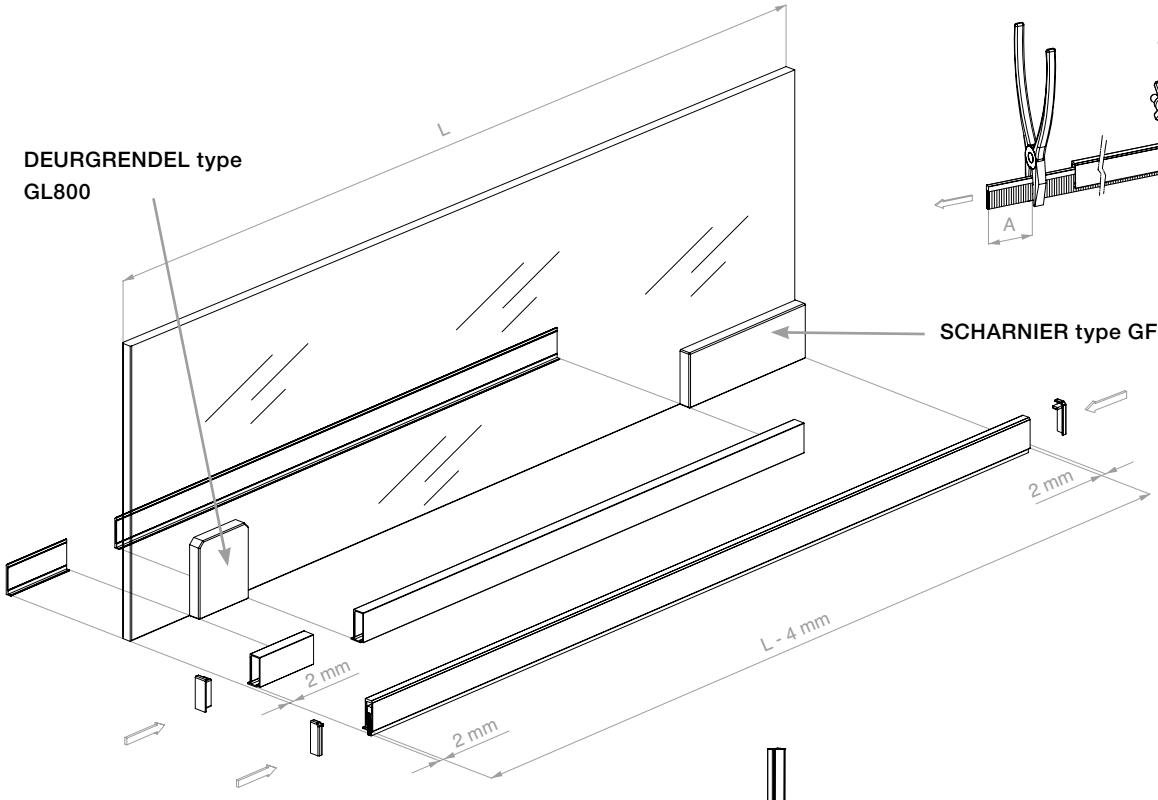

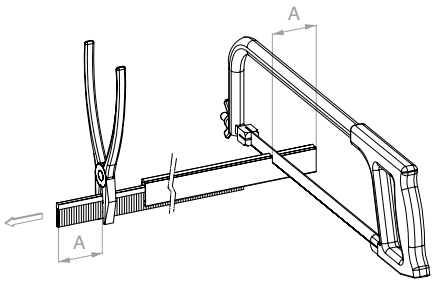

SCHARNIER type GF100

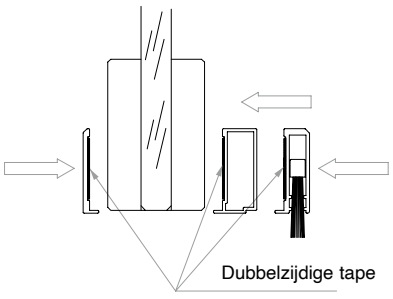

Dubbelzijdige tape

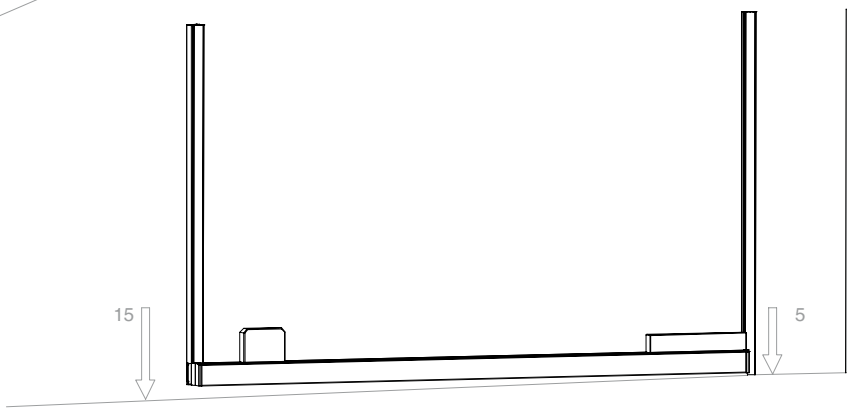

Art.	Lengte	Breedte glas	Aantal
GSP03100	**1000** mm	max **1000** mm	1 st.

DEURGREPEN EN KNOPPEN





DEURGREEP VOOR NOODUITGANG
Pag. 565



DEURGREPEN MET SLOT
Pag. 585



DEURGREPEN
Pag. 596



ZELFKLEVENDE HANDGREPEN
Pag. 608



HANDGREPEN
Pag. 615



KNOPPEN
Pag. 626



OP DE FOTO:
1 x MAPA 220 M/83
1 x MAPA 220/83

DEURGREEP VOOR NOODUITGANG

Voor paniekuitgangen mogen uitsluitend systemen worden geïnstalleerd die voldoen aan de norm EN 1125, betreffende vluchtwegsystemen met voorzieningen die worden bediend met horizontale stangen (traditionele DEURGREEP VOOR NOODUITGANGEN en touch-bars). **Voorzieningen die voornamelijk worden geïnstalleerd op plaatsen waar publiek aanwezig is en personeel dat niet is opgeleid in noodprocedures: bioscopen, theaters, gebouwen gebruikt voor sportactiviteiten, enz.**
Iseo Serrature heeft van het instituut Warrington Certification Limited (WCL) het certificaat van overeenstemming met de EN 1125-norm verkregen volgens CPR 305/2011.

CLASSIFICATIE AFGEDRUKT OP HET PRODUCT OM DE PASSENDE KENMERKEN VOOR ELKE TOEPASSING TE IDENTIFICEREN

	Gebruikscategorie	Duurzaamheid in cicli	Deurgewicht	Vuurbestendigheid	Veiligheid voor personen	Corrosiebestendigheid	Inbraakwerendheid	Projectie van de stang	Type bediening van de stang
Niet geschikt voor brand-/rookwerende deuren	3	7	6	0	1	4	2	2	A
Geschikt voor brand-/rookwerende deuren	3	7	6	1	1	4	2	2	A





Gebruikscategorie. Er is één categorie die een hoge gebruiksfrequentie voorziet, door personen die niet erg voorzichtig met het product om gaan, met kans op een ongeval of verkeerd gebruik van de producten.
Duurzaamheid in cicli. Er zijn twee categorieën:
klasse 6 = 100.000 cicli
klasse 7 = 200.000 cicli
Deurgewicht. Er zijn twee categorieën:
klasse 5 = tot 100 kg,
klasse 6 = tot 200 kg.
Vuurbestendigheid. Er zijn twee categorieën:
klasse 0 = niet geschikt voor brand-/rookwerende deuren
klasse 1 = geschikt voor brand-/rookwerende deuren.
Veiligheid voor personen. Er is één categorie die het maximaal haalbare niveau vertegenwoordigt. Antipaniekvoorzieningen moeten de veiligheid van mensen garanderen.
Corrosiebestendigheid. Er zijn twee categorieën in overeenstemming met de norm UNI EN1670 : 2007
klasse 3 = hoge bestendigheid,
grado 4 = zeer hoge bestendigheid.
Inbraakwerendheid. Er is één categorie die het minimaal haalbare niveau vertegenwoordigt. De veiligheid van goederen is ondergeschikt aan de veiligheid van mensen.
Projectie van de stang. Er zijn twee categorieën:
klasse 1 = projectie van de stang tot mm 150 (normaal)
klasse 2 = projectie van de stang tot mm 100 (klein)
Type bediening van de stang. Er zijn 2 categorieën:
A = paniekssluiting met duwstang
B = paniekssluiting met duwbalk (Push-Bar).

Raadpleeg voor meer details de norm EN1125

Het toepassingsgebied van de DEURGREEP VOOR NOODUITGANGEN wordt gedefinieerd door de norm EN 1125, zoals hieronder vermeld

Maximale breedte deur	**1300 mm**
Maximale hoogte deur	**2500 mm**
Maximaal gewicht deur	**200 kg**
Bedrijfstemperatuurlimieten	**-20°C + 100°C**

In het geval dat de afmetingen van de deur groter zijn dan de hierboven aangegeven waarden, valt de deur niet meer binnen het toepassingsgebied vastgelegd door de norm EN 1125 en is de productcertificering dus niet langer geldig. Voor deuren met een gewicht tot 200 kg, een maximale hoogte tot 3200 mm en een breedte tot 1500 mm verklaart ISEO dat de prestaties van de deurgreep gelijk zijn aan die door de norm vereist zijn.

Opmerking
De nuttige lengte van de stang (afmeting X) moet zo dicht mogelijk bij de nuttige breedte (afmeting Y) van de deur waarvoor deze wordt aanbevolen liggen. In ieder geval nooit minder dan 60% (zie afbeelding). Voor het gewicht van de deur blijft het limiettoepassingsbereik het door de norm aangegeven maximum.

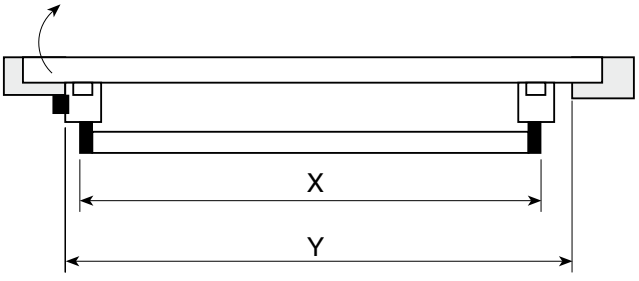

TOEBEHOREN NOODUITGANG ENKELE DEUR ZONDER KRUK AAN DE BUITENZIJDE

10/15

Materiaal: Aluminium, Roestvrij staal, Zamak

Afwerking: /56 /83

OMKEERBARE BUITENOPENING

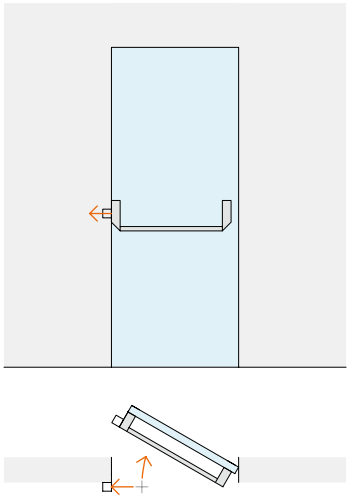

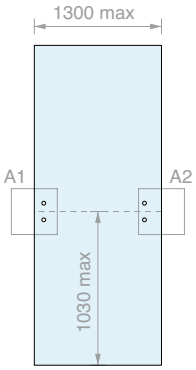

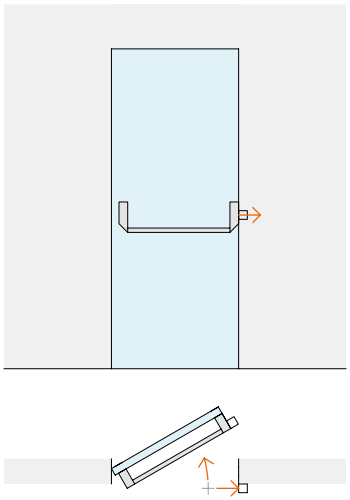

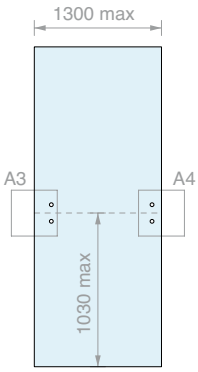

Inhoud van de kit:

Art.	Omschrijving	Aantal
MAP101	Tegenplaat / krukken / opbouw	1 st.
MAP103	Ovale horizontale stang	1 st.
MAP107	Paar montageplaten voor deurgreep zonder bediening	1 st.

Art.	Aantal
MAP-BASE	1 st.

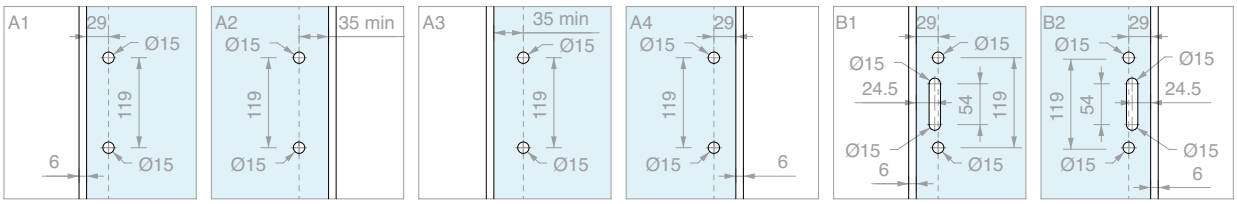

TOEBEHOREN NOODUITGANG ENKELE DEUR MET KRUK AAN DE BUITENZIJDE

Materiaal: Aluminium, Roestvrij staal, Zamak

Afwerking: /56 /83

BUITENOPENING RECHTS

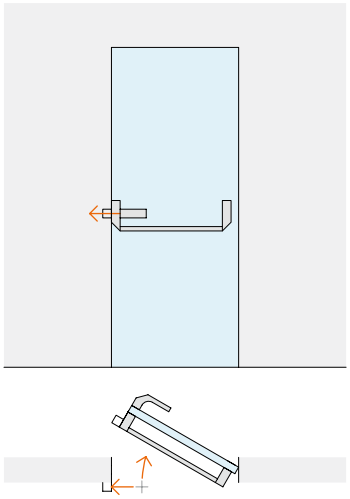

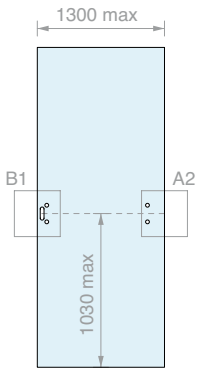

Inhoud van de kit:

Art.	Omschrijving	Aantal
MAP101	Tegenplaat / krukken / opbouw	1 st.
MAP103	Ovale horizontale stang	1 st.
MAP105	Kruk aan de buitenzijde	1 st.
MAP111	Externe bediening links	1 st.

Art.	Versie	Aantal
MAP-BASEMSX	Links	1 st.

BUITENOPENING LINKS

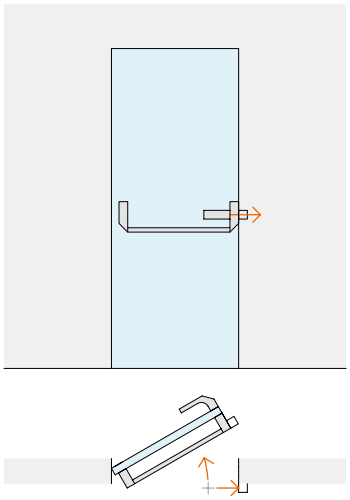

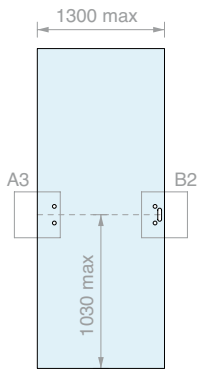

Inhoud van de kit:

Art.	Omschrijving	Aantal
MAP101	Tegenplaat / krukken / opbouw	1 st.
MAP103	Ovale horizontale stang	1 st.
MAP105	Kruk aan de buitenzijde	1 st.
MAP109	Externe bediening rechts	1 st.

Art.	Versie	Aantal
MAP-BASEMDX	Rechts	1 st.

TOEBEHOREN NOODUITGANG ENKELE DEUR ZONDER KRUK AAN DE BUITENZIJDE MET BOLT-GRENDELS

10/15

Materiaal: Aluminium, Roestvrij staal, Zamak

Afwerking: /56 /83

OMKEERBARE BUITENOPENING

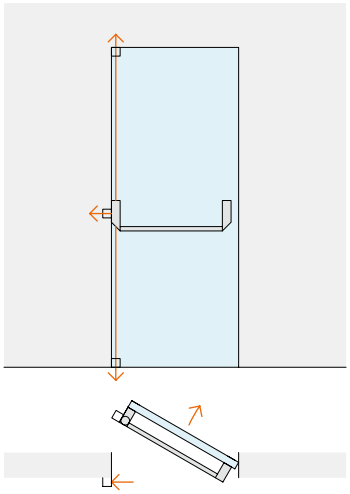

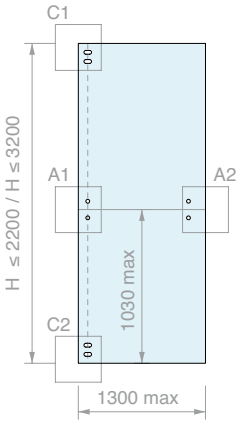

Inhoud van de kit:

Art.	Omschrijving	Aantal
MAP101-BOLT	Tegenplaat / krukken / opbouw / grendel	1 st.
MAP103	Ovale horizontale stang	1 st.
MAP107	Paar montageplaten voor deurgreep zonder bediening	1 st.
MAP113	Paar Bolt-grendels - H 2200 mm	1 st.
/		
MAP114	Paar Bolt-grendels - H 3200 mm	
MAP115	Paar montageplaten voor Bolt-grendels - H 2200 mm	1 st.
/		
MAP116	Paar montageplaten voor Bolt-grendels - H 3200 mm	

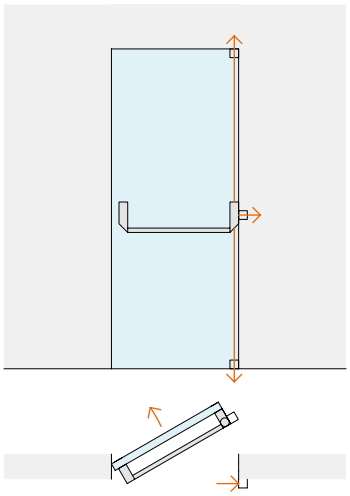

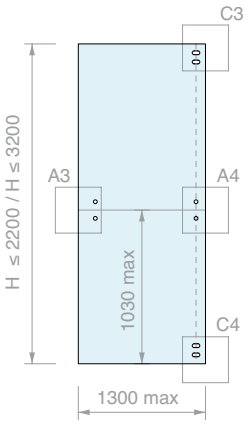

Art.	Max. H deur	Aantal
MAP-A220	**2200** mm	1 st.
MAP-A320	**3200** mm	1 st.

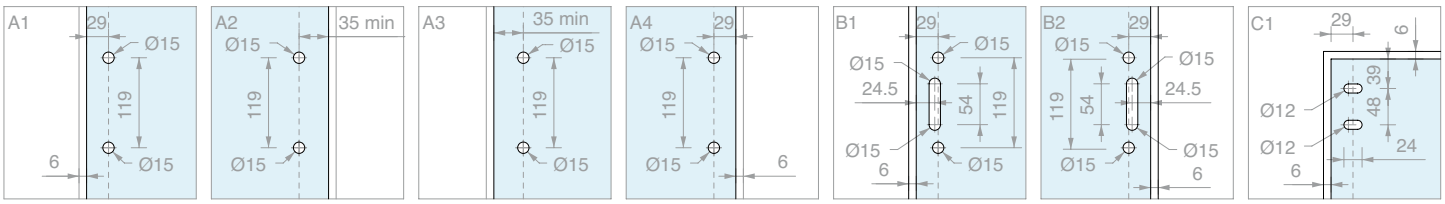

TOEBEHOREN NOODUITGANG ENKELE DEUR MET KRUK AAN DE BUITENZIJDE EN BOLT-GRENDELS

Materiaal: Aluminium, Roestvrij staal, Zamak

Afwerking: /56 /83

BUITENOPENING LINKS

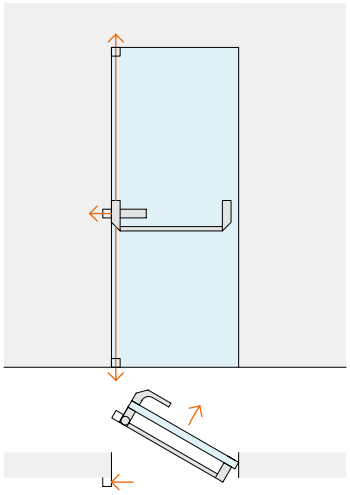

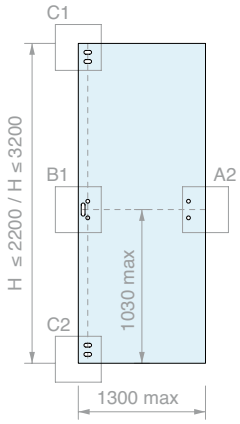

Inhoud van de kit:

Art.	Omschrijving	Aantal
MAP101-BOLT	Tegenplaat / krukken / opbouw / grendel	1 st.
MAP103	Ovale horizontale stang	1 st.
MAP113 / **MAP114**	Paar Bolt-grendels - H 2200 mm Paar Bolt-grendels - H 3200 mm	1 st.
MAP115 / **MAP116**	Paar montageplaten voor Bolt-grendels - H 2200 mm Paar montageplaten voor Bolt-grendels - H 3200 mm	1 st.
MAP105	Kruk aan de buitenzijde	1 st.
MAP111	Externe bediening links	1 st.

Art.	Max. H deur	Versie	Aantal
MAP-A220MSX	**2200** mm	Links	1 st.
MAP-A320MSX	**3200** mm	Links	1 st.

BUITENOPENING RECHTS

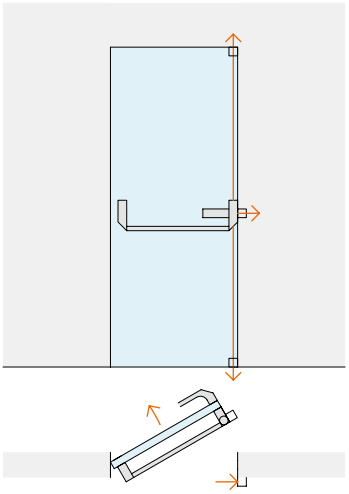

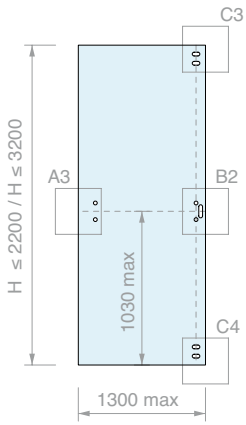

Inhoud van de kit:

Art.	Omschrijving	Aantal
MAP101-BOLT	Tegenplaat / krukken / opbouw / grendel	1 st.
MAP103	Ovale horizontale stang	1 st.
MAP113 / **MAP114**	Paar Bolt-grendels - H 2200 mm Paar Bolt-grendels - H 3200 mm	1 st.
MAP115 / **MAP116**	Paar montageplaten voor Bolt-grendels - H 2200 mm Paar montageplaten voor Bolt-grendels - H 3200 mm	1 st.
MAP105	Kruk aan de buitenzijde	1 st.
MAP109	Externe bediening rechts	1 st.

Art.	Max. H deur	Versie	Aantal
MAP-A220MDX	**2200** mm	Rechts	1 st.
MAP-A320MDX	**3200** mm	Rechts	1 st.

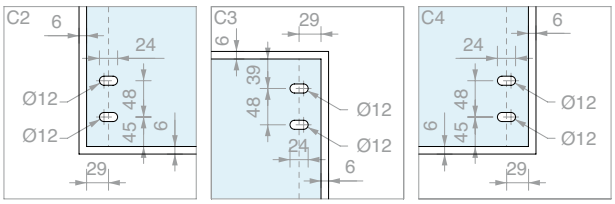

TOEBEHOREN NOODUITGANG ENKELE DEUR
ZONDER KRUK AAN DE BUITENZIJDE MET BOLT-GRENDELS EN BOVENLICHT

10/15

Materiaal: Aluminium, Roestvrij staal, Zamak

Afwerking: /56 /83

OMKEERBARE BUITENOPENING

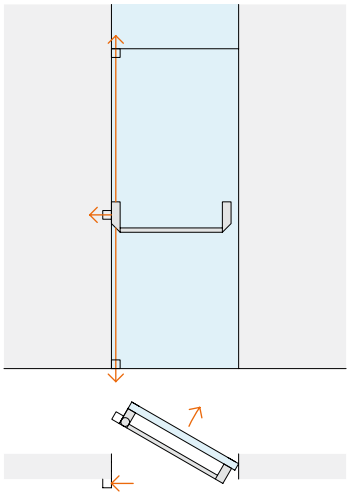

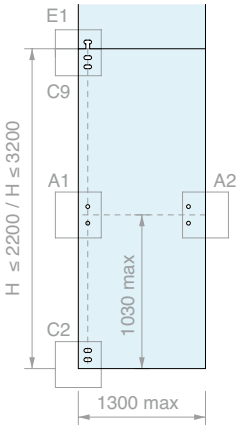

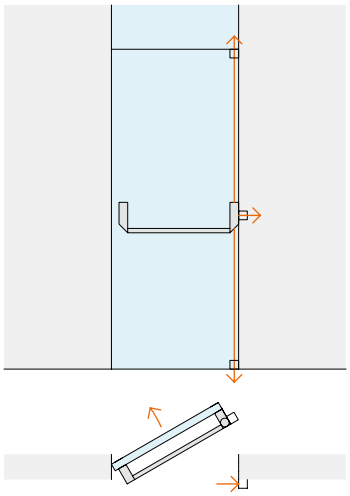

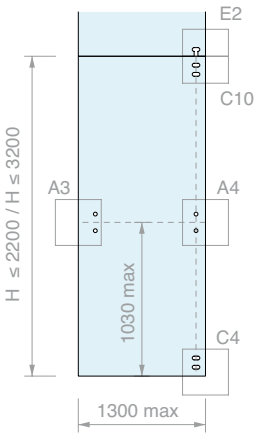

Inhoud van de kit:

Art.	Omschrijving	Aantal
MAP101-BOLT	Tegenplaat / krukken / opbouw / grendel	1 st.
MAP103	Ovale horizontale stang	1 st.
MAP107	Paar montageplaten voor deurgreep zonder bediening	1 st.
MAP113	Paar Bolt-grendels - H 2200 mm	1 st.
/ **MAP114**	Paar Bolt-grendels - H 3200 mm	
MAP115	Paar montageplaten voor Bolt-grendels - H 2200 mm	1 st.
/ **MAP116**	Paar montageplaten voor Bolt-grendels - H 3200 mm	
MAP119	Bovenmontageplaat Bolt-grendel	1 st.

Art.	Max. H deur	Aantal
MAP-B220	**2200** mm	1 st.
MAP-B320	**3200** mm	1 st.

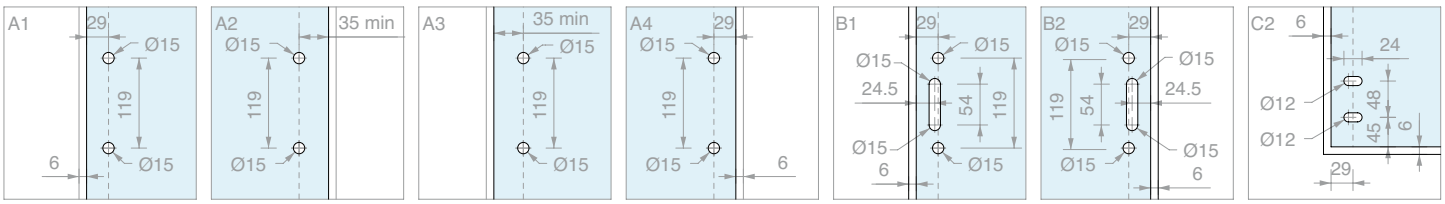

TOEBEHOREN NOODUITGANG ENKELE DEUR
MET KRUK AAN DE BUITENZIJDE, BOLT-GRENDELS EN BOVENLICHT

Materiaal: Aluminium, Roestvrij staal, Zamak

Afwerking: /56 /83

BUITENOPENING LINKS

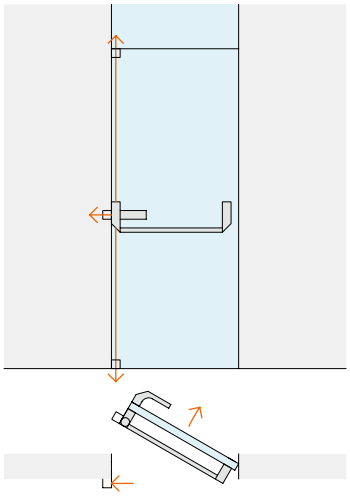

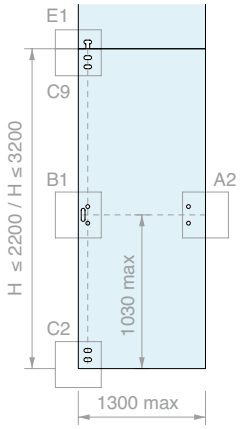

Inhoud van de kit:

Art.	Omschrijving	Aantal
MAP101-BOLT	Tegenplaat / krukken / opbouw / grendel	1 st.
MAP103	Ovale horizontale stang	1 st.
MAP113 / **MAP114**	Paar Bolt-grendels - H 2200 mm Paar Bolt-grendels - H 3200 mm	1 st.
MAP115 / **MAP116**	Paar montageplaten voor Bolt-grendels - H 2200 mm Paar montageplaten voor Bolt-grendels - H 3200 mm	1 st.
MAP119	Bovenmontageplaat Bolt-grendel	1 st.
MAP105	Kruk aan de buitenzijde	1 st.
MAP111	Externe bediening links	1 st.

Art.	Max. H deur	Versie	Aantal
MAP-B220MSX	**2200** mm	Links	1 st.
MAP-B320MSX	**3200** mm	Links	1 st.

BUITENOPENING RECHTS

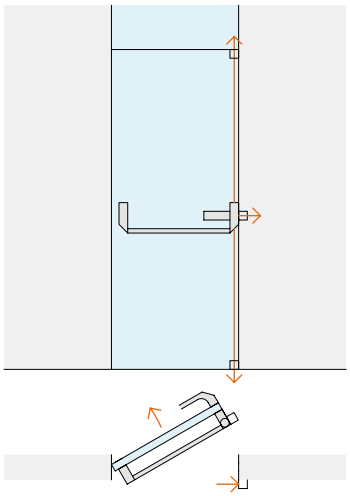

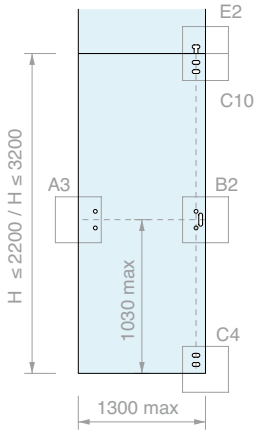

Inhoud van de kit:

Art.	Omschrijving	Aantal
MAP101-BOLT	Tegenplaat / krukken / opbouw / grendel	1 st.
MAP103	Ovale horizontale stang	1 st.
MAP113 / **MAP114**	Paar Bolt-grendels - H 2200 mm Paar Bolt-grendels - H 3200 mm	1 st.
MAP115 / **MAP116**	Paar montageplaten voor Bolt-grendels - H 2200 mm Paar montageplaten voor Bolt-grendels - H 3200 mm	1 st.
MAP119	Bovenmontageplaat Bolt-grendel	1 st.
MAP105	Kruk aan de buitenzijde	1 st.
MAP109	Externe bediening rechts	1 st.

Art.	Max. H deur	Versie	Aantal
MAP-B220MDX	**2200** mm	Rechts	1 st.
MAP-B320MDX	**3200** mm	Rechts	1 st.

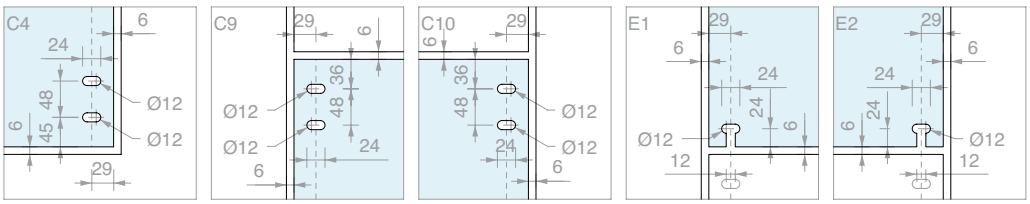

TOEBEHOREN NOODUITGANG ENKELE DEUR
ZONDER KRUK AAN DE BUITENZIJDE MET BOLT-GRENDELS EN VAST GLASPANEEL

10/15

Materiaal: Aluminium, Roestvrij staal, Zamak

Afwerking: /56 /83

OMKEERBARE BUITENOPENING

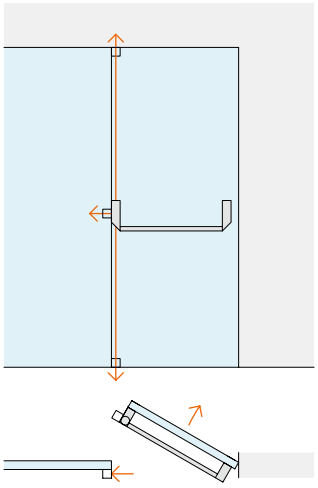

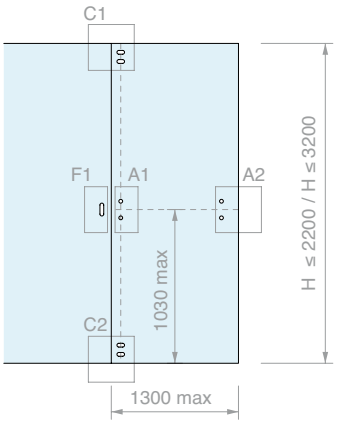

Inhoud van de kit:

Art.	Omschrijving	Aantal
MAP101-BOLT	Tegenplaat / krukken / opbouw / grendel	1 st.
MAP103	Ovale horizontale stang	1 st.
MAP107	Paar montageplaten voor deurgreep zonder bediening	1 st.
MAP113	Paar Bolt-grendels - H 2200 mm	1 st.
/ **MAP114**	Paar Bolt-grendels - H 3200 mm	
MAP115	Paar montageplaten voor Bolt-grendels - H 2200 mm	1 st.
/ **MAP116**	Paar montageplaten voor Bolt-grendels - H 3200 mm	
MAP117	Zijmontageplaat voor vaste glaspaneel	1 st.

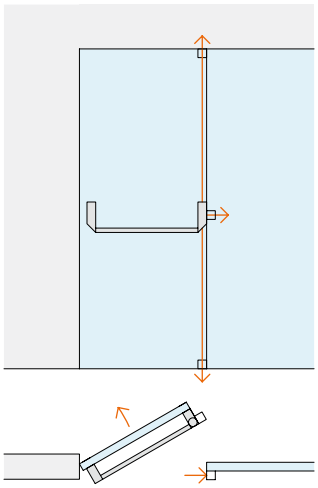

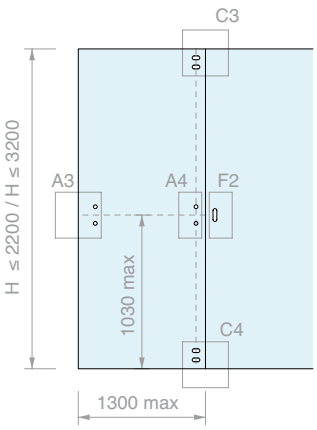

Art.	Max. H deur	Aantal
MAP-C220	**2200** mm	1 st.
MAP-C320	**3200** mm	1 st.

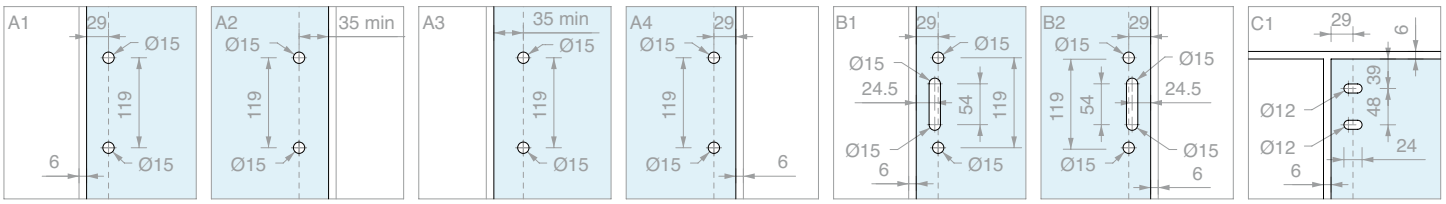

TOEBEHOREN NOODUITGANG ENKELE DEUR
MET KRUK AAN DE BUITENZIJDE, BOLT-GRENDELS EN VAST GLASPANEEL

10/15

Materiaal: Aluminium, Roestvrij staal, Zamak

Afwerking: /56 /83

BUITENOPENING LINKS

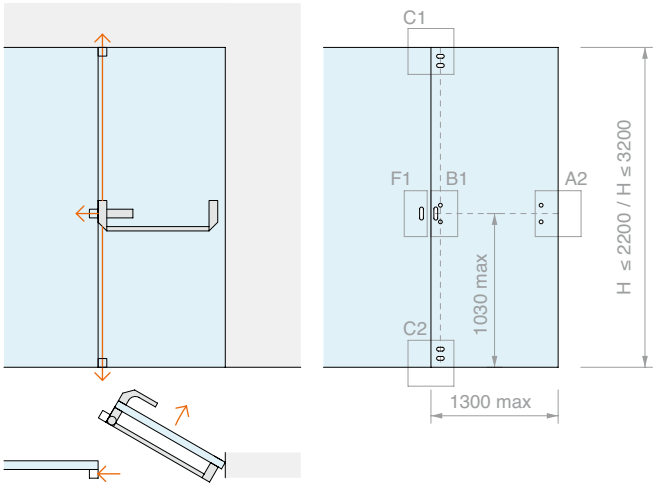

Inhoud van de kit:

Art.	Omschrijving	Aantal
MAP101-BOLT	Tegenplaat / krukken / opbouw / grendel	1 st.
MAP103	Ovale horizontale stang	1 st.
MAP117	Zijmontageplaat voor vaste glaspaneel	1 st.
MAP113	Paar Bolt-grendels - H 2200 mm	1 st.
/		
MAP114	Paar Bolt-grendels - H 3200 mm	
MAP115	Paar montageplaten voor Bolt-grendels - H 2200 mm	1 st.
/		
MAP116	Paar montageplaten voor Bolt-grendels - H 3200 mm	
MAP105	Kruk aan de buitenzijde	1 st.
MAP111	Externe bediening links	1 st.

Art.	Max. H deur	Versie	Aantal
MAP-C220MSX	**2200** mm	Links	1 st.
MAP-C320MSX	**3200** mm	Links	1 st.

BUITENOPENING RECHTS

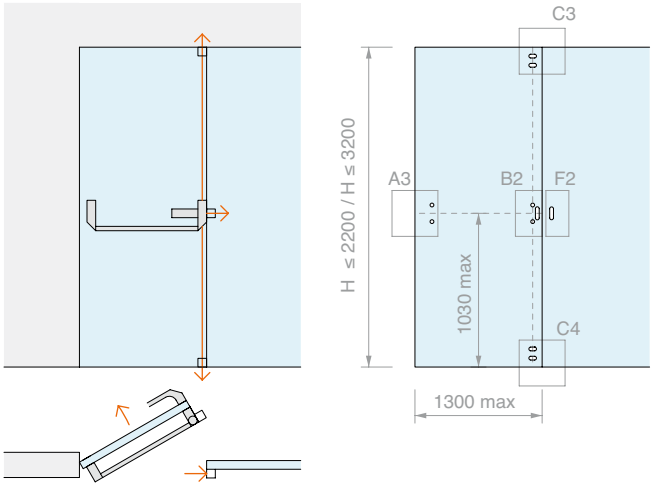

Inhoud van de kit:

Art.	Omschrijving	Aantal
MAP101-BOLT	Tegenplaat / krukken / opbouw / grendel	1 st.
MAP103	Ovale horizontale stang	1 st.
MAP117	Zijmontageplaat voor vaste glaspaneel	1 st.
MAP113	Paar Bolt-grendels - H 2200 mm	1 st.
/		
MAP114	Paar Bolt-grendels - H 3200 mm	
MAP115	Paar montageplaten voor Bolt-grendels - H 2200 mm	1 st.
/		
MAP116	Paar montageplaten voor Bolt-grendels - H 3200 mm	
MAP105	Kruk aan de buitenzijde	1 st.
MAP109	Externe bediening rechts	1 st.

Art.	Max. H deur	Versie	Aantal
MAP-C220MDX	**2200** mm	Rechts	1 st.
MAP-C320MDX	**3200** mm	Rechts	1 st.

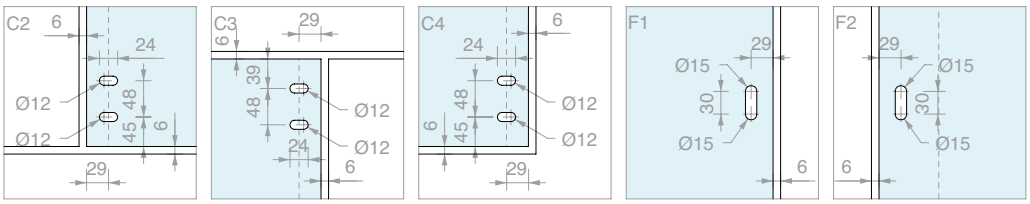

TOEBEHOREN NOODUITGANG ENKELE DEUR
ZONDER KRUK AAN DE BUITENZIJDE MET BOLT-GRENDELS, BOVENLICHT EN VAST GLASPANEEL

10/15

Materiaal: Aluminium, Roestvrij staal, Zamak

Afwerking: /56 /83

OMKEERBARE BUITENOPENING

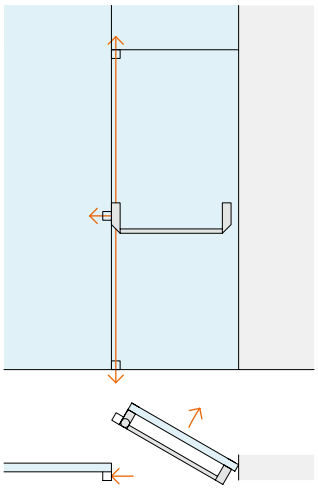

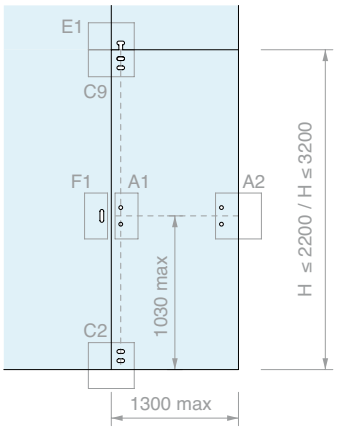

Inhoud van de kit:

Art.	Omschrijving	Aantal
MAP101-BOLT	Tegenplaat / krukken / opbouw / grendel	1 st.
MAP103	Ovale horizontale stang	1 st.
MAP107	Paar montageplaten voor deurgreep zonder bediening	1 st.
MAP113	Paar Bolt-grendels - H 2200 mm	1 st.
/ **MAP114**	Paar Bolt-grendels - H 3200 mm	
MAP115	Paar montageplaten voor Bolt-grendels - H 2200 mm	1 st.
/ **MAP116**	Paar montageplaten voor Bolt-grendels - H 3200 mm	
MAP117	Zijmontageplaat voor vaste glaspaneel	1 st.
MAP119	Bovenmontageplaat Bolt-grendel	1 st.

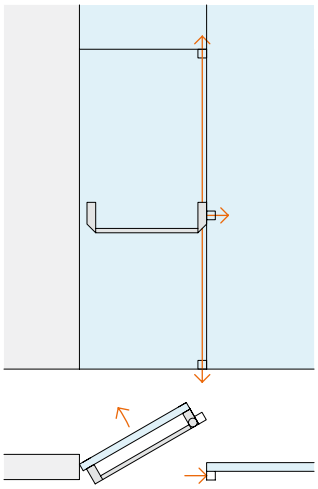

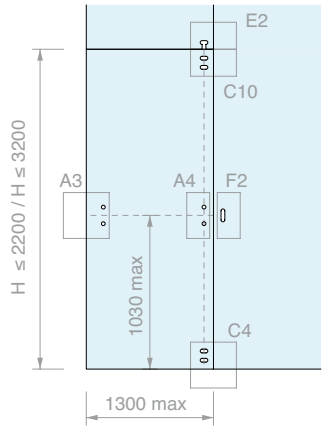

Art.	Max. H deur	Aantal
MAP-E220	**2200** mm	1 st.
MAP-E320	**3200** mm	1 st.

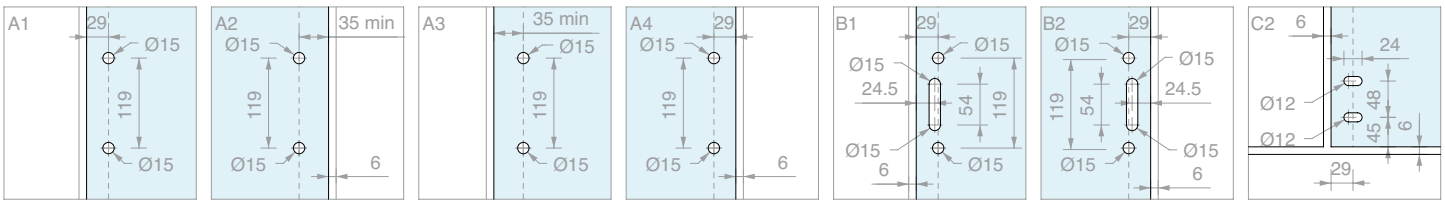

TOEBEHOREN NOODUITGANG ENKELE DEUR
MET KRUK AAN DE BUITENZIJDE, BOLT-GRENDELS , BOVENLICHT EN VAST GLASPANEEL

Materiaal: Aluminium, Roestvrij staal, Zamak

Afwerking: /56 /83

BUITENOPENING LINKS

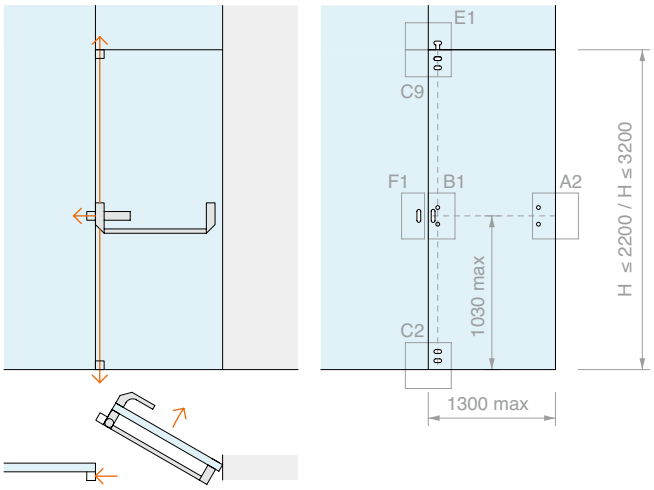

Inhoud van de kit:

Art.	Omschrijving	Aantal
MAP101-BOLT	Tegenplaat / krukken / opbouw / grendel	1 st.
MAP103	Ovale horizontale stang	1 st.
MAP117	Zijmontageplaat voor vaste glaspaneel	1 st.
MAP113 / **MAP114**	Paar Bolt-grendels - H 2200 mm Paar Bolt-grendels - H 3200 mm	1 st.
MAP115 / **MAP116**	Paar montageplaten voor Bolt-grendels - H 2200 mm Paar montageplaten voor Bolt-grendels - H 3200 mm	1 st.
MAP119	Bovenmontageplaat Bolt-grendel	1 st.
MAP105	Kruk aan de buitenzijde	1 st.
MAP111	Externe bediening links	1 st.

Art.	Max. H deur	Versie	Aantal
MAP-E220MSX	**2200** mm	Links	1 st.
MAP-E320MSX	**3200** mm	Links	1 st.

BUITENOPENING RECHTS

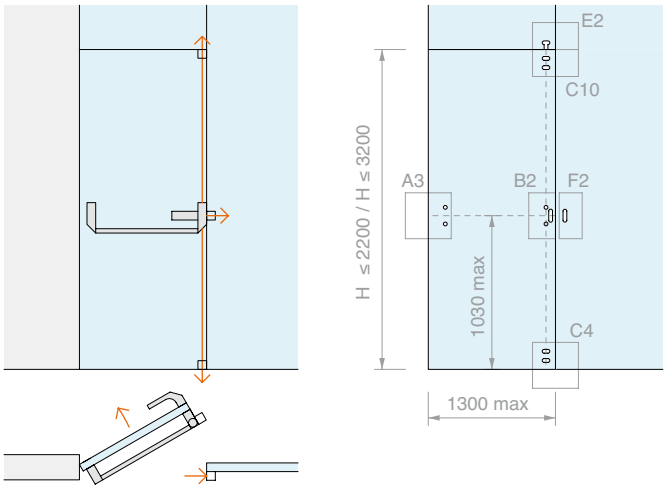

Inhoud van de kit:

Art.	Omschrijving	Aantal
MAP101-BOLT	Tegenplaat / krukken / opbouw / grendel	1 st.
MAP103	Ovale horizontale stang	1 st.
MAP117	Zijmontageplaat voor vaste glaspaneel	1 st.
MAP113 / **MAP114**	Paar Bolt-grendels - H 2200 mm Paar Bolt-grendels - H 3200 mm	1 st.
MAP115 / **MAP116**	Paar montageplaten voor Bolt-grendels - H 2200 mm Paar montageplaten voor Bolt-grendels - H 3200 mm	1 st.
MAP119	Bovenmontageplaat Bolt-grendel	1 st.
MAP105	Kruk aan de buitenzijde	1 st.
MAP109	Externe bediening rechts	1 st.

Art.	Max. H deur	Versie	Aantal
MAP-E220MDX	**2200** mm	Rechts	1 st.
MAP-E320MDX	**3200** mm	Rechts	1 st.

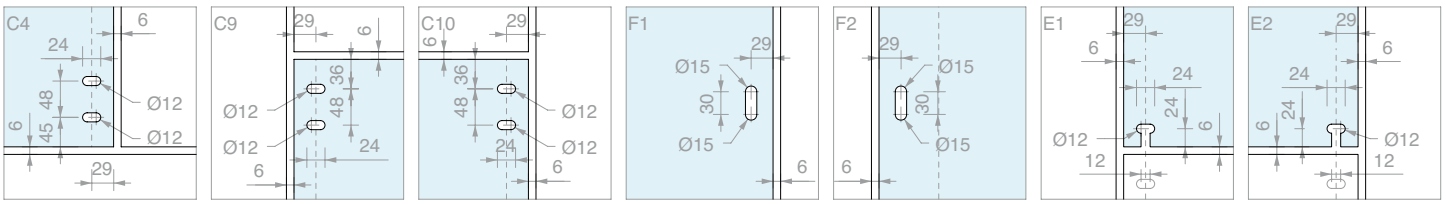

TOEBEHOREN NOODUITGANG DUBBELE DEUR WAARVAN ÉÉN MET BOLT-GRENDELS, ZONDER KRUK AAN DE BUITENZIJDE

10/15

Materiaal: Aluminium, Roestvrij staal, Zamak

Afwerking: /56 /83

OMKEERBARE BUITENOPENING

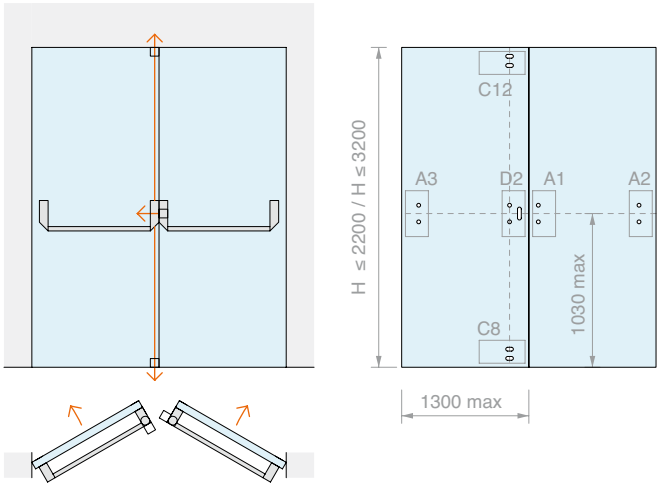

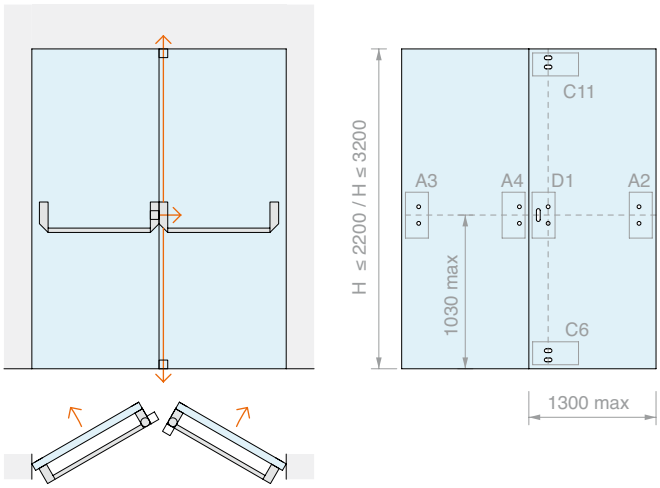

Inhoud van de kit:

Art.	Omschrijving	Aantal
MAP101-BOLT	Tegenplaat / krukken / opbouw / grendel	1 st.
MAP101	Tegenplaat / krukken / opbouw	1 st.
MAP103	Ovale horizontale stang	2 st.
MAP107	Paar montageplaten voor deurgreep zonder bediening	2 st.
MAP113	Paar Bolt-grendels - H 2200 mm	1 st.
/ **MAP114**	Paar Bolt-grendels - H 3200 mm	
MAP115	Paar montageplaten voor Bolt-grendels - H 2200 mm	1 st.
/ **MAP116**	Paar montageplaten voor Bolt-grendels - H 3200 mm	
MAP117	Zijmontageplaat voor vaste glaspaneel	1 st.

Art.	Max. H deur	Aantal
MAP-F220	**2200** mm	1 st.
MAP-F320	**3200** mm	1 st.

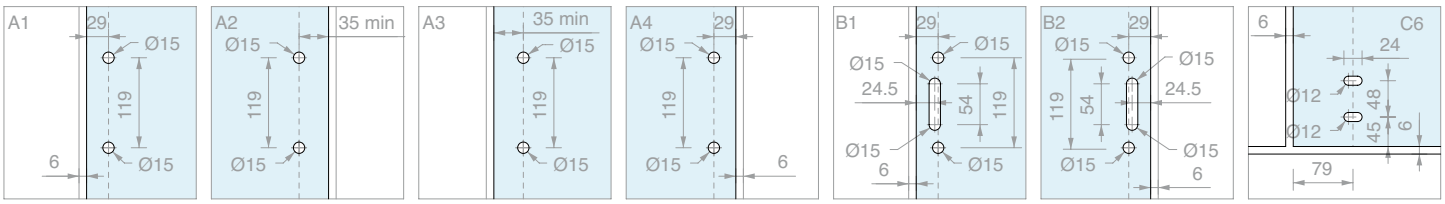

TOEBEHOREN NOODUITGANG DUBBELE DEUR
WAARVAN ÉÉN MET BOLT-GRENDELS EN KRUK AAN DE BUITENZIJDE

Materiaal: Aluminium, Roestvrij staal, Zamak

Afwerking: /56 /83

BUITENOPENING LINKS

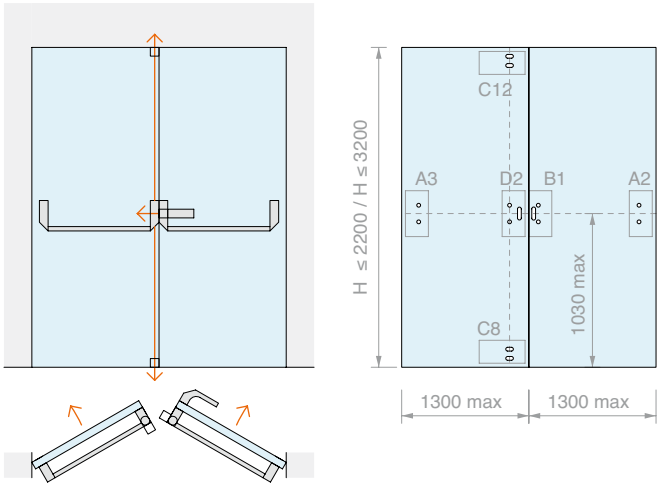

Inhoud van de kit:

Art.	Omschrijving	Aantal
MAP101-BOLT	Tegenplaat / krukken / opbouw / grendel	1 st.
MAP101	Tegenplaat / krukken / opbouw	1 st.
MAP103	Ovale horizontale stang	2 st.
MAP107	Paar montageplaten voor deurgreep zonder bediening	1 st.
MAP113 / **MAP114**	Paar Bolt-grendels - H 2200 mm Paar Bolt-grendels - H 3200 mm	1 st.
MAP115 / **MAP116**	Paar montageplaten voor Bolt-grendels - H 2200 mm Paar montageplaten voor Bolt-grendels - H 3200 mm	1 st.
MAP117	Zijmontageplaat voor vaste glaspaneel	1 st.
MAP105	Kruk aan de buitenzijde	1 st.
MAP111	Externe bediening links	1 st.

Art.	Max. H deur	Versie	Aantal
MAP-F220MSX	**2200** mm	Links	1 st.
MAP-F320MSX	**3200** mm	Links	1 st.

BUITENOPENING RECHTS

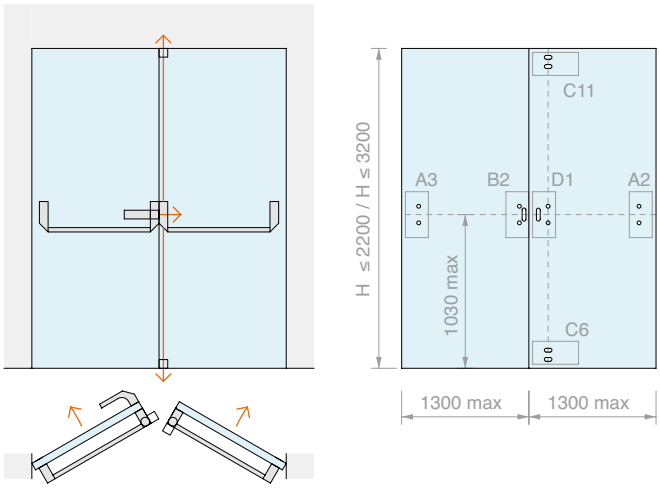

Inhoud van de kit:

Art.	Omschrijving	Aantal
MAP101-BOLT	Tegenplaat / krukken / opbouw / grendel	1 st.
MAP101	Tegenplaat / krukken / opbouw	1 st.
MAP103	Ovale horizontale stang	2 st.
MAP107	Paar montageplaten voor deurgreep zonder bediening	1 st.
MAP113 / **MAP114**	Paar Bolt-grendels - H 2200 mm Paar Bolt-grendels - H 3200 mm	1 st.
MAP115 / **MAP116**	Paar montageplaten voor Bolt-grendels - H 2200 mm Paar montageplaten voor Bolt-grendels - H 3200 mm	1 st.
MAP117	Zijmontageplaat voor vaste glaspaneel	1 st.
MAP105	Kruk aan de buitenzijde	1 st.
MAP109	Externe bediening rechts	1 st.

Art.	Max. H deur	Versie	Aantal
MAP-F220MDX	**2200** mm	Rechts	1 st.
MAP-F320MDX	**3200** mm	Rechts	1 st.

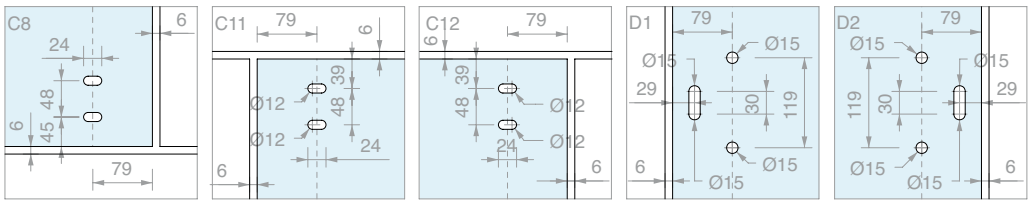

TOEBEHOREN NOODUITGANG DUBBELE DEUR
WAARVAN ÉÉN MET BOLT-GRENDELS EN BOVENLICHT, ZONDER KRUK AAN DE BUITENZIJDE

Materiaal: Aluminium, Roestvrij staal, Zamak

Afwerking: /56 /83

OMKEERBARE BUITENOPENING

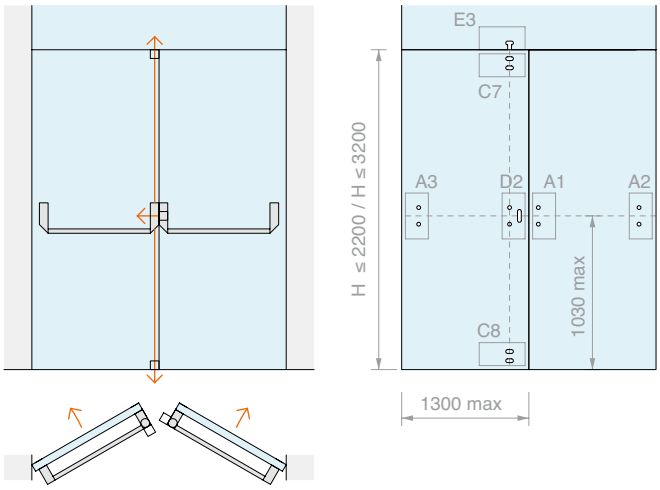

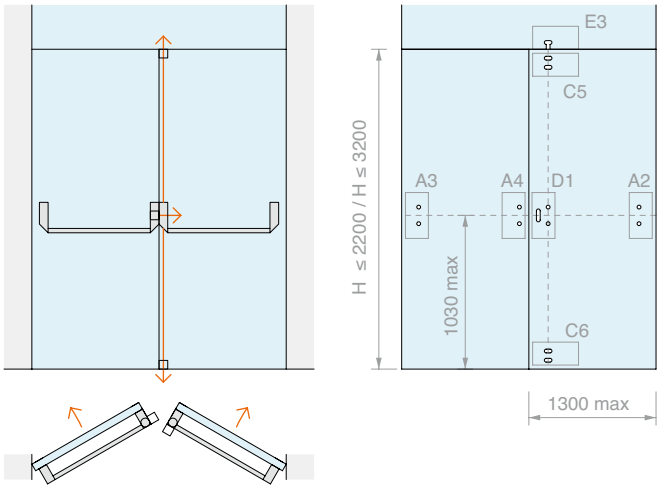

Inhoud van de kit:

Art.	Omschrijving	Aantal
MAP101-BOLT	Tegenplaat / krukken / opbouw / grendel	1 st.
MAP101	Tegenplaat / krukken / opbouw	1 st.
MAP103	Ovale horizontale stang	2 st.
MAP107	Paar montageplaten voor deurgreep zonder bediening	2 st.
MAP113	Paar Bolt-grendels - H 2200 mm	1 st.
/		
MAP114	Paar Bolt-grendels - H 3200 mm	
MAP115	Paar montageplaten voor Bolt-grendels - H 2200 mm	1 st.
/		
MAP116	Paar montageplaten voor Bolt-grendels - H 3200 mm	
MAP117	Zijmontageplaat voor vaste glaspaneel	1 st.
MAP119	Bovenmontageplaat Bolt-grendel	1 st.

Art.	Max. H deur	Aantal
MAP-G220	**2200** mm	1 st.
MAP-G320	**3200** mm	1 st.

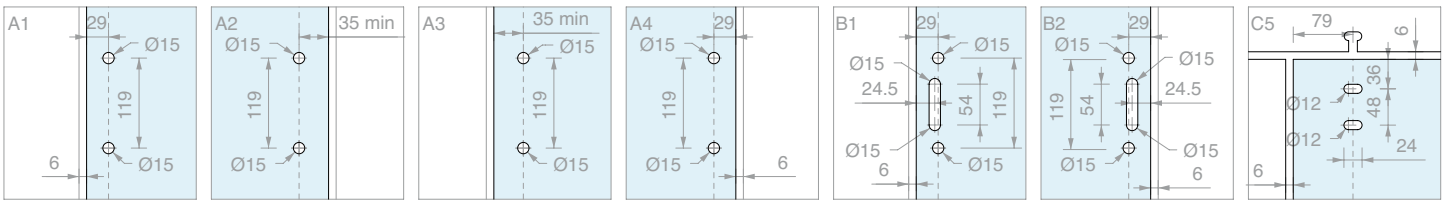

TOEBEHOREN NOODUITGANG DUBBELE DEUR
WAARVAN ÉÉN MET BOLT-GRENDELS, BOVENLICHT EN KRUK AAN DE BUITENZIJDE

10/15

Materiaal: Aluminium, Roestvrij staal, Zamak

Afwerking: /56 /83

BUITENOPENING LINKS

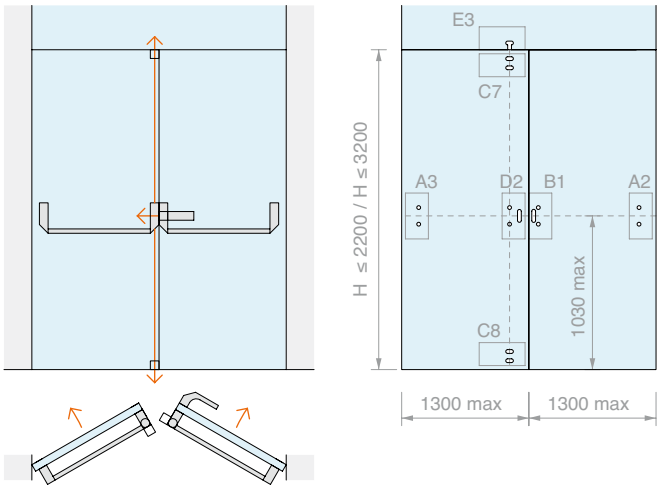

Inhoud van de kit:

Art.	Omschrijving	Aantal
MAP101-BOLT	Tegenplaat / krukken / opbouw / grendel	1 st.
MAP101	Tegenplaat / krukken / opbouw	1 st.
MAP103	Ovale horizontale stang	2 st.
MAP107	Paar montageplaten voor deurgreep zonder bediening	1 st.
MAP113	Paar Bolt-grendels - H 2200 mm	1 st.
/		
MAP114	Paar Bolt-grendels - H 3200 mm	
MAP115	Paar montageplaten voor Bolt-grendels - H 2200 mm	1 st.
/		
MAP116	Paar montageplaten voor Bolt-grendels - H 3200 mm	
MAP117	Zijmontageplaat voor vaste glaspaneel	1 st.
MAP119	Bovenmontageplaat Bolt-grendel	1 st.
MAP105	Kruk aan de buitenzijde	1 st.
MAP111	Externe bediening links	1 st.

Art.	Max. H deur	Versie	Aantal
MAP-G220MSX	**2200** mm	Links	1 st.
MAP-G320MSX	**3200** mm	Links	1 st.

BUITENOPENING RECHTS

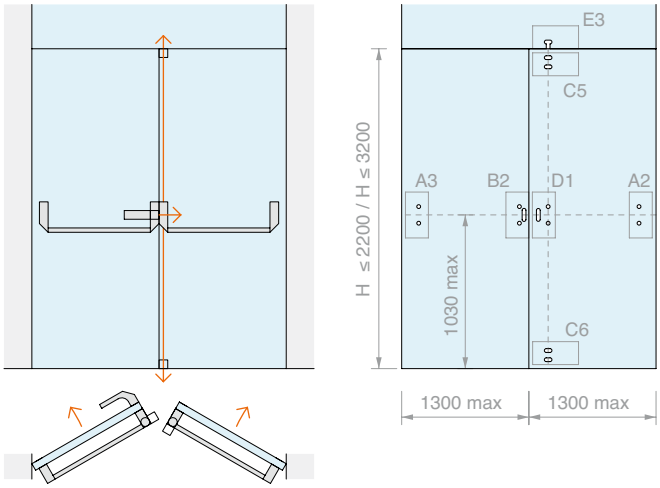

Inhoud van de kit:

Art.	Omschrijving	Aantal
MAP101-BOLT	Tegenplaat / krukken / opbouw / grendel	1 st.
MAP101	Tegenplaat / krukken / opbouw	1 st.
MAP103	Ovale horizontale stang	2 st.
MAP107	Paar montageplaten voor deurgreep zonder bediening	1 st.
MAP113	Paar Bolt-grendels - H 2200 mm	1 st.
/		
MAP114	Paar Bolt-grendels - H 3200 mm	
MAP115	Paar montageplaten voor Bolt-grendels - H 2200 mm	1 st.
/		
MAP116	Paar montageplaten voor Bolt-grendels - H 3200 mm	
MAP117	Zijmontageplaat voor vaste glaspaneel	1 st.
MAP119	Bovenmontageplaat Bolt-grendel	1 st.
MAP105	Kruk aan de buitenzijde	1 st.
MAP109	Externe bediening rechts	1 st.

Art.	Max. H deur	Versie	Aantal
MAP-G220MDX	**2200** mm	Rechts	1 st.
MAP-G320MDX	**3200** mm	Rechts	1 st.

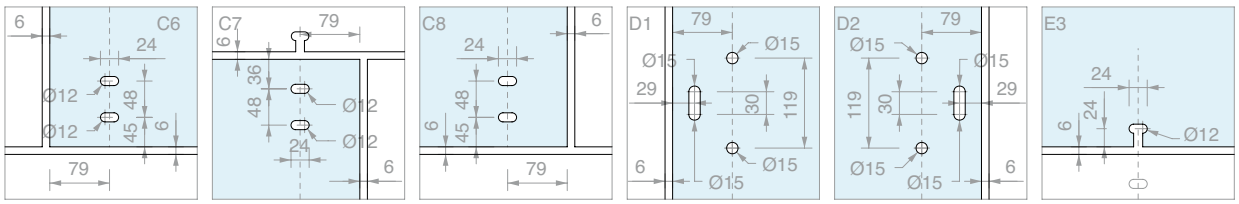



DEURGREEP VOOR NOODUITGANG
VOOR VASTE GLASPANELEN VAN 8 TOT 13.5 mm

Materiaal: Inwendig mechanisme in roestvrij staal AISI 304 en aluminium behuizing met PVD-behandeling - Afwerking: /83
Inwendig mechanisme in verzinkt staal en opbouw in gelakt aluminium - Afwerking: /56

Deurgreep voor nooduitgang gekenmerkt door materiaal en technische oplossingen voor naleving van de strengste wettelijke eisen, inclusief CE-markering volgens CPR 305/2011; en vrijwillige productcertificering uitgegeven door een derde ICIM-partij volgens de UNI EN 1125-norm.
Uitvoering met zelfvergrendelende zijtegenplaat met mogelijkheid tot deactivering.
De deurgreep kan worden gecombineerd met BOVEN/ONDER-grendels met BOLT-slotpennen - art. MAP113 / MAP114
De roestvrij stalen stang kan worden ingekort volgens de handleiding die bij de set wordt geleverd.
Glasdikte met meegeleverde schroeven 10/15 mm.

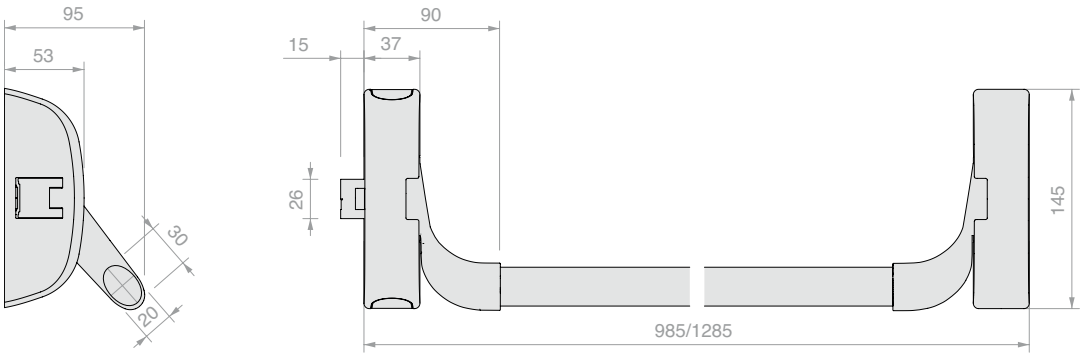

Art.	Omschrijving	Afmetingen	Aantal
MAP101	Zijtegenplaat + krukken + opbouw	L max. **1285** x H **145** x D **95** mm	1 st.
MAP101-BOLT	Zijtegenplaat + krukken + opbouw + toebehoren voor grendel	L max. **1285** x H **145** x D **95** mm	1 st.
MAP103	Ovale horizontale stang	L max. **1130** mm	1 st.



KRUK AAN DE BUITENZIJDE

Materiaal: Inwendig mechanisme in verzinkt staal en opbouw in aluminium met PVD-behandeling:
Afwerking: /83
Materiaal: Inwendig mechanisme in verzinkt staal en opbouw in gelakt aluminium
Afwerking: /56

Te combineren met art. MAP109 / MAP111
al naar gelang de openingsrichting

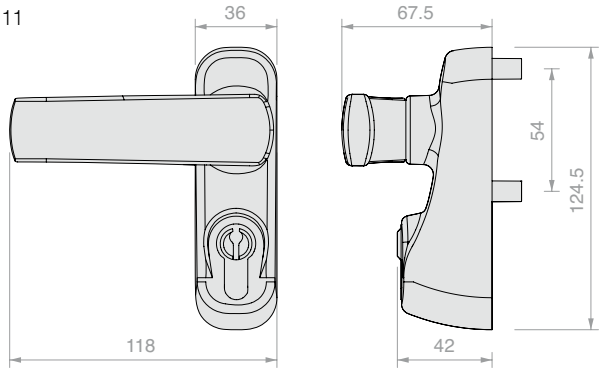

Art.	Aantal
MAP105	1 st.



TOEBEHOREN GLAS VOOR DEURGREPEN MET EXTERNE BEDIENING

Materiaal: Zamak
Kit voor montage van de deurgreep voor nooduitgang (art. MAP101 en MAP101-BOLT) op glasplaten met externe bediening (handgreep) voor buitenopening rechts (art. MAP109) en links (art. MAP111).
Afwerking: /83

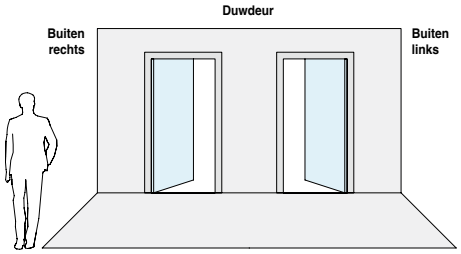

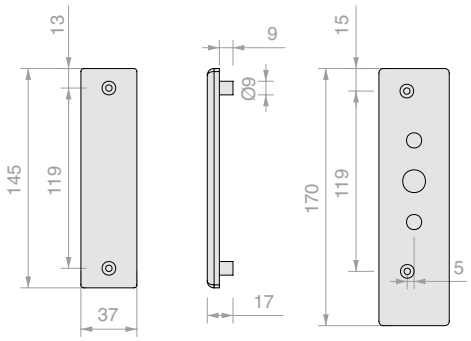

Art.	Opening	Aantal
MAP109	Buiten rechts	1 st.
MAP111	Buiten links	1 st.



TOEBEHOREN GLAS VOOR DEURGREPEN ZONDER EXTERNE BEDIENING

Materiaal: Zamak
Kit voor montage van de deurgreep voor nooduitgang (art. MAP101 en MAP101-BOLT) op glasplaten zonder externe bediening (handgreep).
Afwerking: /83

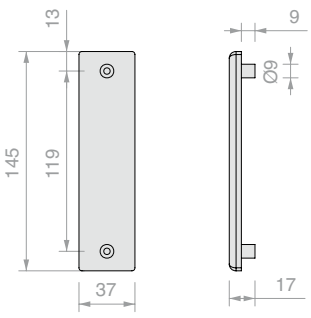

Art.	Aantal
MAP107	1 st.



ELEKTRISCHE TEGENPLAAT AAN DE WAND

Materiaal: Inwendig mechanisme in verzinkt staal
en opbouw in aluminium met PVD-behandeling
Afwerking: /83
Materiaal: Inwendig mechanisme in verzinkt aluminium
en opbouw in gelakt aluminium
Afwerking: /56

Elektrische tegenplaat aan de wand (niet compatibel met glas/glas-systemen)
Elektrische tegenplaat = 10 mm van de wand
Art. MAP123 bevat de elektrische tegenplaat uitsluitend in grijze afwerking;
voor de afwerking in PVD GEBORSTELD STAAL, art. MAP125 apart bestellen

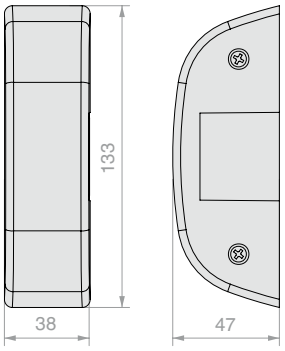

Art.	Omschrijving	Aantal
MAP123	Elektrische tegenplaat aan de wand	1 st.
MAP125	Opbouw PVD geborsteld staal voor afwerking elektrische tegenplaat	1 st.



TWEE GRENDELS VOOR BOLT-SLUITING

Materiaal: opbouw in aluminium
Grendels voor BOLT-sluiting boven/onder te combineren met deurgreep voor nooduitgang (art. MAP101-BOLT). Het BOLT-systeem (gepatenteerd) is zeer goed bestand tegen aanvallen van buitenaf: het is sabotagebestendig (de stangen zijn zelfborgend en de slotpennen, met een diameter van 14 mm, zijn draaibaar en doorsnijbestendig) met een zeer hoge breukvastheid.
Afwerking: /56 /83



Veiligheid en montagegemak. De pennen zijn autonoom, zelfborgend, breukvast en verstelbaar.



Zelfsluitend systeem. Bij het openen blijven de stangen ingetrokken. Bij het sluiten blokkeren ze wanneer ze in contact komen met de slotplaat.

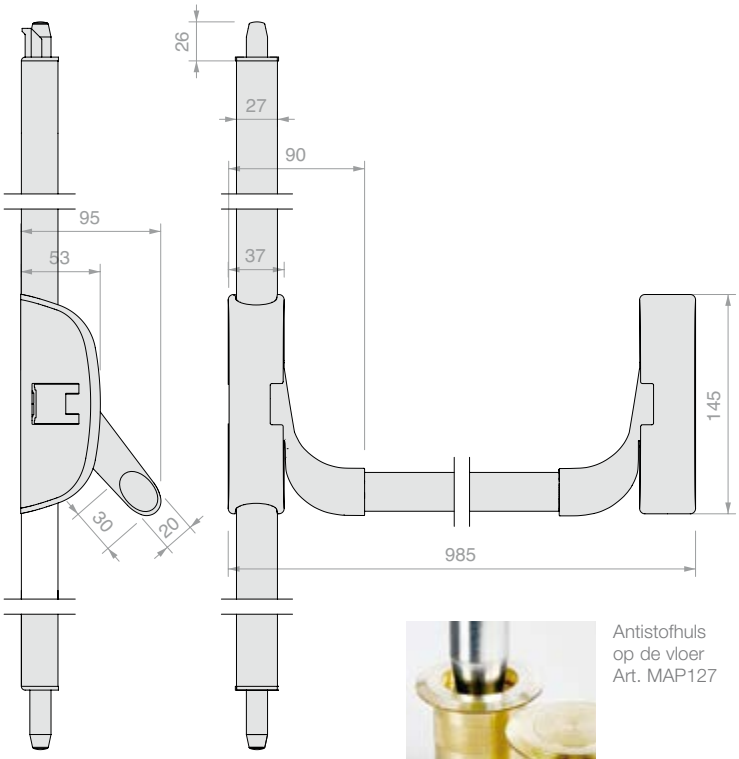

Antistofhuls op de vloer
Art. MAP127

Art.	Omschrijving	Afmetingen	Aantal
MAP113	Paar grendels	Tot H **2200** mm	1 st.
MAP114	Paar grendels	Van H **2200** tot H **3200** mm	1 st.
MAP127	Antistofhuls op de vloer		1 st.



TOEBEHOREN GLAS VOOR EXTRA BOLT-SLUITINGEN

Materiaal: Zamak

Kit voor de montage van extra
BOLT-sluitingen (art. MAP113 / MAP114)

Afwerking: /83

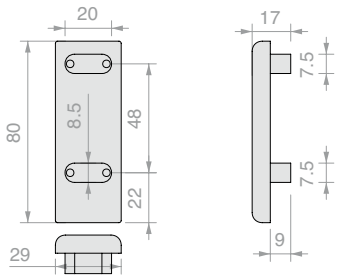

Art.	Afmetingen	Aantal
MAP115	H **2200** mm	1 st.
MAP116	H **3200** mm	1 st.



TOEBEHOREN GLAS VOOR ZIJSLOTPLAAT

Materiaal: Zamak

Kit voor de tegenplaat van de zijsluiting
van de deurgreep voor nooduitgang
(art. MAP101 en MAP101-BOLT)

Afwerking: /83

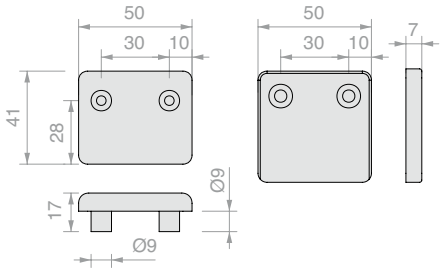

Art.	Aantal
MAP117	1 st.



TOEBEHOREN GLAS VOOR VERSTELBARE BOVENSLOTPLAAT BOLT

Materiaal: Zamak

Toebehoren voor bovenlicht. Hiermee kan het zelfsluitend systeem
blokkeren in contact met de stangen (art. MAP113 e MAP114)

Afwerking: /83

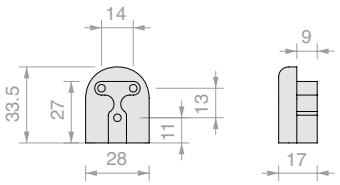

Art.	Aantal
MAP119	1 st.



TOEBEHOREN VOOR OPENHOUDFUNCTIE

Te plaatsen in de deurgreepsteun (art. MAP101 en MAP101-BOLT) om de tegenplaat te blokkeren en de vrije deur te gebruiken.

Afwerking: /95

Art.	Aantal
MAP121	1 st.





DEURGREPEN MET CILINDERVERGRENDELING

Materiaal: AISI 304 roestvrij staal

Deurgreep met slot aan de bovenkant van de buis. Het slot wordt gesloten door op de cilinder te drukken terwijl de sleutel erin zit. Geleverd met externe sluiting. In het geval dat een interne sluiting nodig is, aangeven bij bestelling.

Pen Ø8 x 15 mm

Afwerking: /8 /15*

*op aanvraag





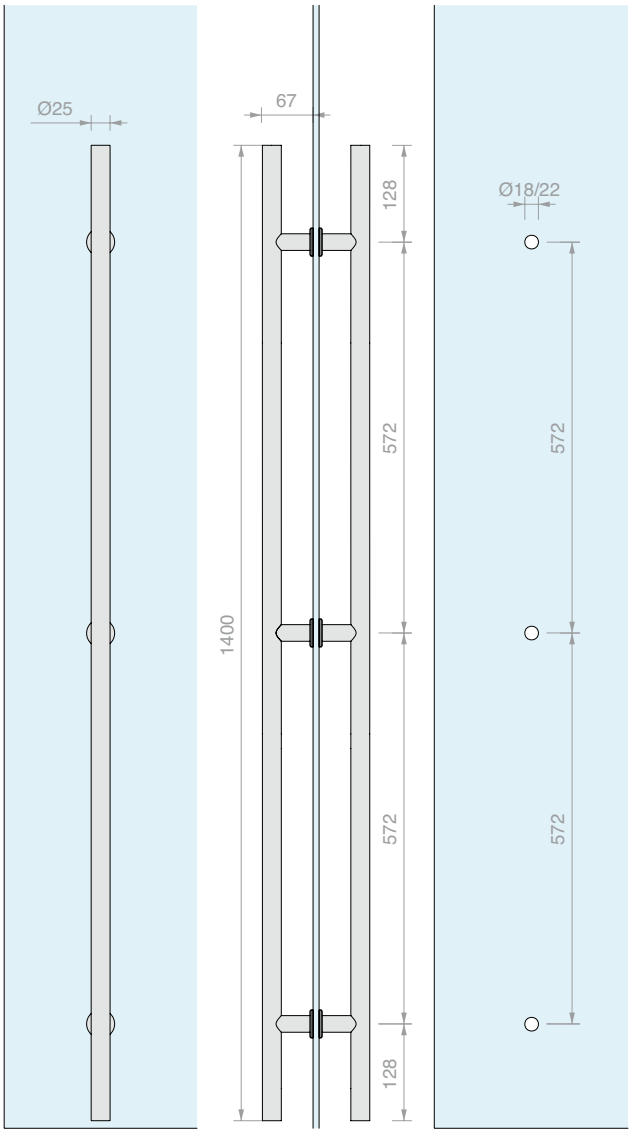

Art.	Omschrijving	Sleutel	Voor glas	Aantal
ZSS1400	Paar deurgrepen	Verschillend sluitend	Van **8** tot **21.5** mm	1 st.
ZMMS1400	Enkele deurgreep	Verschillend sluitend	Van **8** tot **21.5** mm	1 st.
ZSS1400U	Paar deurgrepen	Gelijksluitend	Van **8** tot **21.5** mm	1 st.
ZMMS1400U	Enkele deurgreep	Gelijksluitend	Van **8** tot **21.5** mm	1 st.



ANTISTOFHULS

Afwerking: /1 /3

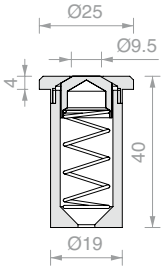

Art.	Aantal
GL7300	1 st.



LOGLI is de officiële distributeur van alle producten van PBA.
Een aantal ontwerpoplossingen, met de meest gevraagde functies, is direct leverbaar.
Alle PBA-artikelen kunnen worden besteld.

VIERKANTE DEURGREPEN MET CILINDERVERGRENDELING

Materiaal: Roestvrij staal AISI 316 L
Geleverd met 3 sleutels en antistofhuls op de vloer.
Bevestiging dubbel art. PBAAD81 of enkel art. PBAAS11
op afzonderlijk te bestellen glas
Verschillende sluitende sleutel.
Pen ∅12 x 20 mm
Afwerking*: /8 /15
*/15 alleen op bestelling



PBA200QV01

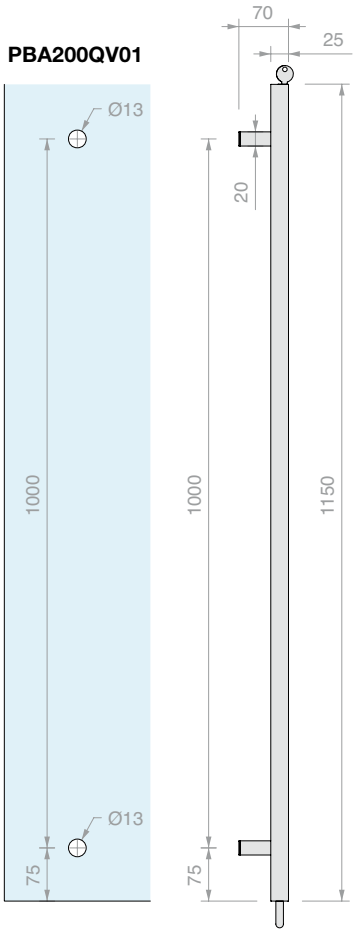

PBA200QV01/D

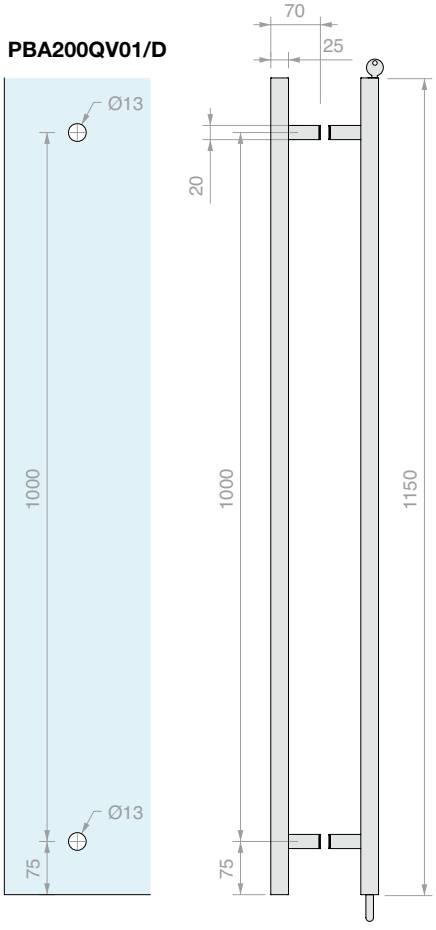

Art.	Omschrijving	Blokkering	Voor glas	Aantal
PBA200QV01	Enkele deurgreep	Pen onder	Van **8** tot **17.5** mm	1 st.
PBA200QV01/D	Paar deurgrepen	Pen onder	Van **8** tot **17.5** mm	1 st.



PAAR VIERKANTE DEURGREPEN MET VERZONKEN SLOT FRONTAAL EN KNOP BINNEN

Materiaal: Roestvrij staal AISI 316 L
Geleverd met 3 sleutels en antistofhuls op de vloer.
Verschillend sluitende sleutel.
Pen Ø12 x 20 mm
Afwerking*: /8 /15
*/15 alleen op bestelling

Art.	Lengte	Blokkering	Voor glas	Aantal
PBA200QY02	**1250** mm	Pen onder	Van **8** tot **17.5** mm	1 st.
PBA200QY04	**2200** mm	Pen onder	Van **8** tot **17.5** mm	1 st.
PBA200QY04/A	**op maat**	Pen onder	Van **8** tot **17.5** mm	1 st.
PBA200QY06/A	**op maat**	Pen onder en boven	Van **8** tot **17.5** mm	1 st.

PBA200QY02

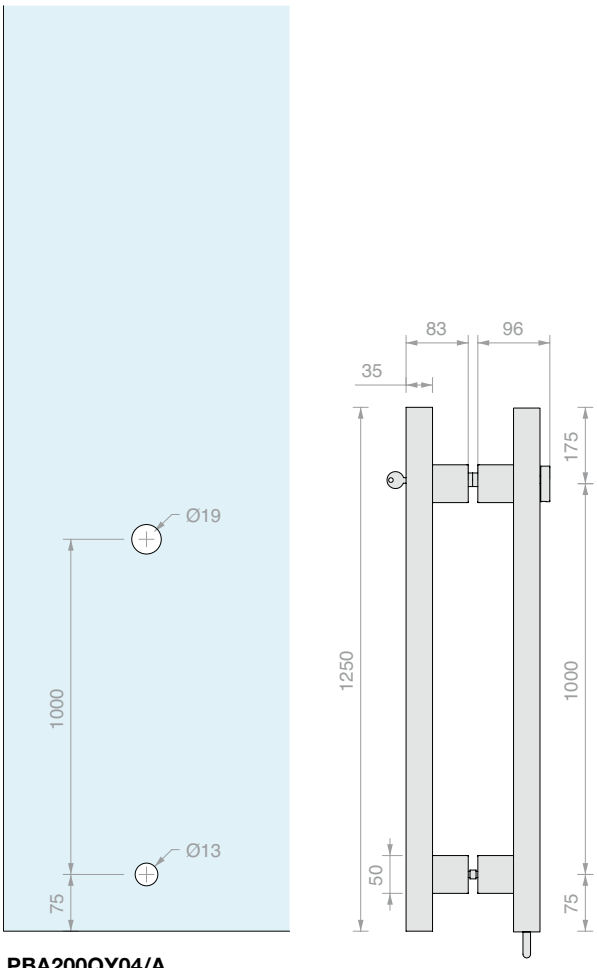

PBA200QY04

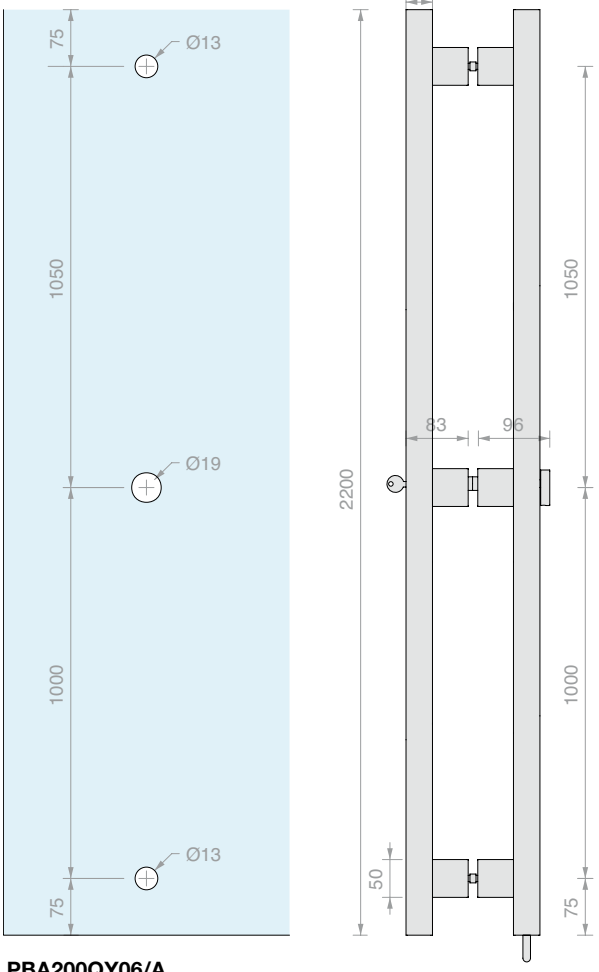

PBA200QY04/A

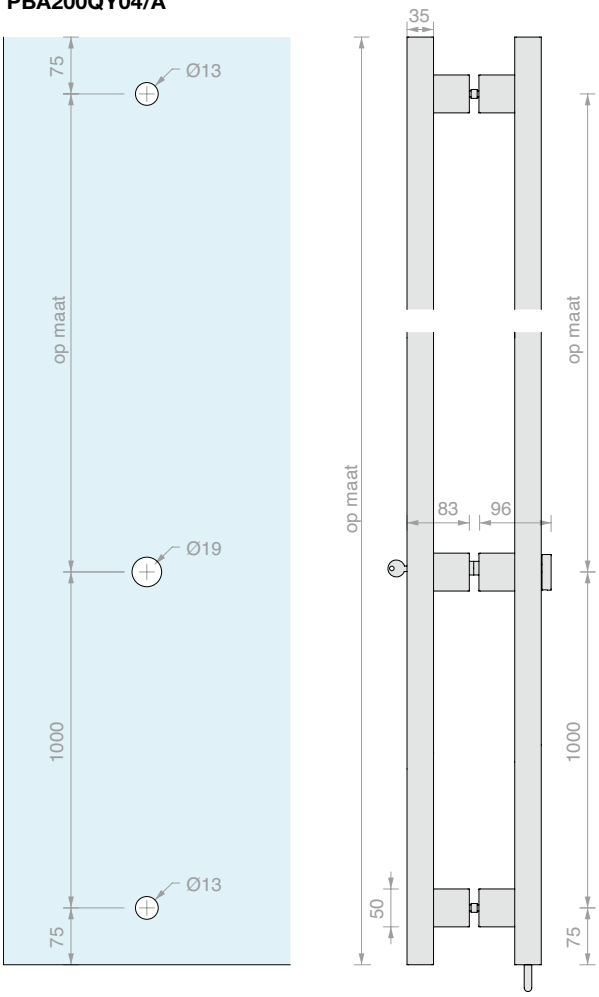

PBA200QY06/A

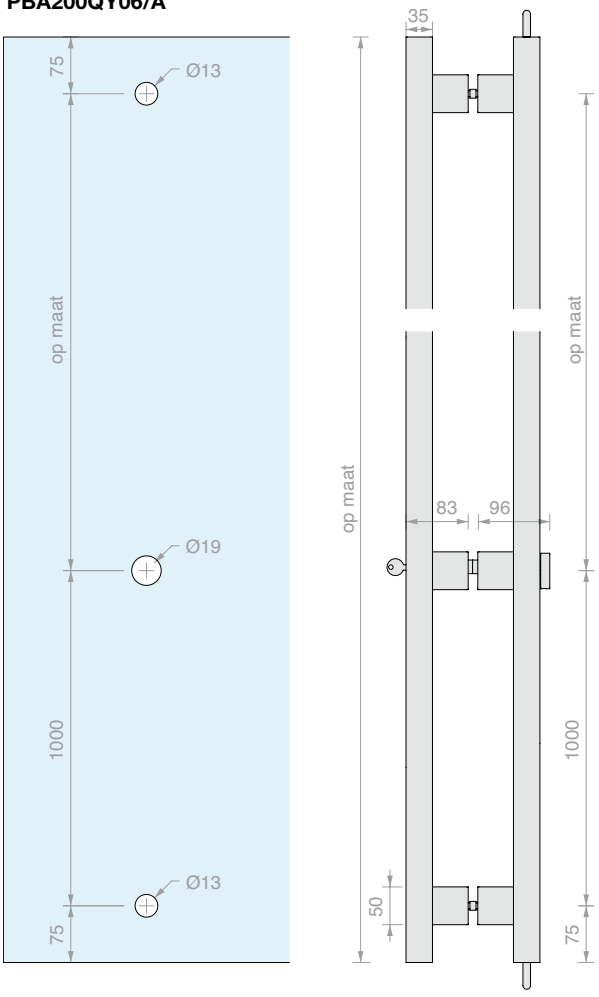



PAAR RONDE DEURGREPEN MET VERZONKEN SLOT FRONTAAL EN KNOP BINNEN

Materiaal: Roestvrij staal AISI 316 L
Geleverd met 3 sleutels en antistofhuls op de vloer.
Verschillend sluitende sleutel.
Pen Ø12 x 20 mm
Afwerking*: /8 /15
*/15 alleen op bestelling

Art.	Lengte	Blokkering	Voor glas	Aantal
PBA200Y002	**1250** mm	Pen onder	Van **8** tot **17.5** mm	1 st.
PBA200Y004	**2200** mm	Pen onder	Van **8** tot **17.5** mm	1 st.
PBA200Y004/A	**op maat**	Pen onder	Van **8** tot **17.5** mm	1 st.
PBA200Y006/A	**op maat**	Pen onder en boven	Van **8** tot **17.5** mm	1 st.

PBA200Y002

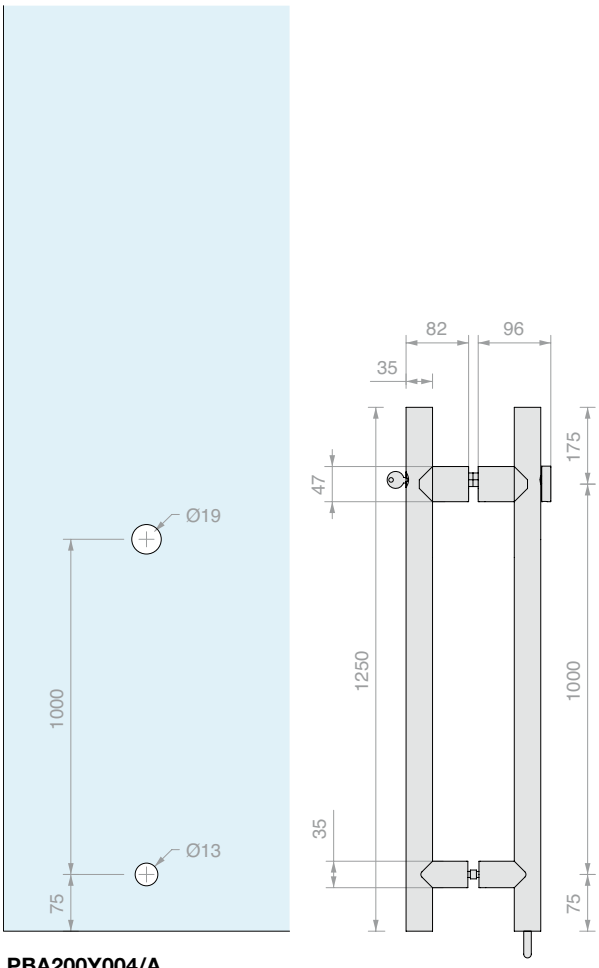

PBA200Y004

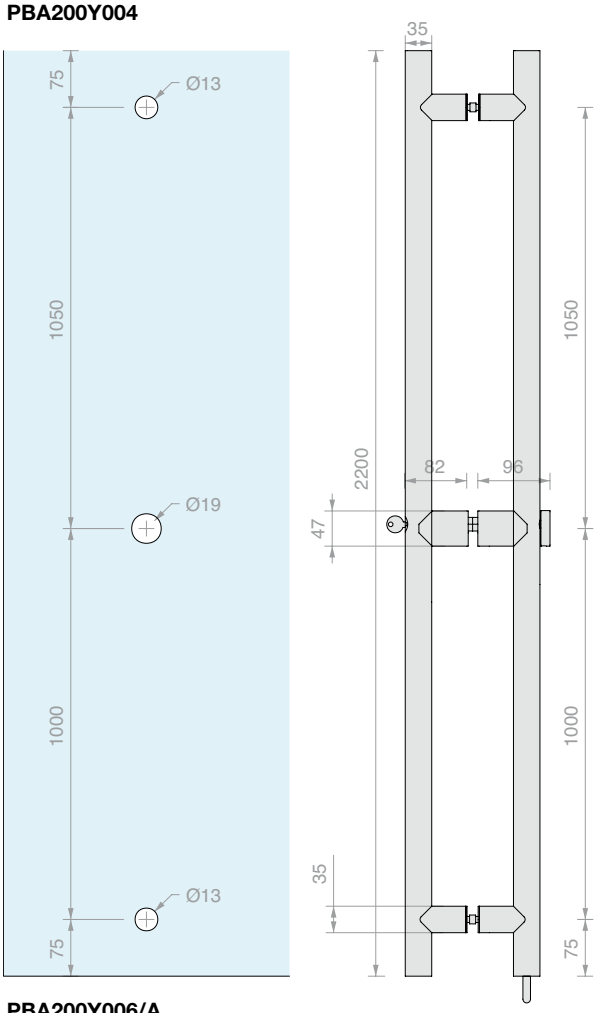

PBA200Y004/A

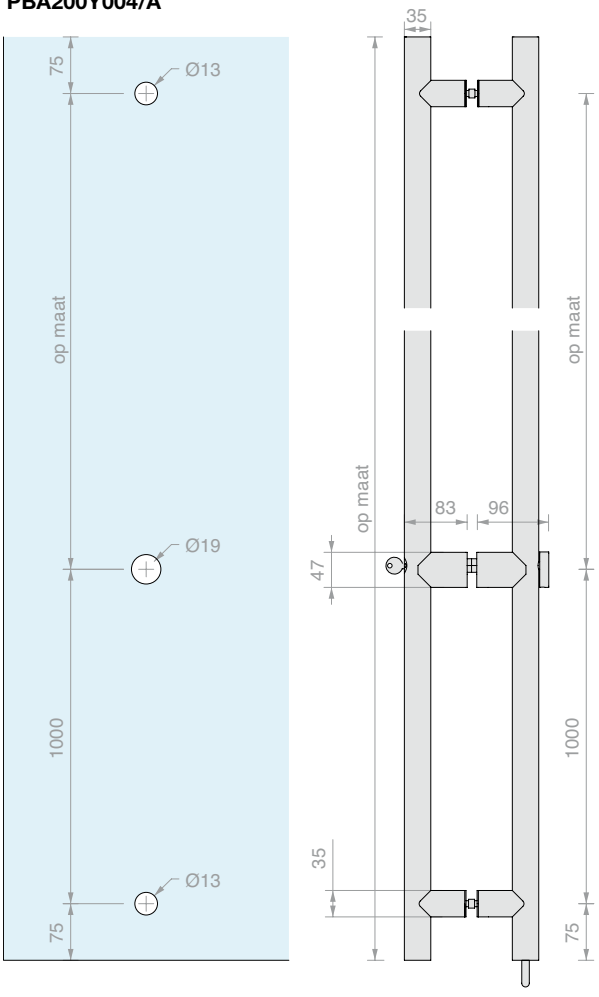

PBA200Y006/A

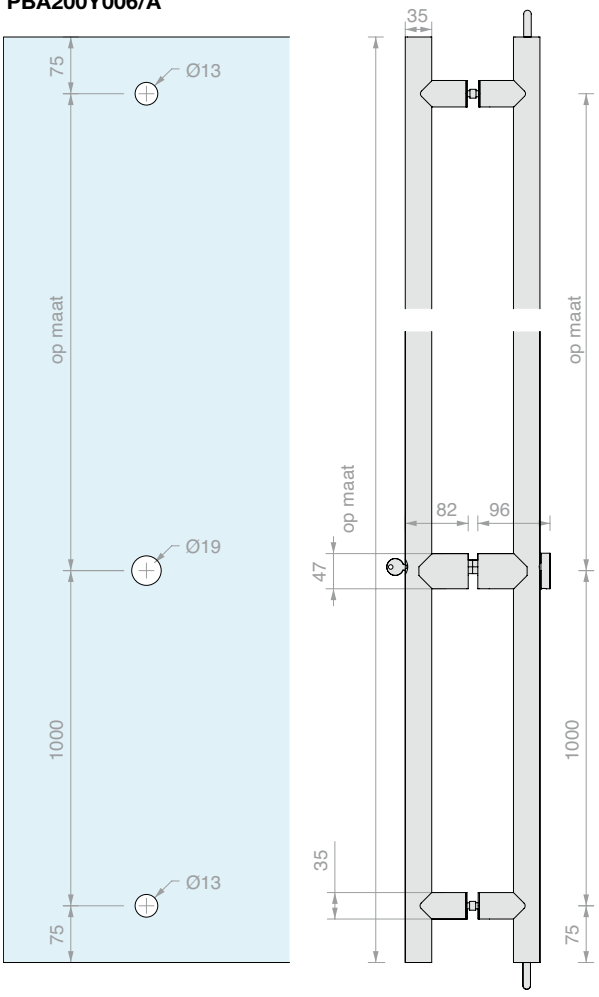



PAAR RONDE DEURGREPEN MET VERZONKEN SLOT FRONTAAL EN KNOP BINNEN

Materiaal: Aluminium
Geleverd met 3 sleutels en antistofhuls op de vloer.
Verschillend sluitende sleutel.
Pen Ø12 x 20 mm
Afwerking*: /6 /66 /67 /97
*/66, /67 alleen op bestelling

Art.	Lengte	Blokkering	Voor glas	Aantal
PBA200YA02	**1250** mm	Pen onder	Van **8** tot **17.5** mm	1 st.
PBA200YA04	**2200** mm	Pen onder	Van **8** tot **17.5** mm	1 st.
PBA200YA04/A	**op maat**	Pen onder	Van **8** tot **17.5** mm	1 st.
PBA200YA06/A	**op maat**	Pen onder en boven	Van **8** tot **17.5** mm	1 st.

PBA200YA02

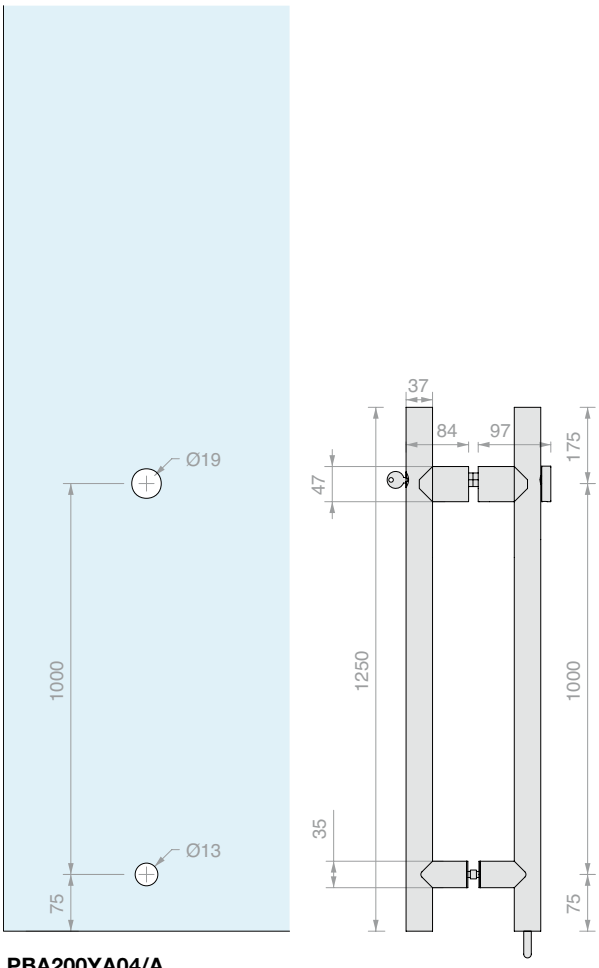

PBA200YA04

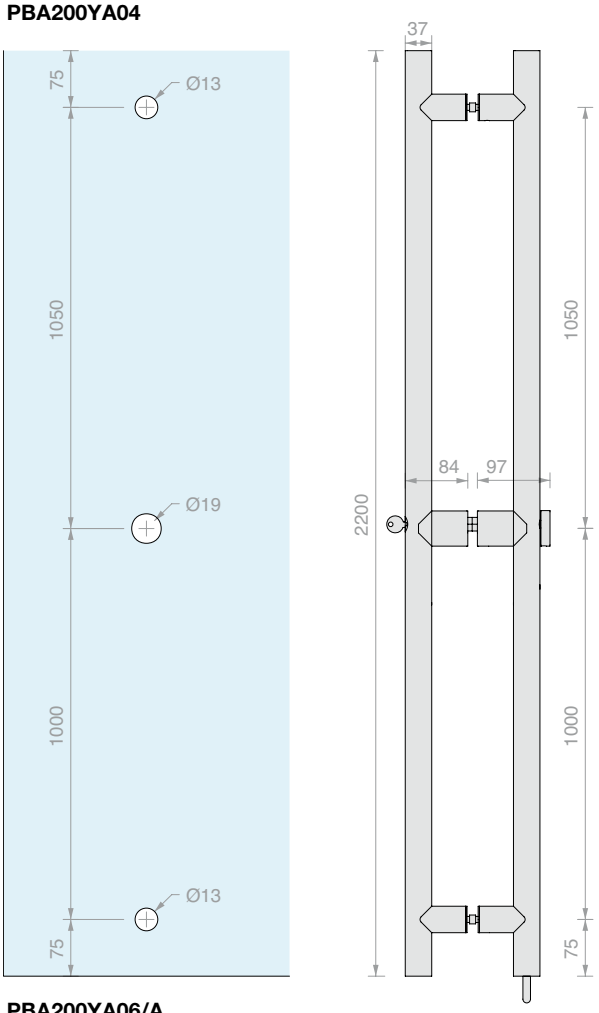

PBA200YA04/A

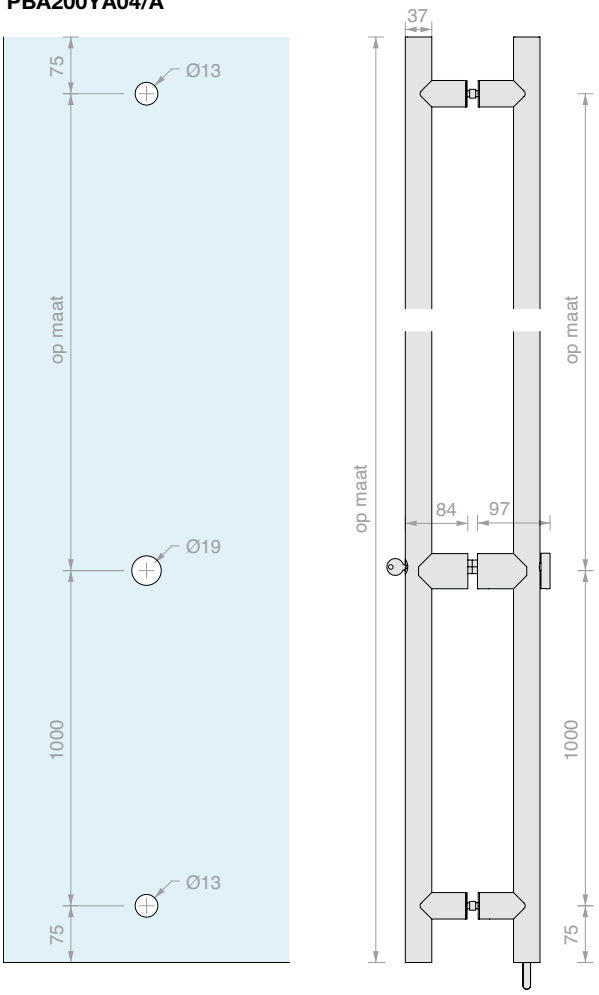

PBA200YA06/A

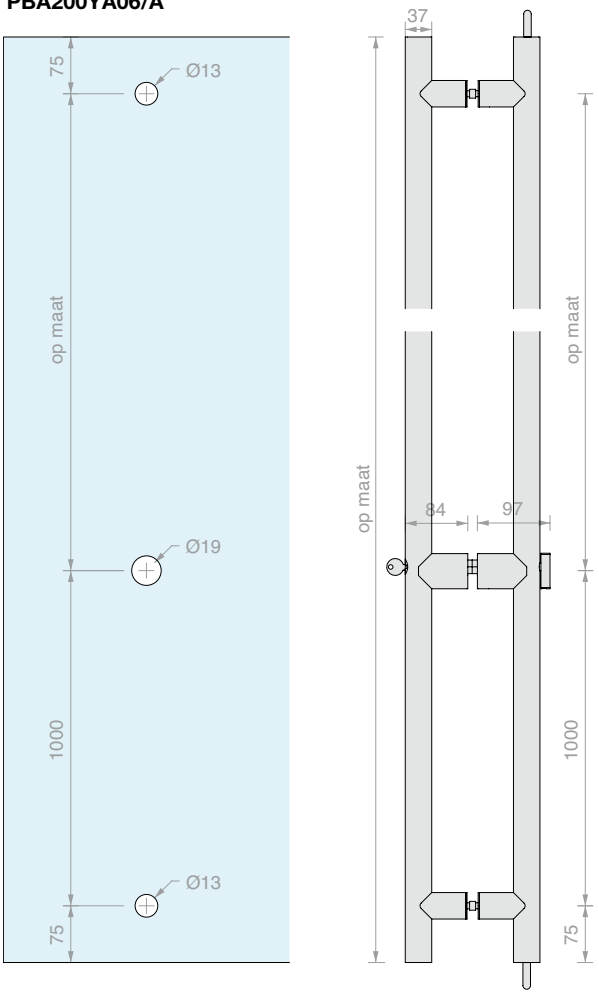



RONDE TEGENPLAAT BOVEN OP GLAS

Materiaal: Roestvrij staal AISI 316 L
Voor PBA-deurgrepen
Afwerking: /8 /15*
*op aanvraag

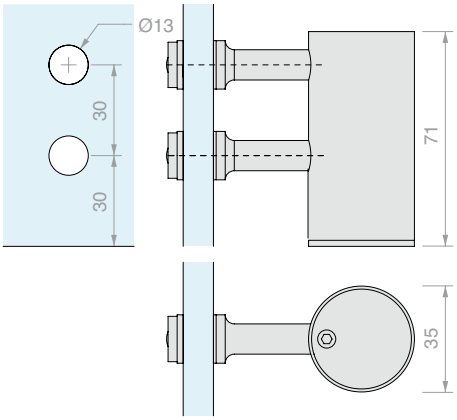

Art.	Voor glas	Aantal
PBA200CK	Van **8** tot **17.5** mm	1 st.



VIERKANTE TEGENPLAAT BOVEN OP GLAS

Materiaal: Roestvrij staal AISI 316 L
Voor PBA-deurgrepen
Afwerking: /8 /15*
*op aanvraag

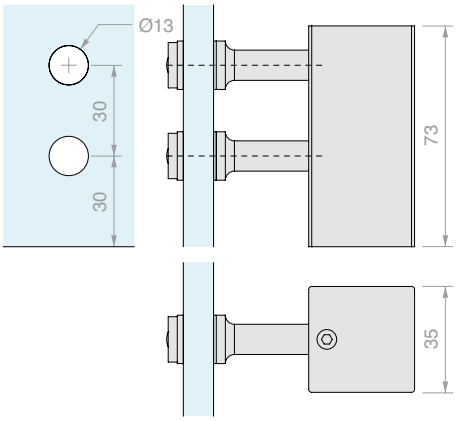

Art.	Voor glas	Aantal
PBA200CKQ	Van **8** tot **17.5** mm	1 st.



ANTISTOFHULS

Materiaal: Messing
Afwerking*: /95

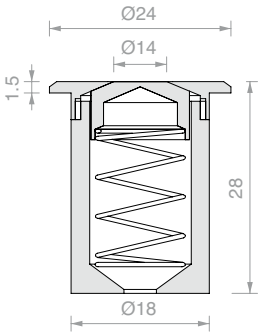

Art.	Aantal
PBA200CSK	1 st.



DUBBELE BEVESTIGING OP GLAS

Voor deurgreep PBA200QV01/D
Glasboring ∅ 13 mm

Art.	Aantal
PBAAD81	1 st.



DUBBELE BEVESTIGING OP HOUT, ALUMINIUM EN PVC

Voor deurgreep PBA200QV01/D
Boring in de deur ∅ 9 mm

Art.	Aantal
PBA71	1 st.



ENKELE BEVESTIGING OP GLAS

Voor deurgreep PBA200QV01
Glasboring ∅ 13 mm
Afwerking*: /8 /15
*/15 alleen op bestelling

Art.	Aantal
PBAAS11	1 st.



ENKELE BEVESTIGING ZONDER DOORBORING OP HOUT, ALUMINIUM, PVC

Voor deurgreep PBA200QV01
Afwerking*: /8 /15
*/15 alleen op bestelling

Art.	Aantal
PBA911	1 st.



PAAR RONDE DEURGREPEN

Materiaal: AISI 304 roestvrij staal

Afwerking: /8 - Op aanvraag: /15

CUSTOM

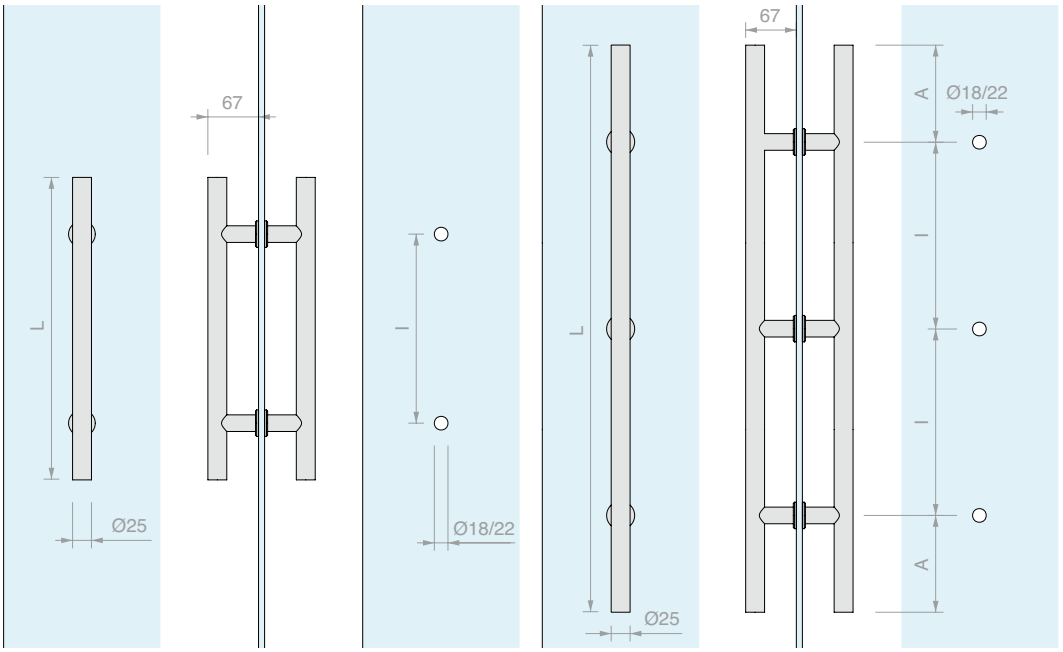

Art.	L	I	A	Voor glas	Aantal
ZMT400	**400** mm	**250** mm		Van **8** tot **21.5** mm	1 st.
ZMT500	**500** mm	**300** mm		Van **8** tot **21.5** mm	1 st.
ZMT800	**800** mm	**400** mm		Van **8** tot **21.5** mm	1 st.
ZMT1400	**1400** mm	**572** mm	**128** mm	Van **8** tot **21.5** mm	1 st.
ZMT2000	**2000** mm	**797** mm	**203** mm	Van **8** tot **21.5** mm	1 st.
ZMT/A	Op maat				1 st.



ENKELE RONDE DEURGREEP

Materiaal: AISI 304 roestvrij staal

Afwerking: /8 - Op aanvraag: /15

Aanbevolen gereedschap voor het spannen art. UT250

CUSTOM

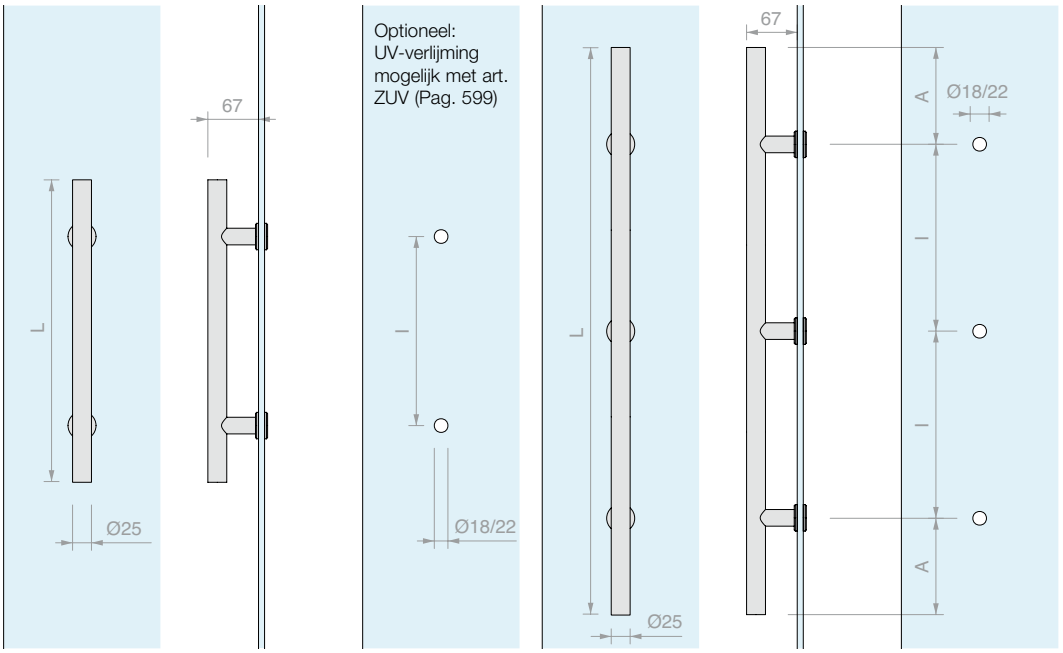

Art.	L	I	A	Voor glas	Aantal
ZSIT400	**400** mm	**250** mm		Van **8** tot **21.5** mm	1 st.
ZSIT500	**500** mm	**300** mm		Van **8** tot **21.5** mm	1 st.
ZSIT800	**800** mm	**400** mm		Van **8** tot **21.5** mm	1 st.
ZSIT1400	**1400** mm	**572** mm	**128** mm	Van **8** tot **21.5** mm	1 st.
ZSIT2000	**2000** mm	**797** mm	**203** mm	Van **8** tot **21.5** mm	1 st.
ZSIT	Op maat				1 st.

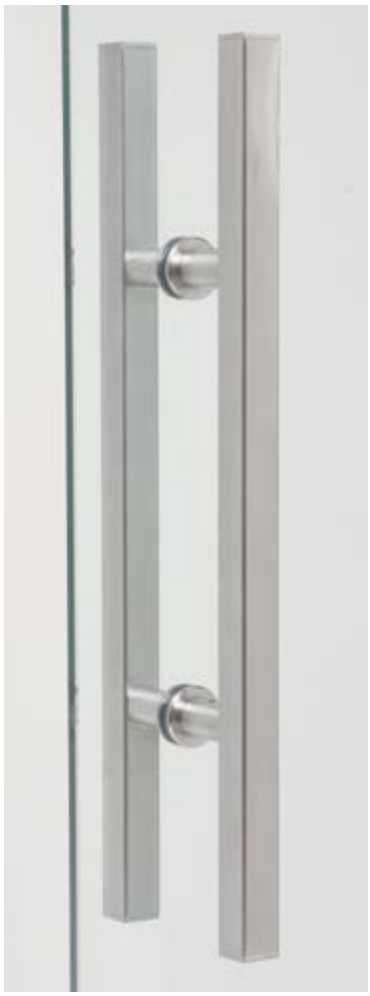

PAAR VIERKANTE DEURGREPEN

Materiaal: AISI 304 roestvrij staal

Afwerking: /8 - Op aanvraag: /15

CUSTOM

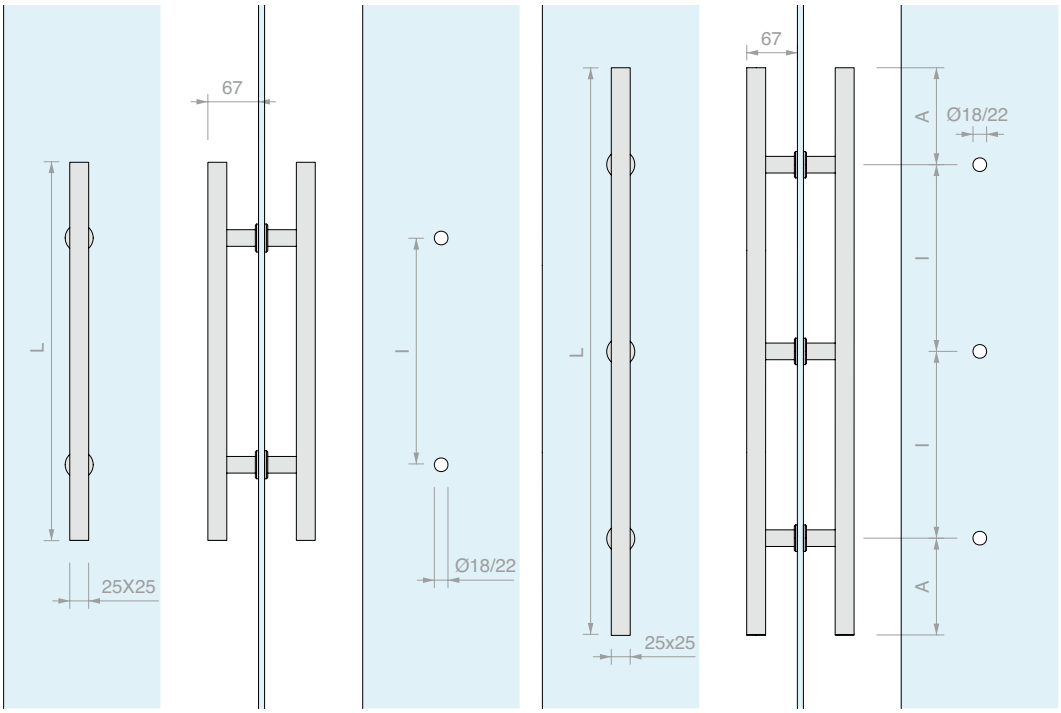

Art.	L	I	A	Voor glas	Aantal
ZQUA500	**500** mm	**300** mm		Van **8** tot **21.5** mm	1 st.
ZQUA800	**800** mm	**400** mm		Van **8** tot **21.5** mm	1 st.
ZQUA1400	**1400** mm	**572** mm	**128** mm	Van **8** tot **21.5** mm	1 st.
ZQUA/A	Op maat				1 st.

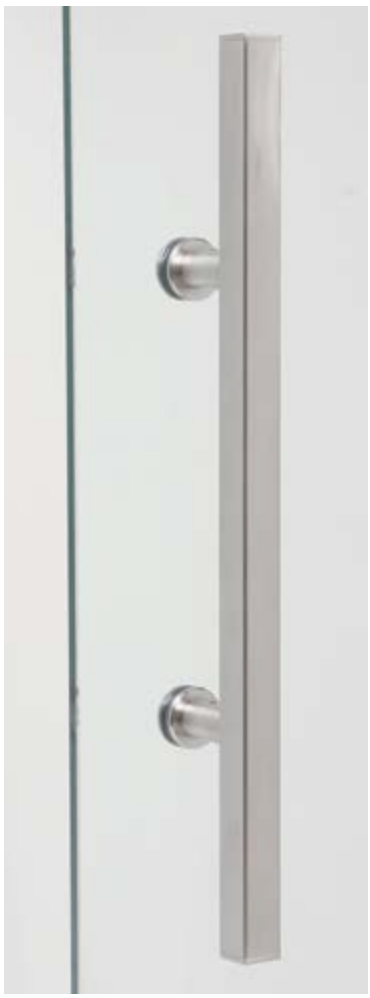

ENKELE VIERKANTE DEURGREEP

Materiaal: AISI 304 roestvrij staal

Afwerking: /8 - Op aanvraag: /15

Aanbevolen gereedschap voor het spannen art. UT250

CUSTOM

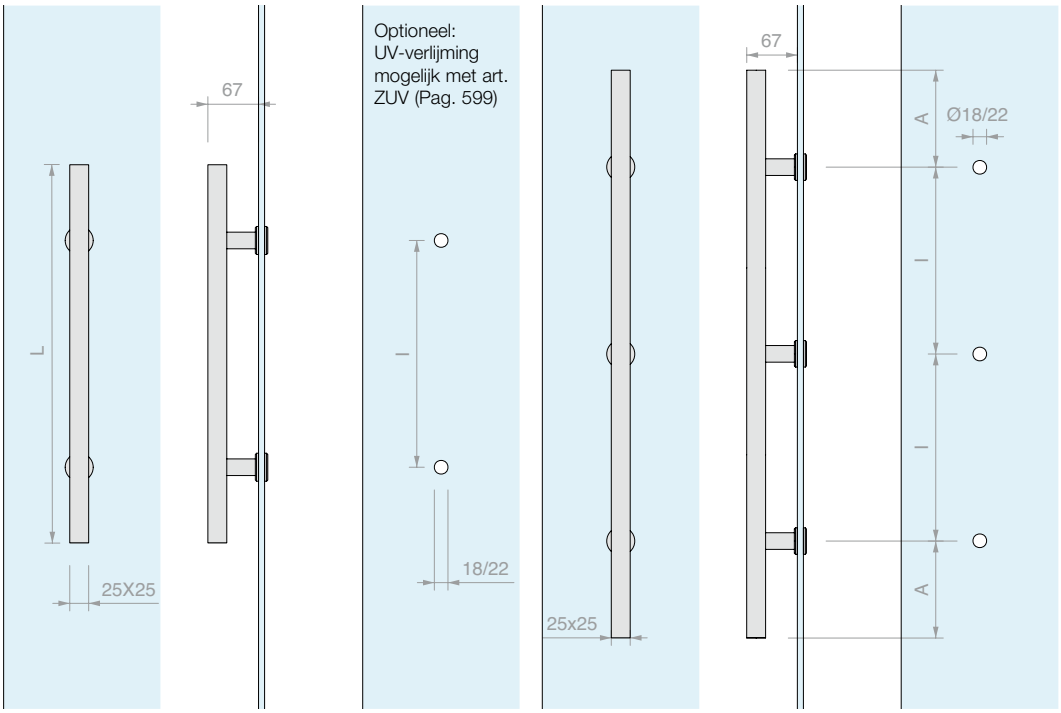

Art.	L	I	A	Voor glas	Aantal
ZSIQ500	**500** mm	**300** mm		Van **8** tot **21.5** mm	1 st.
ZSIQ800	**800** mm	**400** mm		Van **8** tot **21.5** mm	1 st.
ZSIQ1400	**1400** mm	**572** mm	**128** mm	Van **8** tot **21.5** mm	1 st.
ZSIQ/A	Op maat				1 st.

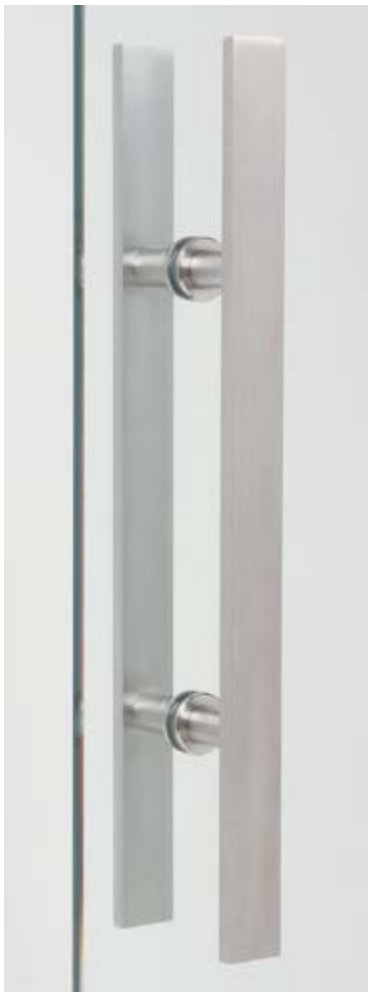

PAAR PLATTE DEURGREPEN

Materiaal: AISI 304 roestvrij staal
Afwerking: /8 - Op aanvraag: /15

CUSTOM

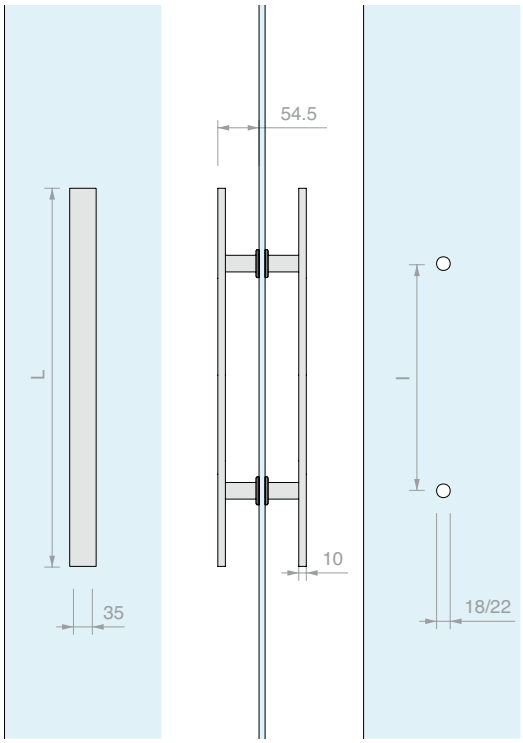

Art.	L	I	Voor glas	Aantal
ZPI500	**500** mm	**300** mm	Van **8** tot **21.5** mm	1 st.
ZPI800	**800** mm	**400** mm	Van **8** tot **21.5** mm	1 st.
ZPI/A	Op maat			1 st.



ENKELE PLATTE DEURGREEP

Materiaal: AISI 304 roestvrij staal
Afwerking: /8 - Op aanvraag: /15

Aanbevolen gereedschap voor het spannen art. UT250

CUSTOM

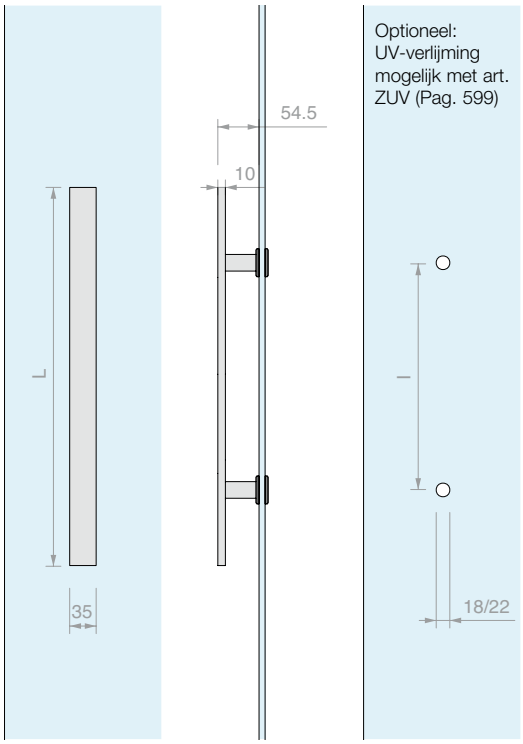

Art.	L	I	Voor glas	Aantal
ZSIP500	**500** mm	**300** mm	Van **8** tot **21.5** mm	1 st.
ZSIP800	**800** mm	**400** mm	Van **8** tot **21.5** mm	1 st.
ZSIP/A	Op maat			1 st.



BEVESTIGING MET UV-VERLIJMING
ENKELE DEURGREPEN Z-SERIE

Materiaal: Roestvrij staal AISI 304

Afwerking: /9

Het is raadzaam de ZUV-bevestigingen te monteren op de deurgreep en vervolgens de verlijming uit te voeren

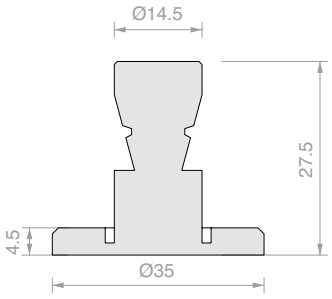

Art.	Aantal
ZUV	1 st.



PLATTE BEVESTIGING VOOR DEURGREPEN

Materiaal: Roestvrij staal AISI 304

Afwerking: /8

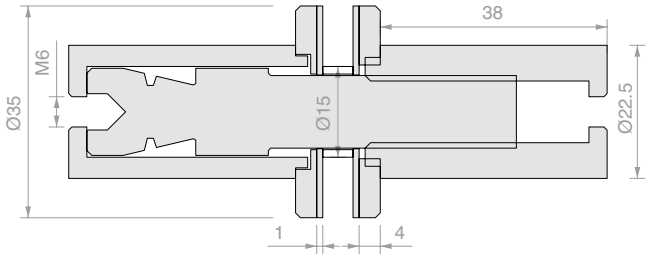

Art.	Voor glas	Aantal
ZATT	Van **8** tot **21.5** mm	1 st.



Voorbeeld met art. COFIS15B



Voorbeeld met art. BORC25





PAAR RONDE DEURGREPEN

Materiaal: AISI 304 roestvrij staal

Afwerking: /8 /15

Vervang bij grotere diktes de interne verzonken schroeven.

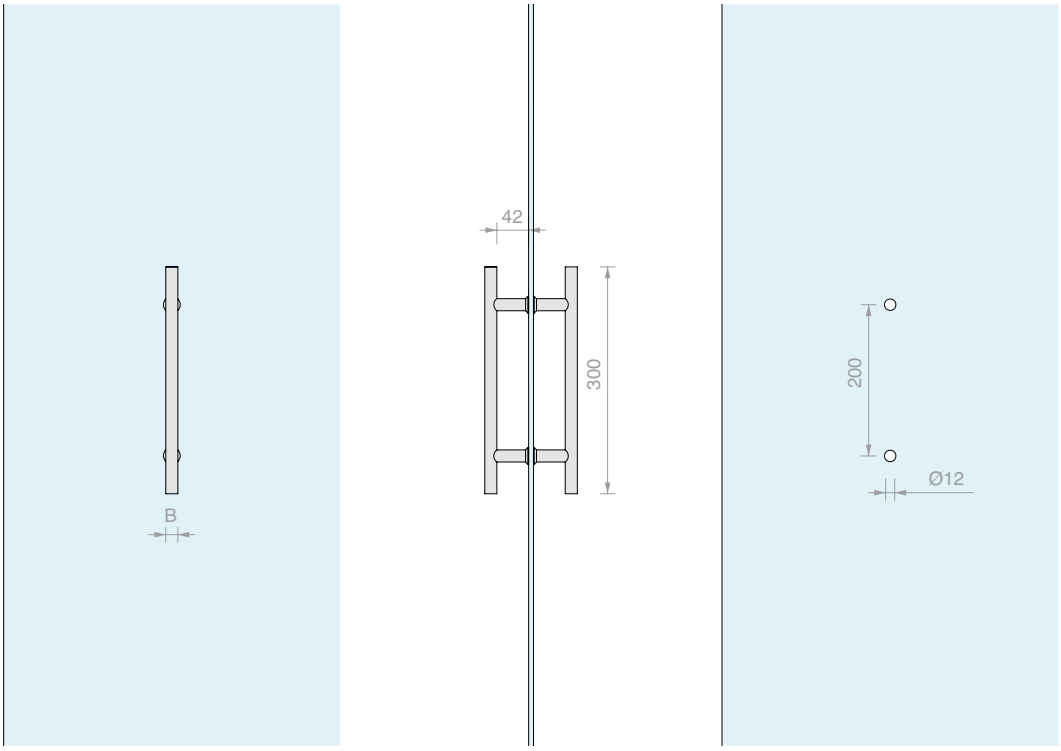

Art.	B	Voor glas	Aantal
MN1620	**Ø16** mm	Van **6** tot **17.5** mm	1 st.
MN2020	**Ø20** mm	Van **6** tot **17.5** mm	1 st.



PAAR RONDE DEURGREPEN

Materiaal: AISI 304 roestvrij staal

Afwerking: /8 /15 /R2

Vervang bij grotere diktes de interne verzonken schroeven.

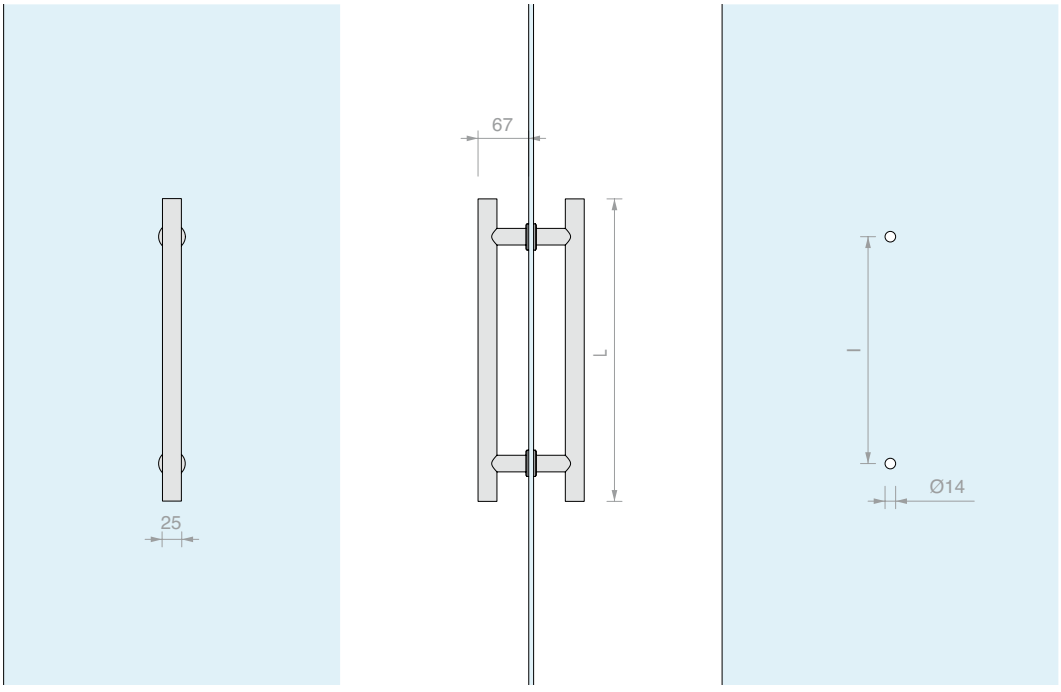

Art.	L	I	Voor glas	Aantal
MN25300	**300** mm	**200** mm	Van **6** tot **21.5** mm	1 st.
MN25400	**400** mm	**250** mm	Van **6** tot **21.5** mm	1 st.
MN25500	**500** mm	**300** mm	Van **6** tot **21.5** mm	1 st.
MN25800	**800** mm	**400** mm	Van **6** tot **21.5** mm	1 st.



PAAR RONDE DEURGREPEN

Materiaal: AISI 304 roestvrij staal

Afwerking: /8 /15 /R2

Vervang bij grotere diktes de interne verzonken schroeven.

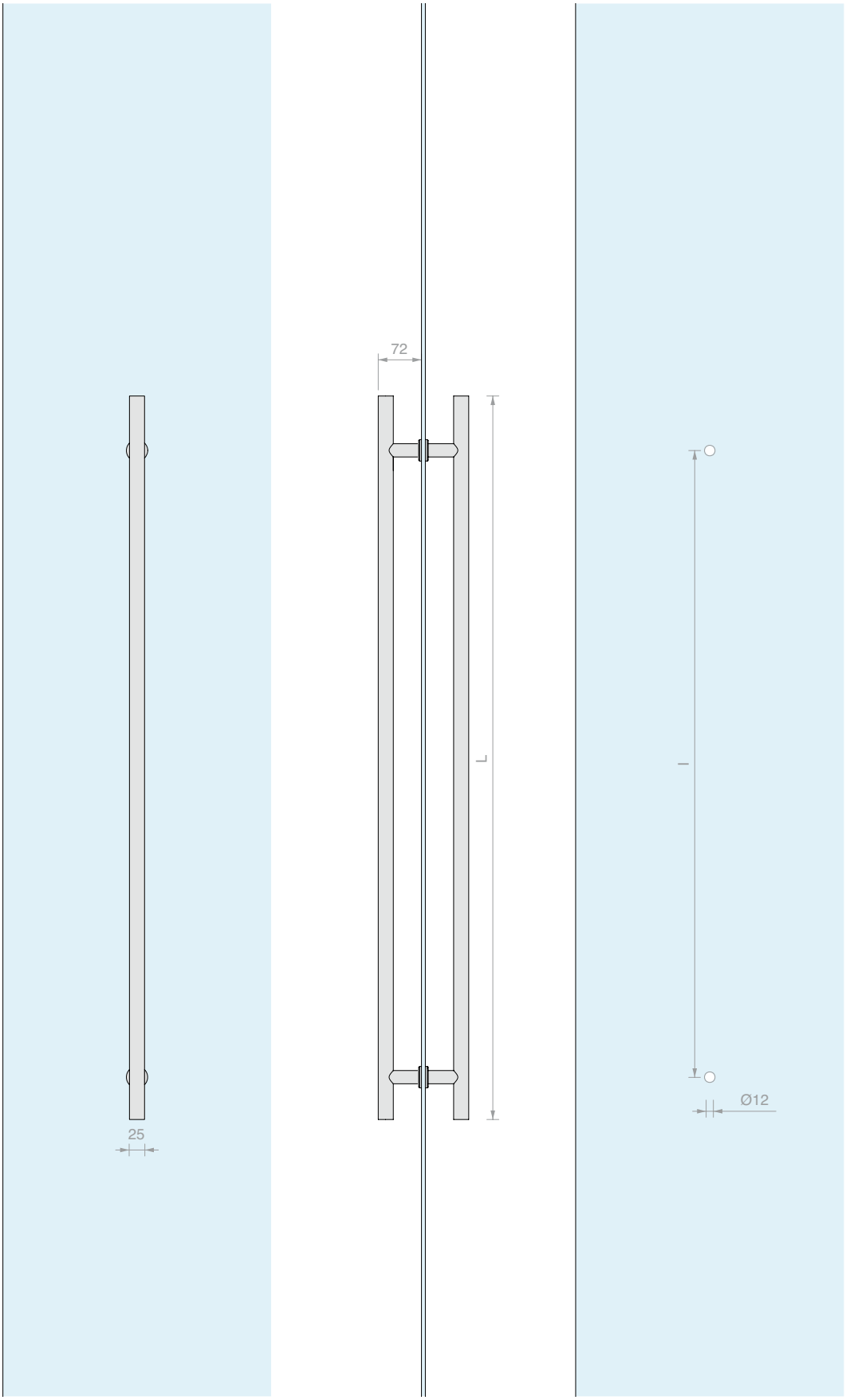

Art.	L	I	Voor glas	Aantal
MN25850	**850** mm	**650** mm	Van **6** tot **17.5** mm	1 st.
MN251200	**1200** mm	**1040** mm	Van **6** tot **17.5** mm	1 st.



ENKELE VIERKANTE DEURGREEP MET KNOP

Materiaal: Roestvrij staal AISI 304 + zamak

Afwerking: /15 - Knop en schroef afwerking: /1

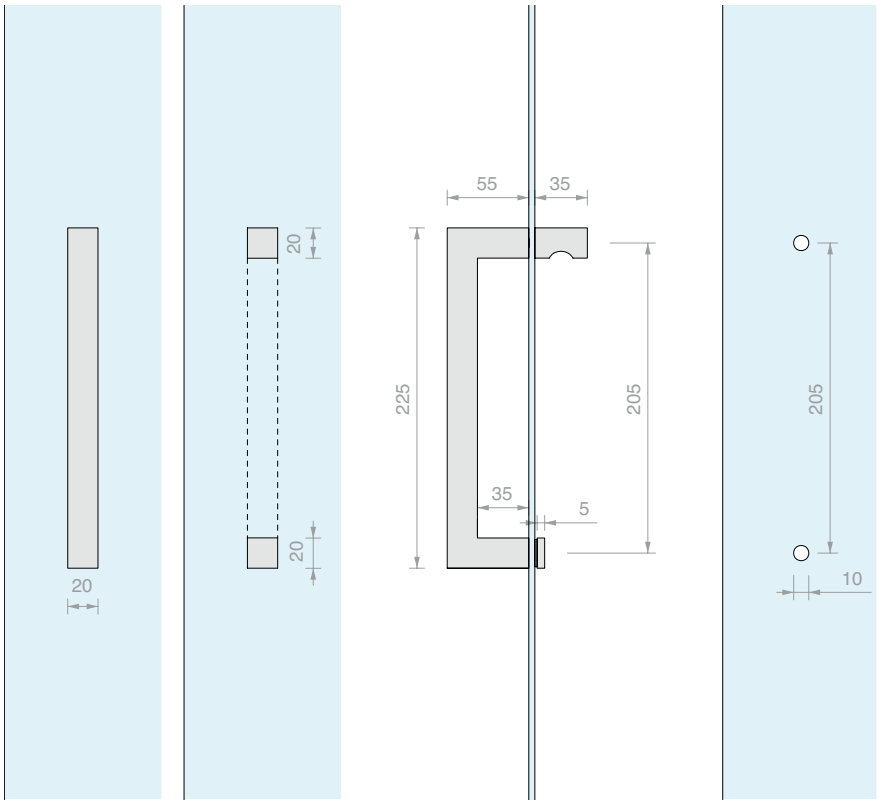

Art.	Voor glas	Aantal
PMAN90	Van **6** tot **8** mm	1 st.



ENKELE PLATTE DEURGREEP MET KNOP

Materiaal: Roestvrij staal AISI 304 + zamak

Afwerking: /15 - Knop en schroef afwerking: /1

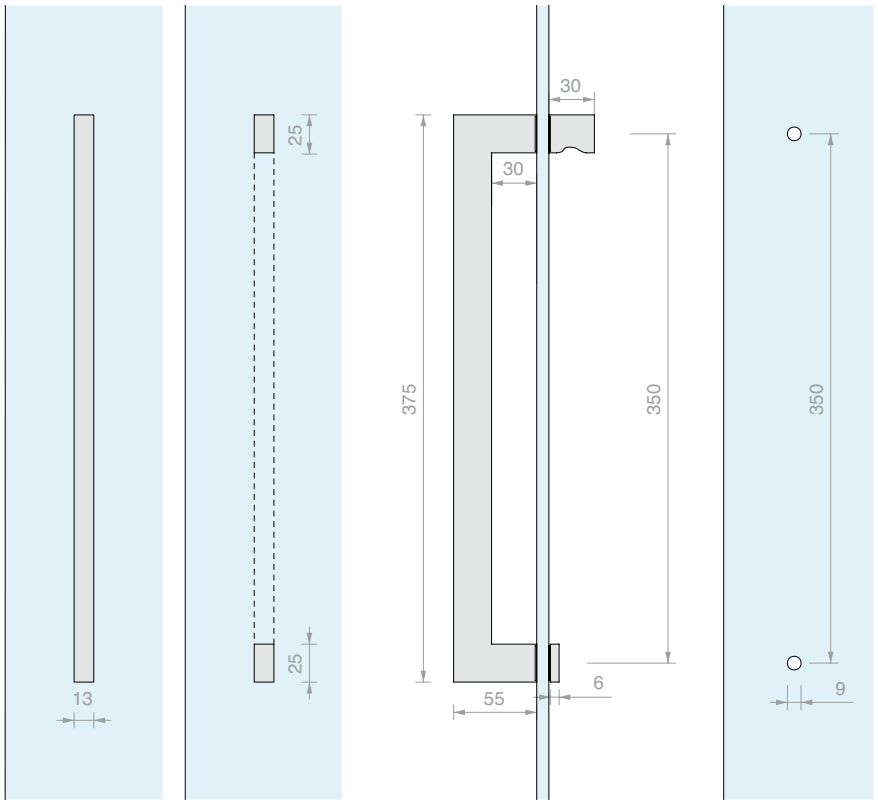

Art.	Voor glas	Aantal
PMAN1131	Van **6** tot **8** mm	1 st.







PLATTE C-VORMIGE DEURGREPEN

Materiaal: Zamak

Afwerking: /1 /2 /4 /24 /R2

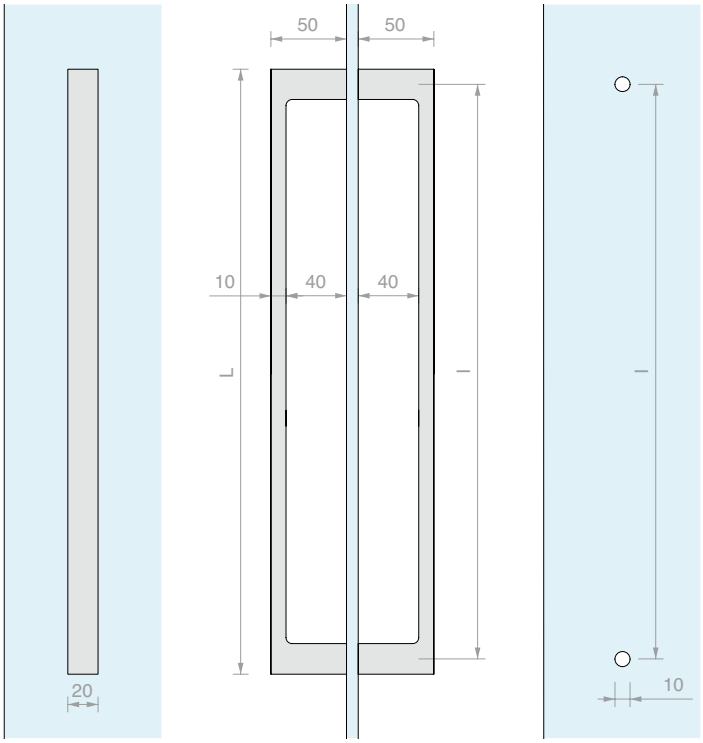

Art.	L	I	Voor glas	Aantal
PMAN1340	**400** mm	**380** mm	Van **6** tot **10** mm	1 st.
PMAN1332	**300** mm	**280** mm	Van **6** tot **10** mm	1 st.
PMAN1322	**200** mm	**180** mm	Van **6** tot **10** mm	1 st.



PAAR PLATTE C-VORMIGE DEURGREPEN

Materiaal: Zamak

Afwerking: /1 /24

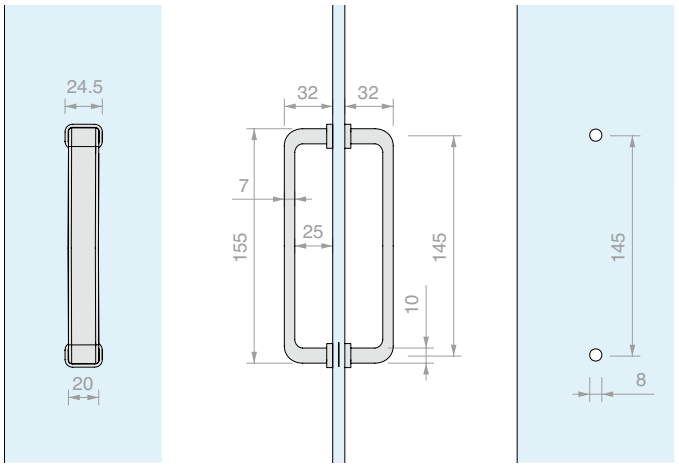

Art.	Voor glas	Aantal
PMAN1530	Van **6** tot **8** mm	1 st.



PAAR VIERKANTE DEURGREPEN

Materiaal: Aluminium

Afwerking: /88 /91 /97

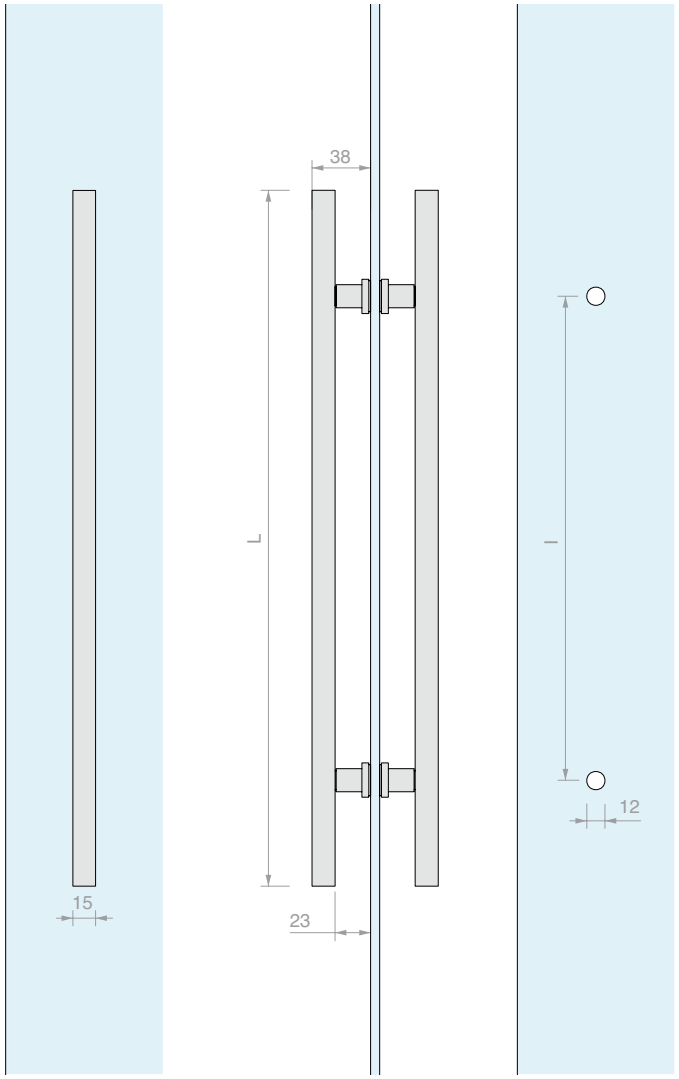

Art.	L	I	Voor glas	Aantal
LM320	**460** mm	**320** mm	Van **6** tot **12** mm	1 st.
LM224	**310** mm	**224** mm	Van **6** tot **12** mm	1 st.
LM128	**200** mm	**128** mm	Van **6** tot **12** mm	1 st.



PAAR RONDE DEURGREPEN

Materiaal: Aluminium of messing afhankelijk van de gekozen afwerking

Afwerking: /1 /3 /97

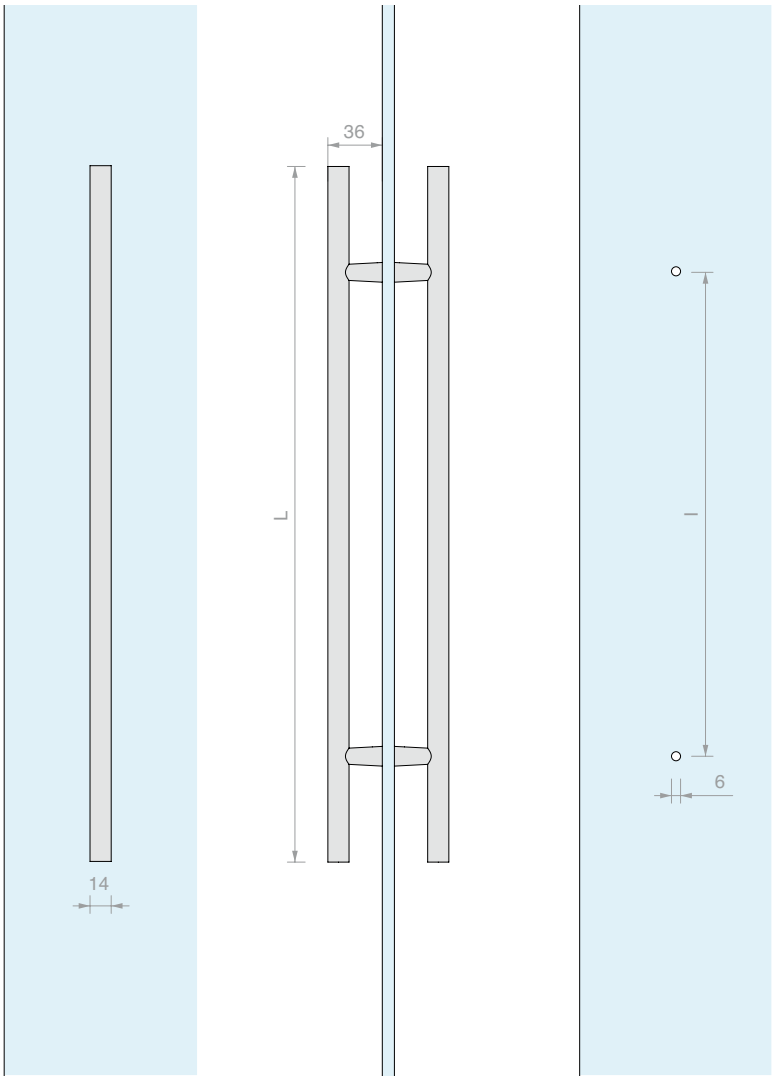

Art.	L	`l	Voor glas	Aantal
PM1	**460** mm	**320** mm	**6** / **8** mm - **10** / **12** mm met toevoeging van art. PM4	1 st.
PM2	**310** mm	**224** mm	**6** / **8** mm - **10** / **12** mm met toevoeging van art. PM4	1 st.
PM3	**200** mm	**128** mm	**6** / **8** mm - **10** / **12** mm met toevoeging van art. PM4	1 st.



4 EXTRA SLUITRINGEN DRAAGVLAK

Materiaal: Zamak

Afwerking: /1 /3



Art.	Aantal
PM4	1 st.



PAAR RONDE HOUTEN DEURGREPEN

Materiaal: Roestvrij staal AISI 304, hout

Afwerking: /8 /15

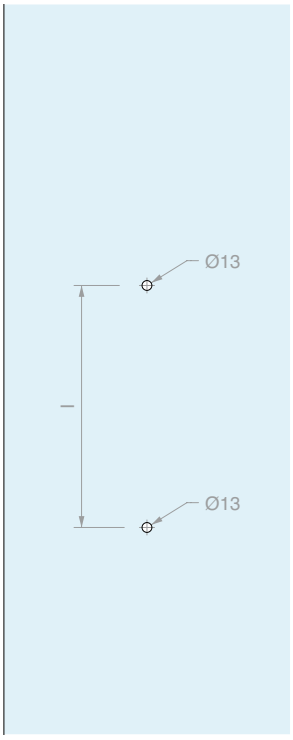

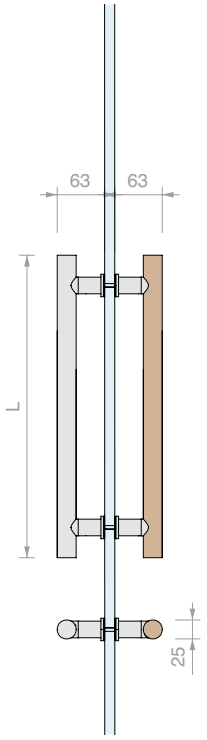

Art.	L	I	Essenza	Voor glas	Aantal
MNTL25300	**300** mm	**220** mm	Beukenhout	Van **8** tot **13.5** mm	1 st.
MNTL25400	**400** mm	**320** mm	Beukenhout	Van **8** tot **13.5** mm	1 st.



PAAR RONDE C-VORMIGE HOUTEN DEURGREPEN

Materiaal: Roestvrij staal AISI 304, hout

Afwerking: /8 /15

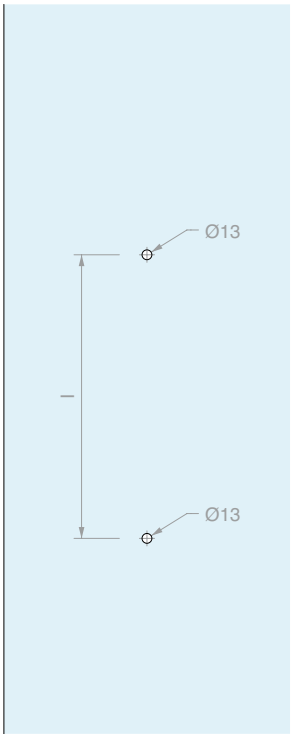

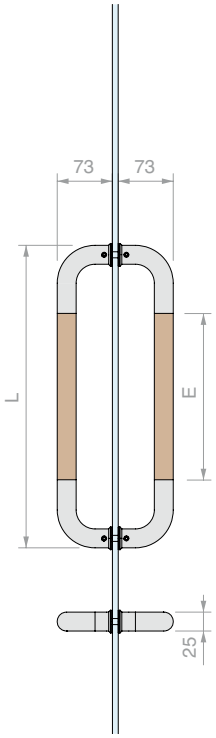

Art.	L	I	E	Essenza	Voor glas	Aantal
MNTLAC25300	**300** mm	**275** mm	**120** mm	Beukenhout	Van **8** tot **13.5** mm	1 st.
MNTLAC25400	**400** mm	**375** mm	**220** mm	Beukenhout	Van **8** tot **13.5** mm	1 st.



PAAR VIERKANTE HOUTEN DEURGREPEN

Materiaal: Roestvrij staal AISI 304, hout

Afwerking: /8 /15

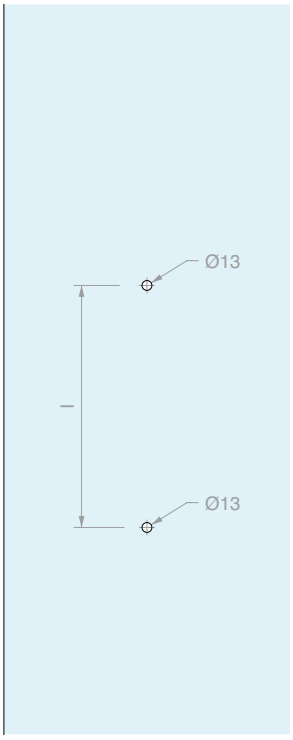

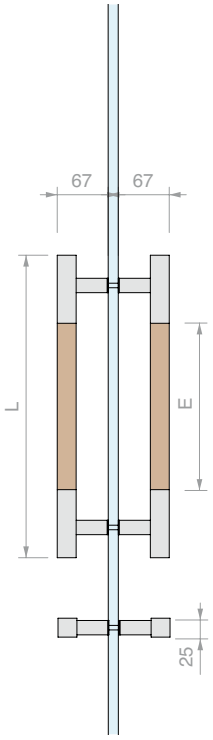

Art.	L	I	E	Essenza	Voor glas	Aantal
MNQL25300	**300** mm	**200** mm	**120** mm	Beukenhout	Van **8** tot **13.5** mm	1 st.
MNQL25400	**400** mm	**300** mm	**220** mm	Beukenhout	Van **8** tot **13.5** mm	1 st.



PAAR VIERKANTE C-VORMIGE HOUTEN DEURGREPEN

Materiaal: Roestvrij staal AISI 304, hout

Afwerking: /8 /15

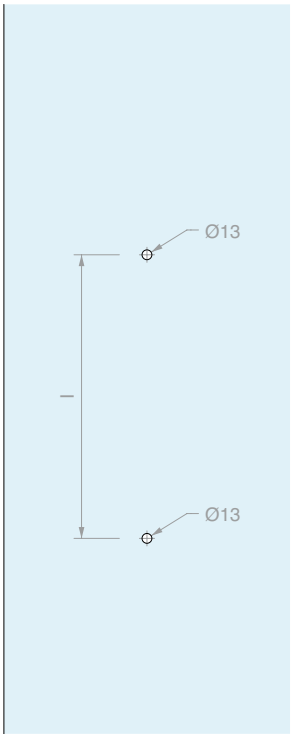

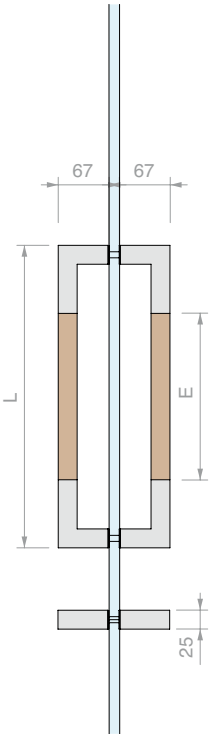

Art.	L	I	E	Essenza	Voor glas	Aantal
MNQLAC25300	**300** mm	**275** mm	**120** mm	Beukenhout	Van **8** tot **13.5** mm	1 st.
MNQLAC25400	**400** mm	**375** mm	**220** mm	Beukenhout	Van **8** tot **13.5** mm	1 st.

HANDGREPEN MET VHB-BEVESTIGING

VOORBEREIDING VAN OPPERVLAKKEN

Om een optimale hechting te verkrijgen, moet het oppervlak waarop de handgreep wordt aangebracht gereinigd worden met het daarvoor bedoelde doekje (meegeleverd in de kit). Het oppervlak moet droog en op kamertemperatuur zijn (minimaal 21°C - maximaal 38°C). Heptaan of isopropylalcohol plus water kunnen ook als reinigingsmiddel worden gebruikt. Nadat u het beschermlipje op de dubbelzijdige strook tape hebt verwijderd, oefent u stevige druk uit tussen de handgreep en de steun. Na één dag wordt 90% van de hechting bereikt en na 72 uur heeft definitieve stabilisatie plaatsgevonden. Om de grip op oppervlakken die in contact komen met water nog verder te vergroten, kunt u het gebied gedurende circa een uur verwarmen tot 70°C.



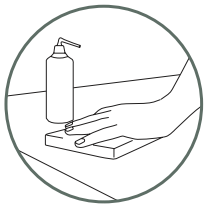

reinigen met oplosmiddel

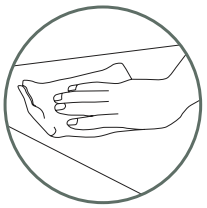

drogen met een handdoek

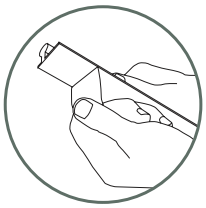

beschermfolie verwijderen en aanbrengen

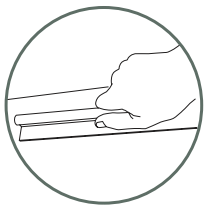

stevig drukken





HANDGREEP VOOR SCHUIFDEUREN MET VHB 400-BEVESTIGING

Materiaal: Aluminium

Afwerking: /91 /97

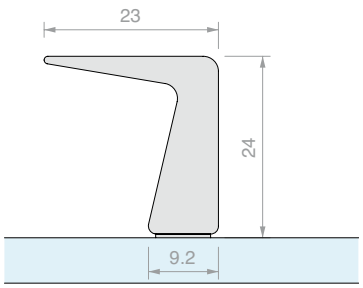

Art.	Lengte	Aantal
MAN400V160	**240** mm	1 st.
MAN400V320	**390** mm	1 st.
MAN400V448	**540** mm	1 st.





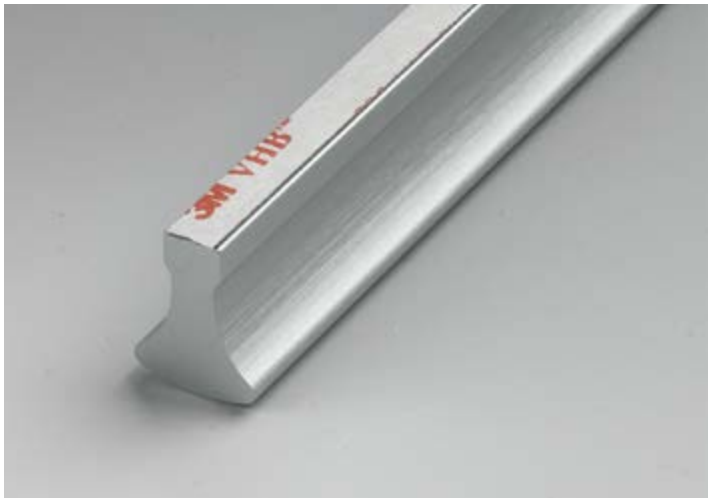



HANDGREEP VOOR SCHUIFDEUREN MET VHB 401-BEVESTIGING

Materiaal: Aluminium

Afwerking: /91 /97

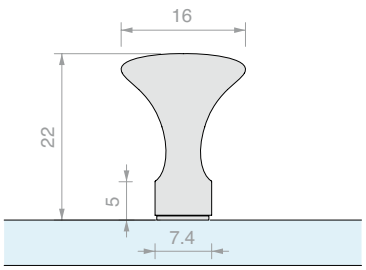

Art.	Lengte	Aantal
MAN401V160	**240** mm	1 st.
MAN401V320	**390** mm	1 st.
MAN401V448	**540** mm	1 st.

HANDGREEP VOOR SCHUIFDEUREN MET VHB 412-BEVESTIGING

Materiaal: Aluminium

Afwerking: /88 /91 /97

Andere afwerkingen op aanvraag

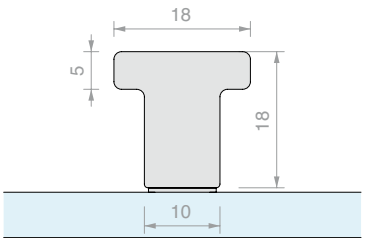

Art.	Lengte	Aantal
MAN412V250	**250** mm	1 st.
MAN412V350	**350** mm	1 st.









HANDGREEP VOOR SCHUIFDEUREN MET VHB 414-BEVESTIGING

Materiaal: Aluminium

Afwerking: /88 /91 /97

Andere afwerkingen op aanvraag

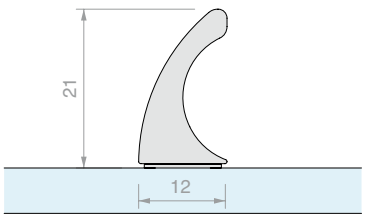

Art.	Lengte	Aantal
MAN414V250	**250** mm	1 st.
MAN414V350	**350** mm	1 st.

HANDGREEP VOOR SCHUIFDEUREN MET VHB 404-BEVESTIGING

Materiaal: Aluminium

Afwerking: /91 /97 /R2

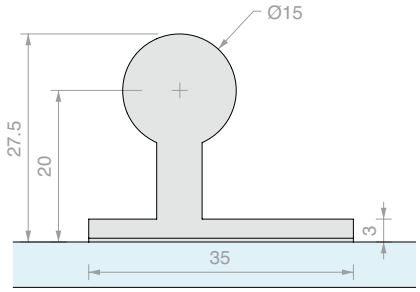

Art.	Lengte	Aantal
MAN404V160	**230** mm	1 st.
MAN404V320	**380** mm	1 st.
MAN404V448	**530** mm	1 st.

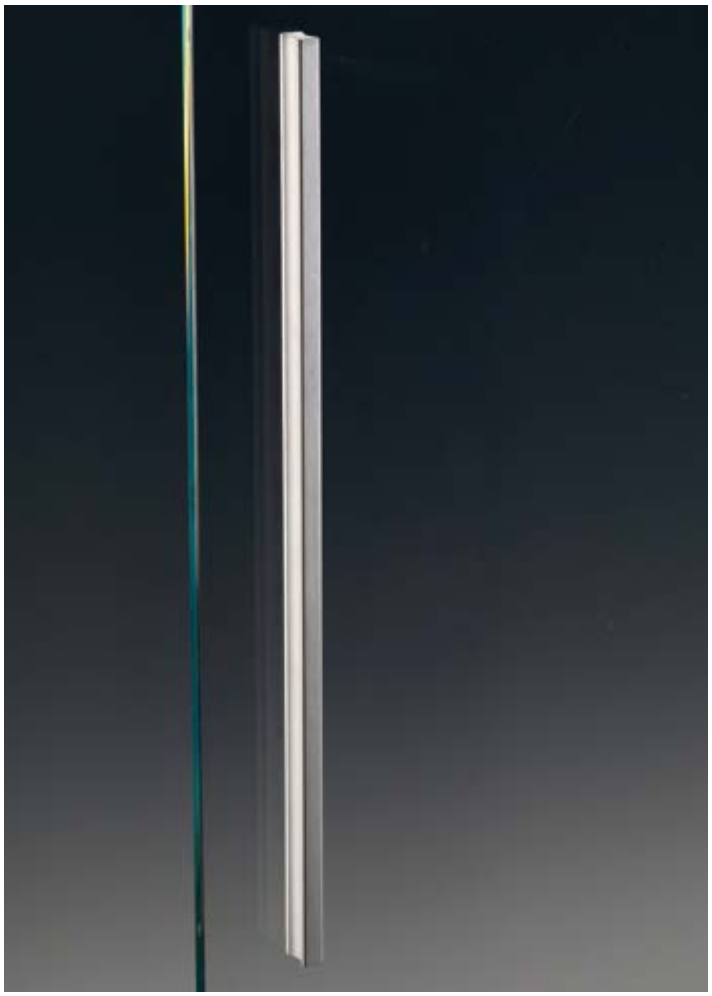







HANDGREEP VOOR SCHUIFDEUREN MET VHB 408-BEVESTIGING

Materiaal: Aluminium

Afwerking: /91 /97 /R2

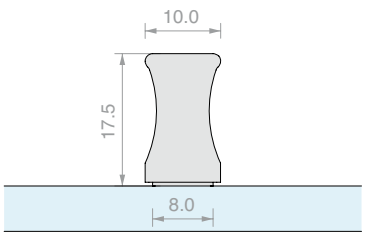

Art.	Lengte	Aantal
MAN408V160	**260** mm	1 st.
MAN408V320	**410** mm	1 st.
MAN408V448	**560** mm	1 st.

HANDGREEP VOOR SCHUIFDEUREN MET VHB 500-BEVESTIGING

Materiaal: Aluminium

Afwerking: /88 /91 /97 /R2

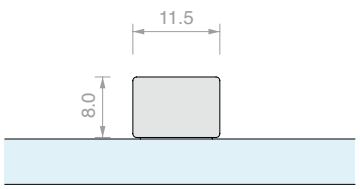

Art.	Lengte	Aantal
MAN500V150	**150** mm	1 st.



HANDGREEP VOOR SCHUIFDEUREN MET VHB HAND10057-BEVESTIGING

Materiaal: Roestvrij staal AISI 304

Afwerking: /8 /15

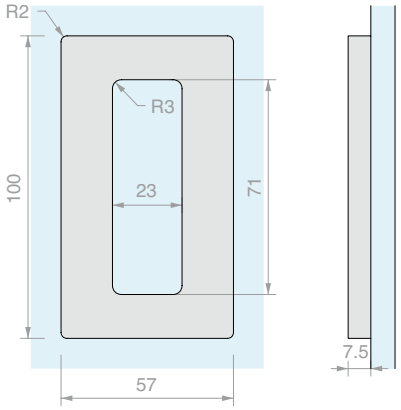

Art.	Aantal
HAND10057VHB	1 st.



HANDGREEP VOOR SCHUIFDEUREN MET VHB HAND12062-BEVESTIGING

Materiaal: Roestvrij staal AISI 304

Afwerking: /8 /15

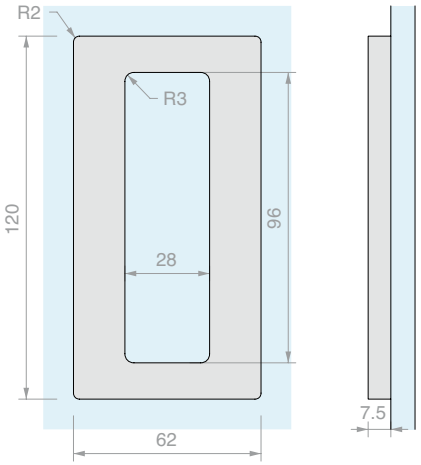

Art.	Aantal
HAND12062VHB	1 st.



HANDGREEP VOOR SCHUIFDEUREN MET VHB HAND6640-BEVESTIGING

Materiaal: Aluminium

Afwerking: /1 **/6** /88 /91 /97

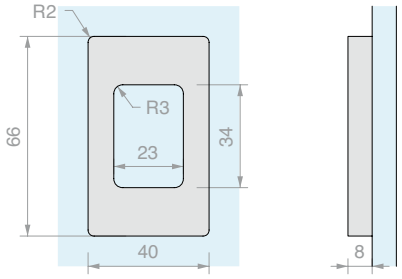

Art.	Aantal
HAND6640VHB	1 st.



HANDGREEP VOOR SCHUIFDEUREN MET VHB HAND10052-BEVESTIGING

Materiaal: Aluminium

Afwerking: /1 **/6** /88 /91 /97

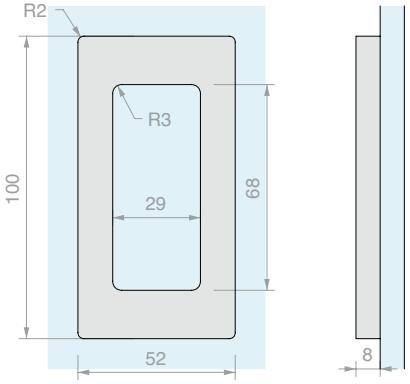

Art.	Aantal
HAND10052VHB	1 st.



HANDGREEP VOOR SCHUIFDEUREN MET VHB HAND13040-BEVESTIGING

Materiaal: Aluminium

Afwerking: /1 **/6** /88 /91 /97 /R6 /R13

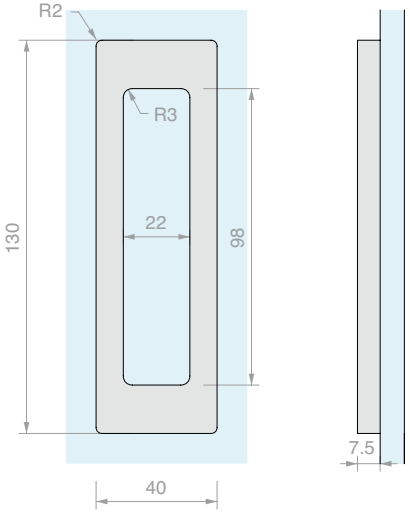

Art.	Aantal
HAND13040VHB	1 st.



VIERKANTE HANDGREEP VOOR SCHUIFDEUREN MET VHB-BEVESTIGING

Materiaal: Roestvrij staal AISI 304

Afwerking: /9

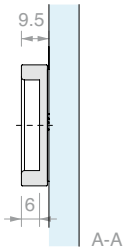

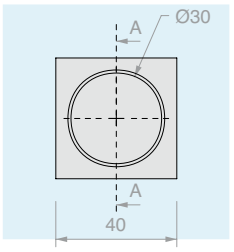

Art.	Aantal
MABDQ40	1 st.



RONDE HANDGREEP VOOR SCHUIFDEUREN MET VHB-BEVESTIGING

Materiaal: Roestvrij staal AISI 304

Afwerking: /9

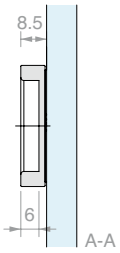

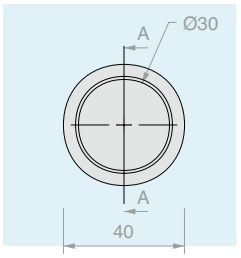

Art.	Aantal
MABDT40	1 st.



MAL VOOR MONTAGE MABDQ40-MABDT40-MAUVQ40-MAUVT40

Materiaal: Roestvrij staal AISI 304

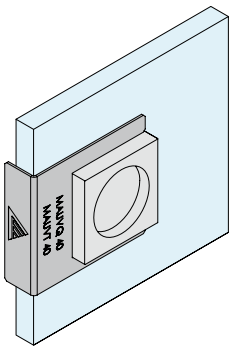

Art.	Aantal
FXGAB10	1 st.



PAAR VIERKANTE HANDGREPEN

Materiaal: Roestvrij staal AISI 304

Afwerking: /9

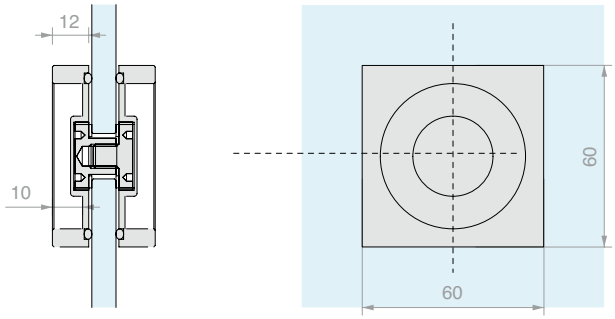

Art.	Boring	Voor glas	Aantal
MAQ60	**Ø14** mm	Van **8** tot **12** mm	1 st.



PAAR RONDE HANDGREPEN

Materiaal: Roestvrij staal AISI 304

Afwerking: /9

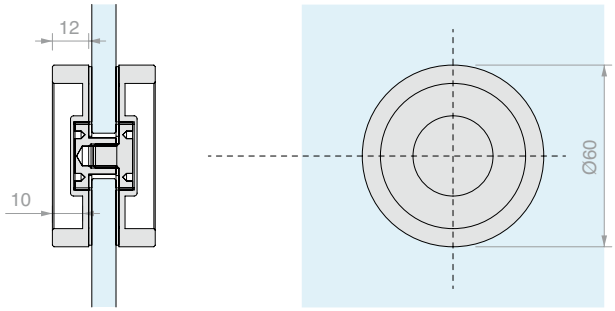

Art.	Boring	Voor glas	Aantal
MAT60	**Ø14** mm	Van **8** tot **12** mm	1 st.



PAAR VIERKANTE HANDGREPEN

Materiaal: Roestvrij staal AISI 304

Afwerking: /9

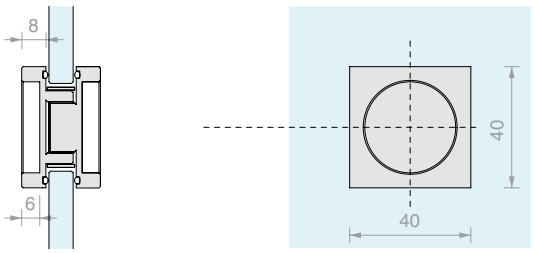

Art.	Boring	Voor glas	Aantal
MAQ40	**Ø30** mm	Van **8** tot **12** mm	1 st.



PAAR RONDE HANDGREPEN

Materiaal: Roestvrij staal AISI 304

Afwerking: /9

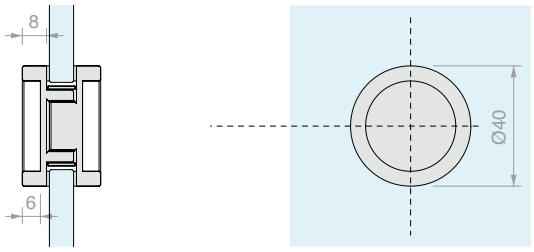

Art.	Boring	Voor glas	Aantal
MAT40	**Ø30** mm	Van **8** tot **12** mm	1 st.



PAAR OPEN RONDE HANDGREPEN 4314

Materiaal: Roestvrij staal AISI 304

Afwerking: /8 /15

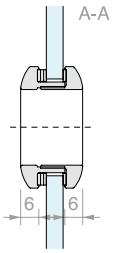

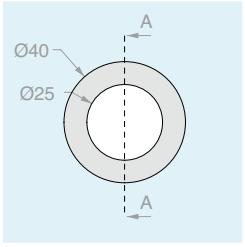

Art.	Boring	Voor glas	Aantal
MAT4314	**Ø32** mm	Van **6** tot **10** mm	1 st.



PAAR GESLOTEN RONDE HANDGREPEN 4320

Materiaal: Roestvrij staal AISI 304

Afwerking: /8 /15

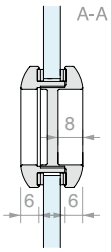

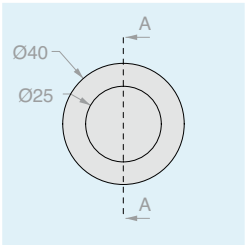

Art.	Boring	Voor glas	Aantal
MAT4320	**Ø32** mm	Van **6** tot **10** mm	1 st.

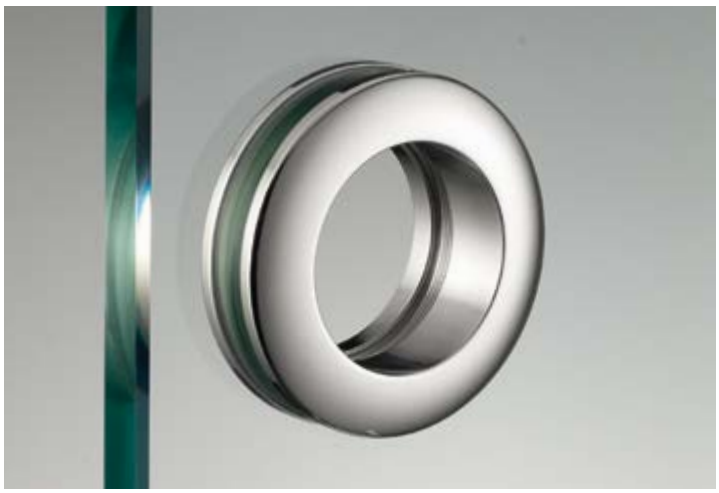

PAAR OPEN RONDE HANDGREPEN 6314

Materiaal: Roestvrij staal AISI 304

Afwerking: /8 /15

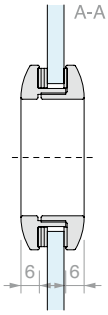

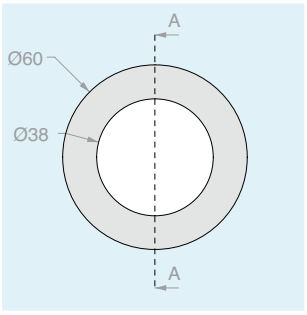

Art.	Boring	Voor glas	Aantal
MAT6314	**Ø48** mm	Van **8** tot **10** mm	1 st.



PAAR GESLOTEN RONDE HANDGREPEN 6320

Materiaal: Roestvrij staal AISI 304

Afwerking: /8 /15

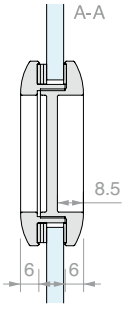

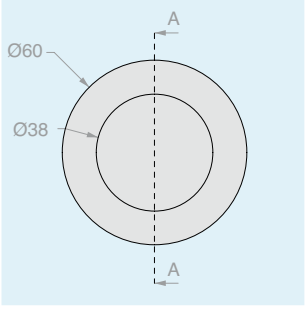

Art.	Boring	Voor glas	Aantal
MAT6320	**Ø48** mm	Van **8** tot **10** mm	1 st.



PAAR OPEN RONDE HANDGREPEN 8314

Materiaal: Roestvrij staal AISI 304

Afwerking: /8 /15

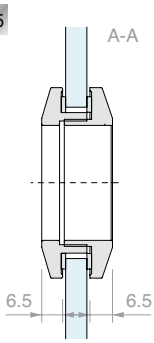

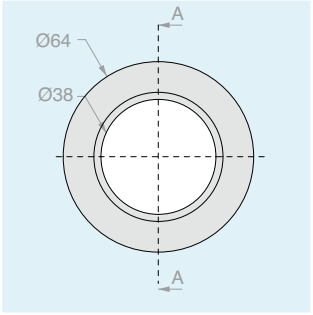

Art.	Boring	Voor glas	Aantal
MAT8314	**Ø50** mm	Van **8** tot **10** mm	1 st.



PAAR GESLOTEN RONDE HANDGREPEN 8320

Materiaal: Roestvrij staal AISI 304

Afwerking: /8 /15

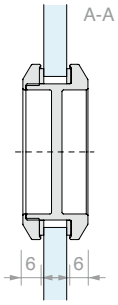

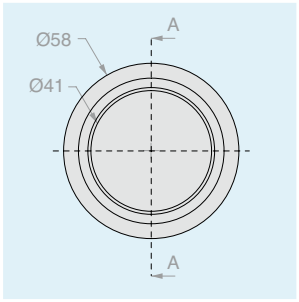

Art.	Boring	Voor glas	Aantal
MAT8320	**Ø50** mm	Van **8** tot **10** mm	1 st.



PAAR GESLOTEN RONDE HANDGREPEN 6036

Materiaal: Aluminium

Afwerking: /88 /91 /97

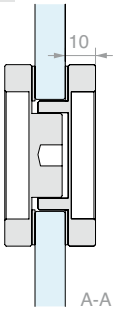

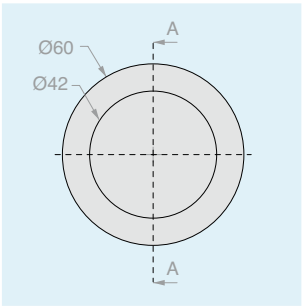

Art.	Boring	Voor glas	Aantal
MAL6036	**Ø38** mm	Van **8** tot **12** mm	1 st.



PAAR GESLOTEN RONDE HANDGREPEN 6050

Materiaal: Aluminium

Afwerking: /88 /91 /97

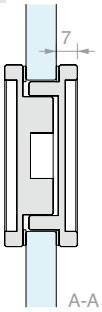

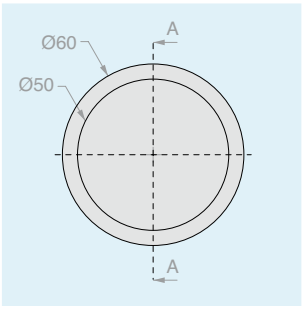

Art.	Boring	Voor glas	Aantal
MAL6050	**Ø51** mm	Van **8** tot **12** mm	1 st.



PAAR OPEN RONDE HANDGREPEN 30A

Materiaal: Messing

Afwerking: /1 /2 /3

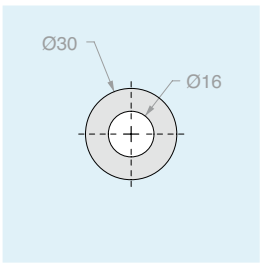

Art.	Boring	Voor glas	Aantal
MAN30A	**Ø26** mm	Van **4** tot **6** mm	1 st.



PAAR GESLOTEN RONDE HANDGREPEN 30C

Materiaal: Messing

Afwerking: /1 /2 /3

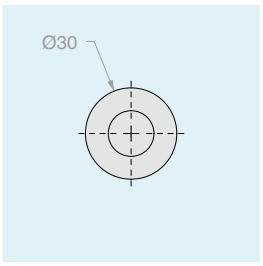

Art.	Boring	Voor glas	Aantal
MAN30C	**Ø26** mm	Van **4** tot **6** mm	1 st.



PAAR OPEN RONDE HANDGREPEN 40A

Materiaal: Messing

Afwerking: /1 /2 /3

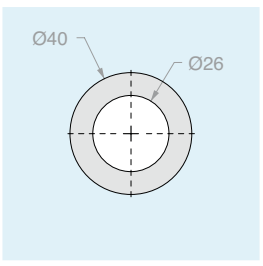

Art.	Boring	Voor glas	Aantal
MAN40A	**Ø36** mm	Van **8** tot **10** mm	1 st.



PAAR GESLOTEN RONDE HANDGREPEN 40C

Materiaal: Messing

Afwerking: /1 /2 /3

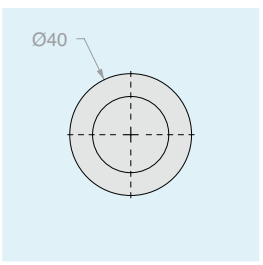

Art.	Boring	Voor glas	Aantal
MAN40C	**Ø36** mm	Van **8** tot **10** mm	1 st.



PAAR OPEN RONDE HANDGREPEN 60A

Materiaal: Messing

Afwerking: /1 /2 /92

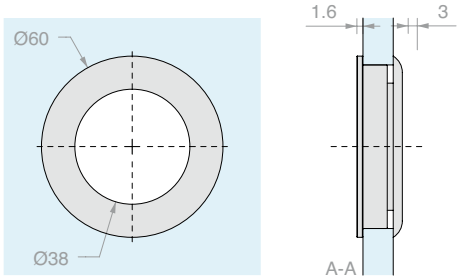

Art.	Boring	Voor glas	Aantal
MAN60A	**Ø55** mm	Van **8** tot **12** mm	1 st.



PAAR GESLOTEN RONDE HANDGREPEN 60C

Materiaal: Messing

Afwerking: /1 /2 /92

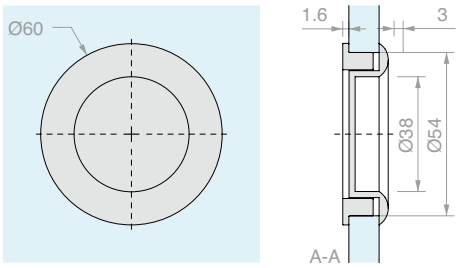

Art.	Boring	Voor glas	Aantal
MAN60C	**Ø55** mm	Van **8** tot **12** mm	1 st.



PAAR RONDE HANDGREPEN MET KNOP

Materiaal: Messing

Afwerking: /1 /3

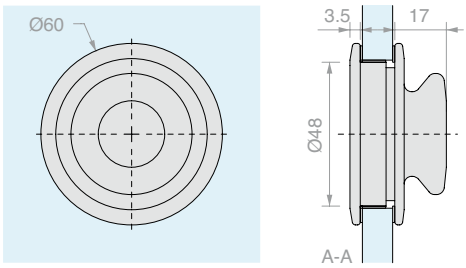

Art.	Boring	Voor glas	Aantal
MSC9	**Ø50** mm	Van **8** tot **12** mm	1 st.



PAAR HANDGREPEN VOOR SCHUIFDEUREN HAND10057

Materiaal: Roestvrij staal AISI 304

Afwerking: /8 /15

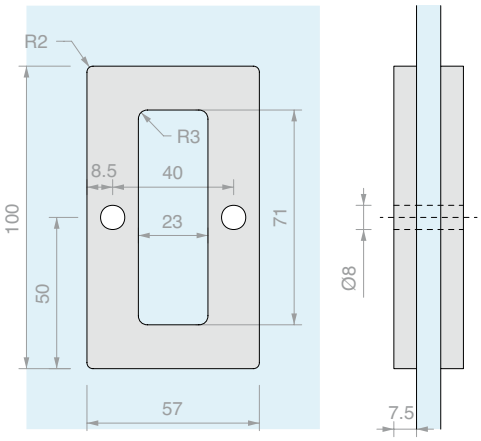

Art.	Voor glas	Aantal
HAND10057	Van **8** tot **12** mm	1 st.



PAAR HANDGREPEN VOOR SCHUIFDEUREN HAND12062

Materiaal: Roestvrij staal AISI 304

Afwerking: /8 /15

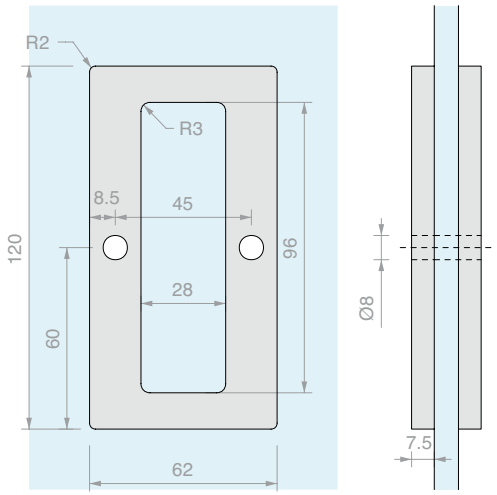

Art.	Voor glas	Aantal
HAND12062	Van **8** tot **12** mm	1 st.



PAAR HANDGREPEN VOOR SCHUIFDEUREN HAND6640

Materiaal: Aluminium

Afwerking: /1 /6 /88 /91 /97

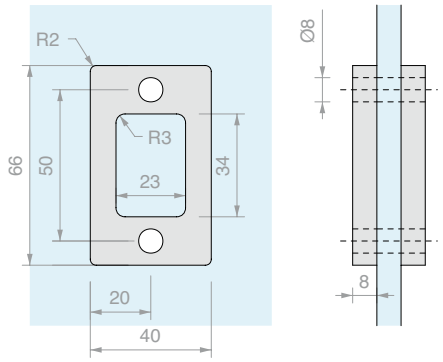

Art.	Voor glas	Aantal
HAND6640	Van **8** tot **12** mm	1 st.



PAAR HANDGREPEN VOOR SCHUIFDEUREN HAND10052

Materiaal: Aluminium

Afwerking: /1 /6 /88 /91 /97

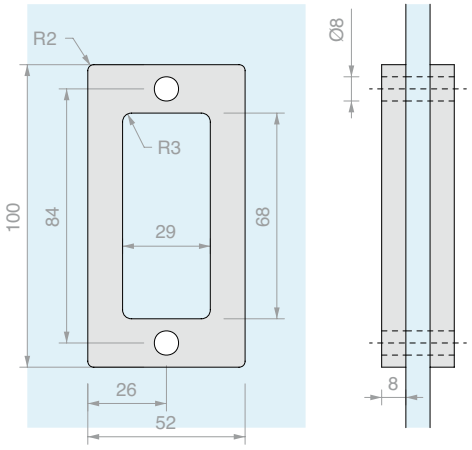

Art.	Voor glas	Aantal
HAND10052	Van **8** tot **12** mm	1 st.



PAAR HANDGREPEN VOOR SCHUIFDEUREN HAND13040

Materiaal: Aluminium

Afwerking: /1 /6 /88 /91 /97

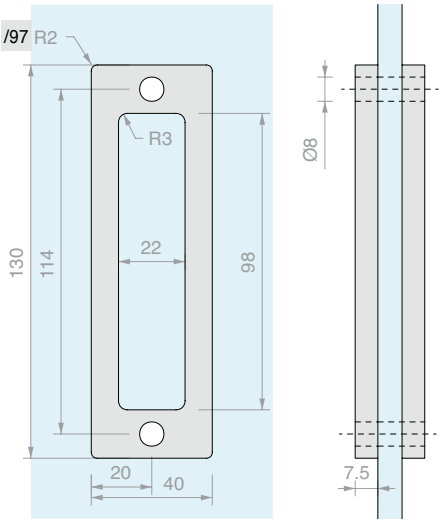

Art.	Voor glas	Aantal
HAND13040	Van **8** tot **12** mm	1 st.



PAAR HANDGREPEN VOOR INBOUWSCHUIFDEUREN

Materiaal: Messing

Afwerking: /1 /24 /45

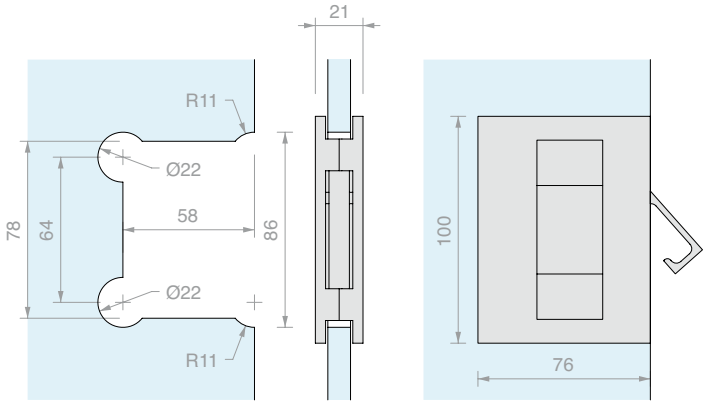



Art.	Voor glas	Aantal
MSC7	Van **8** tot **10** mm	1 st.



PAAR HANDGREPEN VOOR SCHUIFDEUREN

Materiaal: Messing

Afwerking: /1 /24 /45

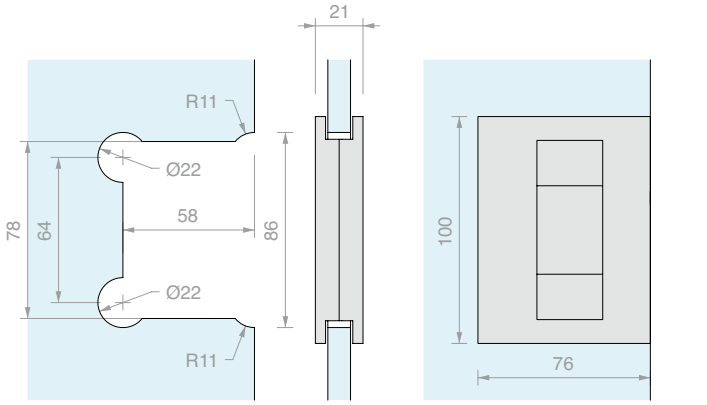

Art.	Voor glas	Aantal
MSC5	Van **8** tot **10** mm	1 st.



PAAR HANDGREPEN VOOR INBOUWSCHUIFDEUREN MET SLEUF VOOR WANDPROFIEL

Materiaal: Messing

Afwerking: /1 /24 /45

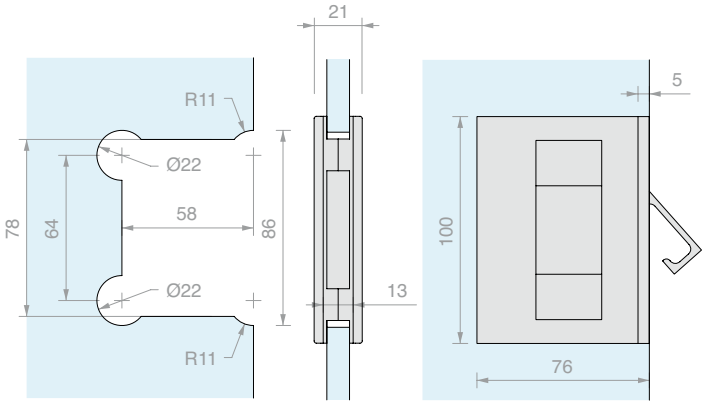



Art.	Voor glas	Aantal
MSC8	Van **8** tot **10** mm	1 st.



PAAR HANDGREPEN VOOR SCHUIFDEUREN MET SLEUF VOOR WANDPROFIEL

Materiaal: Messing

Afwerking: /1 /24 /45

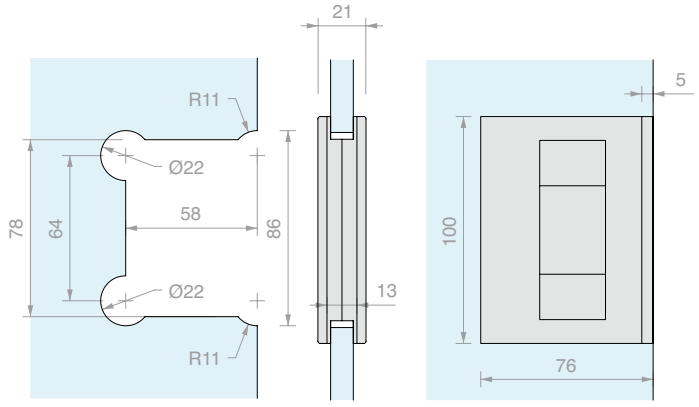

Art.	Voor glas	Aantal
MSC6	Van **8** tot **10** mm	1 st.



PAAR VIERKANTE HANDGREPEN

Materiaal: Messing
Aanbevolen glasboring minimaal Ø8 mm
Afwerking: /1 /24

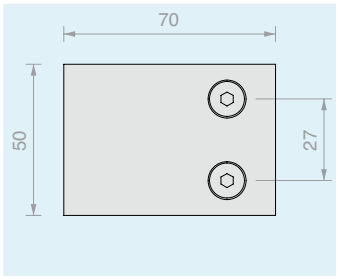

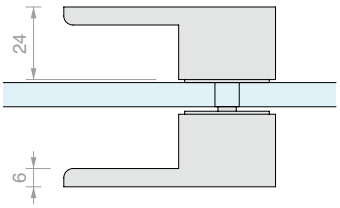

Art.	Voor glas	Aantal
MNQ2470	Van **8** tot **12** mm	1 st.



PAAR HANDGREPEN 2030

Materiaal: Messing
Aanbevolen glasboring minimaal Ø8 mm
Afwerking: /1 /24

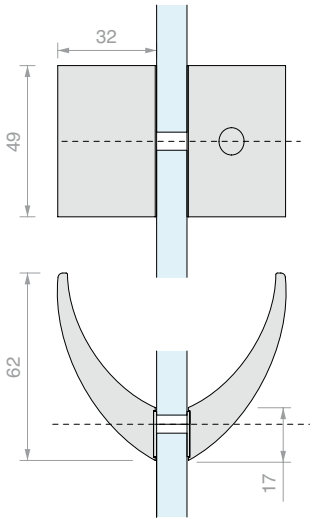

Art.	Voor glas	Aantal
MN2030	Van **6** tot **8** mm	1 st.



PAAR KNOPPEN MET GREEP

Materiaal: Roestvrij staal AISI 304
Aanbevolen glasboring minimaal Ø6 mm
Afwerking: /9

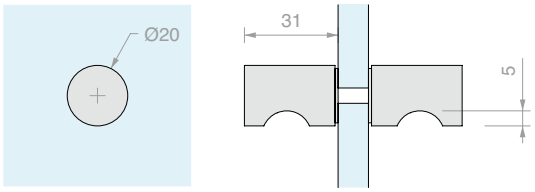

Art.	Voor glas	Aantal
POM1ACC20	Van **5** tot **15** mm	1 st.



PAAR KNOPPEN MET GREEP

Materiaal: Roestvrij staal AISI 304
Aanbevolen glasboring minimaal Ø6 mm
Afwerking: /9

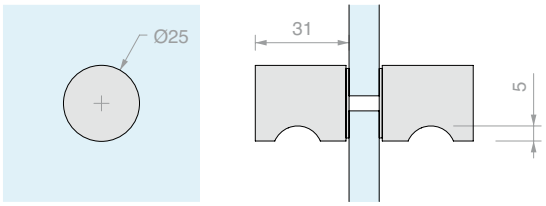

Art.	Voor glas	Aantal
POM1ACC25	Van **5** tot **15** mm	1 st.



PAAR KNOPPEN MET HANDGREEP SOLEIL ROYAL-SERIE

Materiaal: Roestvrij staal AISI 304
Aanbevolen glasboring minimaal Ø12 mm
Afwerking: /9

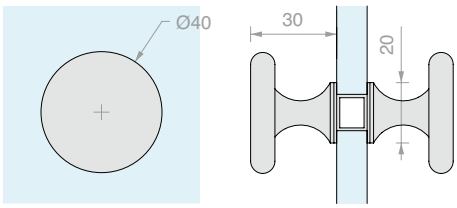

Art.	Voor glas	Aantal
POM8	Van **6** tot **10** mm	1 st.

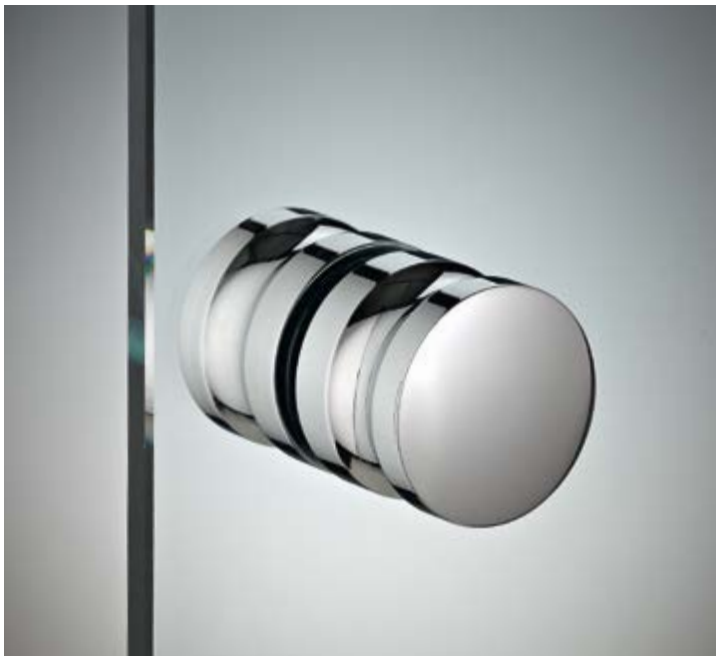

PAAR KNOPPEN MET GREEP

Materiaal: Messing

Aanbevolen glasboring minimaal Ø8 mm

Afwerking: /1 /3

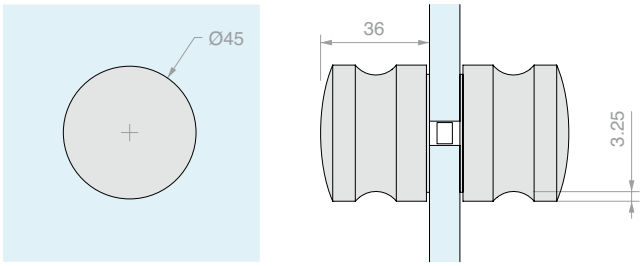

Art.	Voor glas	Aantal
POM4535	Van **8** tot **13.5**mm	1 st.

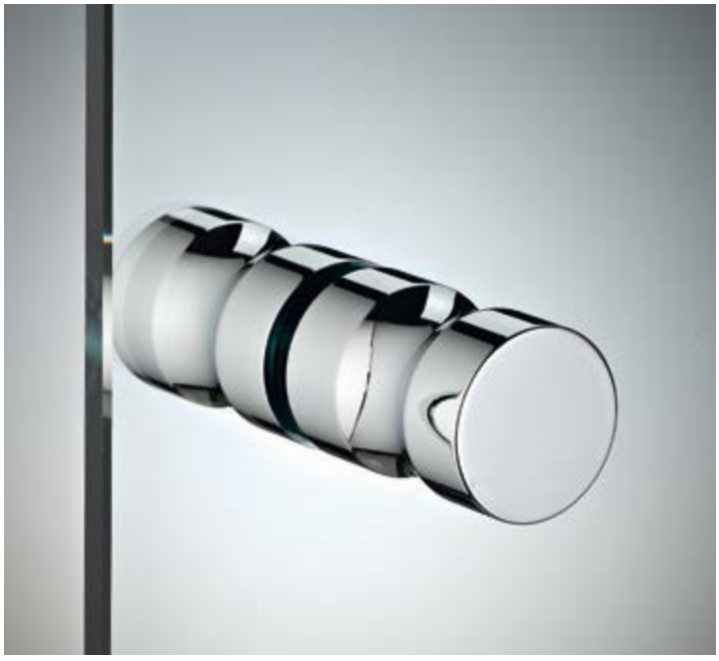

PAAR KNOPPEN MET GREEP VETCIL35

Materiaal: messing

Aanbevolen glasboring minimaal Ø10 mm

Afwerking: /1 /2 /3

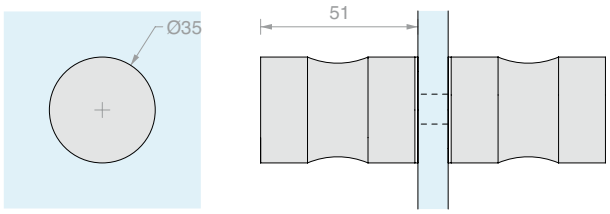

Art.	Voor glas	Aantal
VETCIL35	Van **8** tot **12** mm	1 st.



PAAR KNOPPEN MET GREEP SP255

Materiaal: messing

Aanbevolen glasboring minimaal Ø8 mm

Afwerking: /1 /2 /4 /24 /R2

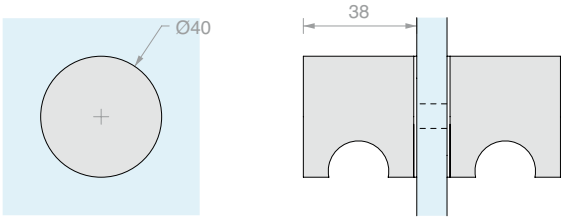

Art.	Voor glas	Aantal
SP255	Van **8** tot **14** mm	1 st.



PAAR KNOPPEN MET GREEP SP2255

Materiaal: messing

Aanbevolen glasboring minimaal Ø8 mm

Afwerking: /1 /2 /4 /24 /R2

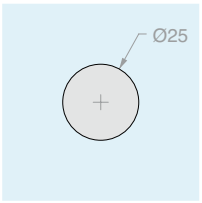

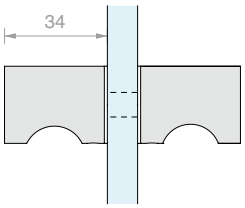

Art.	Voor glas	Aantal
SP2255	Van **6** tot **12** mm	1 st.



PAAR GEKARTELDE DEURKNOPPEN MET HANDGREEP SP2255GD

Materiaal: messing

Aanbevolen glasboring minimaal Ø8 mm

Afwerking: /1 /2 /4 /24 /R2

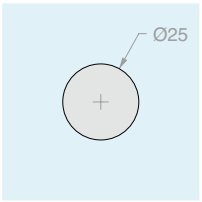

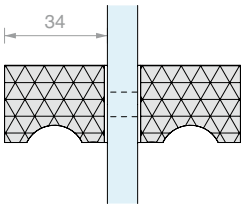

Art.	Voor glas	Aantal
SP2255GD	Van **6** tot **12** mm	1 st.











PAAR VIERKANTE KNOPPEN MET GREEP

Materiaal: messing

Aanbevolen glasboring minimaal Ø12 mm

Afwerking: /1 /2 /4 /24 /R2

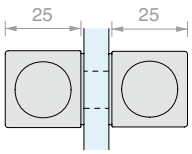

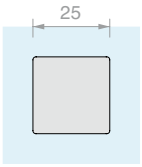

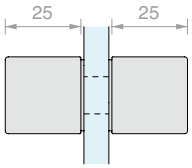

Art.	Voor glas	Aantal
DQTS2525	Van **8** tot **12** mm	1 st.



PAAR VIERKANTE DEURKNOPPEN

Materiaal: messing

Aanbevolen glasboring minimaal Ø8 mm

Afwerking: /1 /2 /3 /4 /R2

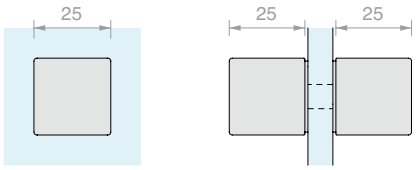

Art.	Voor glas	Aantal
DQP2525	Van **8** tot **15** mm	1 st.



PAAR LANGE DEURKNOPPEN

Materiaal: messing

Aanbevolen glasboring minimaal Ø8 mm

Afwerking: /1 /2 /3 /4 /R2

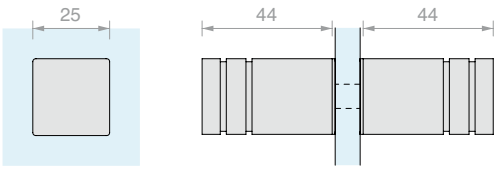

Art.	Voor glas	Aantal
POM2525	Van **8** tot **15** mm	1 st.



PAAR KNOPPEN

Materiaal: Messing

Aanbevolen glasboring minimaal Ø8 mm

Afwerking: /1 /3

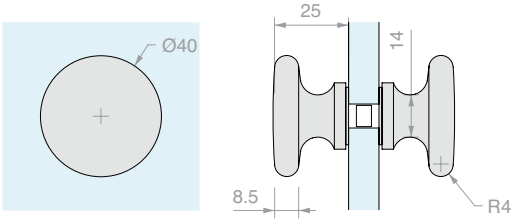

Art.	`Voor glas	Aantal
POM45PT	Van **8** tot **15** mm	1 st.



RONDE KNOP

Materiaal: Messing

Aanbevolen glasboring minimaal Ø6 mm

Afwerking: /1 /2 /3

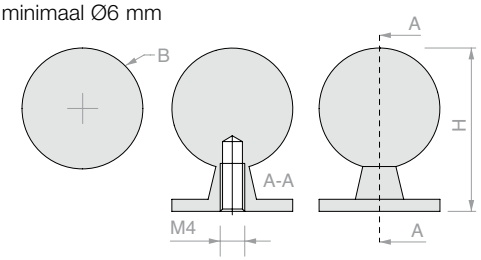

Art.	B	H	Voor glas	Aantal
POM01	**Ø20** mm	**27** mm	Van **6** tot **15** mm	1 st.
POM02	**Ø25** mm	**33** mm	Van **6** tot **15** mm	1 st.
POM03	**Ø30** mm	**39** mm	Van **6** tot **19** mm	1 st.
POM04	**Ø35** mm	**45** mm	Van **6** tot **19** mm	1 st.



PAAR KNOPPEN MET KOP IN PVC

Materiaal: Messing en PVC
Aanbevolen glasboring minimaal Ø10 mm
Afwerking: /1 /3

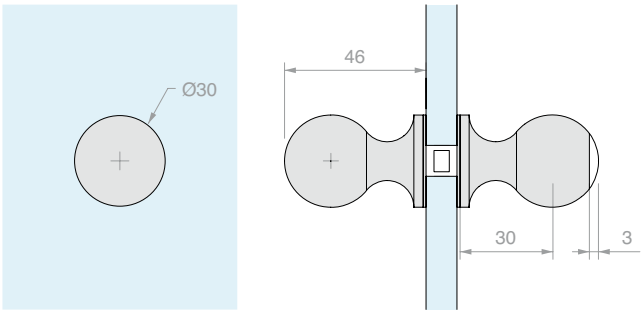

Art.	Voor glas	Aantal
POMPVC	Van **6** tot **15** mm	1 st.



PAAR PLATTE KNOPPEN IN GLAS

Materiaal: Glas verlijmd op messing voet
Aanbevolen glasboring minimaal Ø10 mm
Kleur glas: geborsteld
Afwerking voet: /1 /2 /3

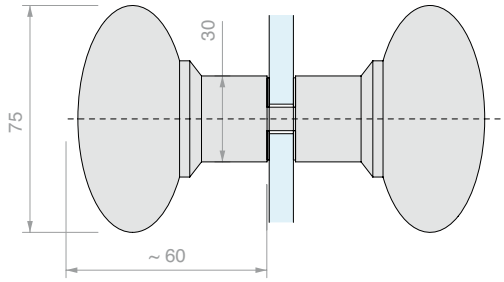

Art.	Voor glas	Aantal
POM75	Van **8** tot **12** mm	1 st.



PAAR RONDE KNOPPEN IN GLAS

Materiaal: Glas verlijmd op messing voet
Aanbevolen glasboring minimaal Ø10 mm
Afwerking voet: /1 /2 /3

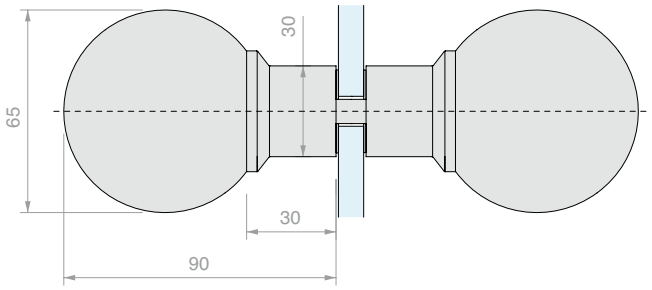

Art.	Voor glas	Glas	Aantal
POM65T	Van **8** tot **12** mm	Transparant	1 st.
POM65S	Van **8** tot **12** mm	Geborsteld	1 st.



RONDE KNOP IN GLAS SERIE ARIUS

Materiaal: Glas verlijmd op messing voet
Aanbevolen glasboring minimaal Ø8 mm
Kleur glas: transparant
Afwerking voet: /1 /2

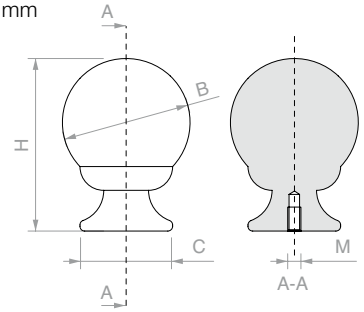

Art.	B	C	H	M	Aantal
POM90540T	**Ø40** mm	**29** mm	**57** mm	**M4**	1 st.
POM90555T	**Ø55** mm	**41** mm	**78** mm	**M6**	1 st.



PAAR PLATTE KNOPPEN IN GLAS

Materiaal: Glas verlijmd op messing voet
Aanbevolen glasboring minimaal Ø10 mm
Afwerking voet: /1 /2 /3

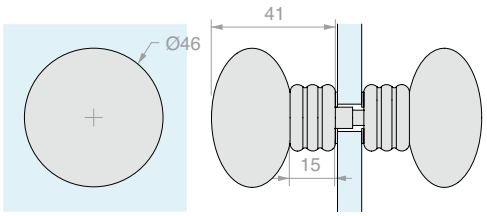

Art.	Voor glas	Glas	Aantal
POM45T	Van **5** tot **8** mm	Transparant	1 st.
POM45S	Van **5** tot **8** mm	Geborsteld	1 st.



PAAR RONDE KNOPPEN IN GLAS

Materiaal: Glas verlijmd op messing voet
Aanbevolen glasboring minimaal Ø10 mm
Afwerking voet: /1 /2 /3

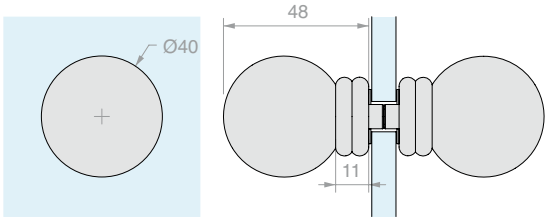

Art.	Voor glas	Glas	Aantal
POMBD40T	Van **8** tot **10** mm	Transparant	1 st.
POMBD40S	Van **8** tot **10** mm	Geborsteld	1 st.



RONDE KNOOP IN GLAS

Materiaal: Glas verlijmd op messing voet
Aanbevolen glasboring minimaal Ø6 mm
Afwerking voet: /1 /2 /3

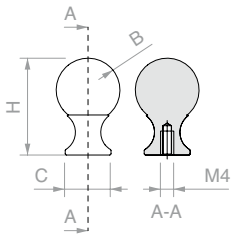

Art.	B	C`	H	Glas	Aantal
POMVE20T	**Ø20** mm	**Ø16** mm	**32** mm	Transparant	1 st.
POMVE20S	**Ø20** mm	**Ø16** mm	**32** mm	Geborsteld	1 st.
POMVE25T	**Ø25** mm	**Ø18** mm	**38** mm	Transparant	1 st.
POMVE25S	**Ø25** mm	**Ø18** mm	**38** mm	Geborsteld	1 st.
POMVE30T	**Ø30** mm	**Ø18** mm	**42** mm	Transparant	1 st.
POMVE30S	**Ø30** mm	**Ø18** mm	**42** mm	Geborsteld	1 st.

INDEX
DEEL 3

Art.	Pag.
042,3005,100	255
042,3005,200	255
042,3005,300	255
042,3005,400	255
042,3005,600	255
042,3102,071	79
042,3102,072	79
042,3114,071	79
053.3071.300	307
053.3072.100	307
053.3072.200	307
053.3072.300	307
053.3072.600	307
053.3075.300	308
053.3324.200	306
053.3324.300	306
053.3324.600	306
053.3326.200	306
053.3326.300	306
053.3326.400	306
053.3326.600	306
053.3338.200	307
053.3338.300	307
053.3338.400	307
053.3338.600	307
053.3342.200	306
053.3342.300	306
053.3342.600	306
053.3361.071	308
053.3361.072	308
057,3030,071	259
057,3073,071	79
057,3073,072	78
057,3078,002	257
057,3080,001	322
057,3080,002	322
057,3084,200	254
057,3084,300	254
057,3084,400	254
057,3084,600	254
057,3085,200	255
057,3085,300	255
057,3085,400	255
057,3085,600	255
057,3099,071	259
057,3114,071	78
057.3010.001	382
057.3030.071	337
057.3114.071	209
057.3159.071	309
057.3159.072	309
057.3159.073	309
0573.030.071	355
AP1203BOKS	537
AP1203BOMG	537
AP1203BOPA	536
AP1203BORH	536
AP1203BOST	536
AP2203BOKS	535
AP2203BOMG	535
AP2203BOPA	534
AP2203BORH	534
AP2203BOST	534
APHAFKRC	543
APHAFKRH	543
APHAFKSC	541
APHAFKSH	541
APHANDGD	548
APHANDRC	542
APHANDRH	542
APHANDSC	540
APHANDSH	540
APHANDTC	548
APRO1008	547
APRO1010	547
APRO1012	547
APRO1013	547
APRO1020	549
APRO1050	549
APRO4008	547
APRO4010	547
APRO4012	547
APRO4013	547
APRO4040	549
APRO4080	549
APRO4403BORH	544
APRO4406BORH	544
APRO4503BORH	545
APRO4506BORH	545
APRO4603BORH	546
APRO4606BORH	546
APROIN1203H	538
APROIN1203HM	538
APROIN17M	539
APROIN2203H	538
APROIN2203HM	538
CAL005	555
CAL006	555
CAL007	555
CALMU30	555
CARVIT8X40-A2	78
CARVIT8X50-A2	78
CER148	518
CER148AL	521
CER148ALSQ	521
CER160	518
CER175	518
CER4AL	520
CER4ALSQ	520
CERMGLISS	524
CERPOS162	122
CERPOS170ALL	210
CERPOS170COV	210
CERPOS170SYNC	210
CERPOS514	211
CERPOS514-C	211
CERPOS514-T	211
CERPT80	493
CERPT80SQ	492
CGS1620DX	482
CGS1620SX	482
CGS1640DX	483
CGS1640SX	483
CHN28	318
CHN31	318
CISA2227D	539
CISA2227U	539
CL95	321
CLH12	319
CLHM14	319
CLM11	320
CLPN	321
CLS10	320
DQC63	488
DQC65	488
DQMATIQUE3	513
DQMATIQUE44	513
DQMATIQUE480	514
DQMATIQUE66	513
DQMATIQUE680	514
DQP2525	629
DQS11	313
DQS13	312
DQS15	311
DQS21	313
DQS23	312
DQS25	311
DQS37	314
DQTS2525	628
ELEK100	409
ELEK218	408
ELEK290	409
ELEK390	410
ELEK436	408
ELEKTRA100	409
ELEKTRA218	408
ELEKTRA290	409
ELEKTRA390	410
ELEKTRA436	408
FA100	522
FA180	523
FA50	522
FA580	523
FH300C	517
FIXBORK1	410
FIXGHIERA10	410
FIXGHIERA8	410
FOP10.30	125
FOP15.30	125
FOP20.30	125
FOU1011.30	125
FOU1013.30	74
FPT01	554
FPT03	554
FPT07	554
FPT09	555
FPT11	555
FPT21	554
FR300R	517
FXGAB10	614
GARDAML	475
GARDATD	475
GB01.30	77
GF100	467
GF150	470
GF150F	470
GF200	467
GF210	468
GF400	468
GF600	470
GF700	470
GK200	472
GK800	473
GL10	477
GL200P	472
GL200S	472
GL200SU	472
GL25	477
GL7100	474
GL7200	474
GL7300	474
GL7311	490
GL7433	474
GL7439	474
GL800	473
GL8815	476
GL8819	476
GL8823	476
GL8824	476
GLM20002MUR	330

Art.	Pag.
GLM20002SOF	332
GLM20002VET	331
GLM20003MUR	330
GLM20003SOF	332
GLM20003VET	331
GLM20004MUR	330
GLM20004SOF	332
GLM20004VET	331
GLM2106	335
GLM2500	334
GLM2550	334
GLM3000	344
GLM30002MUR	342
GLM30002VET	342
GLM30003MUR	342
GLM30003VET	342
GLM30004MUR	342
GLM30004VET	342
GLM3020	354
GLM3023	345
GLM3050	344
GLM32002PAR	350
GLM32002PLA	352
GLM32002VET	351
GLM32003PAR	350
GLM32003PLA	352
GLM32003VET	351
GLM32004PAR	350
GLM32004PLA	352
GLM32004VET	351
GLM33M5	335
GLM33VT	335
GLM6500	372
GLM6550	372
GLM7000	353
GLM8300A	335
GLM8500	363
GLMAN	353
GLMATM	363
GLMATS	364
GLMATV	364
GLMBDLN15	344

Art.	Pag.
GLMBLC01	336
GLMBLCDX	336
GLMBLCSX	336
GLMBRM	344
GLMBRV	345
GLMBST	363
GLMBST200	363
GLMBST300	363
GLMBST400	363
GLMCAV2	334
GLMCAV3	334
GLMCAV4	334
GLMDSTP	345
GLMDSTV	345
GLMFERM	364
GLMFORO	344
GLMGREG	365
GLMMOLL	336
GLMRC	363
GLMRCT	353
GLMRL	363
GLMSST	354
GLMSTOPDX	365
GLMSTOPSX	365
GLMTND20	344
GLMTND30	344
GLMTND40	344
GM65002MUR	370
GM65002VET	371
GM65003MUR	370
GM65003VET	371
GM65004MUR	370
GM65004VET	371
GM85002MUR	360
GM85002PLA	362
GM85002VET	361
GM85003MUR	360
GM85003PLA	362
GM85003VET	361
GM85004MUR	360
GM85004PLA	362
GM85004VET	361

Art.	Pag.
GNW20	381
GNW3500	381
GNW35002	380
GNW35003	380
GNW35004	380
GNW3550	381
GP77	77
GS01100	559
GS01875	559
GSB12	322
GSB831	323
GSL3000	556
GSL812	557
GSLS217	323
GSLSVL	322
GSP03100	561
GTUP2	121
GTUP2G	121
GTUP2N	121
GTUP3	121
GTUP3G	121
GTUP3N	121
GTUP4	121
GTUP4G	121
GTUP4N	121
GTUP5	121
GTUP5G	121
GTUP5N	121
GTUP6	121
GTUP6G	121
GTUP6N	121
GZ-TS071924	501
GZ-TS3000V	501
GZ-TS500NV110	498
GZ-TS500NV90	498
GZ-TS550NV	500
GZ-TSADT	499
HAND10052	620
HAND10052VHB	612
HAND10057	620
HAND10057VHB	612
HAND12062	620

Art.	Pag.
HAND12062VHB	612
HAND13040	620
HAND13040VHB	612
HAND32140VHB	81
HAND6640	620
HAND6640VHB	612
HD3301	486
HD3302D	486
HD3302F	486
HD3303	461
HD3304	490
HD3305D	488
HD3305P	488
HD3305U	488
HD3306	490
HD3307DX	487
HD3307SX	487
HD3308DX	487
HD3308-SLIDER	491
HD3308SX	487
HD3309	489
HD3310	489
HS1010PB	481
HS1010PS	481
HS1010SB	479
HS1010SPL	485
HS1010SS	479
HS1010SSB	480
HS1010SSS	480
HS66100	459
HS66200	459
HS66INF	460
HS66POZ	461
HS66POZSL	461
HS66SAFE	461
HS66SUP	460
IBT100	454
IBT10015	454
IBT10030	454
IBT90145	454
IBT9014515	454
IBT9014530	454

Art.	Pag.
IBTCUT	455
IMB1004SKITD	446
IMB1004SKITSC	446
IMB1004SKITU	446
IMB1454SKITD	448
IMB1454SKITSC	448
IMB1454SKITU	448
IMB2544	444
IMB254415	444
IMB254430	444
IMB2550SKITD	432
IMB2550SKITSC	432
IMB2550SKITU	432
IMB25KIT	442
IMB43148KITD	438
IMB43148KITSC	438
IMB43148KITU	438
IMB4344	444
IMB434415	444
IMB434430	444
IMB4350KITD	436
IMB4350KITSC	436
IMB4350KITU	436
IMB43KIT	443
IMBCUT	445
IMBG	444
IMBKIT100-8	452
IMBKIT8	452
LAVCER	431
LAVPRO2	431
LAVPRO3	431
LAVSER	431
LM0023C.300	74
LM0023C.400	74
LM0040C.100	72
LM0040C.150	72
LM0040C.300	72
LM0055C.200	74
LM0055C.300	74
LM0055C.400	74
LM0055C.600	74
LM0064CP.200	120

Art.	Pag.
LM0064CP.300	120
LM0064CP.400	120
LM0064CP.600	120
LM0075C.200	206
LM0075C.300	206
LM0075C.400	206
LM0075C.600	206
LM0100C.200	206
LM0100C.300	206
LM0100C.400	206
LM0100C.600	206
LM04855.200	70
LM04855.300	70
LM04855.400	70
LM04855.600	70
LM10022TP33	208
LM10042TP33	208
LM10044TP33	208
LM10059TP33	208
LM10090TP33	208
LM128	604
LM17019TP10	309
LM21.200	70
LM21.300	70
LM21.400	70
LM21.600	70
LM224	604
LM25040.300	73
LM25040.400	73
LM26075.200	205
LM26075.300	205
LM26075.400	205
LM26075.600	205
LM26100.200	205
LM26100.300	205
LM26100.400	205
LM26100.600	205
LM2V080.200	204
LM2V080.300	204
LM2V080.400	204
LM2V080.600	204
LM2V082.200	70
LM2V082.300	70
LM2V082.400	70
LM2V082.600	70
LM31042TP32	208
LM31044TP32	208
LM3110.200	204
LM3110.300	204
LM3110.400	204
LM3110.600	204
LM3120.200	206
LM3120.300	206
LM3120.400	206
LM3120.600	206
LM320	604
LM32040.100	73
LM32040.150	73
LM32040.300	73
LM36040.100	72
LM36040.150	72
LM36040.300	72
LM38045.100	71
LM38045.150	71
LM38045.300	71
LM38065.100	71
LM38065.150	71
LM38065.300	71
LM3V112.200	205
LM3V112.300	205
LM3V112.400	205
LM3V112.600	205
LM3V129.200	71
LM3V129.300	71
LM3V129.400	71
LM3V129.600	71
LM40045.300	72
LM40045.400	72
LM48035TP10	309
LM54040TP32	75
LM54049TP32	75
LM5864P.200	120
LM5864P.300	120
LM5864P.400	120
LM5864P.600	120
LM5864S.200	120
LM5864S.300	120
LM5864S.400	120
LM5864S.600	120
LM600025DE	494
LM600025FR	494
LM600025IT	494
LM6010525DE	494
LM6010525FR	494
LM6010525IT	494
LM6010533DE	494
LM6010533FR	494
LM6010533IT	494
LM609020DE	494
LM609020FR	494
LM609020IT	494
LM609025DE	494
LM609025FR	494
LM609025IT	494
LM609033DE	494
LM609033FR	494
LM609033IT	494
LM63061TP33	121
LM64051TP33	76
LM64055TP33	76
LM64098TP33	76
LM64145TP33	77
LM660040DE	495
LM660040FR	495
LM660040IT	495
LM669020DE	495
LM669020FR	495
LM669020IT	495
LM669030DE	495
LM669030FR	495
LM669030IT	495
LM669040DE	495
LM669040FR	495
LM669040IT	495
LM75042TP33	208
LM75044TP33	208
LM75059TP33	208
LMC0038.300	73
LMC0038.400	73
LMC13.100	121
LMC13.200	121
LMC13.300	121
LMC36GPK12.200	272
LMC36GPK21.200	292
LMC36GPK21C.400	296
LMC36GPPK11CF.400	280
LMC36GPPK11F.200	276
LMC36GPPK12.200	270
LMC36GPPK21.200	284
LMC36GPPK21C.400	288
LMC36GPPK21CF.400	304
LMC36GPPK21F.200	300
LMCA065.100	74
LMCA065.150	74
LMCA065.200	74
LMCA065.300	74
LMCA065.400	74
LMCA065.600	74
LMCC065.100	75
LMCC065.150	75
LMCC065.200	75
LMCC065.300	75
LMCC065.400	75
LMCC065.600	75
LMDMP070Z	123
LMDMP100Z	123
LMDMP070ZKIT	122
LMDMP100ZKIT	122
LMGF	122
LMGF13-POM	125
LMGF15	309
LMGW	258
LMGWF200	232
LMGWF300	232
LMGWF400	236
LMGWI.B200	255
LMGWI.B300	255
LMGWI.B400	255
LMGWI.B600	255
LMGWI200	248
LMGWI300	248
LMGWI400	252
LMGWS200	224
LMGWS300	224
LMGWS400	228
LMGWSB200	254
LMGWSB300	254
LMGWSB400	254
LMGWSB600	254
LMGWSI200	240
LMGWSI300	240
LMGWSI400	244
LMGWSIB200	254
LMGWSIB300	254
LMGWSIB400	254
LMGWSIB600	254
LMGWST01	256
LMINT-AM11	78
LMINT-AM22	73
LMINT-GT915	80
LMINT-PCOV30.100	68
LMINT-PCOV30.150	68
LMINT-PGUA30.100	68
LMINT-PGUA30.150	68
LMINT-VFIX30.100	69
LMINT-VFIX30.150	69
LMP6511P.200	90
LMP6511P.300	90
LMP6511CP.400	94
LMP6511CFP.400	102
LMP6511FP.200	98
LMP6511FP.300	98
LMP6521P.200	106
LMP6521P.300	106
LMP6521CP.400	110
LMP6521CFP.400	118
LMP6521FP.200	114
LMP6521FP.300	114
LMPERNOD	496
LMPERNOF	496

Art.	Pag.
LMPERNOI	496
LMPIA01	496
LMPIA02	496
LMPS-PSD62	123
LMPS-STP55	122
LMSIN-2AC11	80
LMSIN-2AC170	213
LMSIN-2AC500	213
LMSIN-2AT21	80
LMSIN-2AT502	212
LMSIN-3AT31	80
LMSIN-3AT503	213
LMSIN-AC55	123
LMSINCRO	258
LMSIN-GA55	123
LMT6511.200	30
LMT6511.300	30
LMT6511C.400	34
LMT6511CF.400	42
LMT6511F.200	38
LMT6511F.300	38
LMT6512.300	46
LMT6512F.300	50
LMT6513.400	54
LMT6513F.400	58
LMT6521.200	62
LMT6521.300	62
LMT6521.400	66
LMTAS	79
LMTCUT	81
LMTCUTDR	81
LMU20.100	121
LMU20.150	121
LMU20.300	121
LMU20TP	121
LMV10011.200	138
LMV10011.300	138
LMV10011C.400	146
LMV10011CF.400	158
LMV10011F.200	152
LMV10011F.300	152
LMV10012.300	162
LMV10012F.300	166
LMV10013.400	170
LMV10013F.400	174
LMV10021.200	182
LMV10021.300	182
LMV10021C.400	190
LMV10021CF.400	202
LMV10021F.200	196
LMV10021F.300	196
LMV3111.200	134
LMV3111.300	134
LMV3111C.400	142
LMV3121.200	178
LMV3121.300	178
LMV3121C.400	186
LMV7511.200	136
LMV7511.300	136
LMV7511C.400	144
LMV7511CF.400	156
LMV7511F.200	150
LMV7511F.300	150
LMV7521.200	180
LMV7521.300	180
LMV7521C.400	188
LMV7521CF.400	200
LMV7521F.200	194
LMV7521F.300	194
LOGS10D	491
LOGS10U	491
M107	533
M135	533
MABDQ40	614
MABDT40	614
MAL6036	617
MAL6050	617
MAN30A	618
MAN30C	618
MAN400V160	608
MAN400V320	608
MAN400V448	608
MAN401V160	609
MAN401V320	609
MAN401V448	609
MAN404V160	610
MAN404V320	610
MAN404V448	610
MAN408V160	611
MAN408V320	611
MAN408V448	611
MAN40A	618
MAN40C	618
MAN412V250	609
MAN412V350	609
MAN414V250	610
MAN414V350	610
MAN500V150	611
MAN60A	619
MAN60C	619
MAP101	580
MAP101-BOLT	580
MAP103	580
MAP105	581
MAP107	581
MAP109	581
MAP111	581
MAP113	582
MAP114	582
MAP115	583
MAP116	583
MAP117	583
MAP119	583
MAP121	583
MAP123	582
MAP125	582
MAP127	582
MAP-A220	568
MAP-A220MDX	569
MAP-A220MSX	569
MAP-A320	568
MAP-A320MDX	569
MAP-A320MSX	569
MAP-B220	570
MAP-B220MDX	571
MAP-B220MSX	571
MAP-B320	570
MAP-B320MDX	571
MAP-B320MSX	571
MAP-BASE	566
MAP-BASEMDX	567
MAP-BASEMSX	567
MAP-C220	572
MAP-C220MDX	573
MAP-C220MSX	573
MAP-C320	572
MAP-C320MDX	573
MAP-C320MSX	573
MAP-E220	574
MAP-E220MDX	575
MAP-E220MSX	575
MAP-E320	574
MAP-E320MDX	575
MAP-E320MSX	575
MAP-F220	576
MAP-F220MDX	577
MAP-F220MSX	577
MAP-F320	576
MAP-F320MDX	577
MAP-F320MSX	577
MAP-G220	578
MAP-G220MDX	579
MAP-G220MSX	579
MAP-G320	578
MAP-G320MDX	579
MAP-G320MSX	579
MAQ40	615
MAQ60	615
MAT40	615
MAT4314	616
MAT4320	616
MAT60	615
MAT6314	616
MAT6320	616
MAT8314	617
MAT8320	617
MFM14025	81
MN1620	600
MN2020	600
MN2030	624
MN251200	601
MN25300	600
MN25400	600
MN25500	600
MN25800	600
MN25850	601
MNQ2470	624
MNQL25300	607
MNQL25400	607
MNQLAC25300	607
MNQLAC25400	607
MNTL25300	606
MNTL25400	606
MNTLAC25300	606
MNTLAC25400	606
MSC5	622
MSC6	623
MSC7	622
MSC8	623
MSC9	619
PBA200CK	594
PBA200CKQ	594
PBA200CSK	594
PBA200QV01	587
PBA200QV01/D	587
PBA200QY02	588
PBA200QY04	588
PBA200QY04/A	588
PBA200QY06/A	588
PBA200Y002	590
PBA200Y004	590
PBA200Y004/A	590
PBA200Y006/A	590
PBA200YA02	592
PBA200YA04	592
PBA200YA04/A	592
PBA200YA06/A	592
PBA71	595
PBA911	595
PBAAD81	595

Art.	Pag.
PBAAS11	595
PBD3183	256
PBD3183.150	256
PBD3183.220	256
PD001	430
PD002	430
PD003	455
PD12	430
PD148RKIT10D	424
PD148RKIT10SC	424
PD148RKIT10U	424
PD148RKIT12D	424
PD148RKIT12SC	424
PD148RKIT12U	424
PD148SKIT10D	420
PD148SKIT10SC	420
PD148SKIT10U	420
PD148SKIT12D	420
PD148SKIT12SC	420
PD148SKIT12U	420
PD4RKIT10D	422
PD4RKIT10SC	422
PD4RKIT10U	422
PD4RKIT12D	422
PD4RKIT12SC	422
PD4RKIT12U	422
PD4SKIT10D	418
PD4SKIT10SC	418
PD4SKIT10U	418
PD4SKIT12D	418
PD4SKIT12SC	418
PD4SKIT12U	418
PD8A	430
PDKIT02	428
PDKIT05	428
PDMUR66	431
PFDOOR66	429
PFDOOR6615	429
PFDOOR6630	429
PFDOOR810	429
PFDOOR81015	429
PFDOOR81030	429
PFDOORCUT	431
PH2792	417
PH2819	417
PH2828	417
PH50508	416
PH50510	416
PH50511	416
PH50512	416
PH9113	417
PH9117	417
PH9121	417
PI07	497
PIVAN01	519
PIVAN04	519
PIVAN05	519
PIVAN08	519
PIVOTB002	463
PIVOTB004	463
PIVOTB006	464
PIVOTB008	464
PIVOTB010	465
PIVOTS011	465
PIVOTS014	465
PM1	605
PM2	605
PM3	605
PM4	605
PMAN1131	602
PMAN1322	603
PMAN1332	603
PMAN1340	603
PMAN1530	604
PMAN90	602
POM01	629
POM02	629
POM03	629
POM04	629
POM1ACC20	626
POM1ACC25	626
POM2525	629
POM4535	627
POM45PT	629
POM45S	631
POM45T	631
POM65S	630
POM65T	630
POM75	630
POM8	510
POM90540T	631
POM90555T	631
POMBD40S	631
POMBD40T	631
POMPVC	630
POMVE20S	631
POMVE20T	631
POMVE25S	631
POMVE25T	631
POMVE30S	631
POMVE30T	631
PROALUX1520	402
PROALUX1530	402
PROALUX1720	402
PROALUX1730	402
PROALUX1920	403
PROALUX1930	403
PROALUXG	403
PROALUXG400	403
PROFALL0820	400
PROFALL1020	400
PROFALL1225	400
PROFALL1240	400
PROFALL1425	400
PROFALL1440	400
PROFIX1630	392
PROFIX1660	392
PROFIX1830	398
PROFIX1860	398
PROFIX2130	392
PROFIX2160	392
PROFIX2230	398
PROFIX2260	398
PROFIX2430	394
PROFIX2460	394
PROFIX2530	399
PROFIX2560	399
PROFIX3030	394
PROFIX3060	394
PROFIX4125	393
PROFIX4272	393
PROFIXG	399
PROFIXTP18	399
PROFIXTP22	399
PROFIXTP25	399
PROFIXTPU	393
PROFIXTPU810	395
PROTAP0820	400
PROTAP1020	400
PROTAP1225	400
PROTAP1240	400
PROTAP1425	400
PROTAP1440	400
PROTAP1520	403
PROTAP1530	403
PROTAP1720	403
PROTAP1730	403
PROTAP1920	403
PROTAP1930	403
PS03	497
R7150	405
R7166	405
R7166FORO	405
R7170	405
R7170FORO	405
REGTERGUA	77
RMA1319	407
RMA1373	406
RMA1382	406
RMA1390	406
S1201CORP	528
S1203CORP	528
S1205KCORP	529
S1207KCORP	529
S1209	530
S1211	530
S1213	530
S1215	530
S1217U	491
S1219	530
S1221	530
S1223	530
S1227	527
S1228	527
S1229	527
S1231	527
SERH01	550
SERH03	550
SERH05	550
SERH07	550
SERH09	550
SERH11	550
SERH13	550
SERH15	551
SERH17	538
SERMF13	552
SERMF15	552
SERMFGL1	553
SERMG10P	315
SERMG10S	315
SERMG10SU	315
SERMG12	317
SERMG19	317
SERMGC1	315
SERMGM10P	316
SERMGM10S	316
SERMGM10SU	316
SERMYC1	516
SERMYC300	516
SERMYC308	516
SERMYC310	516
SERMYC312	516
SERMYL	516
SERMYMP	515
SERMYMS	515
SERMYMSU	515
SERMYP	515
SERMYS	515
SERMYSU	515
SEROYC	511

Art.	Pag.
SEROYP	511
SEROYS	511
SEROYSD	511
SERSD610P	310
SERSD610S	310
SERSD610SU	310
SERSD620	310
SERSD915P	385
SERSD915S	385
SERSD915SU	385
SERSD941	385
SGS15L	485
SGS17L	485
SGS2115D	484
SGS2115U	484
SGS2117D	484
SGS2117U	484
SGS2121D	484
SGS2121U	484
SGS21L	485
SGS2315MD	484
SGS2315MU	484
SGS2317MD	484
SGS2317MU	484
SGS2321MD	484
SGS2321MU	484
SGS2715M	485
SGS2717M	485
SGS2721M	485
SP2255	628
SP2255GD	628
SP255	627
SPC501	509
SPC503	509
SPC507	510
SPC509	510
SPH100	411
SPH102	412
SPH104	412
SPH106	412
SPH108	412
SPH110	414
SPH112	415
SPH114	414
SPH2	509
SR118CORP	526
SR119CORP	525
SR119M	533
SR1220CORP	525
SR1224	527
SRC118	527
SRS1180CORP	526
STL02CORP	531
STL04CORP	531
STL05	532
STL06CORP	531
STL07	532
STPDX	337
STPSX	337
SX-BT903	506
SX-BTKIT	505
SX-BTUP1	507
SX-BTUP3	506
SX-BTUP5	507
SX-JS1053DE	503
SX-JS1053FR	503
SX-JS1053IT	503
SX-JS1054DE	503
SX-JS1054FR	503
SX-JS1054IT	503
SX-JS903DE	503
SX-JS903FR	503
SX-JS903IT	503
SX-JS903PMRDE	503
SX-JS903PMRFR	503
SX-JS903PMRIT	503
SX-JS904DE	503
SX-JS904FR	503
SX-JS904IT	503
SX-JS905DE	503
SX-JS905FR	503
SX-JS905IT	503
TS250065	125
TS250125	125
TS250155	125
UT200	345
UT250	365
UT300	337
UTC200R	345
UTC250R	365
UTC300R	337
UTR65	399
VETCIL35	627
VIT7981-4.8X38-ZN	78
VIT7981-4.8X60-ZN	78
VIT965-3X8-ZN	307
YC300	516
YC308	516
YC310	516
YC312	516
ZATT	599
ZMMS1400	585
ZMMS1400U	585
ZMT/A	596
ZMT1400	596
ZMT2000	596
ZMT400	596
ZMT500	596
ZMT800	596
ZPI/A	598
ZPI500	598
ZPI800	598
ZQUA/A	597
ZQUA1400	597
ZQUA500	597
ZQUA800	597
ZSIP/A	598
ZSIP500	598
ZSIP800	598
ZSIQ/A	597
ZSIQ1400	597
ZSIQ500	597
ZSIQ800	597
ZSIT/A	596
ZSIT1400	596
ZSIT2000	596
ZSIT400	596
ZSIT500	596
ZSIT800	596
ZSS1400	585
ZSS1400U	585
ZUV	599

CATALOGUS
DOUCHES

DOUCHE MET SCHUIFDEUR Pag. 18

DOUCHE MET DRAAIDEUR NEW Pag.146

ACCESSOIRES VOOR DOUCHEWANDEN Pag.360

logli
SAINT-GOBAIN

DOUCHES MET SCHUIFDEUR





GOCCIA 35
Pag. 20



TOEBEHOREN GOCCIA 35
Pag. 44



GOCCIA 50
Pag. 54



TOEBEHOREN GOCCIA 50
Pag. 74



GLMFLAT
Pag. 84



TOEBEHOREN GLMFLAT
Pag. 101



DCCFLAT
Pag. 110



TOEBEHOREN DCCFLAT
Pag. 124



GIUMAX
Pag. 130



TOEBEHOREN GIUMAX
Pag. 141

GOCCIA 35

Design

Douchesysteem MINIMAL, compacte afmetingen voor een complete reeks oplossingen;
voor 6 of 8 mm glas met een draagvermogen tot 35 kg.

Afgewerkt aluminium profiel en afdekkingen, MAXIMALE ESTHETIEK EN FUNCTIONALITEIT.
Complete kits voor alle soorten installaties inclusief STOPPER of DEMPER.
Eenvoudige installatie met gegarandeerde maximale functionaliteit op lange termijn.





/6
Mat zwart



/88
Geborsteld aluminium
met RVS-look



/91
Glanzend aluminium

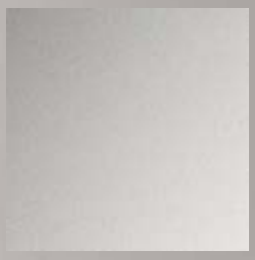

/97
Mat aluminium

GOCCIA 35

Technische eigenschappen

Het systeem kenmerkt zich door een enkel aluminium draagprofiel van 35 x 40 mm, dat een breed scala aan oplossingen op maat biedt om aan de behoeften van elke klant te voldoen. Het systeem ondersteunt deuren tot 35 kg.
De afstand tussen de vaste glaspanelen en de schuifdeuren is bovendien slechts 18 mm en de ondergeleider is voorzien van een snelontgrendelingsmechanisme dat reiniging vergemakkelijkt. Het systeem omvat een dubbel dempingssysteem, zowel bij openen als sluiten, waardoor een remafstand van 60 mm mogelijk is.
Het systeem is bijzonder door het montagegemak en de functionaliteit die het betrouwbaar maakt op de lange termijn.

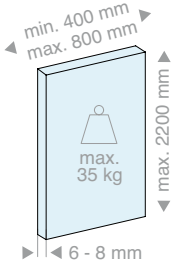

SCHUIFDEUR

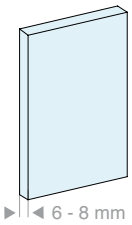

VASTE GLASPANELEN

4 configuraties

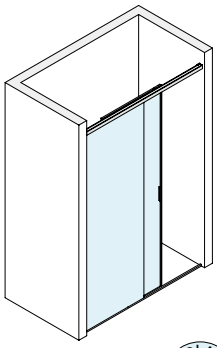
Wand/wand

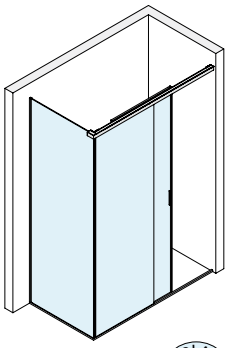
Wand/glas

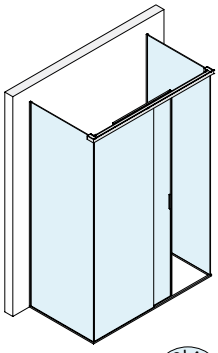
Glas/glas

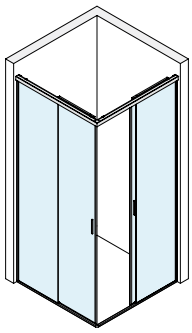
Wand/hoek/wand

2 soorten installatie

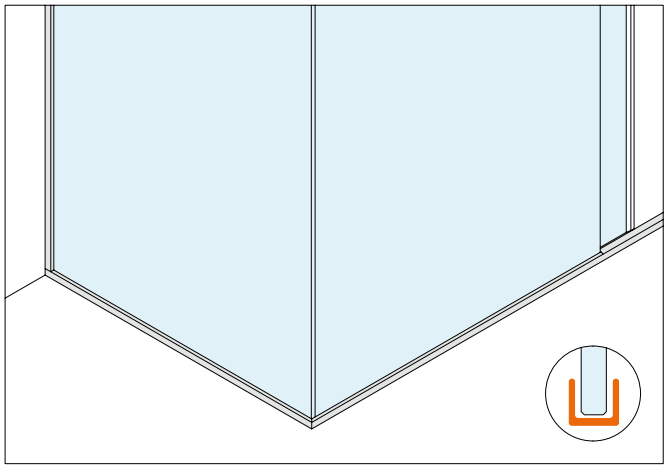

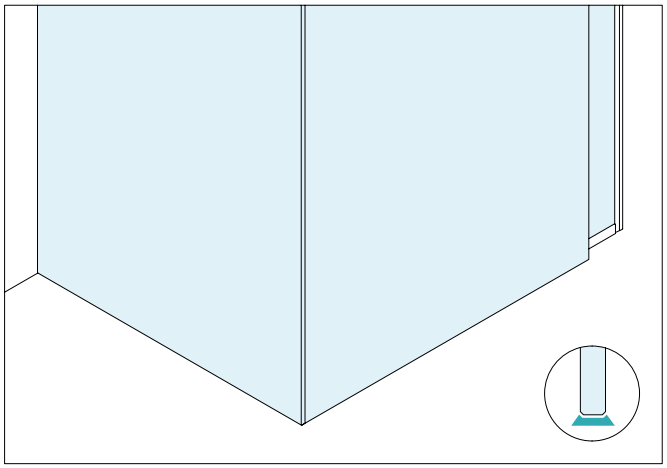

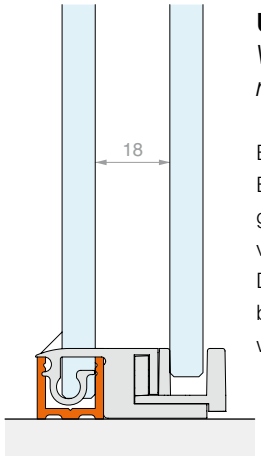

U-serie
Voor vaste glaspanelen met frame

Eenvoudig en modern ontwerp.
Bij de U-serie worden vaste glaspanelen geïnstalleerd in een aluminium profiel van 15 x 16 mm.
Dit profiel is voorzien van een klipsbare bovenafdekking en fungeert als waterkering in de open zone.

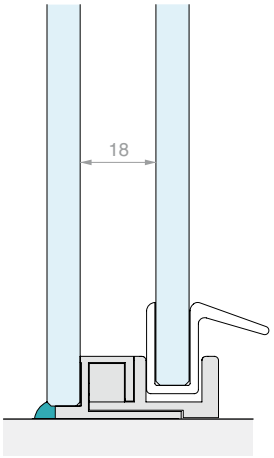

S-serie
Voor gekitte vaste glaspanelen

Elegantie en maximale transparantie.
Bij de S-serie worden vaste glaspanelen gekit op de draagvlakken.
Bij de opening is het mogelijk om een ruimtebesparend aluminium waterkeringsprofiel van 8 x 10 mm te plaatsen.

Type Approved
Safety
Regular Production
Surveillance

TÜVRheinland
CERTIFIED

www.tuv.com
ID 1111292548

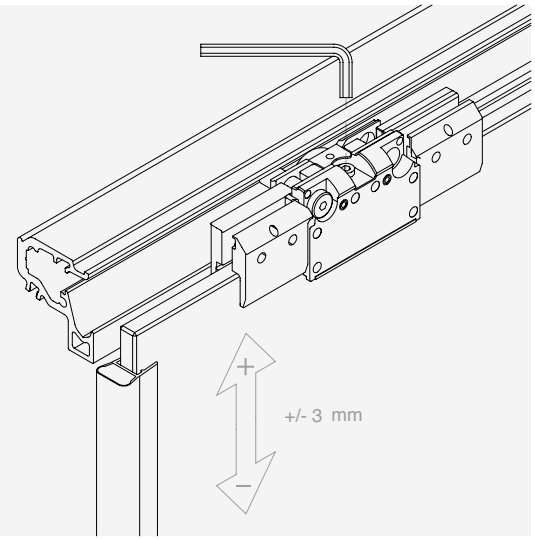

VERSTELLEN DEUR

Het is mogelijk om de hoogte van de enkele loopwagen te verstellen om de positie van de deur aan te passen.

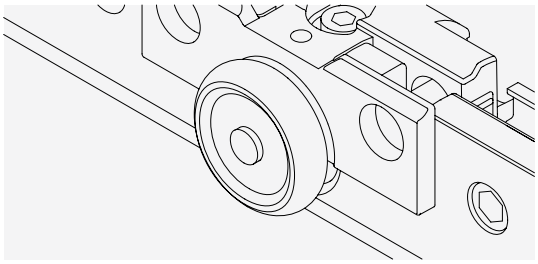

STIL

Het wiel, voorzien van een stalen lager, zorgt voor een stille en langdurige werking

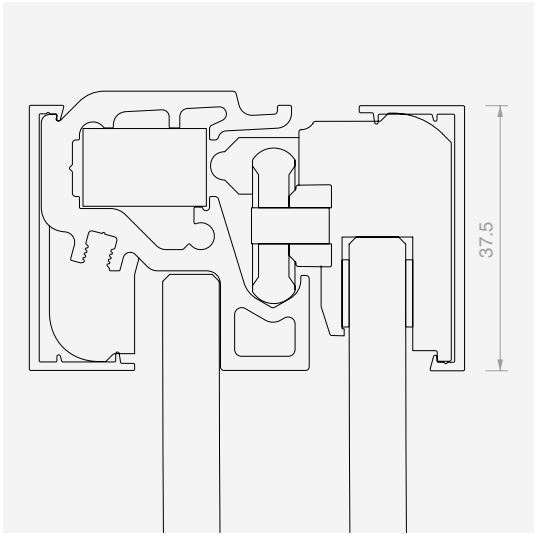

COMPACT ONTWERP

Complete functionaliteit op een klein oppervlak

DEMPER

Het gebruik van de demper verlaagt de snelheid waarmee de deuren bewegen, dempt schokken en maakt gecontroleerd en rustig openen en sluiten mogelijk.

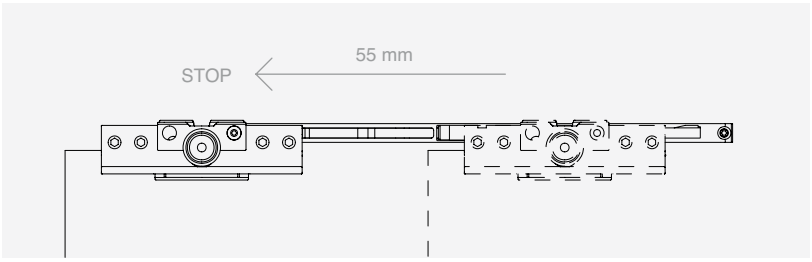

REINIGEN

Afneembare schuifdeur met PUSH & UNLOCK-functie

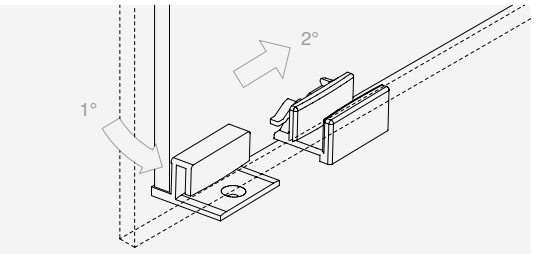



GOCCIA 35

Kit

CONFIGURATIES MET VASTE GLASPANELEN MET FRAME

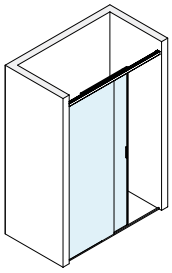

Pag. 27

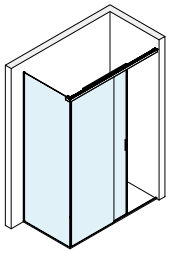

Pag. 29

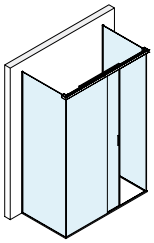

Pag. 31

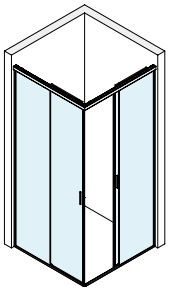

Pag. 33

CONFIGURATIES MET GEKITTE VASTE GLASPANELEN

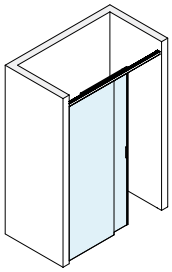

Pag. 34

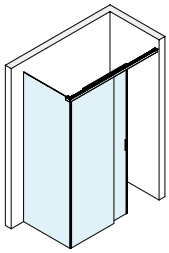

Pag. 36

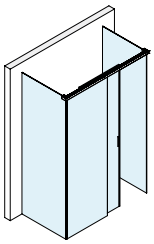

Pag. 38

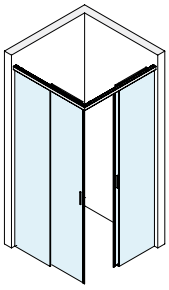

Pag. 40



TOEBEHOREN DOUCHE MET SCHUIFDEUR WAND/WAND MET FRAMEPROFIEL VOOR VAST GLASPANEEL

Afwerking: /6 /88 /91 /97

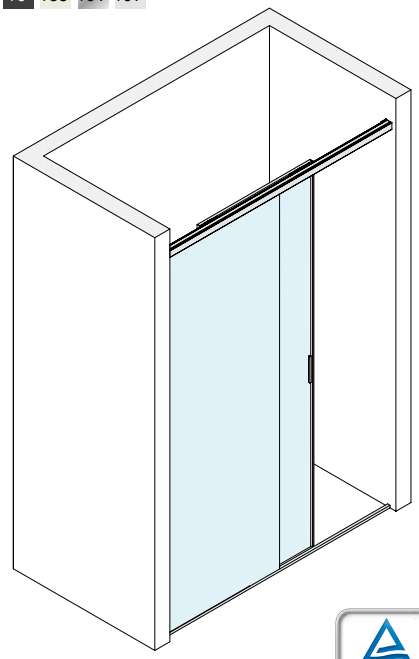

Type Approved
Safety
Regular Production
Surveillance
TÜVRheinland CERTIFIED
www.tuv.com
ID 1111292548

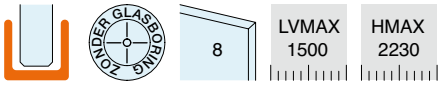

Inhoud van de kit:

Art.	Omschrijving	Aantal
G35KIT01	Klem	2 st.
G35KIT02	Kit voor plaatsing glaspaneel	1 st.
G35KIT03	Kit voor 2 wandbevestigingen	1 st.
G35KIT06	Kit met 2 open eindkappen	1 st.
MAN500V150	Zelfklevende handgreep	2 st.
LM3538.150	Profiel	1 st.
LM3515.150	Afdekking	1 st.
LM3515.075	Afdekking	1 st.
GM0522	Ballondichting	1 st.
GM702022	Dichting met zijvin	1 st.
DCU208SCT	Klipsbare ondergeleider	1 st.
PBD3184.100	Bovenprofiel met boogvorm	1 st.
PBD3183.150	U-profiel	1 st.
PBD3183.220	U-profiel	1 st.
GTUP4	Dichting voor glasklemming	4 m
Alleen in de kit met mechanische stopper		
G35KIT07	Kit 2 stoppers	1 st.
Alleen in de kit met demper		
G35KIT08	Kit demper	2 st.

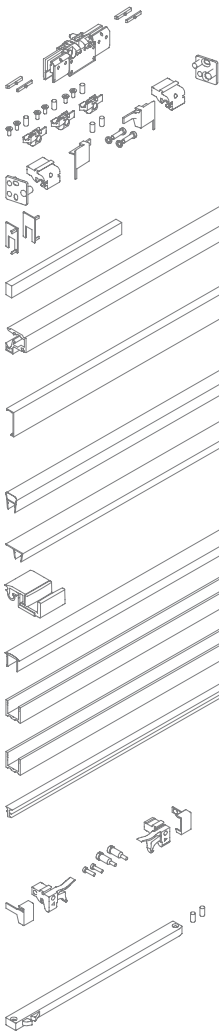

AANBEVOLEN SCHEMA'S

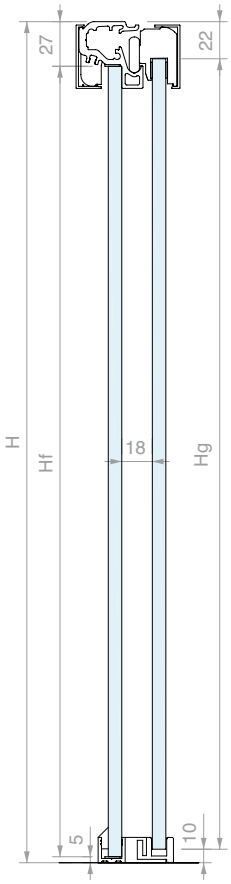

CONFIGURATIE MET SCHUIFDEUR DICHT

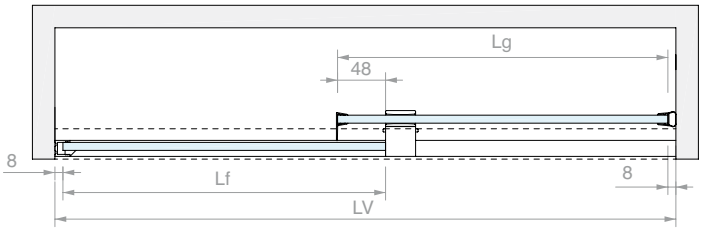

CONFIGURATIE MET SCHUIFDEUR OPEN

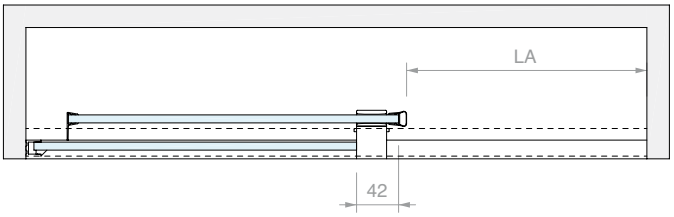

DIMENSIONERING GLAS

Lg = (LV + 32) / 2
Lf = Lg

Hg = H - 32
Hf = Hg

LA = (LV - 148) / 2

OVERZICHT VOORNAAMSTE BREEDTEMATEN (mm)

LV	Lg	Lf	LA
1500	766	766	676
1400	716	716	626
1300	666	666	576
1200	616	616	526

Art.	Omschrijving	Aantal
G35U10STP	Met mechanische stopper	1 st.
G35U10DMP	Met demper	1 st.



TOEBEHOREN DOUCHE MET SCHUIFDEUR WAND/GLAS MET FRAMEPROFIEL VOOR VASTE GLASPANELEN

Afwerking: /6 /88 /91 /97

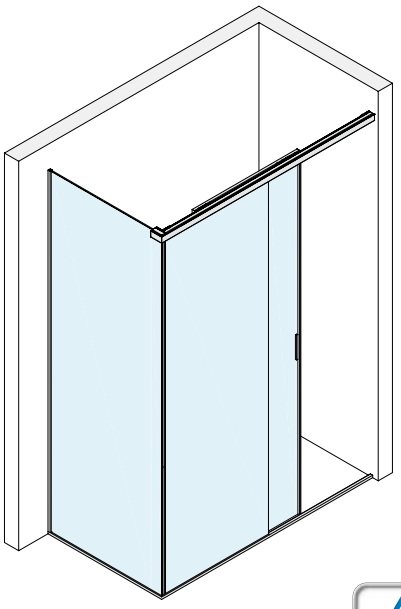

Type Approved
Safety
Regular Production
Surveillance
TÜVRheinland CERTIFIED
www.tuv.com
ID 1111292548

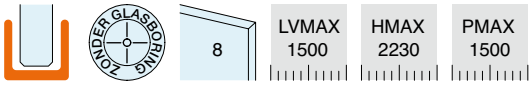

Inhoud van de kit:

Art.	Omschrijving	Aantal
G35KIT01	Klem	2 st.
G35KIT02	Kit voor plaatsing glaspaneel	1 st.
G35KIT03	Kit voor 2 wandbevestigingen	1 st.
G35KIT04	Kit voor glasbevestiging	1 st.
G35KIT06	Kit met 2 open eindkappen	1 st.
MAN500V150	Zelfklevende handgreep	2 st.
LM3538.150	Profiel	1 st.
LM3515.15045	Afdekking in hoek van 45°	1 st.
LM3515.075	Afdekking	1 st.
GM0522	Ballondichting	1 st.
GM702022	Dichting met zijvin	1 st.
DCU208SCT	Klipsbare ondergeleider	1 st.
PBD3184.100	Bovenprofiel met boogvorm	1 st.
PBD3183.150	U-profiel	2 st.
PBD3183.220	U-profiel	1 st.
GTUP4	Dichting voor glasklemming	6 m
Alleen in de kit met mechanische stopper		
G35KIT07	Kit 2 stoppers	1 st.
Alleen in de kit met demper		
G35KIT08	Kit demper	2 st.

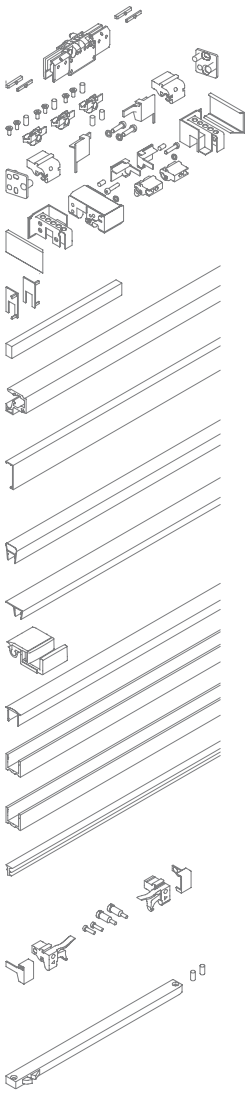

AANBEVOLEN SCHEMA'S

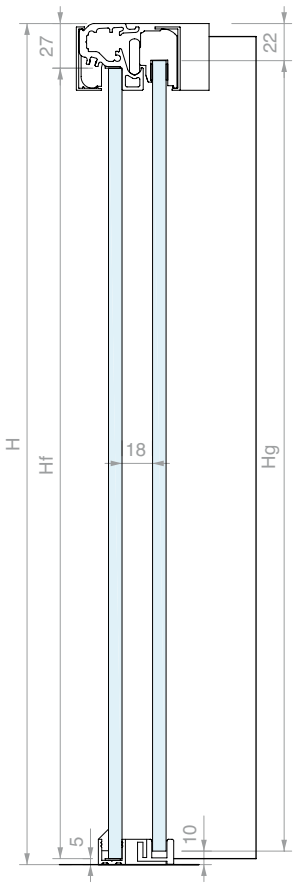

DIMENSIONERING GLAS

Lg = (LV + 24) / 2
Lf = Lg

Hg = H - 32
Hf = Hg

Ll = P -14
Hl = H - 14

LA = (LV - 156) / 2

CONFIGURATIE MET SCHUIFDEUR DICHT

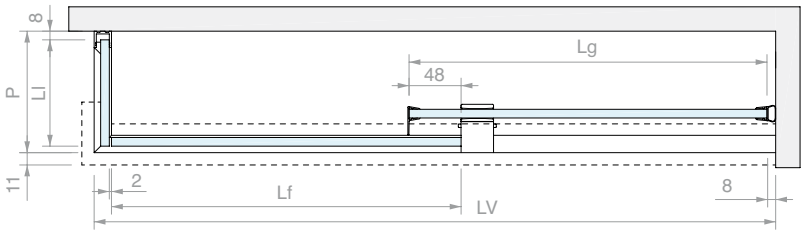

CONFIGURATIE MET SCHUIFDEUR OPEN

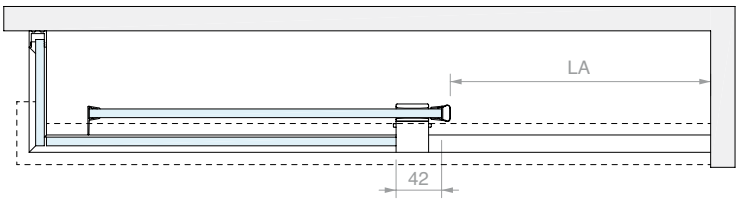

OVERZICHT VOORNAAMSTE BREEDTEMATEN (mm)

LV	Lg	Lf	LA
1500	762	762	672
1400	712	712	622
1300	662	662	572
1200	612	612	522

Art.	Omschrijving	Aantal
G35U20STP	Met mechanische stopper	1 st.
G35U20DMP	Met demper	1 st.



TOEBEHOREN DOUCHE MET SCHUIFDEUR GLAS/GLAS MET FRAMEPROFIEL VOOR VASTE GLASPANELEN

Afwerking: /6 /88 /91 /97

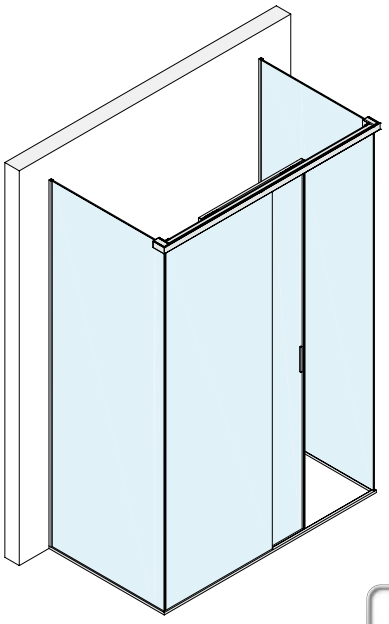

Type Approved
Safety
Regular Production Surveillance
TÜVRheinland CERTIFIED
www.tuv.com
ID 1111292548

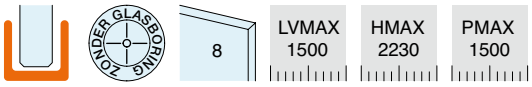

Inhoud van de kit:

Art.	Omschrijving	Aantal
G35KIT01	Klem	2 st.
G35KIT02	Kit voor plaatsing glaspaneel	1 st.
G35KIT04	Kit voor glasbevestiging	2 st.
G35KIT06	Kit met 2 open eindkappen	1 st.
MAN500V150	Zelfklevende handgreep	2 st.
LM3538.150	Profiel	1 st.
LM3515.15045	Afdekking in hoek van 45°	1 st.
LM3515.075	Afdekking	1 st.
GM0522	Ballondichting	1 st.
GM702022	Dichting met zijvin	1 st.
DCU208SCT	Klipsbare ondergeleider	1 st.
PBD3184.100	Bovenprofiel met boogvorm	1 st.
PBD3183.150	U-profiel	3 st.
PBD3183.220	U-profiel	2 st.
GTUP4	Dichting voor glasklemming	8 m
Alleen in de kit met mechanische stopper		
G35KIT07	Kit 2 stoppers	1 st.
Alleen in de kit met demper		
G35KIT08	Kit demper	2 st.

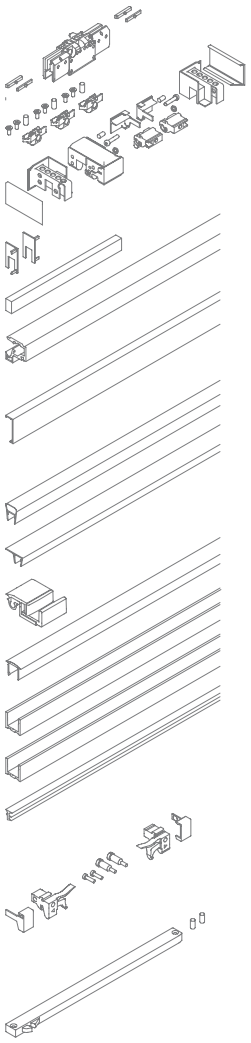

AANBEVOLEN SCHEMA'S

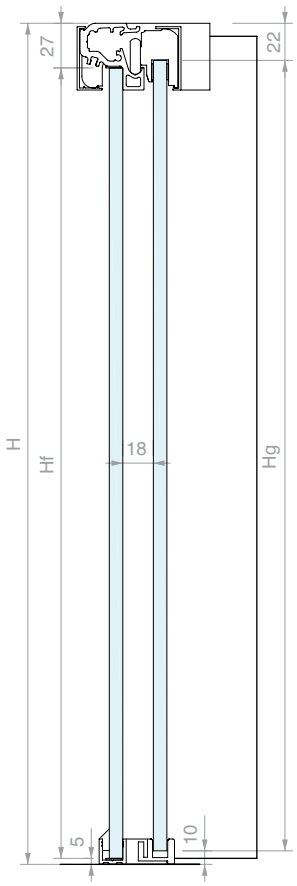

CONFIGURATIE MET SCHUIFDEUR DICHT

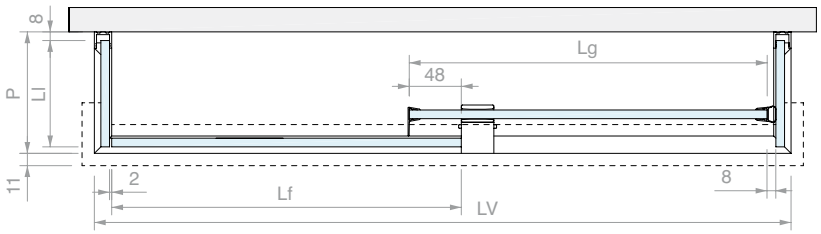

CONFIGURATIE MET SCHUIFDEUR OPEN

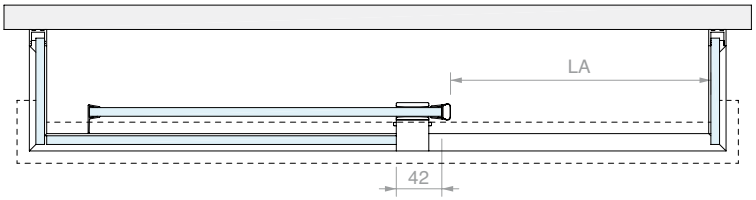

DIMENSIONERING GLAS

Lg = (LV + 10) / 2
Lf = Lg

Hg = H - 32
Hf = Hg

LI = P -14
HI = H - 14

LA = (LV - 170) / 2

OVERZICHT VOORNAAMSTE BREEDTEMATEN (mm)

LV	Lg	Lf	LA
1500	755	755	665
1400	705	705	615
1300	655	655	565
1200	605	605	515

Art.	Omschrijving	Aantal
G35U30STP	Met mechanische stopper	1 st.
G35U30DMP	Met demper	1 st.



TOEBEHOREN DOUCHE MET SCHUIFDEUR WAND HOEK/WAND MET FRAMEPROFIEL VOOR VASTE GLASPANELEN

Afwerking: /6 /88 /91 /97

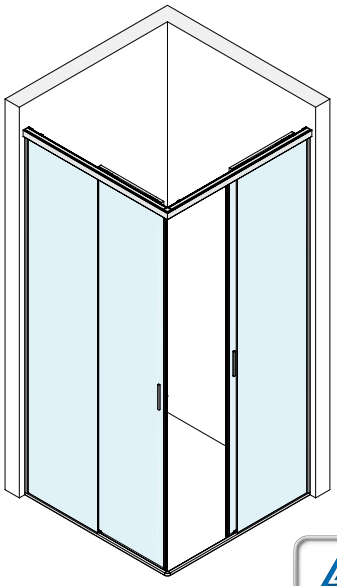

Type Approved
Safety
Regular Production
Surveillance
TÜVRheinland CERTIFIED
www.tuv.com
ID 1111292548

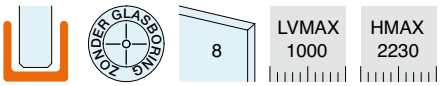

Inhoud van de kit:

Art.	Omschrijving	Aantal
G35KIT01	Klem	4 st.
G35KIT02	Kit voor plaatsing glaspaneel	2 st.
G35KIT03	Kit voor 2 wandbevestigingen	1 st.
G35KIT05	Kit voor hoekverbinding	1 st.
G35KIT06	Kit met 2 open eindkappen	2 st.
MAN500V150	Zelfklevende handgreep	4 st.
LM3538.100	Profiel	2 st.
LM3515.10045	Afdekking in hoek van 45°	2 st.
LM3515.075	Afdekking	2 st.
GM62SX	Magnetische dichting van 45°	1 st.
GM62DX	Magnetische dichting van 45°	1 st.
GM702022	Dichting met zijvin	2 st.
DCU208SCT	Klipsbare ondergeleider	2 st.
PBD3184.100	Bovenprofiel met boogvorm	2 st.
PBD3183.150	U-profiel	2 st.
PBD3183.220	U-profiel	2 st.
GTUP4	Dichting voor glasklemming	8 m
DCC90	Hoekverbinding	1 st.
Alleen in de kit met mechanische stopper		
G35KIT07	Kit 2 stoppers	2 st.
Alleen in de kit met demper		
G35KIT08	Kit demper	4 st.

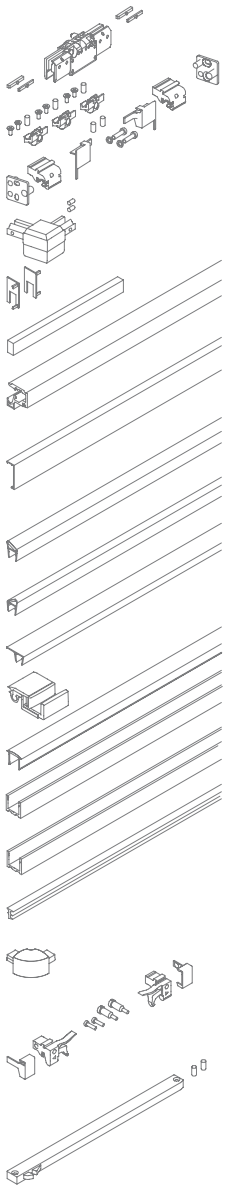

AANBEVOLEN SCHEMA'S

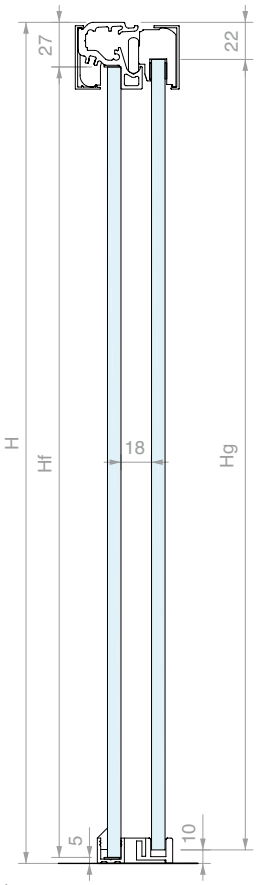

CONFIGURATIE MET SCHUIFDEUR DICHT

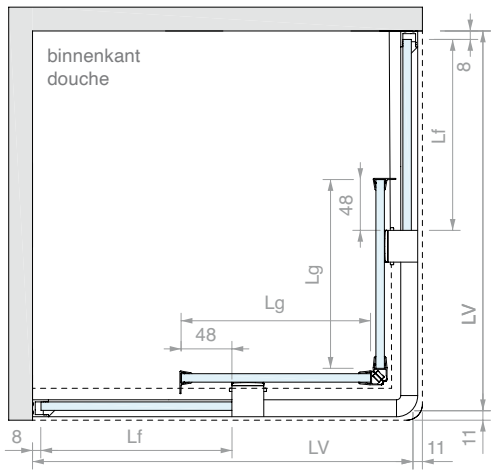

CONFIGURATIE MET SCHUIFDEUR OPEN

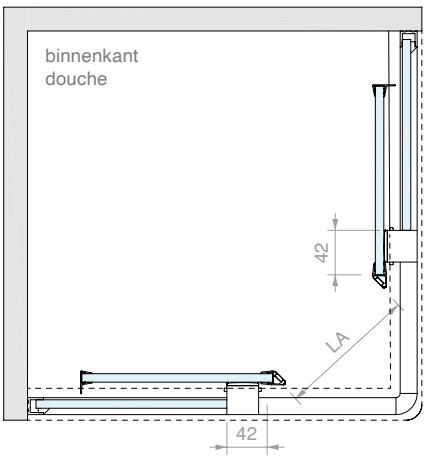

DIMENSIONERING GLAS

Lg = (LV - 6)/ 2
Lf = Lg
Hg = H - 32
Hf = Hg
LA = 0.7 x (LV - 180)

OVERZICHT VOORNAAMSTE BREEDTEMATEN (mm)

LV	Lg	Lf	LA
1000	497	497	574
900	447	447	504
800	397	397	434

Art.	Omschrijving	Aantal
G35U40STP	Met mechanische stopper	1 st.
G35U40DMP	Met demper	1 st.

TOEBEHOREN DOUCHE MET SCHUIFDEUR WAND/WAND VOOR GEKIT VAST GLASPANEEL

Afwerking: /6 /88 /91 /97

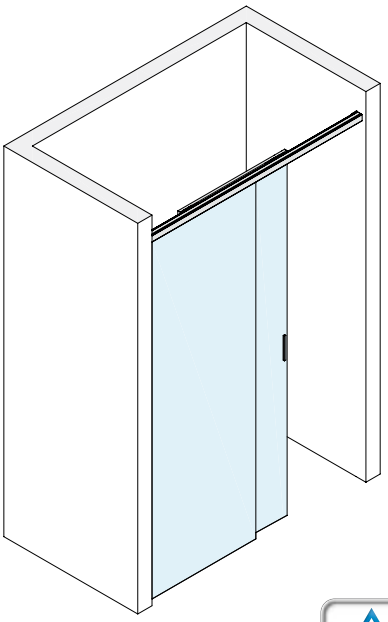

Type Approved
Safety
Regular Production
Surveillance
TÜVRheinland CERTIFIED
www.tuv.com
ID 1111292548

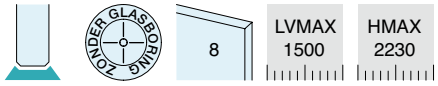

Inhoud van de kit:

Art.	Omschrijving	Aantal
G35KIT01	Klem	2 st.
G35KIT02	Kit voor plaatsing glaspaneel	1 st.
G35KIT03	Kit voor 2 wandbevestigingen	1 st.
G35KIT06	Kit met 2 open eindkappen	1 st.
MAN500V150	Zelfklevende handgreep	2 st.
LM3538.150	Profiel	1 st.
LM3515.150	Afdekking	1 st.
LM3515.075	Afdekking	1 st.
DCS208	Ondergeleider	1 st.
GM900807	Dichting met lekdorpel	1 st.
Alleen in de kit met mechanische stopper		
G35KIT07	Kit 2 stoppers	1 st.
Alleen in de kit met demper		
G35KIT08	Kit demper	2 st.
Optioneel		
GM0522	Ballondichting	1 st.
GM702022	Dichting met zijvin	1 st.
PESQ0810.075	Waterkeringsprofiel	1 st.

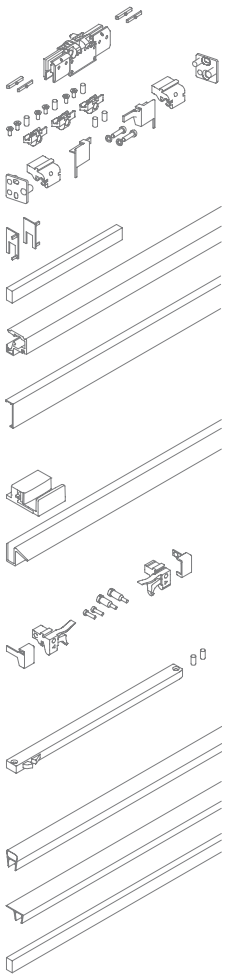

AANBEVOLEN SCHEMA'S

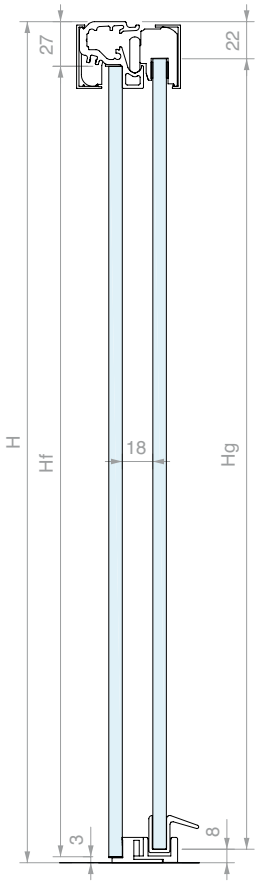

CONFIGURATIE MET SCHUIFDEUR DICHT

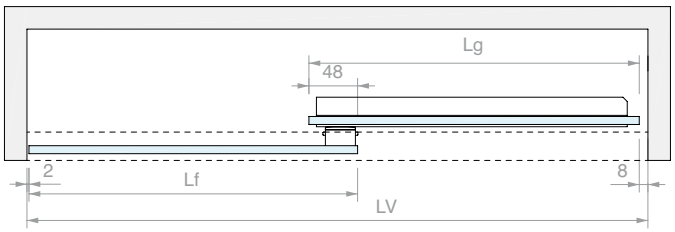

CONFIGURATIE MET SCHUIFDEUR OPEN

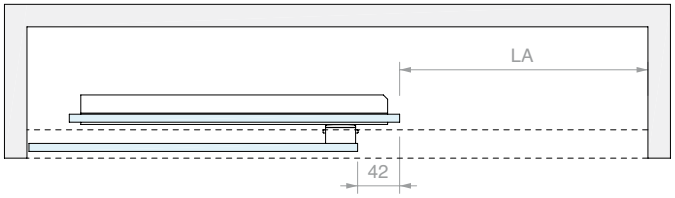

DIMENSIONERING GLAS

Lg = (LV + 38) / 2
Lf = Lg

Hg = H - 30
Hf = Hg

LA = (LV - 126) / 2

OVERZICHT VOORNAAMSTE BREEDTEMATEN (mm)

LV	Lg	Lf	LA
1500	769	769	687
1400	719	719	637
1300	669	669	587
1200	619	619	537

Art.	Omschrijving	Aantal
G35S10STP	Met mechanische stopper	1 st.
G35S10DMP	Met demper	1 st.



TOEBEHOREN DOUCHE MET SCHUIFDEUR WAND/GLAS VOOR GEKITTE VASTE GLASPANELEN

Afwerking: /6 /88 /91 /97

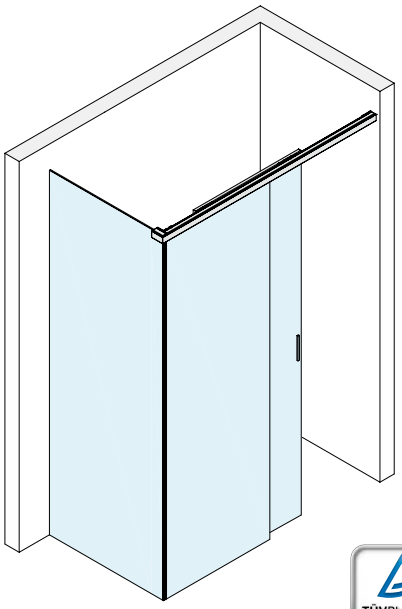

Type Approved
Safety
Regular Production Surveillance
TÜVRheinland CERTIFIED
www.tuv.com
ID 1111292548

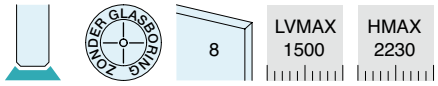

Inhoud van de kit:

Art.	Omschrijving	Aantal
G35KIT01	Klem	2 st.
G35KIT02	Kit voor plaatsing glaspaneel	1 st.
G35KIT03	Kit voor 2 wandbevestigingen	1 st.
G35KIT04	Kit voor glasbevestiging	1 st.
G35KIT06	Kit met 2 open eindkappen	1 st.
MAN500V150	Zelfklevende handgreep	2 st.
LM3538.150	Profiel	1 st.
LM3515.15045	Afdekking in hoek van 45°	1 st.
LM3515.075	Afdekking	1 st.
DCS208	Ondergeleider	1 st.
GM900807	Dichting met lekdorpel	1 st.
Alleen in de kit met mechanische stopper		
G35KIT07	Kit 2 stoppers	1 st.
Alleen in de kit met demper		
G35KIT08	Kit demper	2 st.
Optioneel		
GM0522	Ballondichting	1 st.
GM702022	Dichting met zijvin	1 st.
PESQ0810.075	Waterkeringsprofiel	1 st.

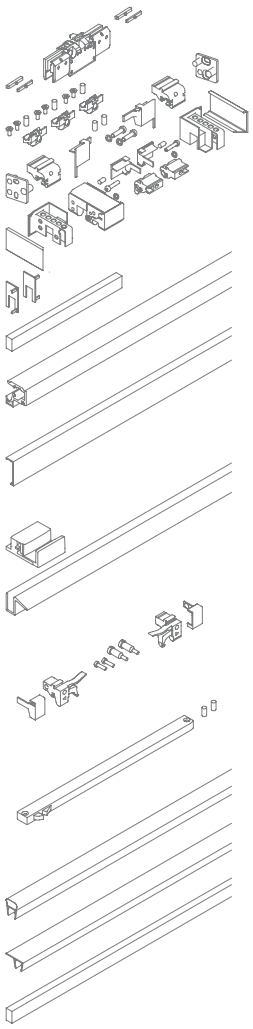

AANBEVOLEN SCHEMA'S

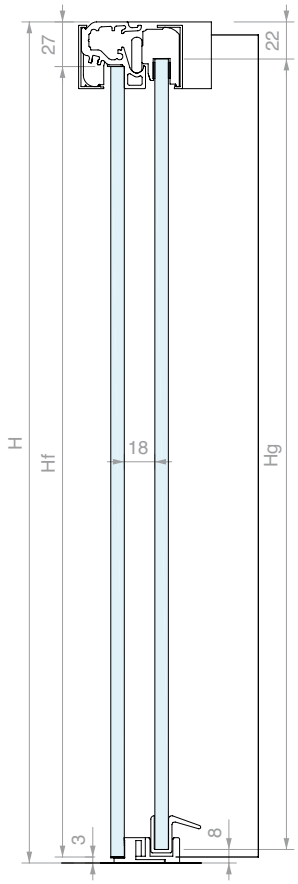

CONFIGURATIE MET SCHUIFDEUR DICHT

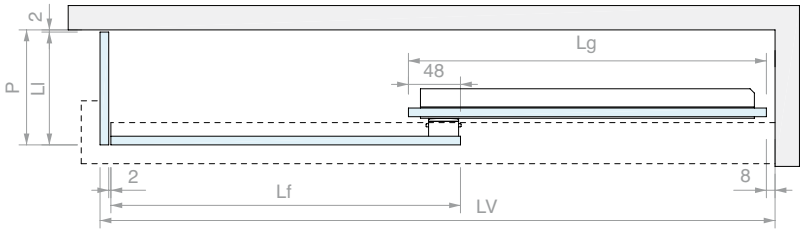

CONFIGURATIE MET SCHUIFDEUR OPEN

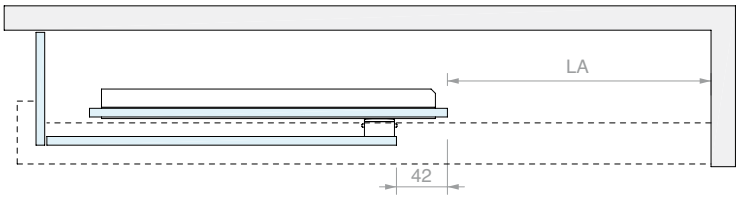

DIMENSIONERING GLAS

Lg = (LV + 30) / 2
Lf = Lg

Hg = H - 30
Hf = Hg

LA = (LV - 134) / 2
Ll = P - 2

OVERZICHT VOORNAAMSTE BREEDTEMATEN (mm)

LV	Lg	Lf	LA
1500	765	765	683
1400	715	715	633
1300	665	665	583
1200	615	615	533

Art.	Omschrijving	Aantal
G35S20STP	Met mechanische stopper	1 st.
G35S20DMP	Met demper	1 st.



TOEBEHOREN DOUCHE MET SCHUIFDEUR GLAS/GLAS VOOR GEKITTE VASTE GLASPANELEN

Afwerking: /6 /88 /91 /97

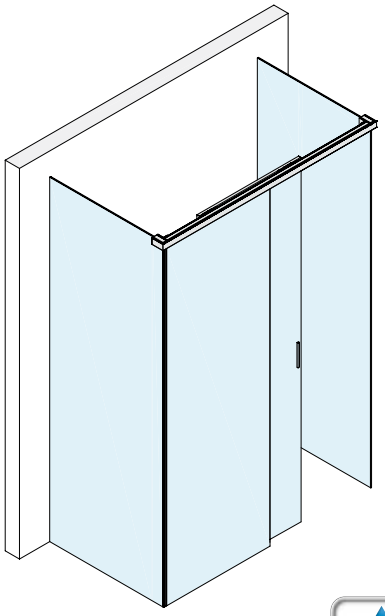

Type Approved Safety Regular Production Surveillance
TÜVRheinland CERTIFIED
www.tuv.com ID 1111292548

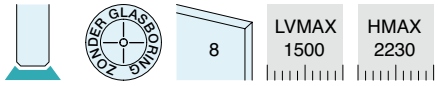

Inhoud van de kit:

Art.	Omschrijving	Aantal
G35KIT01	Klem	2 st.
G35KIT02	Kit voor plaatsing glaspaneel	1 st.
G35KIT04	Kit voor glasbevestiging	2 st.
G35KIT06	Kit met 2 open eindkappen	1 st.
MAN500V150	Zelfklevende handgreep	2 st.
LM3538.150	Profiel	1 st.
LM3515.15045	Afdekking in hoek van 45°	1 st.
LM3515.075	Afdekking	1 st.
DCS208	Ondergeleider	1 st.
GM900807	Dichting met lekdorpel	1 st.
Alleen in de kit met mechanische stopper		
G35KIT07	Kit 2 stoppers	1 st.
Alleen in de kit met demper		
G35KIT08	Kit demper	2 st.
Optioneel		
GM0522	Ballondichting	1 st.
GM702022	Dichting met zijvin	1 st.
PESQ0810.075	Waterkeringsprofiel	1 st.

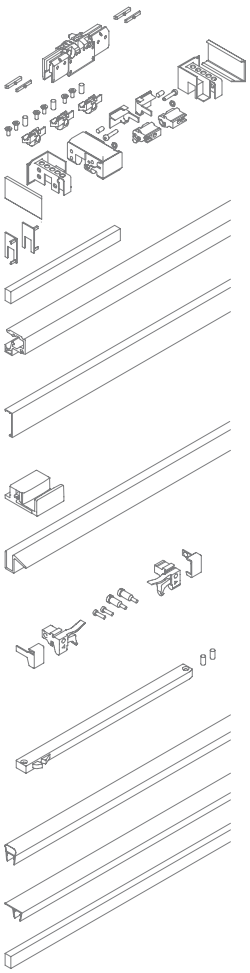

AANBEVOLEN SCHEMA'S

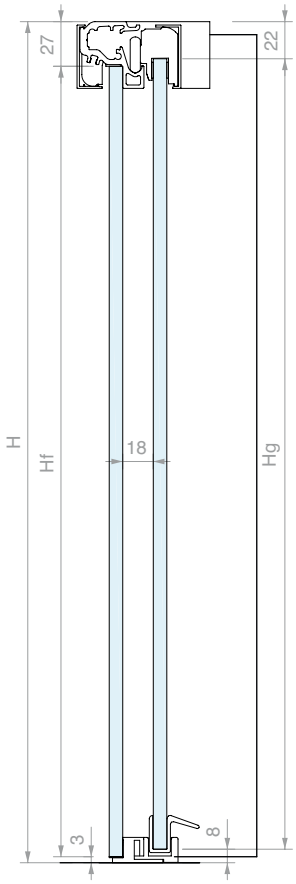

DIMENSIONERING GLAS

Lg = (LV + 22) / 2
Lf = Lg

Hg = H - 30
Hf = Hg

Ll = P - 2
Hl = H - 12

LA = (LV - 142) / 2

CONFIGURATIE MET SCHUIFDEUR DICHT

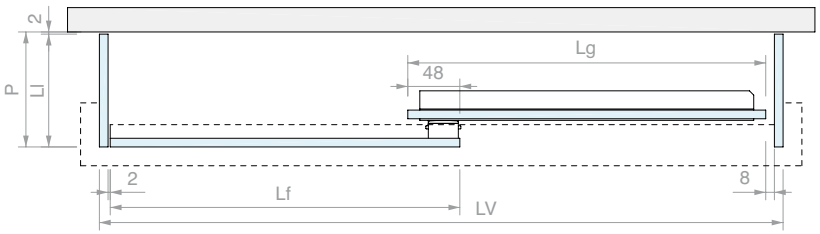

CONFIGURATIE MET SCHUIFDEUR OPEN

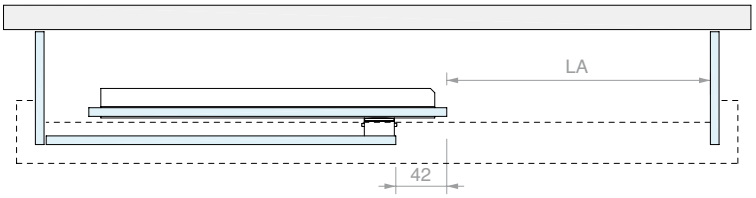

OVERZICHT VOORNAAMSTE BREEDTEMATEN (mm)

LV	Lg	Lf	LA
1500	761	761	679
1400	711	711	629
1300	661	661	579
1200	611	611	529

Art.	Omschrijving	Aantal
G35S30STP	Met mechanische stopper	1 st.
G35S30DMP	Met demper	1 st.



TOEBEHOREN DOUCHE MET SCHUIFDEUR WAND/HOEK/ WAND VOOR GEKITTE VASTE GLASPANELEN

Afwerking: /6 /88 /91 /97

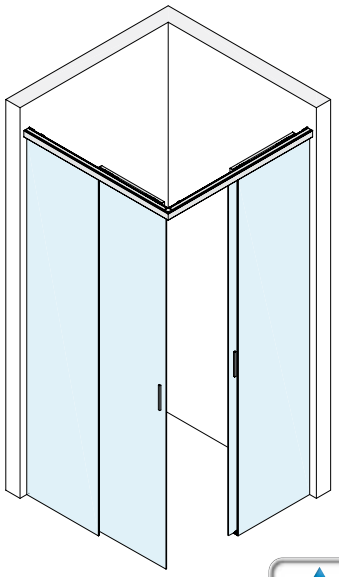

Type Approved
Safety
Regular Production
Surveillance
TÜVRheinland CERTIFIED
www.tuv.com
ID 1111292548

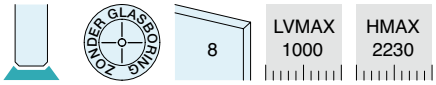

Inhoud van de kit:

Art.	Omschrijving	Aantal
G35KIT01	Klem	4 st.
G35KIT02	Kit voor plaatsing glaspaneel	2 st.
G35KIT03	Kit voor 2 wandbevestigingen	1 st.
G35KIT05	Kit voor hoekverbinding	1 st.
G35KIT06	Kit met 2 open eindkappen	2 st.
MAN500V150	Zelfklevende handgreep	4 st.
LM3538.100	Profiel	2 st.
LM3515.10045	Afdekking in hoek van 45°	2 st.
LM3515.075	Afdekking	2 st.
DCS208	Ondergeleider	2 st.
GM900807	Dichting met lekdorpel	2 st.
Alleen in de kit met mechanische stopper		
G35KIT07	Kit 2 stoppers	2 st.
Alleen in de kit met demper		
G35KIT08	Kit demper	4 st.
Optioneel		
GM62SX	Magnetische dichting van 45°	1 st.
GM62DX	Magnetische dichting van 45°	1 st.
PESQ0810.075	Waterkeringsprofiel	1 st.

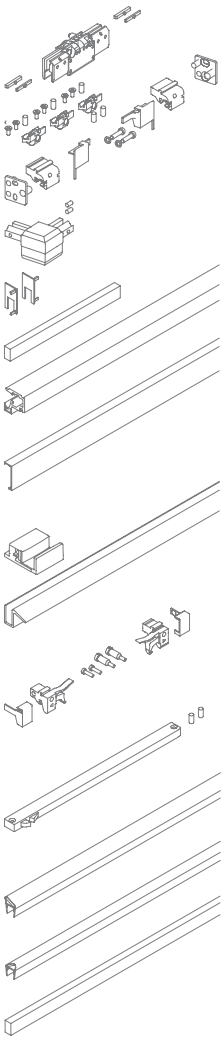

AANBEVOLEN SCHEMA'S

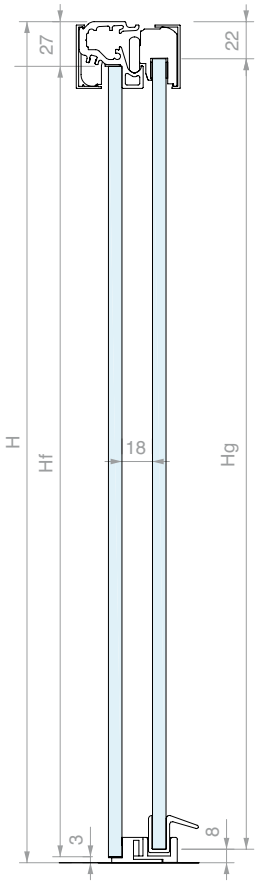

CONFIGURATIE MET SCHUIFDEUR DICHT

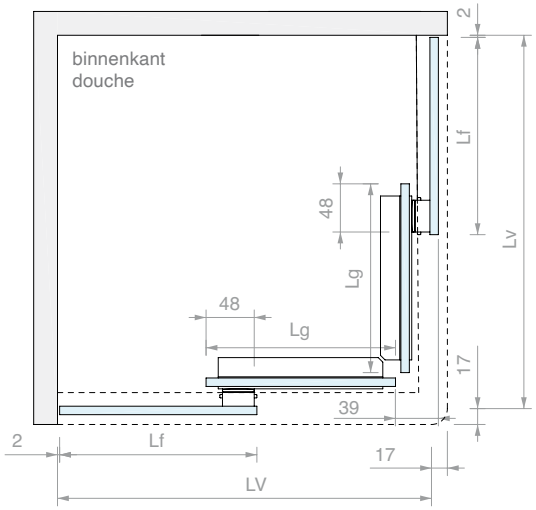

CONFIGURATIE MET SCHUIFDEUR OPEN

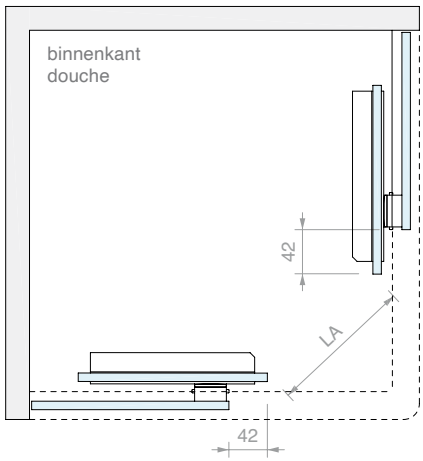

DIMENSIONERING GLAS

Lg = (LV + 6) / 2
Lf = Lg
Hg = H - 30
Hf = Hg
LA = 0.7 x (LV - 163)

OVERZICHT VOORNAAMSTE BREEDTEMATEN (mm)

LV	Lg	Lf	LA
1000	503	503	586
900	453	453	516
800	403	403	446

Art.	Omschrijving	Aantal
G35S40STP	Met mechanische stopper	1 st.
G35S40DMP	Met demper	1 st.



◉ = Universele componenten
○ = Componenten voor 6 mm glas
● = Componenten voor 8 mm glas

G35U10	G35U20	G35U30	G35U40	G35S10	G35S20	G35S30	G35S40		
2 st.	2 st.	2 st.	4 st.	2 st.	2 st.	2 st.	4 st.	G35KIT01	◉
1 st.	1 st.	1 st.	2 st.	1 st.	1 st.	1 st.	2 st.	G35KIT02	◉
1 st.	1 st.		1 st.	1 st.	1 st.		1 st.	G35KIT03	◉
	1 st.	2 st.			1 st.	2 st.		G35KIT04	◉
			1 st.				1 st.	G35KIT05	◉
1 st.	1 st.	1 st.	2 st.	1 st.	1 st.	1 st.	2 st.	G35KIT06	◉
1 st. G35U10STP	1 st. G35U20STP	1 st. G35U30STP	2 st. G35U40STP	1 st. G35S10STP	1 st. G35S20STP	1 st. G35S30STP	2 st. G35S40STP	G35KIT07	◉
2 st. G35U10DMP	2 st. G35U20DMP	2 st. G35U30DMP	4 st. G35U40DMP	2 st. G35S10DMP	2 st. G35S20DMP	2 st. G35S30DMP	4 st. G35S40DMP	G35KIT08	◉
2 st.	2 st.	2 st.	4 st.	2 st.	2 st.	2 st.	4 st.	MAN500V150	◉
1 st.	1 st.	1 st.	4 st.	1 st.	1 st.	1 st.	4 st.	LM3538.150 LM3538.100	◉
1 st. 1 st.	1 st. 1 st.	1 st. 1 st.	2 st.	1 st. 1 st.	1 st. 1 st.	1 st. 1 st.	2 st.	LM3515.150 LM3515.15045 LM3515.10045	◉
1 st.	1 st.	1 st.	2 st.	1 st.	1 st.	1 st.	2 st.	LM3515.075	◉
1 st.	1 st.	1 st.		1 st. optioneel	1 st. optioneel	1 st. optioneel		GM0622	◉
			1 st.				1 st. optioneel	GM62DX	◉
			1 st.				1 st. optioneel	GM62SX	◉
1 st.	1 st.	1 st.	2 st.	1 st. optioneel	1 st. optioneel	1 st. optioneel	2 st. optioneel	GM702022	◉
				1 st.	1 st.	1 st.	2 st.	GM900607 GM900807	◎ ○
				1 st.	1 st.	1 st.	2 st.	DCS206 DCS208	○ ●
1 st.	1 st.	1 st.	2 st.					DCU206SCT DCU208SCT	○ ●
1 st.	1 st.	1 st.	2 st.					PBD3184.100	◉
1 st. 1 st.	1 st. 2 st.	3 st. 1 st.	2 st. 2 st.					PBD3183.220 BD3183.150	◉
4 m	6 m	8 m	8 m					GTUP6 GTUP4	○ ●
			1 st.					DCC90	◉
				1 st. optioneel	1 st. optioneel	1 st. optioneel	2 st. optioneel	PESQ0810.075	◉

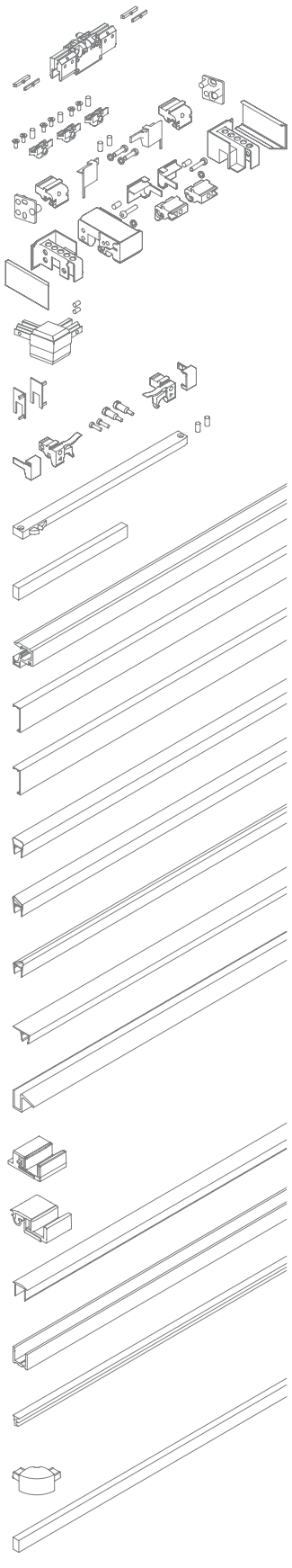

TE NEMEN MATEN (in mm):
LV breedte op de vloer
H totale hoogte
P diepte op de vloer (indien van toepassing)

type glasplaat	grootte	glasdikte	G35U10	G35U20	G35U30	G35U40	G35S10	G35S20	G35S30	G35S40
			LVmax = 1500 **H**max = 2230	**LV**max = 1500 **H**max = 2230 **P**max = 1500	**LV**max = 1500 **H**max = 2230 **P**max = 1500	**LV**max = 1000 **H**max = 2230	**LV**max = 1500 **H**max = 2230	**LV**max = 1500 **H**max = 2230 **P**max = n/d	**LV**max = 1500 **H**max = 2230 **P**max = n/d	**LV**max = 1500 **H**max = 2230
schuifdeur	breedte (Lg)	6mm	(LV + 32) / 2	(LV + 24) / 2	(LV + 10) / 2	(LV - 6) / 2	(LV + 38) / 2	(LV + 30) / 2	(LV + 22) / 2	(LV + 6) / 2
		8mm	(LV + 32) / 2	(LV + 24) / 2	(LV + 10) / 2	(LV - 6) / 2	(LV + 38) / 2	(LV + 30) / 2	(LV + 22) / 2	(LV + 6) / 2
	hoogte (Hg)	6-8mm	H - 32	H - 32	H - 32	H - 32	H - 30	H - 30	H - 30	H - 30
vast glas	breedte (Lf)	6mm	(LV + 32) / 2	(LV + 24) / 2	(LV + 10) / 2	(LV - 6) / 2	(LV + 38) / 2	(LV + 30) / 2	(LV + 22) / 2	(LV + 6) / 2
		8mm	(LV + 32) / 2	(LV + 24) / 2	(LV + 10) / 2	(LV - 6) / 2	(LV + 38) / 2	(LV + 30) / 2	(LV + 22) / 2	(LV + 6) / 2
	hoogte (Hf)	6-8mm	H - 32	H - 32	H - 32	H - 32	H - 30	H - 30	H - 30	H - 30
glas zijkant	breedte (Ll)	6mm	-	P - 16	P - 16	-	-	P - 2	P - 2	-
		8mm	-	P - 14	P - 14	-	-	P - 2	P - 2	-
	hoogte (Hl)	6-8mm	-	H - 14	H - 14	-	-	H - 12	H - 12	-

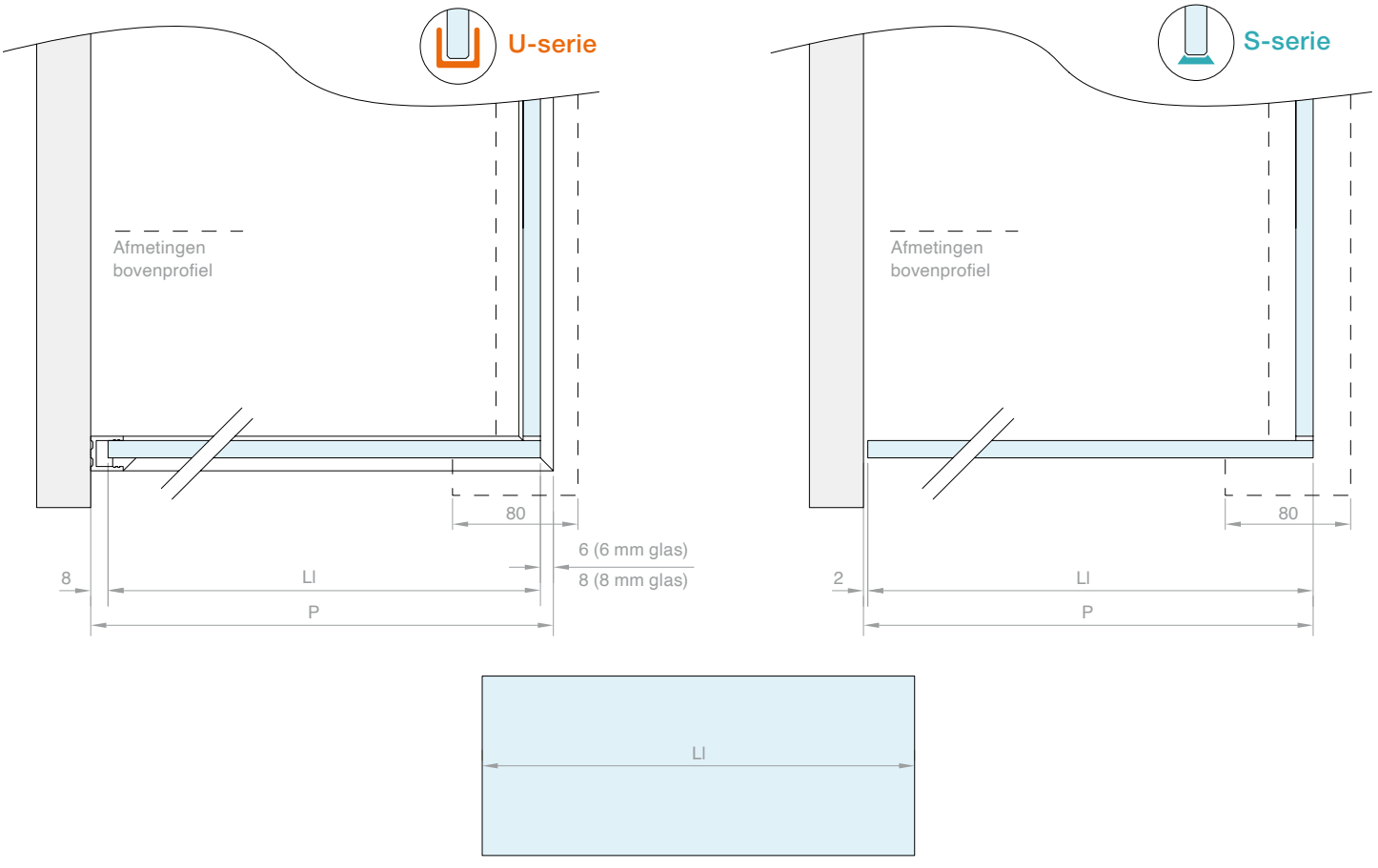

NB: het glas van de schuifdeuren, van de vaste glaspanelen en aan de zijkant behoeven in geen enkele configuratie bewerkingen.



Klem GOCCIA35

inhoud:

1 st. complete klem

Art.	Voor glas	Aantal
G35KIT01	Van **6** tot **8** mm	1 st.



KIT VOOR PLAATSING VAST GLASPANEEL

inhoud:

3 st. inzetstukken

6 st. roestvrij stalen schroeven M4x8 met verzonken kop

3 st. polyamide draadstangen M5x12

Art.	Voor glas	Aantal
G35KIT02	Van **6** tot **8** mm	1 st.



KIT VOOR 2 WANDBEVESTIGINGEN

inhoud:

2 st. inzetstukken rechts en links

2 st. draadstangen voor bevestiging M5x12 mm

2 st. getande roestvrij stalen borgringen voor M5

2 st. stalen cilinderkopschroeven M5x25

2 st. stalen plaatje voor wandbevestiging rechts en links

2 st. metalen eindafdekkingen rechts en links

Afwerking: /6 /88 /91 /97

Art.	Aantal
G35KIT03	1 st.

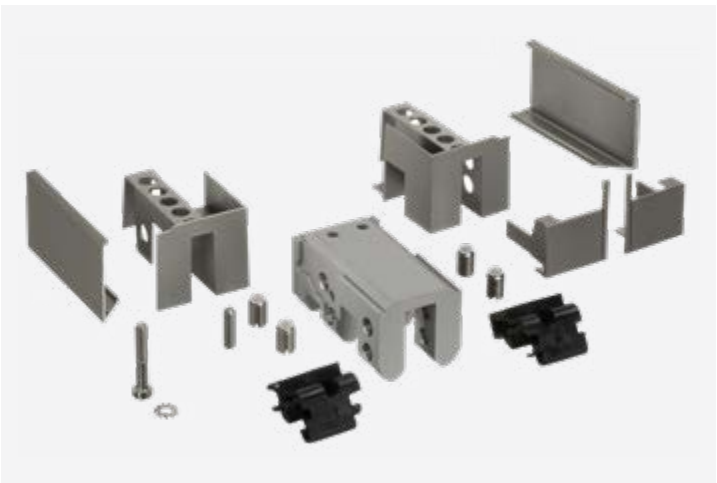

KIT VOOR GLASBEVESTIGING

inhoud:

1 st. aluminium onderdeel voor glasverbinding

2 st. inzetstuk rechts en links

4 st. draadstangen voor bevestiging M8x12 mm

2 st. getande roestvrij stalen borgringen voor M5

2 st. stalen cilinderkopschroeven M5x30

1 st. draadstangen voor bevestiging M5x20

2 st. eindafdekking op glasverbinding rechts en links

2 st. metalen eindafdekking rechts en links

Afwerking: /6 /88 /91 /97

Art.	Aantal
G35KIT04	1 st.



KIT VOOR HOEKVERBINDING

inhoud:
1 st. aluminium afwerkingshoek
2 st. draadstangen voor bevestiging M5x20 mm
Afwerking: /6 /88 /91 /97

Art.	Aantal
G35KIT05	1 st.



KIT MET OPEN EINDKAPPEN VOOR DEUR

inhoud:
2 st. open kappen rechts en links
Afwerking: /6 /88 /91 /97

Art.	Voor glas	Aantal
G35KIT06	Van **6** tot **8** mm	1 st.



KIT 2 STOPPERS

inhoud:
2 st. inzetstuk in POM rechts en links
2 st. speciale bevestigingsschroeven voor klem
2 st. draadstang voor bevestiging M5x12 mm
2 st. metalen eindafdekking rechts en links
Afwerking: /6 /88 /91 /97

Art.	Aantal
G35KIT07	1 st.



KIT DEMPER

inhoud:
1 st. demper
2 st. draadstang voor bevestiging M5x16 mm

Art.	Aantal
G35KIT08	1 st.



PROFIEL

Materiaal: Aluminium

Afwerking: /6 /88 /91 /97

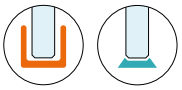

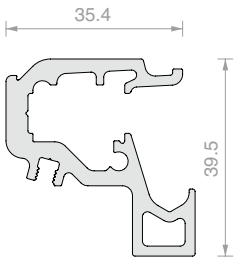

Art.	Lengte	Aantal
LM3538.100	**996** mm	1 st.
LM3538.150	**1498** mm	1 st.
LM3538.200	**1998** mm	1 st.
LM3538.300	**3000** mm	1 st.



AFDEKPROFIEL VOOR PROFIEL

Materiaal: Aluminium

Afwerking: /6 /88 /91 /97

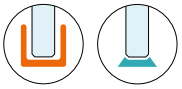

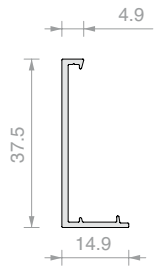

Art.	Lengte	Aantal
LM3515.075	**746** mm	1 st.
LM3515.10045	**1086** mm van 45°	1 st.
LM3515.150	**1498** mm	1 st.
LM3515.15045	**1588** mm van 45°	1 st.
LM3515.200	**1998** mm	1 st.
LM3515.300	**3000** mm	1 st.

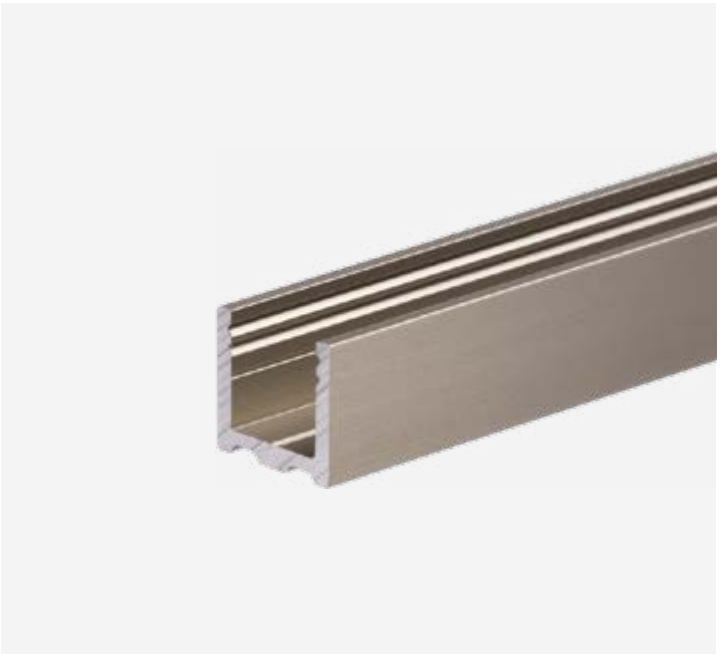

U-PROFIEL

Materiaal: Aluminium

Afwerking: /6 /88 /91 /97



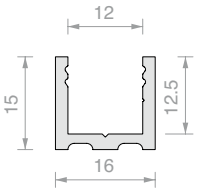

Art.	Lengte	Aantal
PBD3183.150	**1498** mm	1 st.
PBD3183.220	**2200** mm	1 st.
PBD3183	**3000** mm	1 st.



BOVENPROFIEL MET BOOGVORM PBD3184

Materiaal: Aluminium

Afwerking: /6 /88 /91 /97

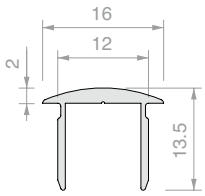

Art.	Lengte	Aantal
PBD3184.100	**992** mm	1 st.
PBD3184.150	**1498** mm	1 st.
PBD3184	**3000** mm	1 st.



EINDKAP MET BOOGVORM PBD

Materiaal: Aluminium

Afwerking: /6 /88 /91 /97

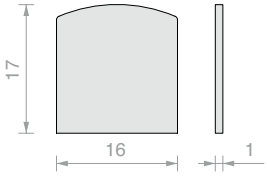

Art.	Aantal
PBDTP	1 st.



PLAT BOVENPROFIEL PBD3186

Materiaal: Aluminium

Afwerking: /6 /88 /91 /97

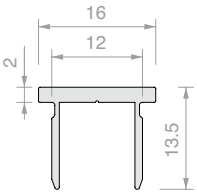

Art.	Lengte	Aantal
PBD3186.100	**992** mm	1 st.
PBD3186.150	**1498** mm	1 st.
PBD3186	**3000** mm	1 st.



PLATTE EINDKAP PBD

Materiaal: Aluminium

Afwerking: /6 /88 /91 /97

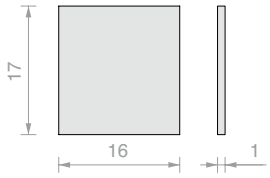

Art.	Aantal
PBD86TP	1 st.



WATERKERINGSPROFIEL

Materiaal: Aluminium

Afwerking: /6 /88 /91 /97



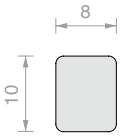

Art.	Lengte	Aantal
PESQ0810.075	**747** mm	1 st.
PESQ0810.150	**1498** mm	1 st.
PESQ0810.300	**3000** mm	1 st.



BALLONDICHTING

Materiaal: Gecoëxtrudeerd PVC stijf en buigzaam

Fungicide-formules tegen ontwikkeling van schimmels

Afwerkingen: transparant, geplooid bolprofiel

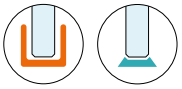

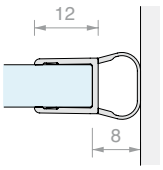

Art.	Lengte	Voor glas	Aantal
GM05	**2000** mm	Van **6** tot **8** mm	1 st.
GM0522	**2200** mm	Van **6** tot **8** mm	1 st.
GM052500	**2500** mm	Van **6** tot **8** mm	1 st.
GM0530	**3000** mm	Van **6** tot **8** mm	1 st.



MAGNETISCHE DICHTING VAN 45°

Materiaal: Gecoëxtrudeerd PVC stijf en buigzaam

Bestand tegen UV-stralen

Fungicide-formules tegen ontwikkeling van schimmels

Maximale bedrijfstemperatuur 70°C

Afwerkingen: transparant, transparantbolprofiel, witte magneet

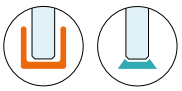

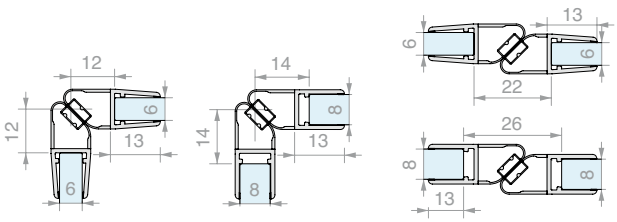

rechts en links

Art.	Lengte	Voor glas	Aantal
GM62SX	**2200** mm	Van **6** tot **8** mm	1 st.
GM6230SX	**3000** mm	Van **6** tot **8** mm	1 st.
GM62DX	**2200** mm	Van **6** tot **8** mm	1 st.
GM6230DX	**3000** mm	Van **6** tot **8** mm	1 st.



DICHTING MET ZIJVIN

Materiaal: Gecoëxtrudeerd PVC stijf en buigzaam
Bestand tegen UV-stralen
Fungicide-formules tegen ontwikkeling van schimmels
Afwerkingen: transparant, geplooide vin

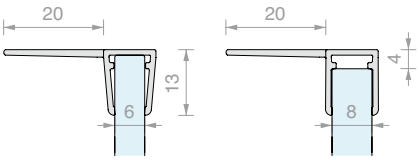

Art.	Lengte	Voor glas	Aantal
GM702020	**2000** mm	Van **6** tot **8** mm	1 st.
GM702022	**2200** mm	Van **6** tot **8** mm	1 st.
GM702030	**3000** mm	Van **6** tot **8** mm	1 st.



DICHTING VOOR GLASKLEMMING

Materiaal: PVC

Art.	Dikte	Kleur	Aantal
GTUP2	**2** mm	Transparant	1 m
GTUP3	**3** mm	Transparant	1 m
GTUP4	**4** mm	Transparant	1 m
GTUP5	**5** mm	Transparant	1 m
GTUP6	**6** mm	Transparant	1 m

Art.	Dikte	Kleur	Aantal
GTUP2G	**2** mm	Geplooid	1 m
GTUP3G	**3** mm	Geplooid	1 m
GTUP4G	**4** mm	Geplooid	1 m
GTUP5G	**5** mm	Geplooid	1 m
GTUP6G	**6** mm	Geplooid	1 m

Art.	Dikte	Kleur	Aantal
GTUP2N	**2** mm	Zwart	1 m
GTUP3N	**3** mm	Zwart	1 m
GTUP4N	**4** mm	Zwart	1 m
GTUP5N	**5** mm	Zwart	1 m
GTUP6N	**6** mm	Zwart	1 m



MAGNETISCHE DICHTING IN LIJN

Materiaal: Gecoëxtrudeerd PVC stijf en buigzaam
Bestand tegen UV-stralen
Fungicide-formules tegen ontwikkeling van schimmels
Maximale bedrijfstemperatuur 70°C
Kleur: transparant, geplooid bolprofiel, zwarte magneet

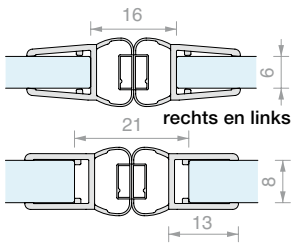

Art.	Lengte	Voor glas	Aantal
GM11SX	**2000** mm	Van **6** tot **8** mm	1 st.
GM11SX2500	**2500** mm	Van **6** tot **8** mm	1 st.
GM11DX	**2000** mm	Van **6** tot **8** mm	1 st.
GM11DX2500	**2500** mm	Van **6** tot **8** mm	1 st.



OVERGANGSPROFIEL MAGNETISCH

Materiaal: Aluminium
Afwerking: /91

Glasdikte	Art.	Ruimte tussen glas en profiel
6 mm	**GM11SX**	**10** mm
6 mm	**GM66SX**	**8** mm
8 mm	**GM11SX**	**10** mm
8 mm	**GM66SX**	**10** mm
6 mm	**GM12SX25**	**10** mm
8 mm	**GM6630SX**	**8** mm

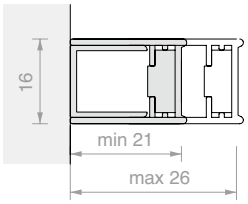

Art.	Lengte	Aantal
PBCAL10	**2300** mm	1 st.





KLIPSBARE ONDERGELEIDER VOOR GLAS MET PROFIEL

Materiaal: Zamak, ABS

Compatibel met aluminium profielen uit de PBD- en LMU-series

Afwerking: /1 /24 /97 /R2

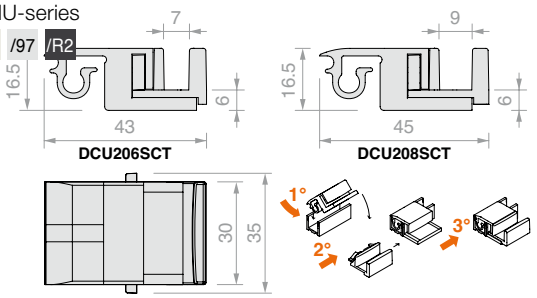

Art.	Voor glas	Aantal
DCU206SCT	**6** mm	1 st.
DCU208SCT	**8** mm	1 st.



ONDERGELEIDER VOOR GLAS MET PROFIEL

Materiaal: ABS

Afwerking: /6 /88 /91 /97

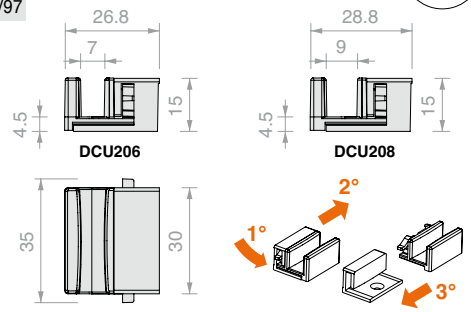

Art.	Voor glas	Aantal
DCU206	**6** mm	1 st.
DCU208	**8** mm	1 st.



ONDERGELEIDER VOOR GEKIT GLAS EN LEKDORPEL

Materiaal: ABS

Afwerking: /6 /88 /91 /97

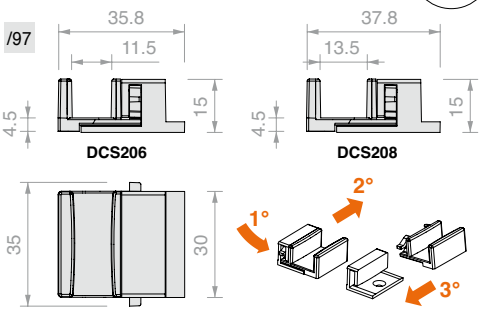

Art.	Voor glas	Aantal
DCS206	**6** mm	1 st.
DCS208	**8** mm	1 st.



DICHTING MET LEKDORPEL

Materiaal: Hard PVC

Kleur: transparant

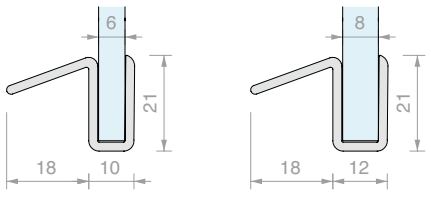

Art.	Lengte	Voor glas	Aantal
GM880607	**750** mm	**6** mm	1 st.
GM880615	**1500** mm	**6** mm	1 st.
GM900807	**750** mm	**8** mm	1 st.
GM900815	**1500** mm	**8** mm	1 st.



HOEKVERBINDING VOOR PROFIEL

Materiaal: Zamak
Compatibel met aluminium profielen
uit de PBD- en LMU-series
Voor bovenprofiel PBD3184
Afwerking: /1 /6 /24 /97

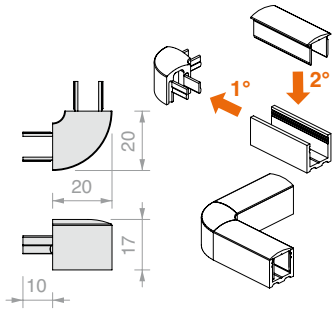

Art.	Aantal
DCC90	1 st.



PLATTE HOEKVERBINDING VOOR PROFIEL

Materiaal: Zamak
Compatibel met aluminium profielen
uit de PBD- en LMU-series
Voor bovenprofiel PBD3186
Afwerking: /1 /6 /24 /97

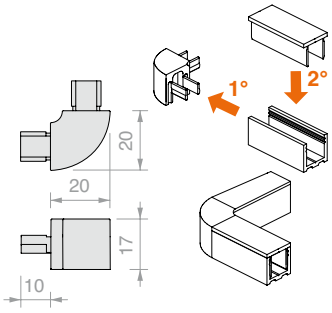

Art.	Aantal
DCC90SQ	1 st.



ZELFKLEVENDE HALFRONDE BUFFERS

Materiaal: Polyurethaan, zelfklevend,
snelhardende acryllijm.
Bestand tegen UV-stralen, vergeelt niet
Kleur: transparant

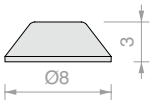

Art.	St. per vel	Hardheid	Aantal
GOC009	288	66-70 Shore A	1 st.

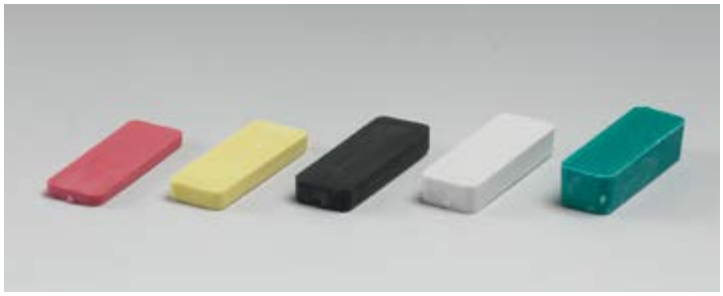

KUNSTSTOF STELBLOKJES 10x30

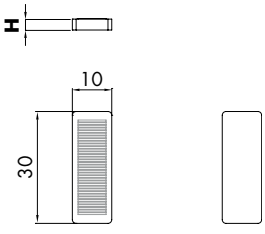

Art.	H	Verpakking	Kleur	Aantal
SPE2392	**2** mm	≃ 1200 st.	rood	1 Kg
SPE2393	**3** mm	≃ 1000 st.	geel	1 Kg
SPE2394	**4** mm	≃ 600 st.	zwart	1 Kg
SPE2395	**5** mm	≃ 500 st.	wit	1 Kg
SPE2397	**7** mm	≃ 400 st.	groen	1 Kg



ZELFKLEVENDE HANDGREEP MAN500V150

Materiaal: Aluminium

Afwerking: /88 /91 /97 /R2

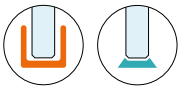

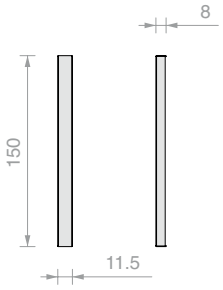

Art.	Aantal
MAN500V150	1 st.



ZELFKLEVENDE HANDGREEP HAND6640VHB

Materiaal: Aluminium

Afwerking: /1 /91 /97 /R2

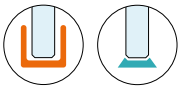

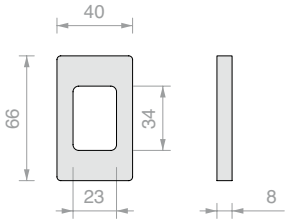

Art.	Aantal
HAND6640VHB	1 st.



ZELFKLEVENDE HANDGREEP HAND10052VHB

Materiaal: Aluminium

Afwerking: /1 /91 /97 /R2

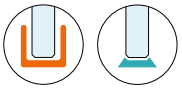

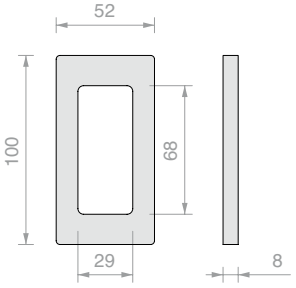

Art.	Aantal
HAND10052VHB	1 st.



ZELFKLEVENDE HANDGREEP HAND13040VHB

Materiaal: Aluminium

Afwerking: /1 /88 /91 /97 /R2

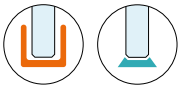

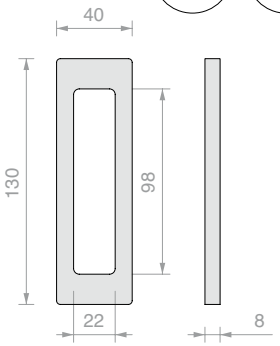

Art.	Aantal
HAND13040VHB	1 st.

GOCCIA 50

Design

Douchesysteem in aluminium voor 8 en 10 mm glas met draagvermogen tot 40 kg. Afgewerkt profiel en afdekkingen en geen zichtbare interne componenten.

Complete kits voor alle soorten installaties inclusief demper. Praktisch, functioneel en sterk.



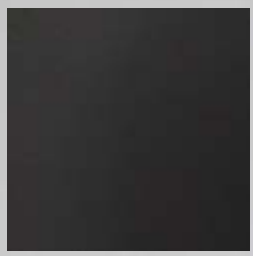

/6
Mat zwart



/88
Geborsteld aluminium
met RVS-look



/91
Glanzend aluminium

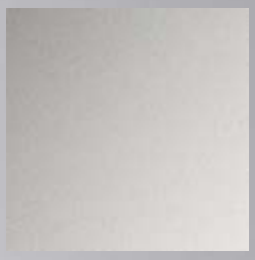

/97
Mat aluminium

GOCCIA 50

Technische eigenschappen

Aluminium draagprofiel 68 x 54 mm voor uiteenlopende behoeften.
De schuifdeur kan een gewicht tot 40 kg dragen met slechts 13 mm afstand tussen de vaste glaspanelen en de schuifdeuren. De ondergeleider is bovendien voorzien van een snelontgrendelingsmechanisme dat reiniging vergemakkelijkt. Het dubbele dempingssysteem, met een remafstand van 60 mm, zorgt voor zekerheid en betrouwbaarheid op de lange termijn in het openen en sluiten.

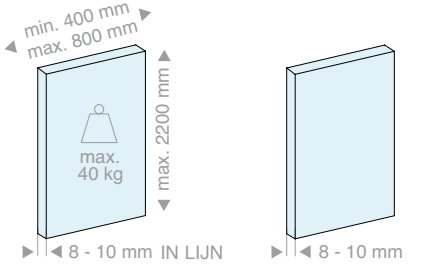

4 configuraties

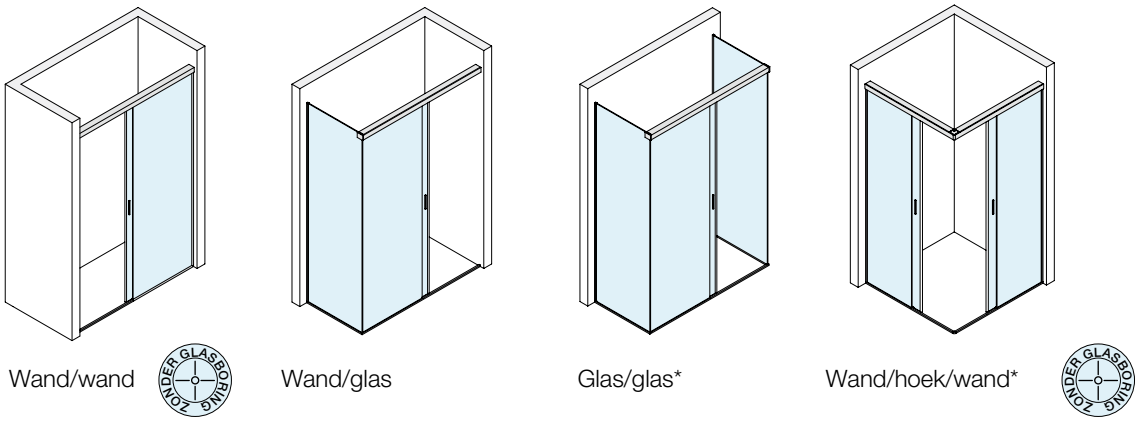

Wand/wand | Wand/glas | Glas/glas* | Wand/hoek/wand*

2 soorten installatie

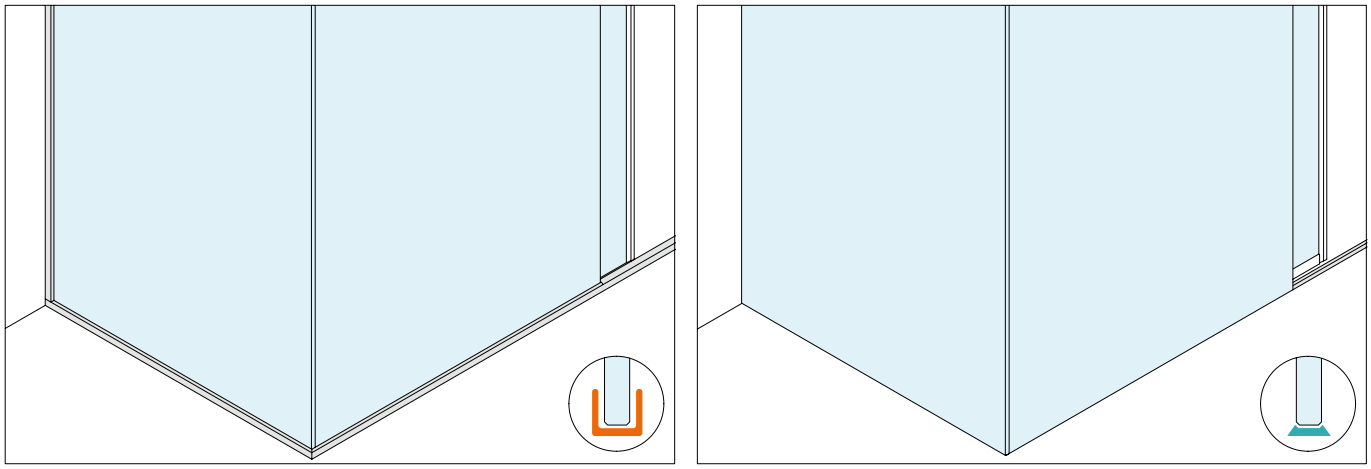

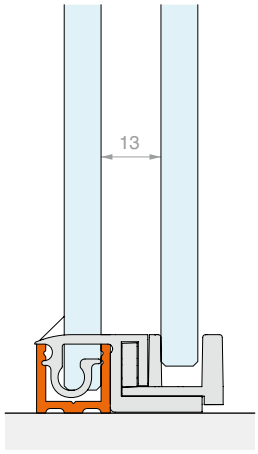

U-serie
Voor vaste glaspanelen met frame

Eenvoudig en modern ontwerp.
Bij de U-serie worden vaste glaspanelen geïnstalleerd in een aluminium profiel van 15 x 16 mm.
Dit profiel is voorzien van een opklipsbare bovenafdekking en fungeert als waterkering in de open zone.

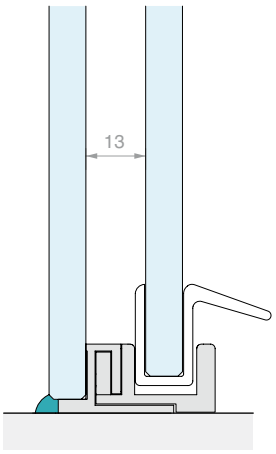

S-serie
Voor gekitte vaste glaspanelen

Elegantie en maximale transparantie.
Bij de S-serie worden vaste glaspanelen gekit op de draagvlakken. Bij de opening is het mogelijk om een ruimtebesparend aluminium waterkeringsprofiel van 8 x 10 mm te plaatsen.

* alleen beschikbaar voor de U-serie

Type Approved
Safety
Regular Production
Surveillance

TÜVRheinland
CERTIFIED

www.tuv.com
ID 1111292548

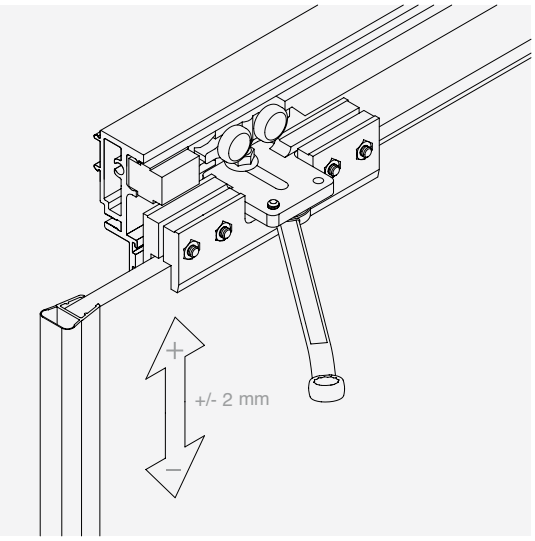

VERSTELLEN DEUR

Het is mogelijk om de hoogte van de enkele loopwagen te verstellen om de positie van de deur aan te passen.

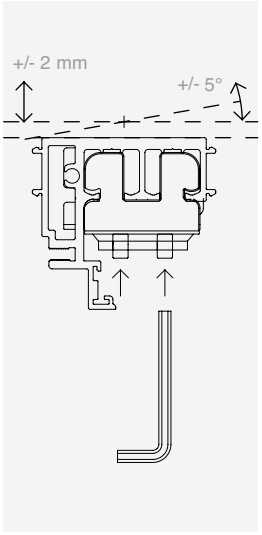

VERSTELLEN PROFIEL

De verticale- en hoekverstelling biedt een perfecte aanpassing van het profiel aan alle soorten behoeften.

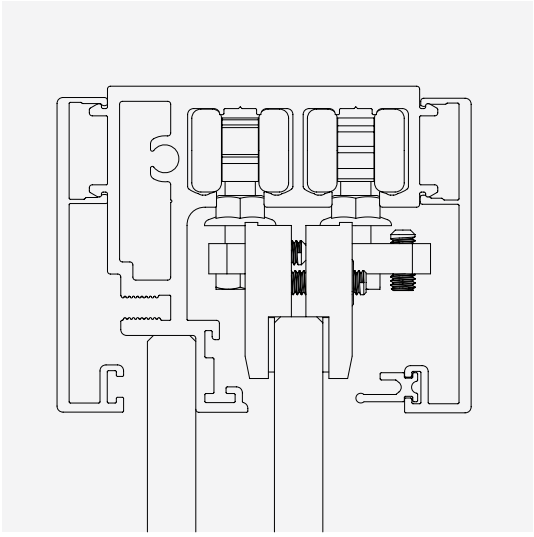

LOOPWAGEN

De loopwagen is voorzien van vier wielen voor maximale stabiliteit tijdens het schuiven van de deuren.

DEMPER

Het gebruik van de demper verlaagt de snelheid waarmee de deuren bewegen, dempt schokken en maakt gecontroleerd en nauwelijks hoorbaar openen en sluiten mogelijk.

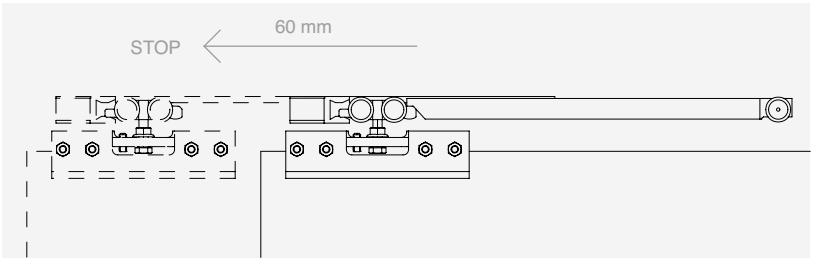

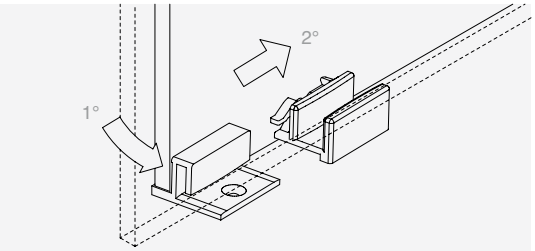

REINIGEN

Afneembare schuifdeur met PUSH & UNLOCK-functie



GOCCIA 50

Kit

CONFIGURATIES MET VASTE GLASPANELEN MET FRAME

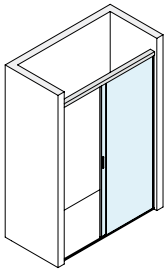

Pag. 61

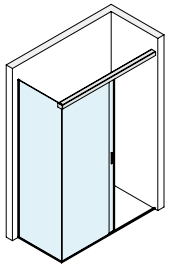

Pag. 63

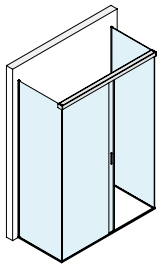

Pag. 65

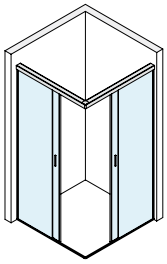

Pag. 67

CONFIGURATIES MET GEKITTE VASTE GLASPANELEN

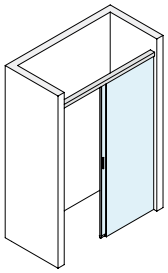

Pag. 68

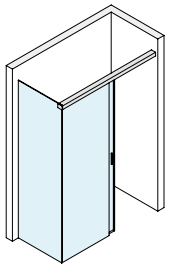

Pag. 70



TOEBEHOREN DOUCHE MET SCHUIFDEUR WAND/WAND MET FRAMEPROFIEL VOOR VAST GLASPANEEL

Afwerking: /6 /88 /91 /97

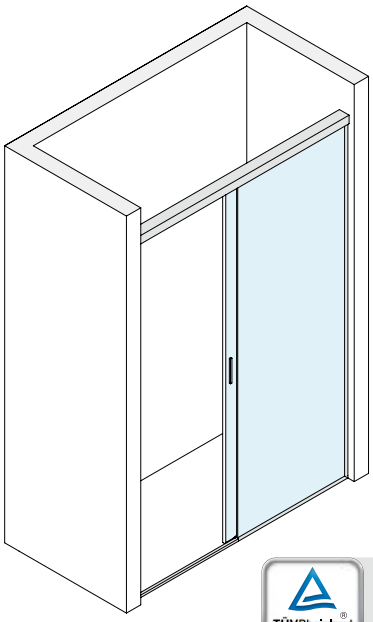

Type Approved
Safety
Regular Production
Surveillance
TÜVRheinland
CERTIFIED
www.tuv.com
ID 1111292548

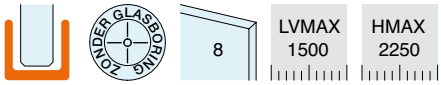

Inhoud van de kit:

Art.	Omschrijving	Aantal
G50KIT02	Kit voor plaatsing glaspaneel	1 st.
G50KIT03	Kit voor wandbevestiging	2 st.
G50KIT01	Kit klem en demper	2 st.
DCU108SCT	Klipsbare ondergeleider	1 st.
MAN500V150	Zelfklevende handgreep	2 st.
LM5859.150	Profiel	1 st.
057.3078.002	Dichting voor afdekking	3 m
LM0859.150	Afdekking	2 st.
GM0622	Ballondichting	1 st.
GM0141022	Dichting met zijvin	1 st.
PBD3184.100	Bovenprofiel met boogvorm	1 st.
PBD3183.220	U-profiel	1 st.
PBD3183.150	U-profiel	1 st.
GTUP4	Dichting voor glasklemming	4 m

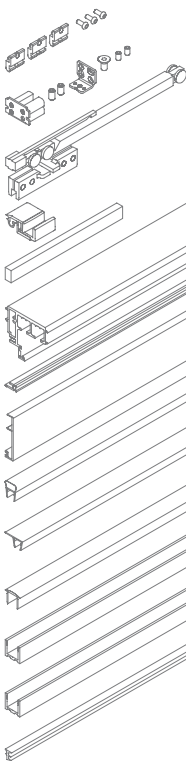

AANBEVOLEN SCHEMA'S

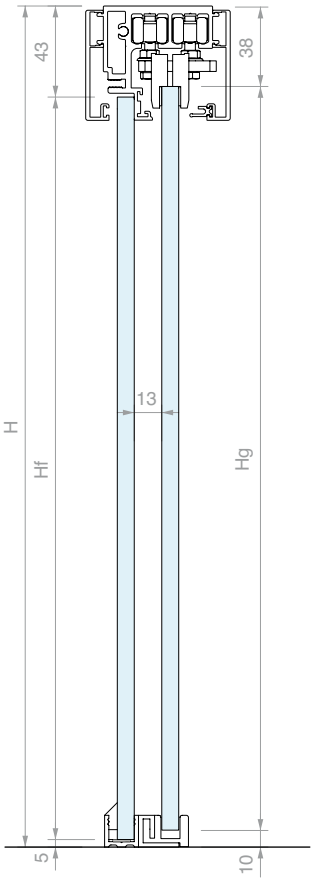

CONFIGURATIE MET SCHUIFDEUR DICHT

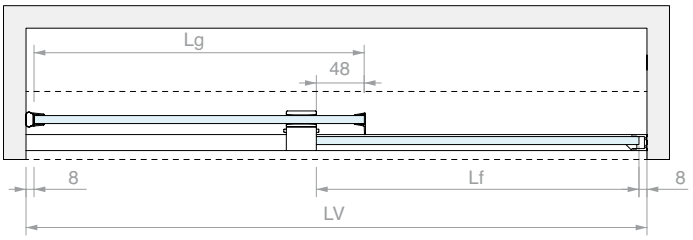

CONFIGURATIE MET SCHUIFDEUR OPEN

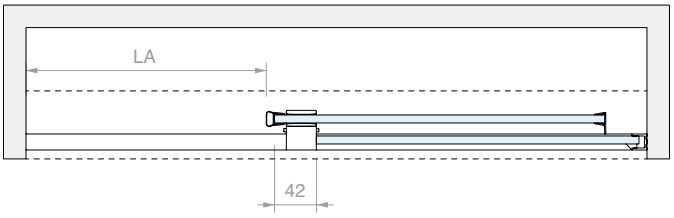

DIMENSIONERING GLAS

Lg = (LV + 32) / 2
Lf= Lg

Hg = H - 48
Hf= Hg

Andere maten
LA = (LV - 148) / 2

OVERZICHT VOORNAAMSTE BREEDTEMATEN (mm)

LV	Lg	Lf	LA
1500	766	766	676
1400	716	716	626
1300	666	666	576
1200	616	616	526
1100	566	566	476

Art.	Aantal
G50U10	1 st.



TOEBEHOREN DOUCHE MET SCHUIFDEUR WAND/GLAS MET FRAMEPROFIEL VOOR VASTE GLASPANELEN

Afwerking: /6 /88 /91 /97

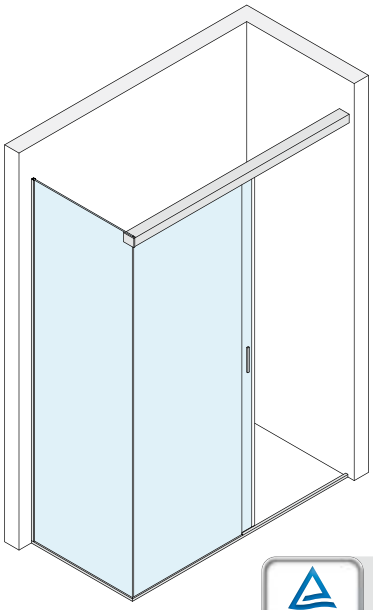

Type Approved
Safety
Regular Production Surveillance
TÜVRheinland CERTIFIED
www.tuv.com
ID 1111292548

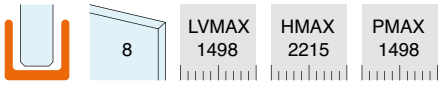

Inhoud van de kit:

Art.	Omschrijving	Aantal
G50KIT02	Kit voor plaatsing glaspaneel	1 st.
G50KIT04	Kit voor glasbevestiging	1 st.
G50KIT03	Kit voor wandbevestiging	1 st.
G50KIT01	Kit klem en demper	2 st.
DCU108SCT	Klipsbare ondergeleider	1 st.
MAN500V150	Zelfklevende handgreep	2 st.
LM5859.150	Profiel	1 st.
057.3078.002	Dichting voor afdekking	3 m
LM0859.150	Afdekking	2 st.
GM0622	Ballondichting	1 st.
GM0141022	Dichting met zijvin	1 st.
PBD3184.100	Bovenprofiel met boogvorm	1 st.
PBD3183.220	U-profiel	1 st.
PBD3183.150	U-profiel	2 st.
GTUP4	Dichting voor glasklemming	6 m

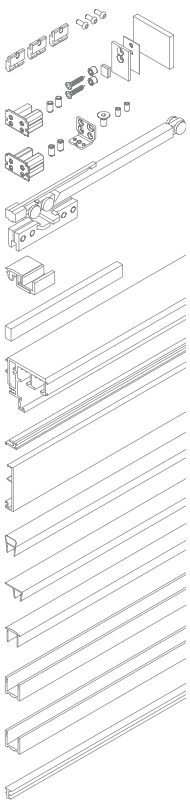

AANBEVOLEN SCHEMA'S

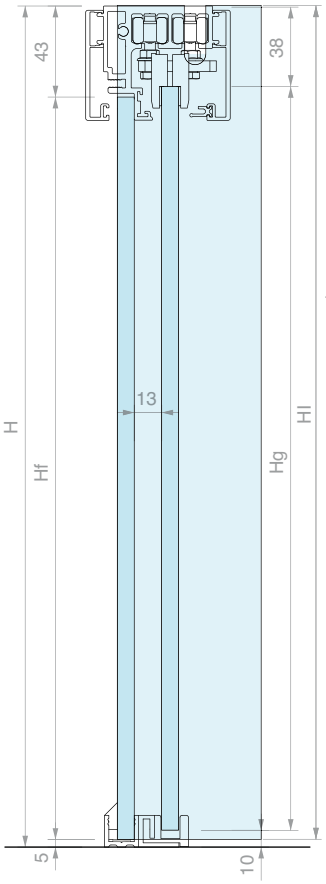

LATERALE UITSPARING VAST GLASPANEEL

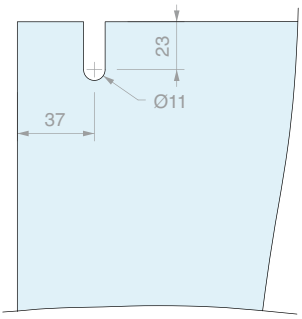

CONFIGURATIE MET SCHUIFDEUR DICHT

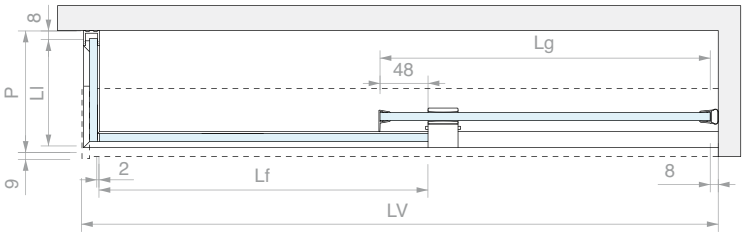

CONFIGURATIE MET SCHUIFDEUR OPEN

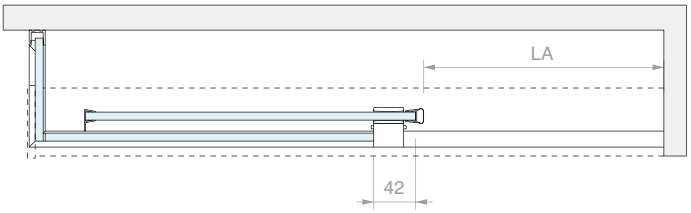

DIMENSIONERING GLAS

Lg = (LV + 24) / 2
Lf = Lg

Hg = H - 48
Hf = Hg

Ll = P -14
Hl = H - 5

LA = (LV - 156) / 2

OVERZICHT VOORNAAMSTE BREEDTEMATEN (mm)

LV	Lg	Lf	LA
1498	761	761	671
1398	711	711	621
1298	661	661	571
1198	611	611	521
1098	561	561	471

Art.	Aantal
G50U20	1 st.



TOEBEHOREN DOUCHE MET SCHUIFDEUR GLAS/GLAS MET FRAMEPROFIEL VOOR VASTE GLASPANELEN

Afwerking: /6 /88 /91 /97

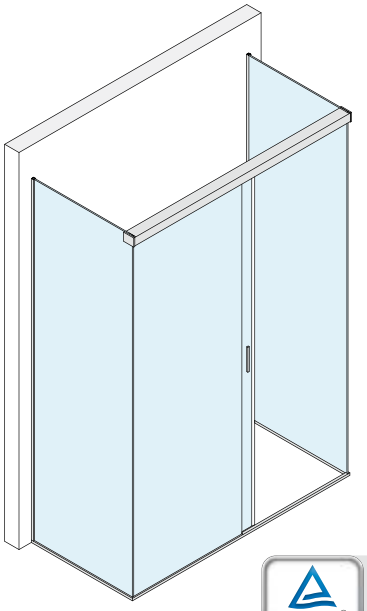

Type Approved
Safety
Regular Production Surveillance
TÜVRheinland CERTIFIED
www.tuv.com
ID 1111292548

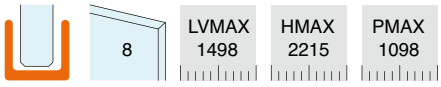

Inhoud van de kit:

Art.	Omschrijving	Aantal
G50KIT02	Kit voor plaatsing glaspaneel	1 st.
G50KIT04	Kit voor glasbevestiging	2 st.
G50KIT01	Kit klem en demper	2 st.
DCU108SCT	Klipsbare ondergeleider	1 st.
MAN500V150	Zelfklevende handgreep	2 st.
LM5859.150	Profiel	1 st.
057.3078.002	Dichting voor afdekking	3 m
LM0859.150	Afdekking	2 st.
GM0622	Ballondichting	1 st.
GM0141022	Dichting met zijvin	1 st.
PBD3184.100	Bovenprofiel met boogvorm	1 st.
PBD3183.220	U-profiel	3 st.
PBD3183.150	U-profiel	1 st.
GTUP4	Dichting voor glasklemming	9 m

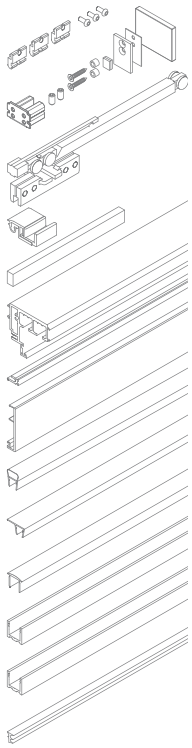

AANBEVOLEN SCHEMA'S

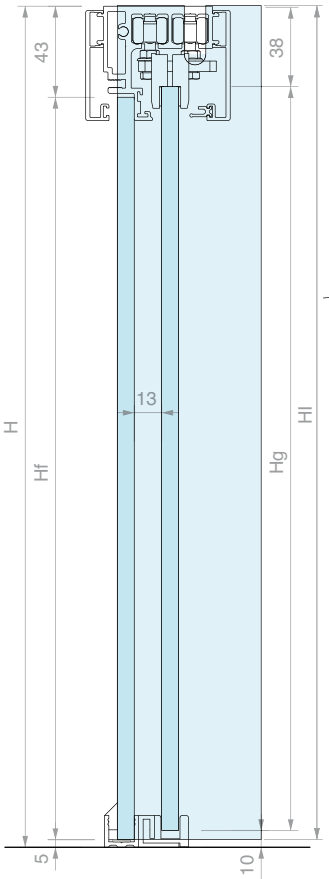

LATERALE UITSPARING VAST GLASPANEEL

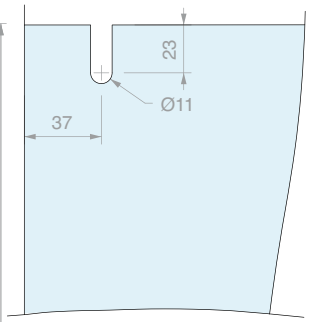

CONFIGURATIE MET SCHUIFDEUR DICHT

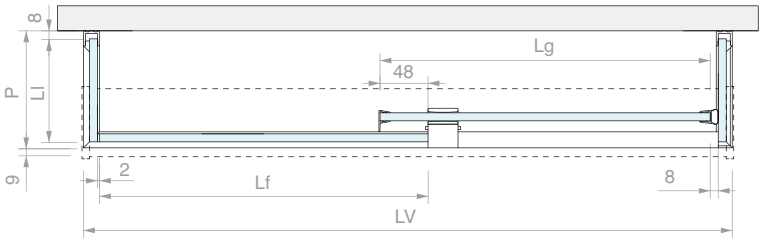

CONFIGURATIE MET SCHUIFDEUR OPEN

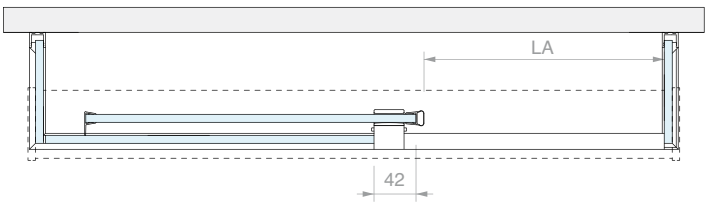

DIMENSIONERING GLAS

Lg = (LV + 10) / 2
Lf = Lg

Hg = H - 48
Hf = Hg

Ll = P -14
Hl = H - 5

Andere maten

LA = (LV - 170) / 2

OVERZICHT VOORNAAMSTE BREEDTEMATEN (mm)

LV	Lg	Lf	LA
1498	754	754	664
1398	704	704	614
1298	654	654	564
1198	604	604	514
1098	554	554	464

Art.	Aantal
G50U30	1 st.



TOEBEHOREN DOUCHE MET SCHUIFDEUR WAND HOEK/ WAND MET FRAMEPROFIEL VOOR VASTE GLASPANELEN

Afwerking: /6 /88 /91 /97

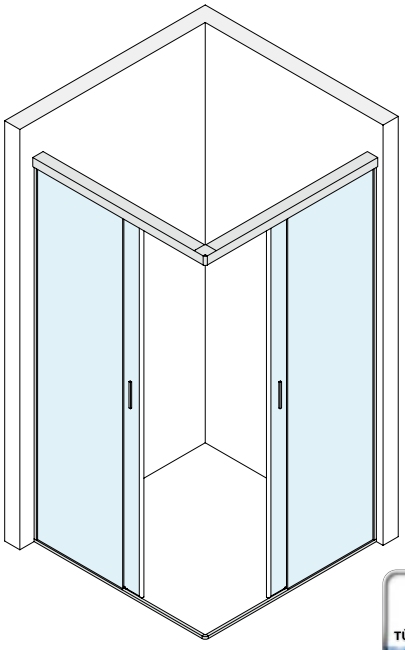



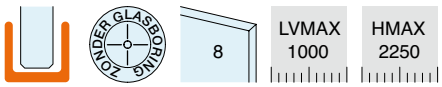

Inhoud van de kit:

Art.	Omschrijving	Aantal
G50KIT02	Kit voor plaatsing glaspaneel	2 st.
G50KIT05	Kit voor hoekverbinding	1 st.
G50KIT03	Kit voor wandbevestiging	2 st.
G50KIT01	Kit klem en demper	4 st.
DCU108SCT	Klipsbare ondergeleider	2 st.
MAN500V150	Zelfklevende handgreep	4 st.
LM5859.100	Profiel	2 st.
057.3078.002	Dichting voor afdekking	6 m
LM0859.100	Afdekking	4 st.
GM1520SX	Magnetische dichting van 45°	1 st.
GM1520DX	Magnetische dichting van 45°	1 st.
GM0141022	Dichting met zijvin	2 st.
PBD3184.100	Bovenprofiel met boogvorm	2 st.
PBD3183.220	U-profiel	2 st.
PBD3183.150	U-profiel	2 st.
GTUP4	Dichting voor glasklemming	8 m
DCC90	Hoekverbinding	1 st.

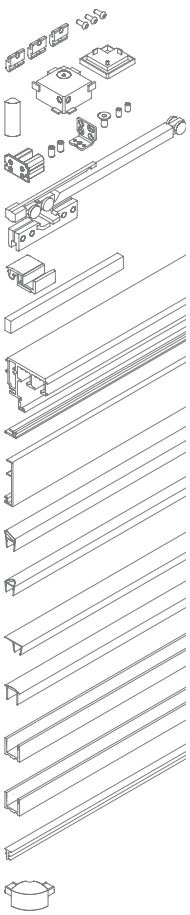

AANBEVOLEN SCHEMA'S

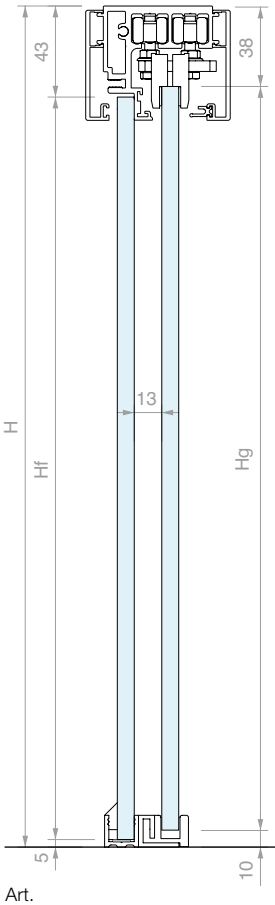

CONFIGURATIE MET SCHUIFDEUR DICHT

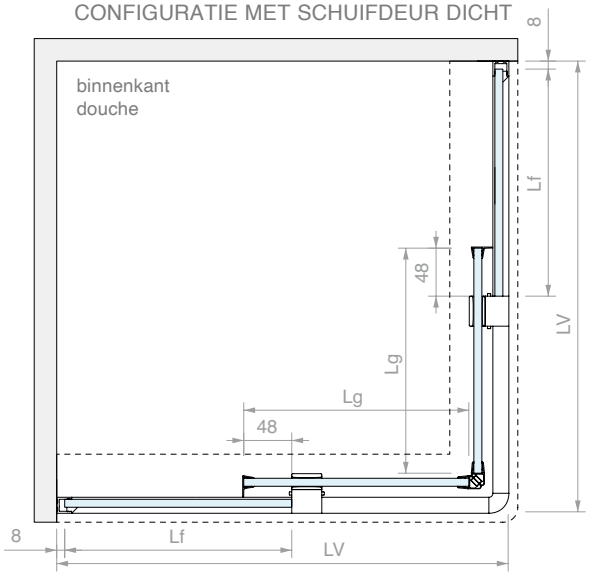

CONFIGURATIE MET SCHUIFDEUR OPEN

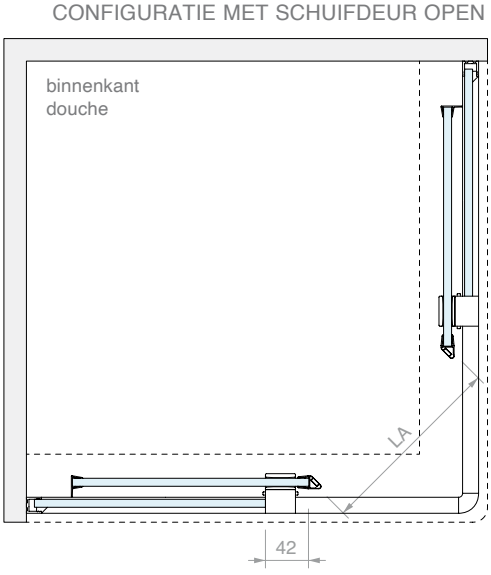

DIMENSIONERING GLAS

Lg = LV / 2
Lf = Lg
Hg = H - 48
Hf = Hg

Andere maten
LA = 0.7 x (LV - 200)

OVERZICHT VOORNAAMSTE BREEDTEMATEN (mm)

LV	Lg	Lf	LA
1000	500	500	560
900	450	450	490
800	400	400	420

Art.	Aantal
G50U40	1 st.

TOEBEHOREN DOUCHE MET SCHUIFDEUR WAND/WAND VOOR GEKIT VAST GLASPANEEL

Afwerking: /6 /88 /91 /97

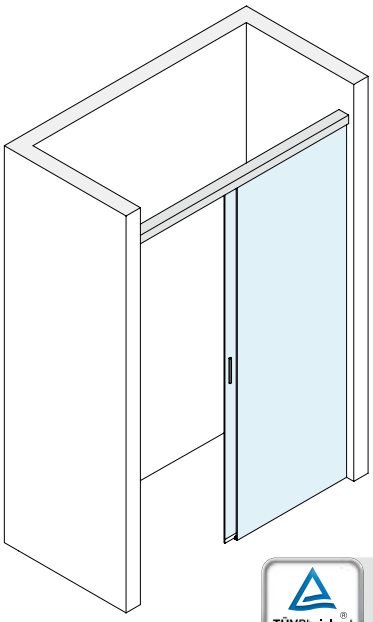

Type Approved
Safety
Regular Production Surveillance
TÜVRheinland CERTIFIED
www.tuv.com ID 1111292548

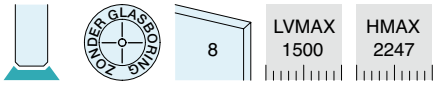

Inhoud van de kit:

Art.	Omschrijving	Aantal
G50KIT02	Kit voor plaatsing glaspaneel	1 st.
G50KIT03	Kit voor wandbevestiging	2 st.
G50KIT01	Kit klem en demper	2 st.
DCS108	Ondergeleider	1 st.
MAN500V150	Zelfklevende handgreep	2 st.
LM5859.150	Profiel	1 st.
057.3078.002	Dichting voor afdekking	3 m
LM0859.150	Afdekking	2 st.
GM900807	Dichting met lekdorpel	1 st.
Optioneel		
GM0622	Ballondichting	1 st.
GM0141022	Dichting met zijvin	1 st.
PESQ0810.075	Waterkeringsprofiel	1 st.

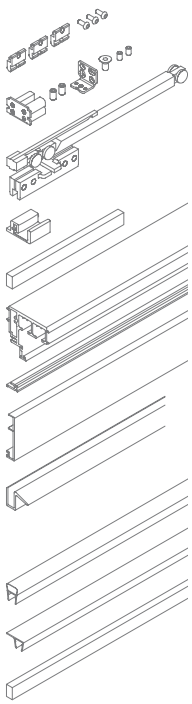

AANBEVOLEN SCHEMA'S

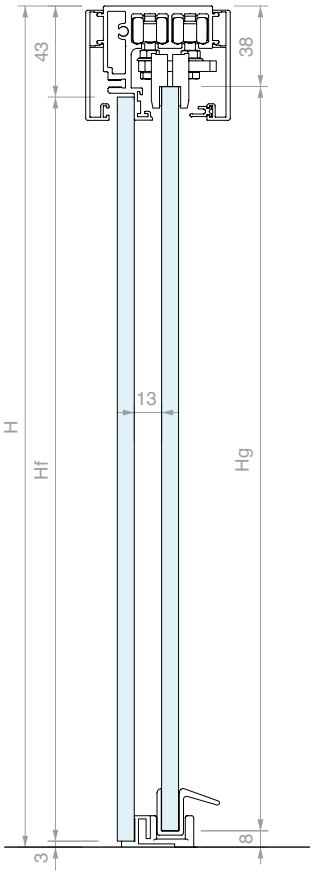

CONFIGURATIE MET SCHUIFDEUR DICHT

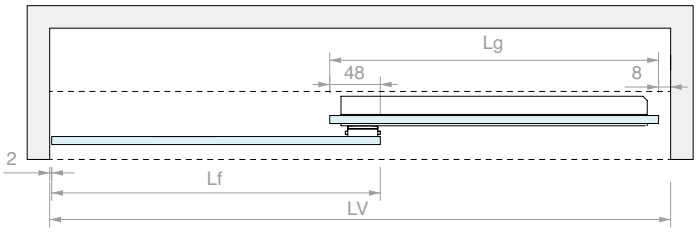

CONFIGURATIE MET SCHUIFDEUR OPEN

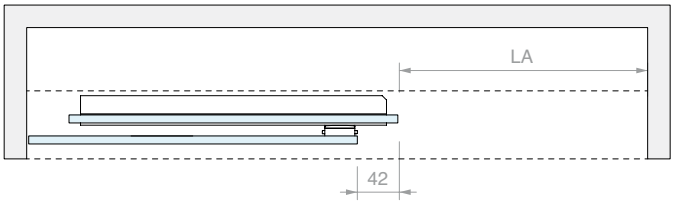

DIMENSIONERING GLAS

Lg = (LV + 38) / 2
Lf = Lg

Hg = H - 46
Hf = Hg

Andere maten
LA = (LV - 126) / 2

OVERZICHT VOORNAAMSTE BREEDTEMATEN (mm)

LV	Lg	Lf	LA
1500	769	769	687
1400	719	719	637
1300	669	669	587
1200	619	619	537
1100	569	569	487

Art.	Aantal
G50S10	1 st.



TOEBEHOREN DOUCHE MET SCHUIFDEUR WAND/GLAS VOOR GEKITTE VASTE GLASPANELEN

Afwerking: /6 /88 /91 /97

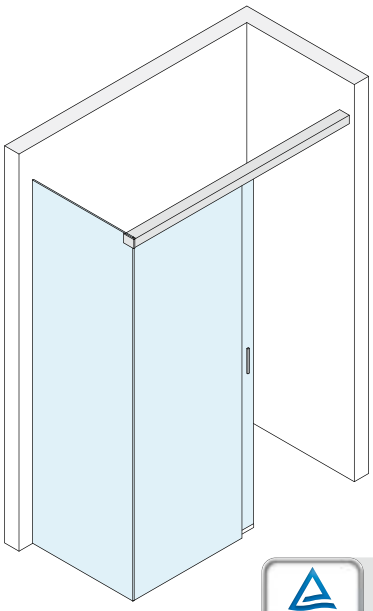

Type Approved
Safety
Regular Production Surveillance
TÜVRheinland CERTIFIED
www.tuv.com ID 1111292548

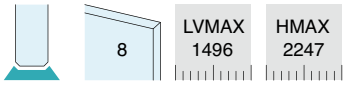

Inhoud van de kit:

Art.	Omschrijving	Aantal
G50KIT02	Kit voor plaatsing glaspaneel	1 st.
G50KIT04	Kit voor glasbevestiging	1 st.
G50KIT03	Kit voor wandbevestiging	1 st.
G50KIT01	Kit klem en demper	2 st.
DCS108	Ondergeleider	1 st.
MAN500V150	Zelfklevende handgreep	2 st.
LM5859.150	Profiel	1 st.
057.3078.002	Dichting voor afdekking	3 m
LM0859.150	Afdekking	2 st.
GM900807	Dichting met lekdorpel	1 st.
Optioneel		
GM0622	Ballondichting	1 st.
GM0141022	Dichting met zijvin	1 st.
PESQ0810.075	Waterkeringsprofiel	1 st.

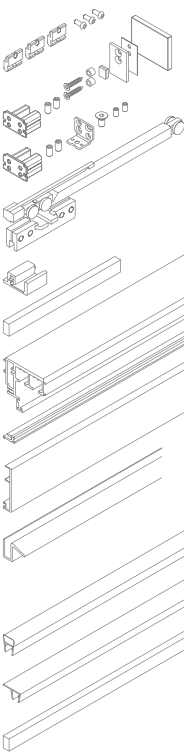

AANBEVOLEN SCHEMA'S

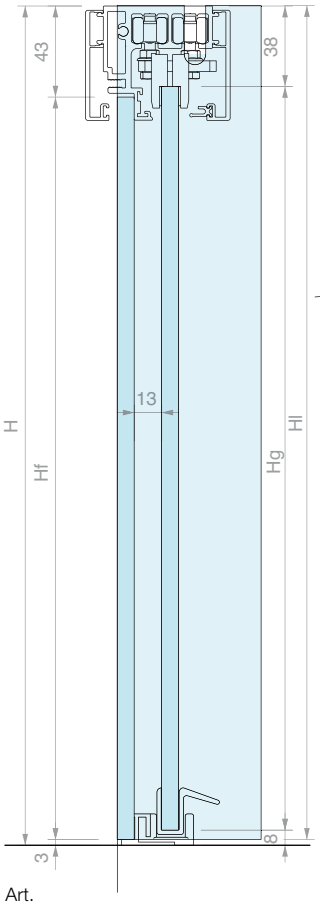

LATERALE UITSPARING VAST GLASPANEEL

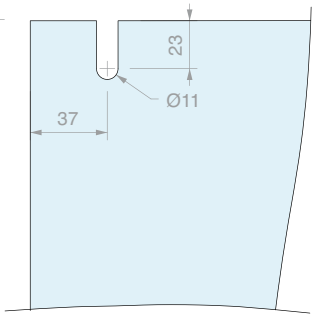

CONFIGURATIE MET SCHUIFDEUR DICHT

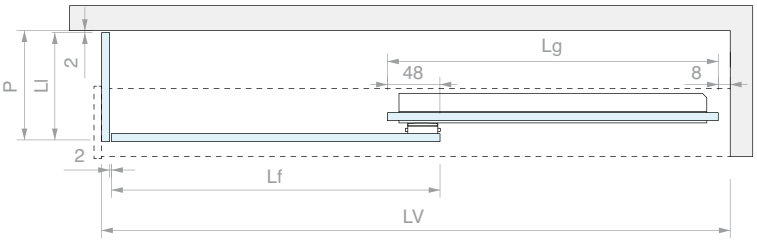

CONFIGURATIE MET SCHUIFDEUR OPEN

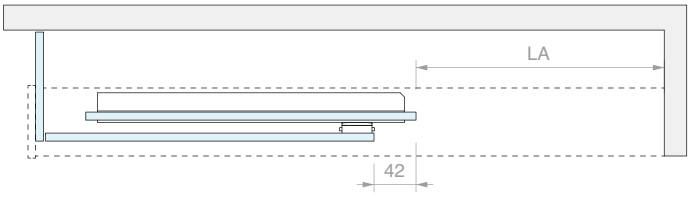

DIMENSIONERING GLAS

Lg = (LV + 30) / 2
Lf = Lg

Hg = H - 46
Hf = Hg

Ll = P -2
Hl = H - 3

Andere maten
LA = (LV - 134) / 2

OVERZICHT VOORNAAMSTE BREEDTEMATEN (mm)

LV	Lg	Lf	LA
1496	763	763	681
1396	713	713	631
1296	663	663	581
1196	613	613	531
1096	563	563	481

Art.	Aantal
G50S20	1 st.



◉ = Universele componenten
○ = Componenten voor 8 mm glas
● = Componenten voor 10 mm glas

G50U10	G50U20	G50U30	G50U40	G50S10	G50S20		
2 St.	2 St.	2 St.	4 St.	2 St.	2 St.	**G50KIT01**	◉
1 St.	1 St.	1 St.	2 St.	1 St.	1 St.	**G50KIT02**	◉
2 St.	1 St.		2 St.	2 St.	1 St.	**G50KIT03**	◉
	1 St.	2 St.			1 St.	**G50KIT04**	◉
			1 St.			**G50KIT05**	◉
2 St.	2 St.	2 St.	4 St.	2 St.	2 St.	**MAN500V150**	◉
1 St.	1 St.	1 St.	2 St.	1 St.	1 St.	**LM5859.150** **LM5859.100**	◉
3 m	3 m	3 m	6 m	3 m	3 m	**057.3078.002**	◉
2 St.	2 St.	2 St.	4 St.	2 St.	2 St.	**LM0859.150** **LM0859.100**	◉
1 St.	1 St.	1 St.		1 St. OPTIONEEL	1 St. OPTIONEEL	**GM0622**	◉
			1 St.			**GM1520DX**	◉
			1 St.			**GM1520SX**	◉
1 St.	1 St.	1 St.	2 St.	1 St. OPTIONEEL	1 St. OPTIONEEL	**GM0141022**	◉
				1 St.	1 St.	**GM900807** **GM921007**	○ ●
				1 St.	1 St.	**DCS108** **DCS110**	○ ●
1 St.	1 St.	1 St.	2 St.			**DCU108SCT** **DCU110SCT**	○ ●
1 St.	1 St.	1 St.	2 St.			**PBD3184.100**	◉
1 St. 1 St.	1 St. 2 St.	3 St. 1 St.	2 St. 2 St.			**PBD3183.220** **PBD3183.150**	◉
5 m	6 m	9 m	8 m			**GTUP4** **GTUP2**	○ ●
			1 St.			**DCC90**	◉
				1 St. OPTIONEEL	1 St. OPTIONEEL	**PESQ0810.075**	◉

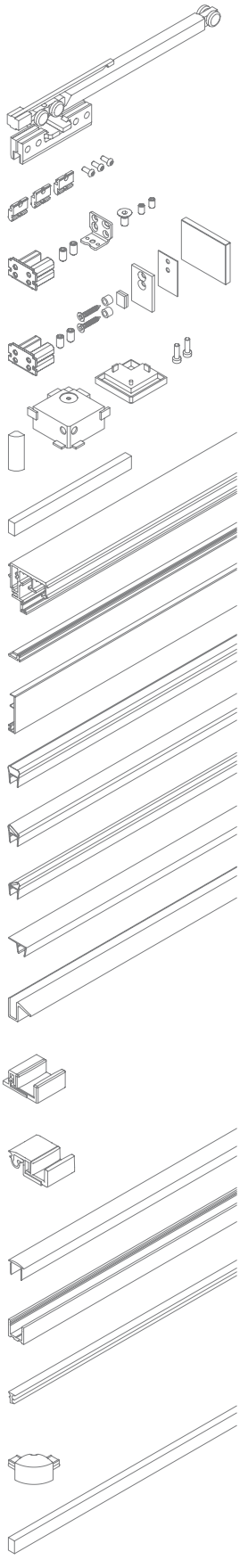

TE NEMEN MATEN (in mm):
LV breedte op de vloer
H totale hoogte
P diepte op de vloer (indien van toepassing)

type glasplaat	grootte	glasdikte	G50U10	G50U20	G50U30	G50U40	G50S10	G50S20
			LVmax = 1500 **H**max = 2247	**LV**max = 1498 **H**max = 2215 **P**max = 1498	**LV**max = 1498 **H**max = 2215 **P**max = 1098	**LV**max = 1000 **H**max = 2247	**LV**max = 1500 **H**max = 2247	**LV**max = 1496 **H**max = 2247 **P**max = n/d
schuif-deur	breedte (Lg)	8-10mm	(LV + 32) / 2	(LV + 24) / 2	(LV + 10) / 2	LV / 2	(LV + 38) / 2	(LV + 30) / 2
	hoogte (Hg)	8-10mm	H - 48	H - 48	H - 48	H - 48	H - 46	H - 46
vast glaspaneel	breedte (Lf)	8-10mm	(LV + 32) / 2	(LV + 24) / 2	(LV + 10) / 2	LV / 2	(LV + 38) / 2	(LV + 30) / 2
	hoogte (Hf)	8-10mm	H - 48	H - 48	H - 48	H - 48	H - 46	H - 46
lateraal glas	breedte (Ll)	8mm	-	P - 14	P - 14	-	-	P - 2
		10mm	-	P - 12	P - 12	-	-	P - 2
	hoogte (Hl)	8-10mm	-	H - 5	H - 5	-	-	H - 3

REFERENTIE-AFMETINGEN DIEPTE: (alleen voor configuraties wand/glas en glas/glas)

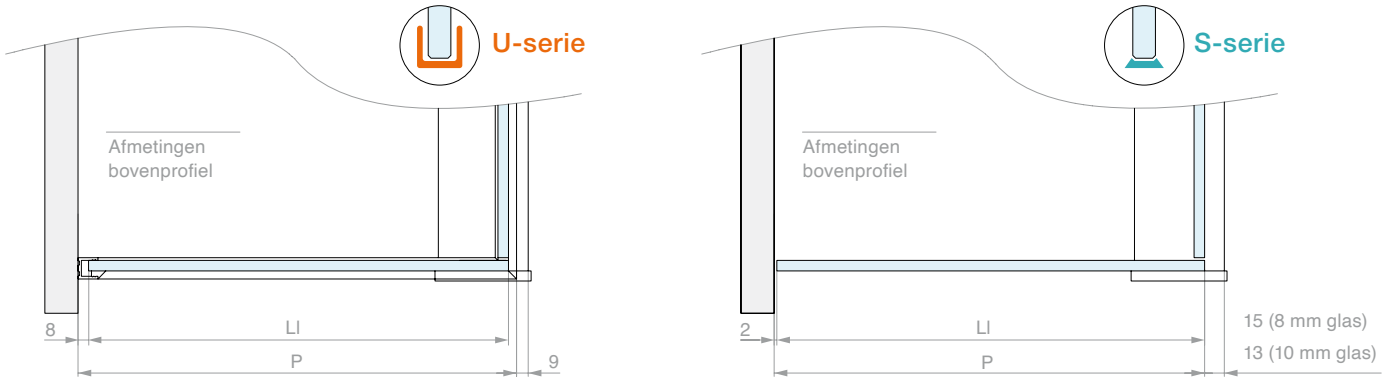

VORM EN PLAATS VAN DE UITSPARINGEN: (alleen voor lateraal glas in de configuraties wand/glas en glas/glas)

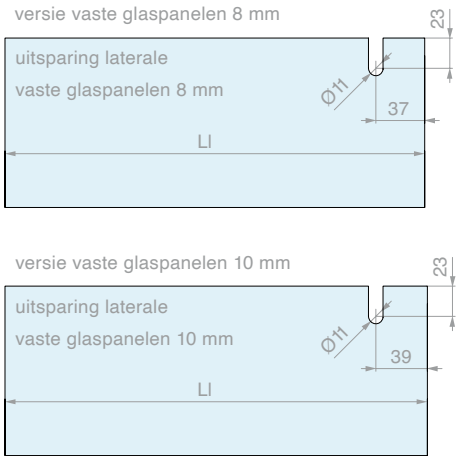

NB: het glas van de schuifdeuren en de frontale vaste glaspanelen behoeven in geen enkele configuratie bewerkingen.



KIT KLEM EN DEMPER

inhoud:
1 st. Activator
1 st. Loopwagen met demper
1 st. Complete klem
1 st. Schroef voor loopwagen
1 st. Contramoer voor schroef loopwagen
1 st. Uitloopbeveiliging

Art.	Voor glas	Aantal
G50KIT01	Van **8** tot **10** mm	1 st.



KIT VOOR PLAATSING VAST GLASPANEEL

inhoud:
3 st. Omkeerbaar kunststof inzetstuk
3 st. Bolkopschroef M4x10 mm

Art.	Voor glas	Aantal
G50KIT02	Van **8** tot **10** mm	1 st.



KIT VOOR WANDBEVESTIGING

inhoud:
1 st. Omkeerbaar inzetstuk in POM
2 st. Draadstang voor bevestiging M6x12 mm
1 st. Beugel voor wandbevestiging 27 x 38 h 33 mm
1 st. Schroef met verzonken kop M6x12 mm
2 st. Draadstang voor verstelling M5x8 mm

Art.	Aantal
G50KIT03	1 st.



KIT VOOR GLASBEVESTIGING

inhoud:
1 st. Inzetstuk in POM
2 st. Draadstang voor bevestiging M6x12 mm
2 st. Zelftappende schroef 5.5 x 32 mm
2 st. Cilinderdichting bescherming glasuitsparing
1 st. Platte dichting op het glas voor tegenplaat
1 st. Roestvrij stalen tegenplaat
1 st. Bevestiging afdekking 3M Dual Lock 40 x 19 x 5.7 mm
1 st. Aluminium afwerkingsafdekking
Afwerking: /6 /88 /91 /97

Art.	Aantal
G50KIT04	1 st.



KIT VOOR HOEKVERBINDING VOOR PROFIEL

inhoud:
1 st. Gelakte ABS afwerkingshoek
1 st. Inzetstuk structurele profielverbinding in grijs ABS
1 st. Onderinzetstuk structurele profielverbinding in grijs ABS
2 st. Schroef met cilinderkop M5x14 mm
Afwerking: /6 /88 /91 /97

Art.	Aantal
G50KIT05	1 st.



PROFIEL

Materiaal: Aluminium
Afwerking: /6 /88 /91 /97

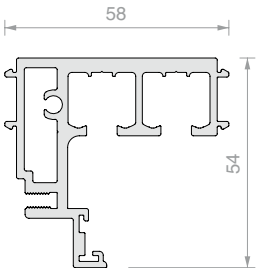

Art.	Lengte	Aantal
LM5859.100	**996** mm	1 st.
LM5859.150	**1498** mm	1 st.
LM5859.200	**2000** mm	1 st.
LM5859.300	**3000** mm	1 st.



AFDEKPROFIEL VOOR PROFIEL

Materiaal: Aluminium
Afwerking: /6 /88 /91 /97

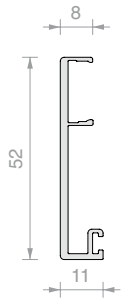

Art.	Lengte	Aantal
LM0859.100	**996** mm	1 st.
LM0859.150	**1498** mm	1 st.
LM0859.200	**2000** mm	1 st.
LM0859.300	**3000** mm	1 st.

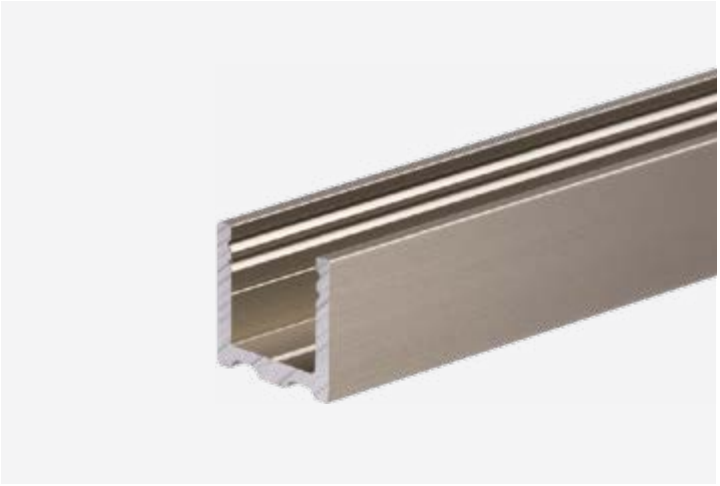

U-PROFIEL

Materiaal: Aluminium

Afwerking: /6 /88 /91 /97

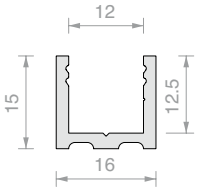

Art.	Lengte	Aantal
PBD3183.150	**1498** mm	1 st.
PBD3183.220	**2200** mm	1 st.
PBD3183	**3000** mm	1 st.



BOVENPROFIEL MET BOOGVORM PBD3184

Materiaal: Aluminium

Afwerking: /6 /88 /91 /97

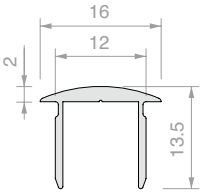

Art.	Lengte	Aantal
PBD3184.100	**992** mm	1 st.
PBD3184.150	**1498** mm	1 st.
PBD3184	**3000** mm	1 st.



EINDKAP MET BOOGVORM PBD

Materiaal: Aluminium

Afwerking: /6 /88 /91 /97

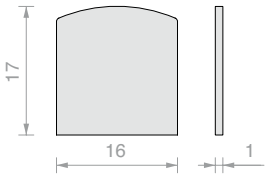

Art.	Aantal
PBDTP	1 st.



PLAT BOVENPROFIEL PBD3186

Materiaal: Aluminium

Afwerking: /6 /88 /91 /97

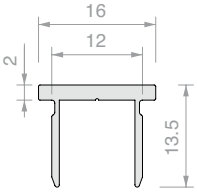

Art.	Lengte	Aantal
PBD3186.100	**992** mm	1 st.
PBD3186.150	**1498** mm	1 st.
PBD3186	**3000** mm	1 st.



PLATTE EINDKAP PBD

Materiaal: Aluminium

Afwerking: /6 /88 /91 /97

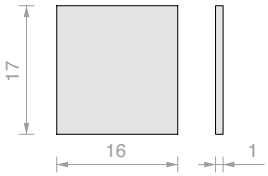

Art.	Aantal
PBD86TP	1 st.



WATERKERINGSPROFIEL

Materiaal: Aluminium

Afwerking: /6 /88 /91 /97

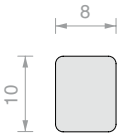

Art.	Lengte	Aantal
PESQ0810.075	**747** mm	1 st.
PESQ0810.150	**1498** mm	1 st.
PESQ0810.300	**3000** mm	1 st.



DICHTING VOOR AFDEKKING LM0859

Materiaal: Rubber

Afwerking: zwart

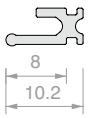

Art.	Aantal
057.3078.002	1 m

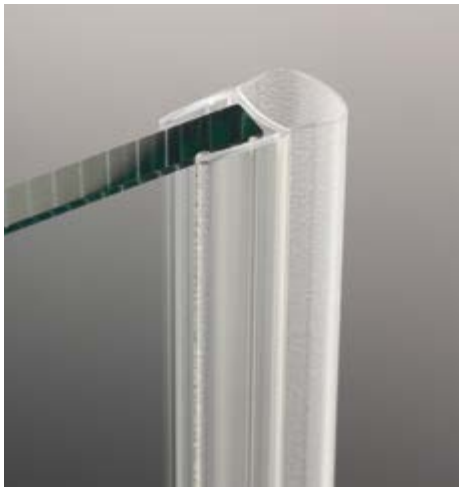

BALLONDICHTING

Materiaal: Gecoëxtrudeerd PVC stijf en buigzaam - Bestand tegen UV-stralen

Fungicide-formules tegen ontwikkeling van schimmels

Kleur: transparant / *zwart, geplooid bolprofiel

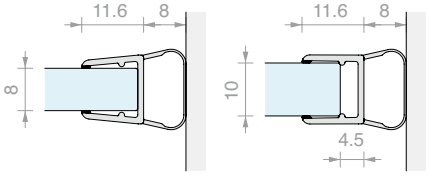

Art.	Lengte	Voor glas	Aantal
GM06	**2000** mm	Van **8** tot **10** mm	1 st.
GM0622	**2200** mm	Van **8** tot **10** mm	1 st.
GM0622NR*	**2200** mm	Van **8** tot **10** mm	1 st.
GM0625	**2500** mm	Van **8** tot **10** mm	1 st.
GM0625NR*	**2500** mm	Van **8** tot **10** mm	1 st.
GM063000	**3000** mm	Van **8** tot **10** mm	1 st.
GM063000NR*	**3000** mm	Van **8** tot **10** mm	1 st.



MAGNETISCHE DICHTING VAN 45°

Materiaal: Gecoëxtrudeerd PVC stijf en buigzaam
Bestand tegen UV-stralen
Fungicide-formules tegen ontwikkeling van schimmels
Maximale bedrijfstemperatuur 70°C
Kleur: transparant / *zwart, magneet wit / *zwart

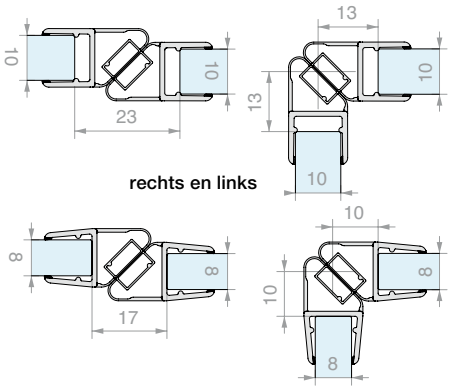

Art.	Lengte	Voor glas	Aantal
GM1520SX	**2200** mm	Van **8** tot **10** mm	1 st.
GM1520SXNR*	**2200** mm	Van **8** tot **10** mm	1 st.
GM1520DX	**2200** mm	Van **8** tot **10** mm	1 st.
GM1520DXNR*	**2200** mm	Van **8** tot **10** mm	1 st.
GM15SX	**2500** mm	Van **8** tot **10** mm	1 st.
GM15DX	**2500** mm	Van **8** tot **10** mm	1 st.
GM1530SX	**3000** mm	Van **8** tot **10** mm	1 st.
GM1530DX	**3000** mm	Van **8** tot **10** mm	1 st.



DICHTING MET KORTE ZIJVIN

Materiaal: Gecoëxtrudeerd PVC stijf en buigzaam
Fungicide-formules tegen ontwikkeling van schimmels
Kleur: transparant, geplooide vin

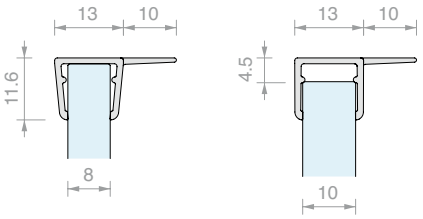

Art.	Lengte	Voor glas	Aantal
GM01410	**2000** mm	Van **8** tot **10** mm	1 st.
GM0141022	**2200** mm	Van **8** tot **10** mm	1 st.
GM0141025	**2500** mm	Van **8** tot **10** mm	1 st.

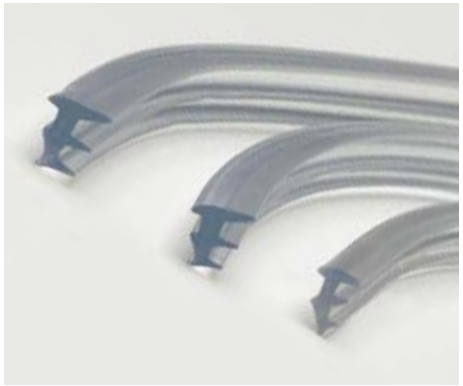

DICHTING VOOR GLASKLEMMING

Materiaal: PVC

Art.	Dikte	Kleur	Aantal
GTUP2	**2** mm	Transparant	1 m
GTUP3	**3** mm	Transparant	1 m
GTUP4	**4** mm	Transparant	1 m
GTUP5	**5** mm	Transparant	1 m
GTUP6	**6** mm	Transparant	1 m

Art.	Dikte	Kleur	Aantal
GTUP2G	**2** mm	Geplooid	1 m
GTUP3G	**3** mm	Geplooid	1 m
GTUP4G	**4** mm	Geplooid	1 m
GTUP5G	**5** mm	Geplooid	1 m
GTUP6G	**6** mm	Geplooid	1 m

Art.	Dikte	Kleur	Aantal
GTUP2N	**2** mm	Zwart	1 m
GTUP3N	**3** mm	Zwart	1 m
GTUP4N	**4** mm	Zwart	1 m
GTUP5N	**5** mm	Zwart	1 m
GTUP6N	**6** mm	Zwart	1 m



MAGNETISCHE DICHTING IN LIJN

Materiaal: Gecoëxtrudeerd PVC stijf en buigzaam
Kleur: transparant geplooid, witte magneet

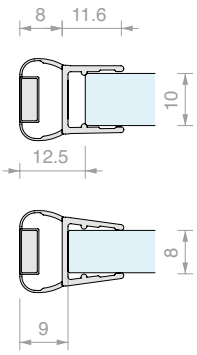

Art.	Lengte	Voor glas	Aantal
GM1720SX	**2200** mm	Van **8** tot **10** mm	1 st.
GM17SX	**2500** mm	Van **8** tot **10** mm	1 st.
GM1730SX	**3000** mm	Van **8** tot **10** mm	1 st.



OVERGANGSPROFIEL MAGNETISCH

Materiaal: Aluminium
Afwerking: /91

Glasdikte	Art.	Ruimte tussen glas en profiel
6 mm	**GM11SX**	**10** mm
6 mm	**GM66SX**	**8** mm
8 mm	**GM11SX**	**10** mm
8 mm	**GM66SX**	**10** mm
6 mm	**GM12SX25**	**10** mm
8 mm	**GM6630SX**	**8** mm

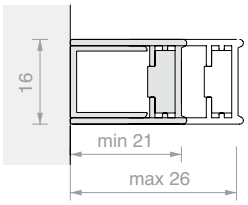

Art.	Lengte	Aantal
PBCAL10	**2300** mm	1 st.



KLIPSBARE ONDERGELEIDER VOOR GLAS MET PROFIEL

Materiaal: Zamak, ABS
Compatibel met aluminium profielen
uit de PBD- en LMU-series
Afwerking: /1 /24 /97 /R2

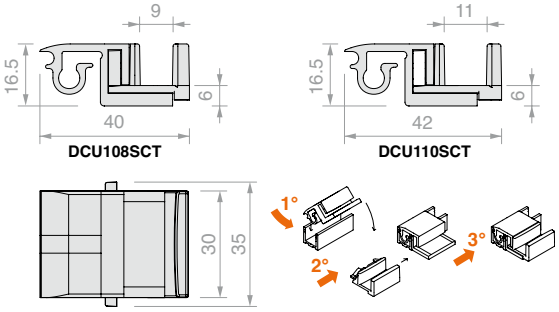

Art.	Voor glas	Aantal
DCU108SCT	**8** mm	1 st.
DCU110SCT	**10** mm	1 st.



ONDERGELEIDER VOOR GLAS MET PROFIEL

Materiaal: ABS

Afwerking: /88 /91 /97 /R2

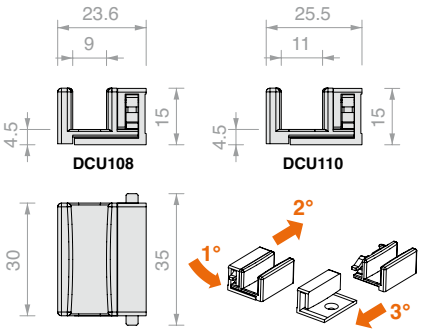

Art.	Voor glas	Aantal
DCU108	**8** mm	1 st.



ONDERGELEIDER VOOR GEKIT GLAS EN LEKDORPEL

Materiaal: ABS

Afwerking: /88 /91 /97 /R2

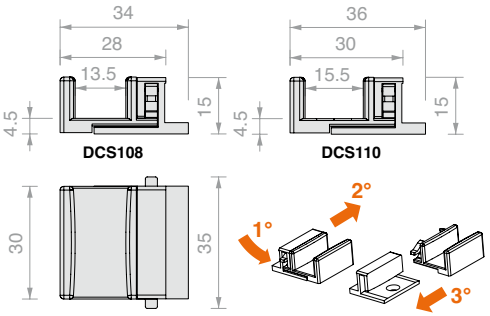

Art.	Voor glas	Aantal
DCS108	**8** mm	1 st.
DCS110	**10** mm	1 st.



DICHTING MET LEKDORPEL

Materiaal: Hard PVC

Kleur: transparant

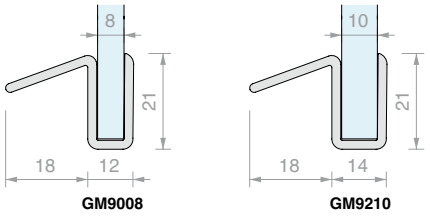

Art.	Lengte	Voor glas	Aantal
GM900807	**750** mm	**8** mm	1 st.
GM900815	**1500** mm	**8** mm	1 st.
GM921007	**750** mm	**10** mm	1 st.
GM921015	**1500** mm	**10** mm	1 st.



HOEKVERBINDING VOOR PROFIEL

Materiaal: Zamak
Compatibel met aluminium profielen
uit de PBD- en LMU-series
Voor bovenprofiel PBD3184
Afwerking: /1 /6 /24 /97

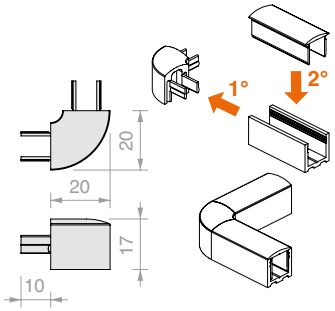

Art.	Aantal
DCC90	1 st.



PLATTE HOEKVERBINDING VOOR PROFIEL

Materiaal: Zamak
Compatibel met aluminium profielen
uit de PBD- en LMU-series
Voor bovenprofiel PBD3186
Afwerking: /1 /6 /24 /97

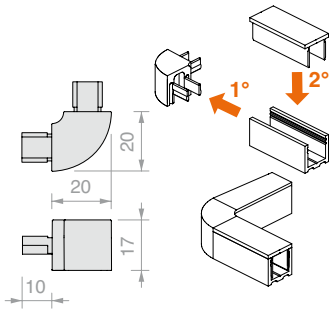

Art.	Aantal
DCC90SQ	1 st.



ZELFKLEVENDE HALFRONDE BUFFERS

Materiaal: Polyurethaan, zelfklevend,
snelhardende acryllijm.
Bestand tegen UV-stralen, vergeelt niet
Kleur: transparant

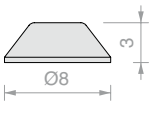

Art.	St. per vel	Hardheid	Aantal
GOC009	288	66-70 Shore A	1 st.



STELSLEUTEL

Materiaal: Roestvrij staal

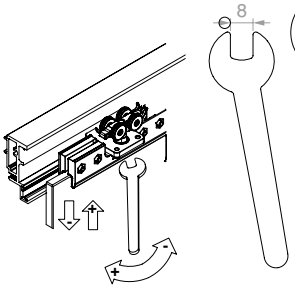

Art.	Aantal
GOCCHIA8	1 st.





ZELFKLEVENDE HANDGREEP MAN500V150

Materiaal: Aluminium

Afwerking: /88 /91 /97 /R2

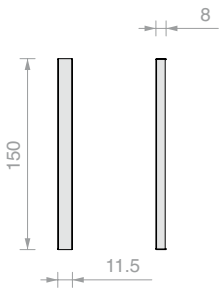

Art.	Aantal
MAN500V150	1 st.



ZELFKLEVENDE HANDGREEP HAND6640VHB

Materiaal: Aluminium

Afwerking: /1 /91 /97 /R2

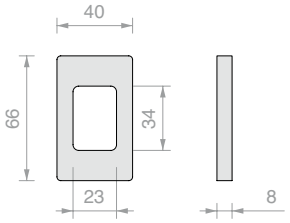

Art.	Aantal
HAND6640VHB	1 st.



ZELFKLEVENDE HANDGREEP HAND10052VHB

Materiaal: Aluminium

Afwerking: /1 /91 /97 /R2

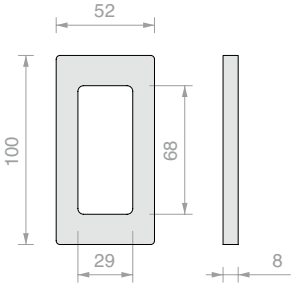

Art.	Aantal
HAND10052VHB	1 st.



ZELFKLEVENDE HANDGREEP HAND13040VHB

Materiaal: Aluminium

Afwerking: /1 /88 /91 /97 /R2

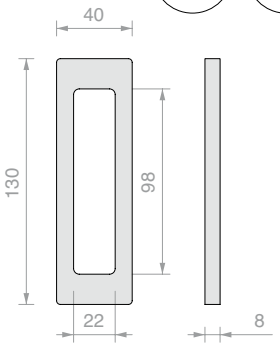

Art.	Aantal
HAND13040VHB	1 st.

GLMFLAT

Design

De lichtheid van een volledig glazen schuifdeur in combinatie met het design van de vierkante lijnen en de schoonheid van staal.
Zichtbare looprollen op een minimaal profiel 30 x 10 mm, dat is het systeem GLMFLAT.





/8
Geborsteld staal



/15
Glanzend staal

GLMFLAT

Technische eigenschappen

Douchesysteem met schuifdeur voor 8 mm glas met zichtbaar mechaniek.
De loopwagens en stabilisatieaccessoires zijn gemonteerd op een robuust en minimaal profiel voor de beweging van deuren tot 35 kg. Van de stopper tot de ondergeleider is het systeem voorzien van accessoires met een verfijnd design, zonder af te doen aan functionaliteit en betrouwbaarheid.

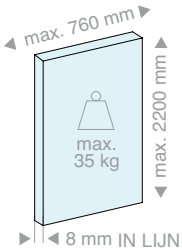

SCHUIFDEUR

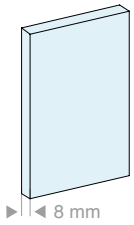

VASTE
GLASPANELEN

4 configuraties

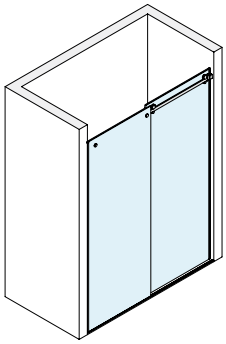
Wand/wand

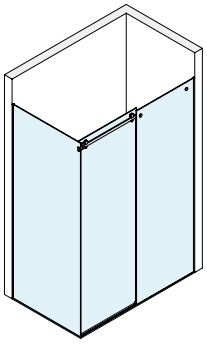
Wand/glas

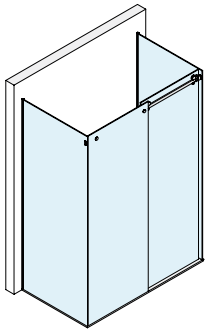
Glas/glas

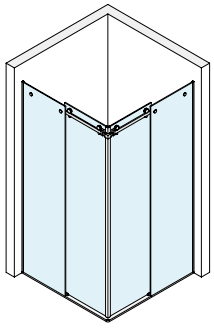
Wand/hoek/wand

2 soorten installatie

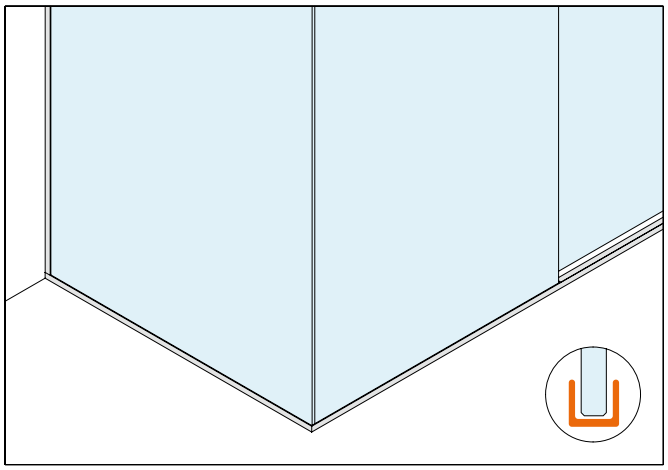

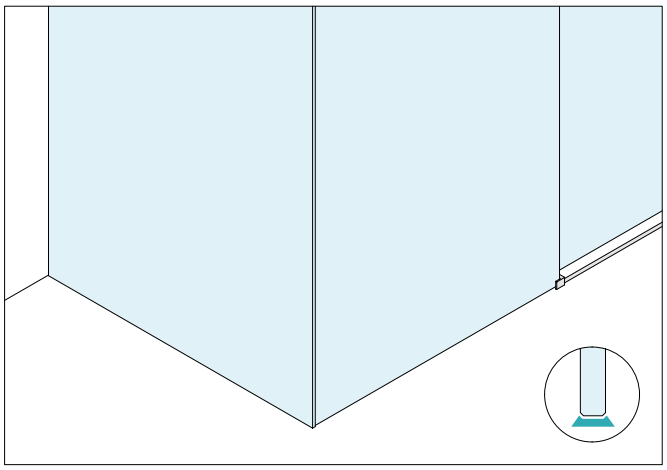

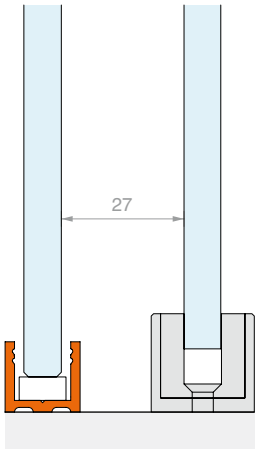

Oplossing met kits
Met vaste glaspanelen in frame

Eenvoudig en modern ontwerp.
Bij deze oplossing worden vaste glaspanelen geïnstalleerd in een aluminium profiel van 15 x 16 mm.
Dit profiel is voorzien van een opklipsbare bovenafdekking en fungeert als waterkering in de open zone.

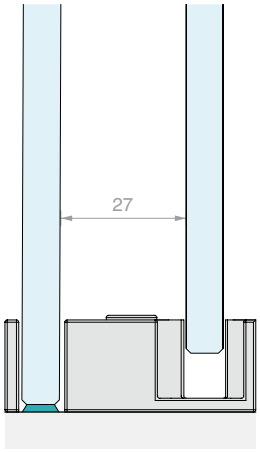

Oplossing met kits
Met gekitte vaste glaspanelen

Elegantie en maximale transparantie.
Bij deze oplossing worden vaste glaspanelen gekit op de draagvlakken.
Bij de opening is het mogelijk om een ruimtebesparend aluminium waterkeringsprofiel van 5 mm hoog te plaatsen.

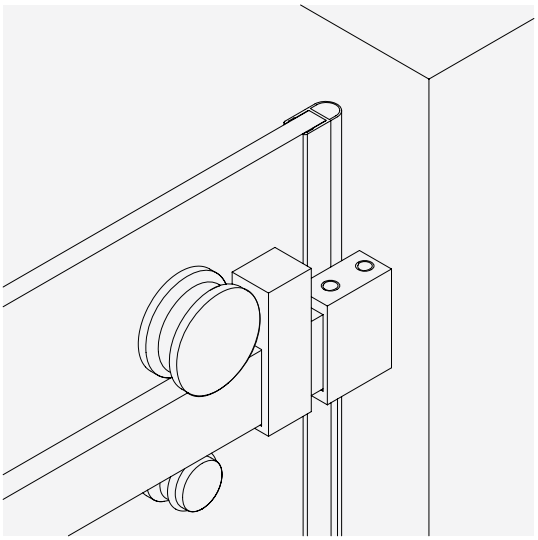

ZICHTBAAR MECHANIEK

De externe looprollen en uitloopbeveiligingsrollen benadrukken de functionele componenten

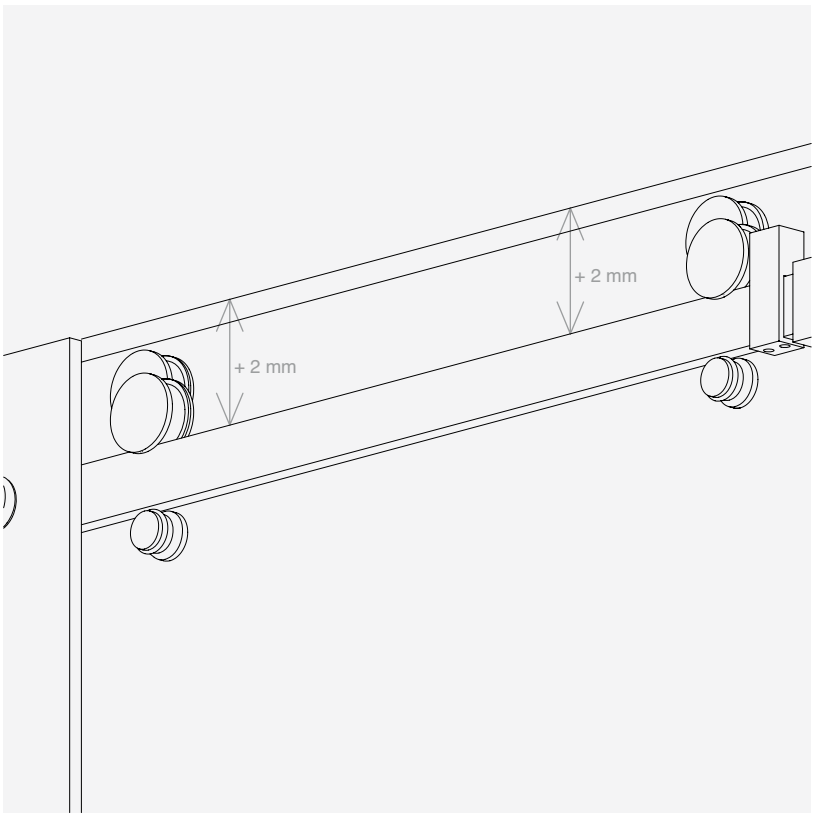

VERSTELLING

Met een hoogteverstelling van de afzonderlijke loopwagen kan de positie en de helling van de deur worden versteld

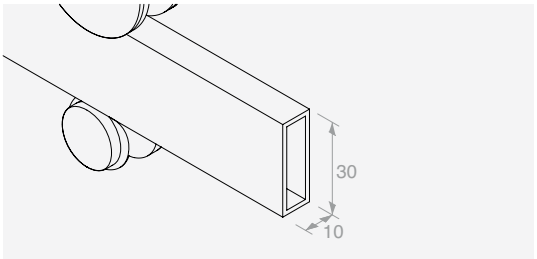

MINIMALISTISCH DESIGN

Een combinatie van essentiële esthetiek en functionele elegantie

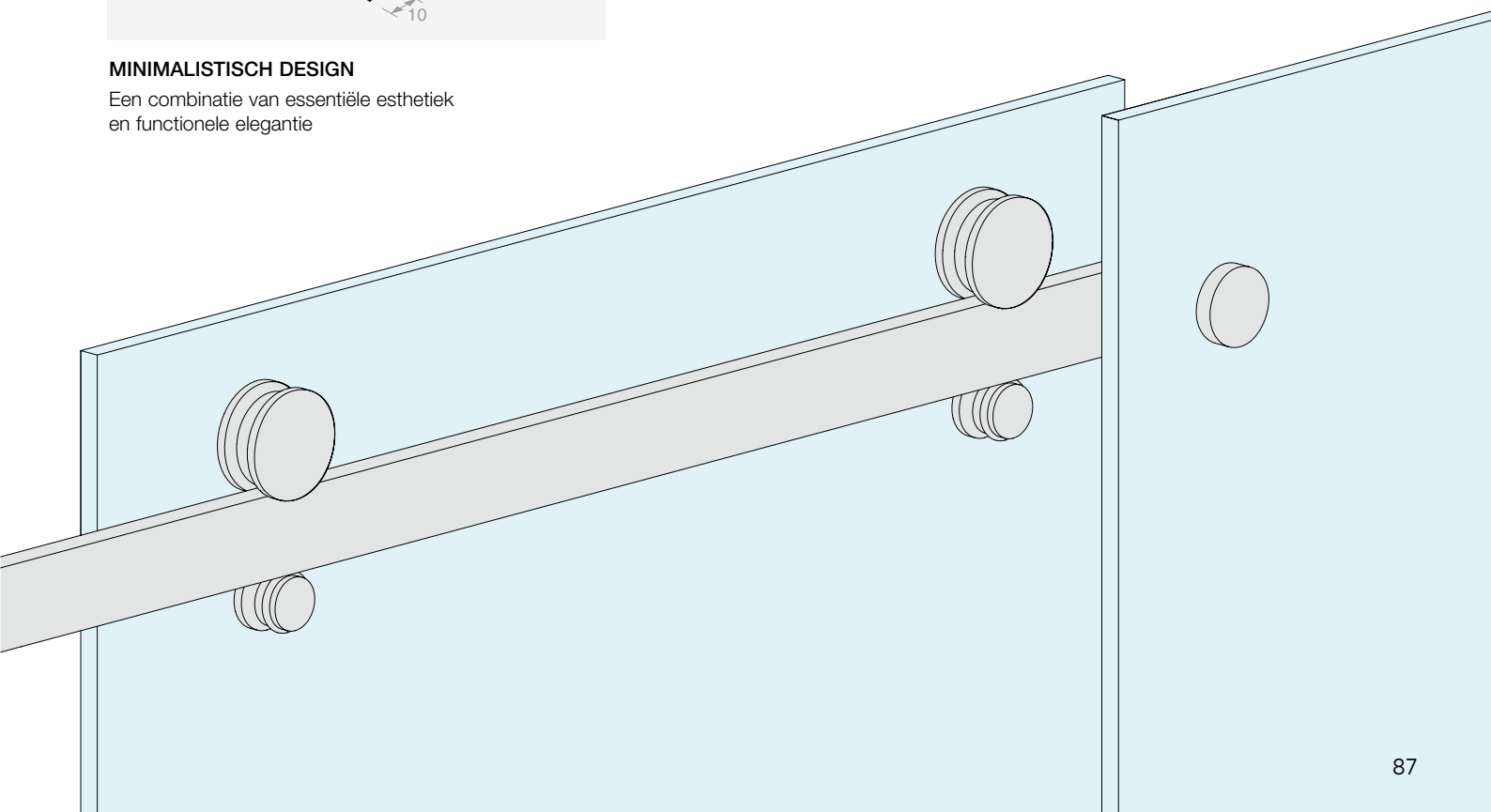



GLMFLAT

Kit

CONFIGURATIES MET VASTE GLASPANELEN MET FRAME

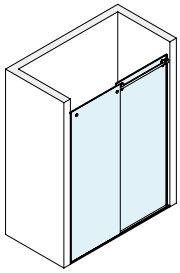

Pag. 91

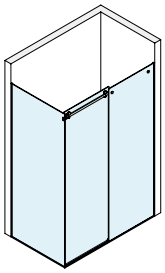

Pag. 92

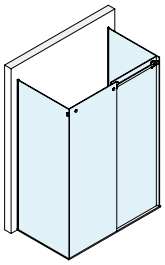

Pag. 93

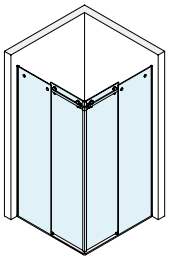

Pag. 95

CONFIGURATIES MET GEKITTE VASTE GLASPANELEN

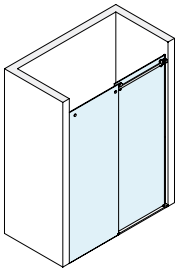

Pag. 97

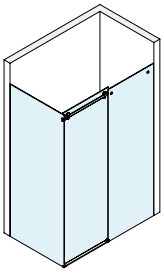

Pag. 98

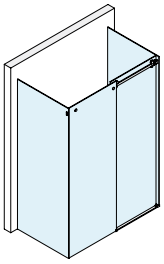

Pag. 99

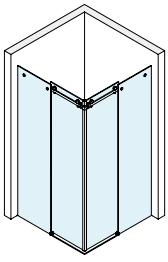

Pag. 100



TOEBEHOREN DOUCHE MET SCHUIFDEUR WAND/WAND MET FRAMEPROFIEL VOOR VAST GLASPANEEL

Afwerking: /8 /15

Handgreep afzonderlijk te bestellen

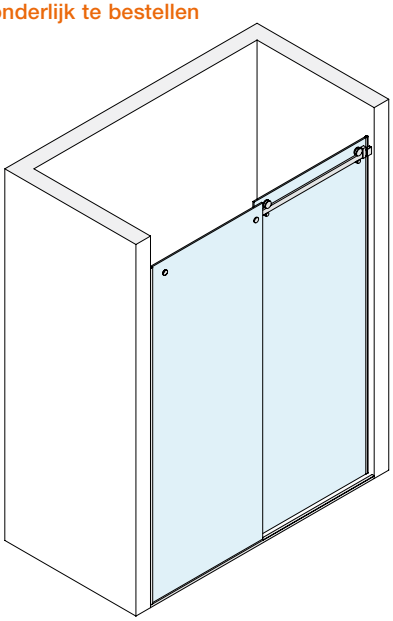

Inhoud van de kit:

Art.	Omschrijving	Aantal
GLMFLATMUR	Kit toebehoren wand/wand	1 st.
GLMSPA08	Ondergeleider	1 st.
GLMFT2000	Profiel	1 st.
PBD3183.220	U-profiel	2 st.
PBD3184.150	Bovenprofiel met boogvorm	1 st.
GTUP4	Dichting voor glasklemming	3 m
GM01422	Dichting met zijvin	1 st.
GM0622	Ballondichting	1 st.

Optioneel

GLMSFORO	Snijden en boren	1 st.

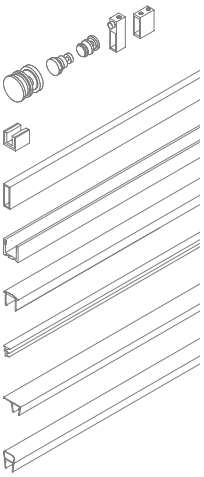

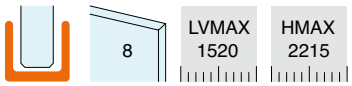

AANBEVOLEN SCHEMA'S

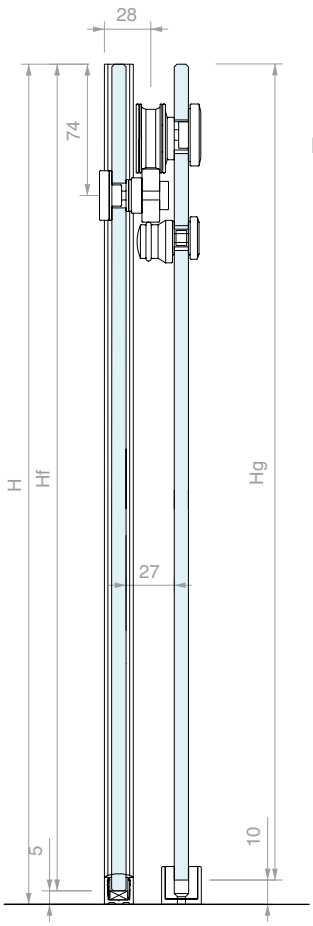

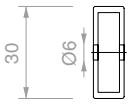

BEWERKING PROFIEL

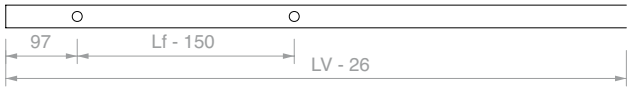

DIMENSIONERING GLAS

Lg = (LV + 19) / 2
Lf = Lg

Hg = H - 10
Hf = H - 5

LA = (LV - 112) / 2

CONFIGURATIE MET SCHUIFDEUR DICHT

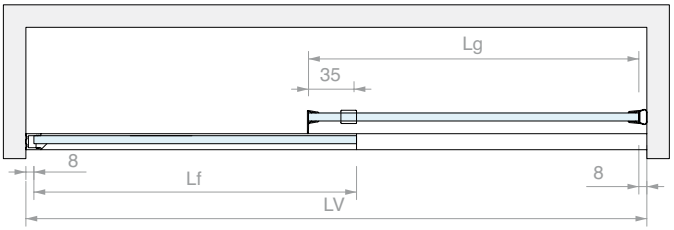

OVERZICHT VOORNAAMSTE BREEDTEMATEN (mm)

LV	Lg	Lf	LA
1500	760	760	694
1400	710	710	644
1300	660	660	594
1200	610	610	544

CONFIGURATIE MET SCHUIFDEUR OPEN

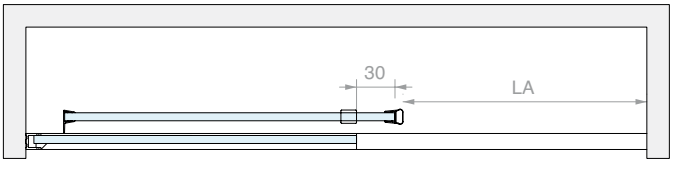

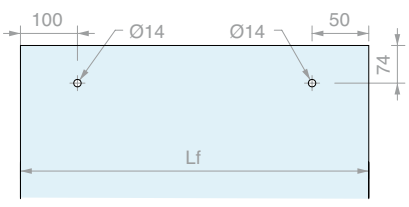

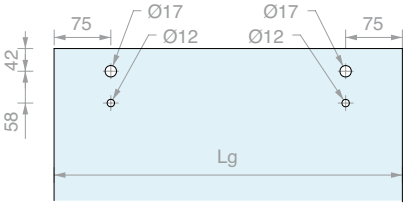

Art.	Aantal
GLMFLAT030	1 st.

TOEBEHOREN DOUCHE MET SCHUIFDEUR WAND/GLAS MET FRAMEPROFIEL VOOR VASTE GLASPANELEN

Afwerking: /8 /15

Handgreep afzonderlijk te bestellen

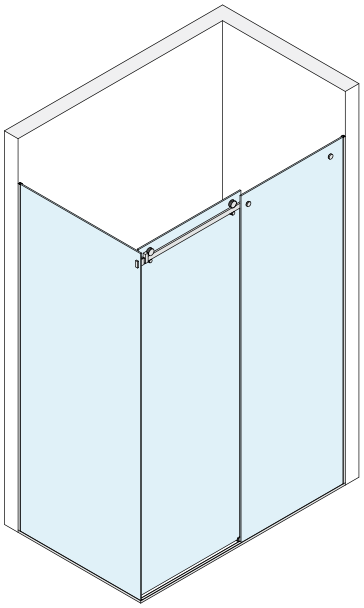

Inhoud van de kit:

Art.	Omschrijving	Aantal
GLMFLATVET	Kit toebehoren wand/glas	1 st.
GLMSPA08	Ondergeleider	1 st.
GLMFT2000	Profiel	1 st.
PBD3183.220	U-profiel	3 st.
PBD3183.150	U-profiel	1 st.
PBD3184.150	Bovenprofiel met boogvorm	1 st.
GTUP4	Dichting voor glasklemming	9 m
GM01422	Dichting met zijvin	1 st.
GM0622	Ballondichting	1 st.

Optioneel

GLMSFORO	Snijden en boren	1 st.

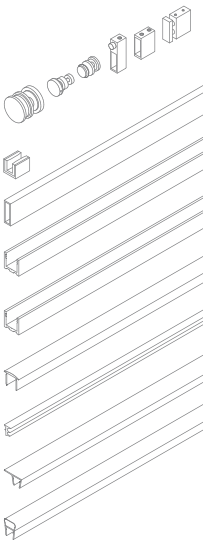

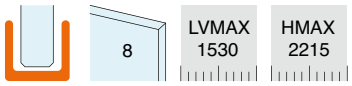

AANBEVOLEN SCHEMA'S

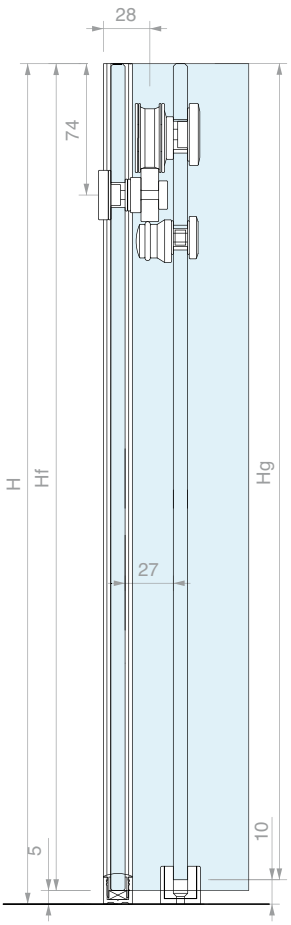

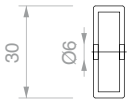

BEWERKING PROFIEL

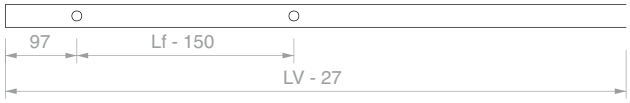

DIMENSIONERING GLAS

Lg = (LV + 5) / 2
Lf = Lg

Hg = H - 10
Hf = H - 5

Ll = P -14
Hl = H - 5

LA = (LV - 126) / 2

CONFIGURATIE MET SCHUIFDEUR DICHT

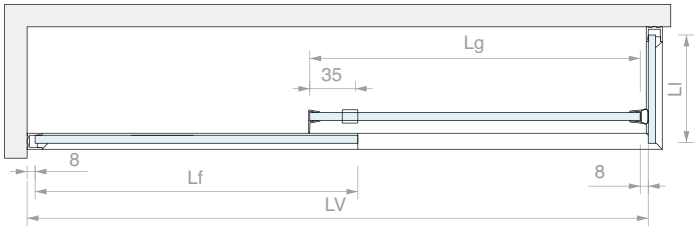

OVERZICHT VOORNAAMSTE BREEDTEMATEN (mm)

LV	Lg	Lf	LA
1500	753	703	687
1400	703	703	637
1300	653	653	587
1200	603	603	537

CONFIGURATIE MET SCHUIFDEUR OPEN

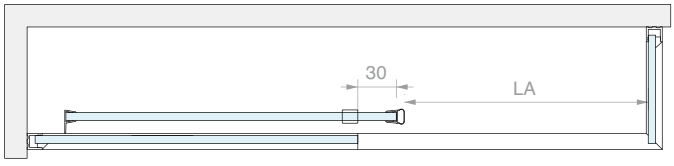

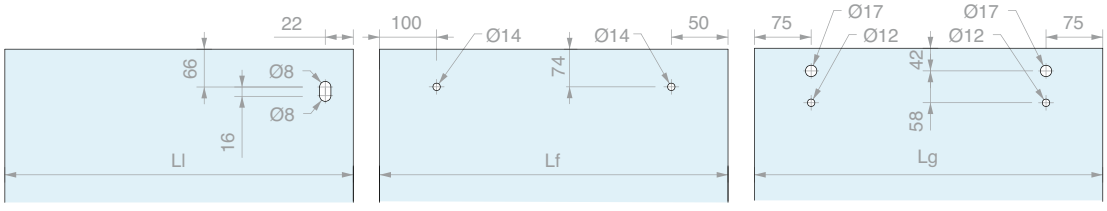

Art.	Aantal
GLMFLAT034	1 st.

TOEBEHOREN DOUCHE MET SCHUIFDEUR GLAS/GLAS MET FRAMEPROFIEL VOOR VASTE GLASPANELEN

Afwerking: /8 /15

Handgreep afzonderlijk te bestellen

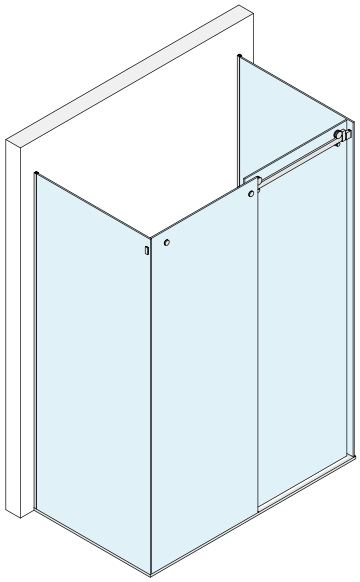

Inhoud van de kit:

Art.	Omschrijving	Aantal
GLMFT12	Looprol	2 st.
GLMFT14	Excentrische rol uitloopbeveiliging	2 st.
GLMFT16	Bevestiging voor vast glaspaneel	2 st.
GLMFT37	Glasbevestiging	2 st.
DCCFT20	Stopper	2 st.
GLMSPA08	Ondergeleider	1 st.
GLMFT2000	Profiel	1 st.
PBD3183.220	U-profiel	4 st.
PBD3184.150	Bovenprofiel met boogvorm	1 st.
GTUP4	Dichting voor glasklemming	9 m
GM01422	Dichting met zijvin	1 st.
GM0622	Ballondichting	1 st.

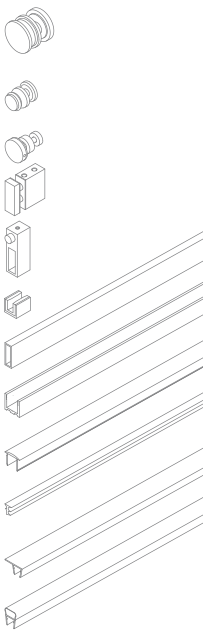

Optioneel

GLMSFORO	Snijden en boren	1 st.

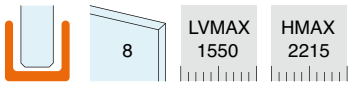

AANBEVOLEN SCHEMA'S

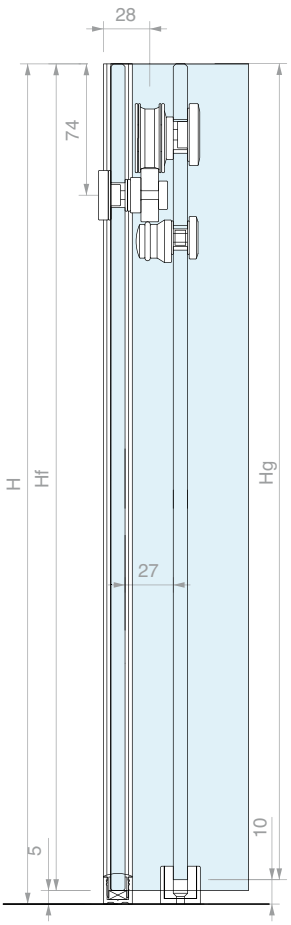

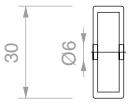

BEWERKING PROFIEL

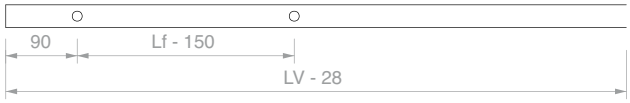

DIMENSIONERING GLAS

Lg = LV / 2
Lf = Lg

Hg = H - 10
Hf = H - 5

Ll = P -14
Hl = H - 5

LA = (LV - 140) / 2

CONFIGURATIE MET SCHUIFDEUR DICHT

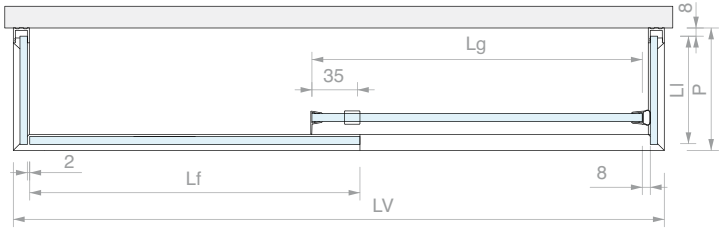

OVERZICHT VOORNAAMSTE BREEDTEMATEN (mm)

LV	Lg	Lf	LA
1500	750	750	680
1400	700	700	630
1300	650	650	580
1200	600	600	530

CONFIGURATIE MET SCHUIFDEUR OPEN

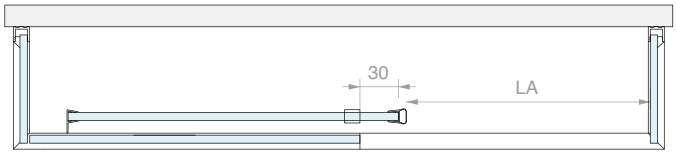

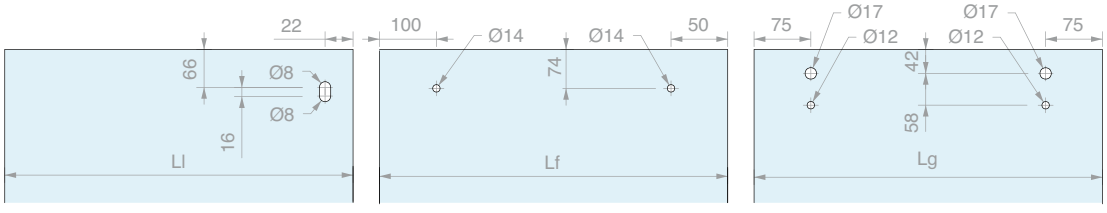

Art.	Aantal
GLMFLAT042	1 st.



TOEBEHOREN DOUCHE MET SCHUIFDEUR WAND HOEK/WAND MET FRAMEPROFIEL VOOR VASTE GLASPANELEN

Afwerking: /8 /15

Handgreep afzonderlijk te bestellen

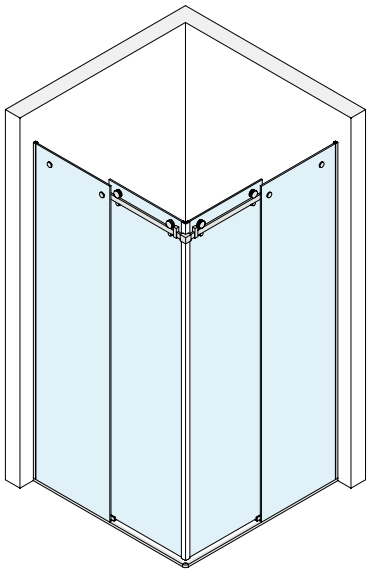

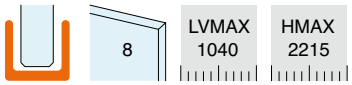

Inhoud van de kit:

Art.	Omschrijving	Aantal
GLMFT12	Kit toebehoren wand/glas	4 st.
GLMFT14	Excentrische rol uitloopbeveiliging	4 st.
GLMFT16	Bevestiging voor vast glaspaneel	4 st.
GLMFT18	Wandbevestiging	2 st.
GLMFT90	Hoekbevestiging	1 st.
DCCFT20	Stopper	4 st.
GLMSPA08	Ondergeleider	2 st.
DCC90	Hoekverbinding	1 st.
GLMFT1000	Profiel	2 st.
PBD3183.220	U-profiel	2 st.
PBD3183.150	U-profiel	2 st.
PBD3184.150	Bovenprofiel met boogvorm	1 st.
GTUP4	Dichting voor glasklemming	9 m
GM01422	Dichting met zijvin	2 st.
GM62SX	Magnetische dichting van 45°	1 st.
GM62DX	Magnetische dichting van 45°	1 st.

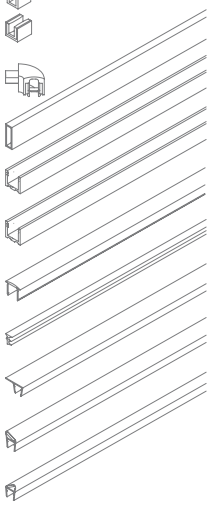

Optioneel

GLMSFORO	Snijden en boren	1 st.

AANBEVOLEN SCHEMA'S

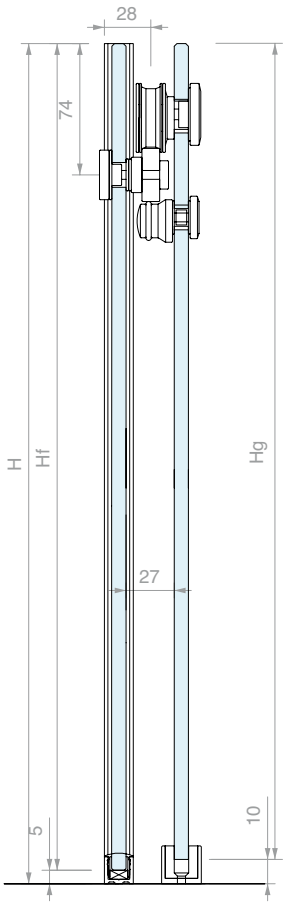

BEWERKING PROFIEL

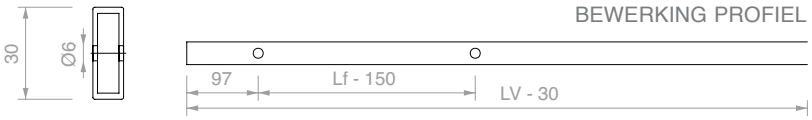

CONFIGURATIE MET SCHUIFDEUR DICHT

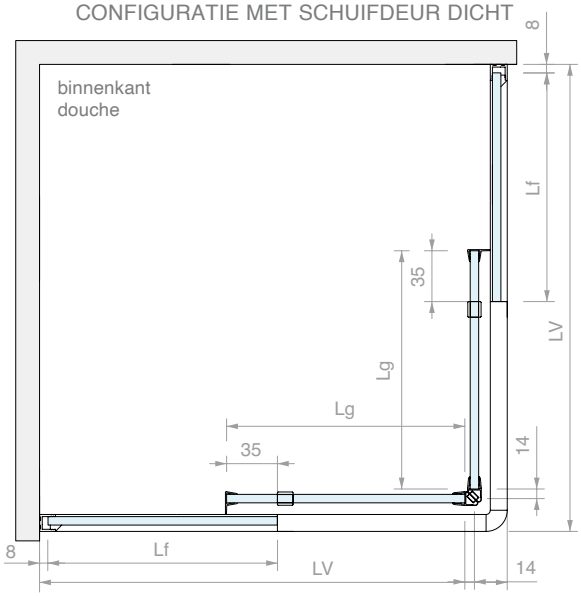

CONFIGURATIE MET SCHUIFDEUR OPEN

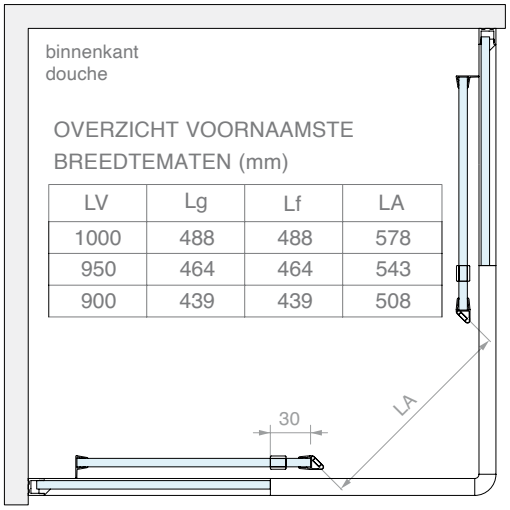

OVERZICHT VOORNAAMSTE BREEDTEMATEN (mm)

LV	Lg	Lf	LA
1000	488	488	578
950	464	464	543
900	439	439	508

DIMENSIONERING GLAS

Lg = (LV - 23) / 2
Lf = Lg
Hg = H - 10
Hf = H - 6
LA = 0.7 x (LV - 174)

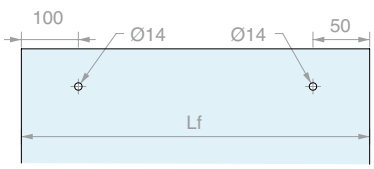

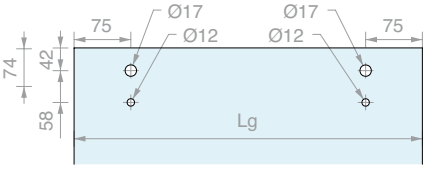

Art.	Aantal
GLMFLAT038	1 st.



TOEBEHOREN DOUCHE MET SCHUIFDEUR WAND/WAND VOOR GEKIT VAST GLASPANEEL

Afwerking: /8 /15

Handgreep afzonderlijk te bestellen

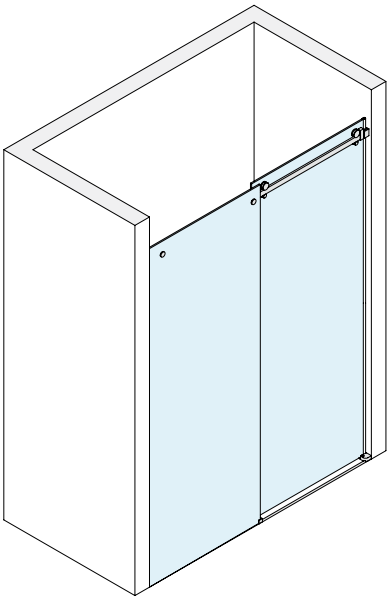

NAAR RECHTS

Inhoud van de kit:

Art.	Omschrijving	Aantal
GLMFLATMUR	Kit toebehoren wand/wand	1 st.
BDFIX-DX/SX	Ondergeleider	1 st.
BDFIX2-DX/SX	Ondergeleider	1 st.
GLMFT2000	Profiel	1 st.
BDFIX10	Waterkeringsprofiel	1 st.
GM01422	Dichting met zijvin	1 st.
GM5610	Dichting met waterkering	1 st.
GM0622	Ballondichting	1 st.

Optioneel

GLMSFORO	Snijden en boren	1 st.

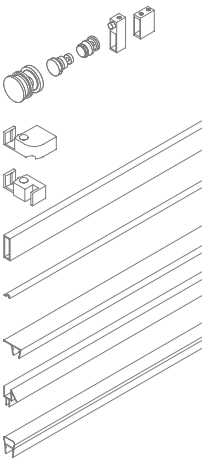

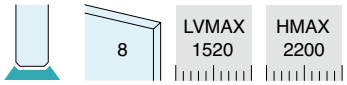

AANBEVOLEN SCHEMA'S

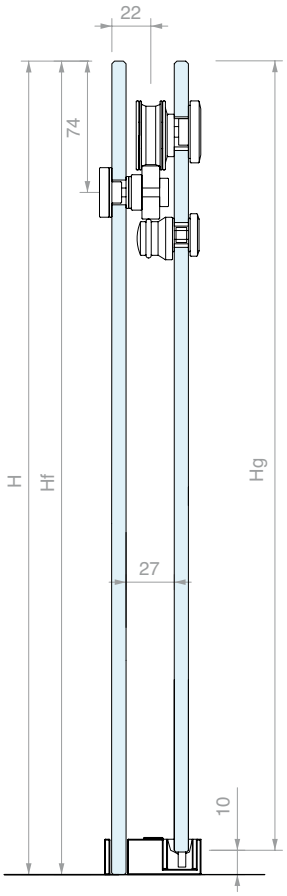

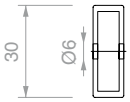

BEWERKING PROFIEL

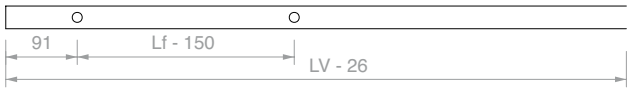

DIMENSIONERING GLAS

Lg = (LV + 25) / 2
Lf = Lg

Hg = H - 10
Hf = H - 1

LA = (LV - 106) / 2

CONFIGURATIE MET SCHUIFDEUR DICHT

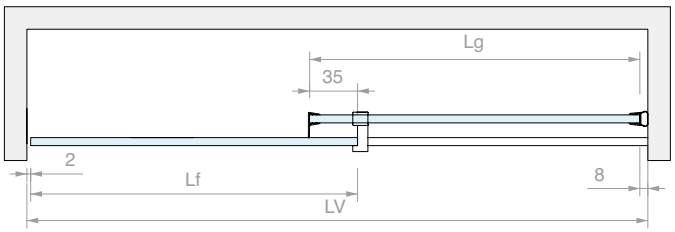

OVERZICHT VOORNAAMSTE BREEDTEMATEN (mm)

LV	Lg	Lf	LA
1500	763	763	697
1400	713	713	647
1300	663	663	597
1200	613	613	547

CONFIGURATIE MET SCHUIFDEUR OPEN

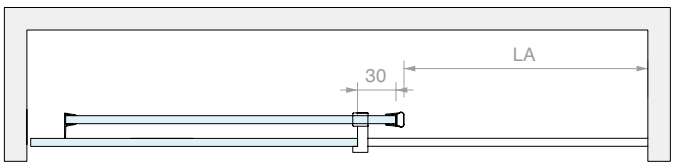

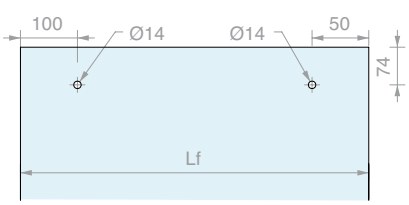

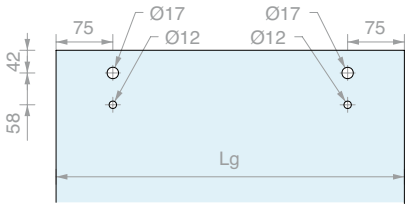

Art.	Omschrijving	Aantal
GLMFLAT028SX	Naar links	1 st.
GLMFLAT028DX	Naar rechts	1 st.

TOEBEHOREN DOUCHE MET SCHUIFDEUR WAND/GLAS VOOR GEKITTE VASTE GLASPANELEN

Afwerking: /8 /15

Handgreep afzonderlijk te bestellen

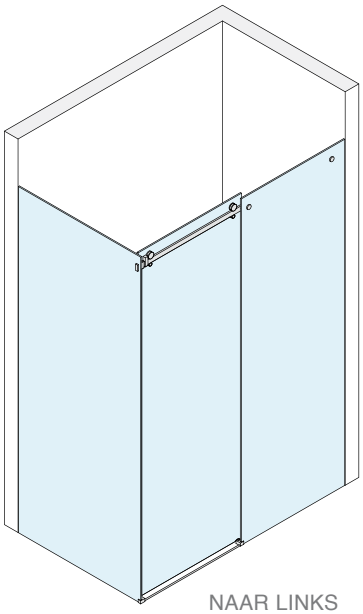

NAAR LINKS

Inhoud van de kit:

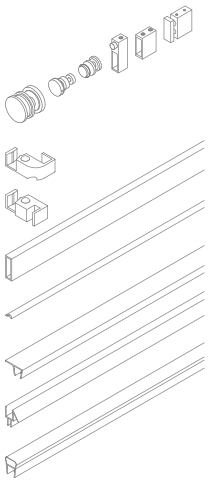

Art.	Omschrijving	Aantal
GLMFLATVET	Kit toebehoren wand/glas	1 st.
BDFIX5-DX/SX	Ondergeleider	1 st.
BDFIX2-DX/SX	Ondergeleider	1 st.
GLMFT2000	Profiel	1 st.
BDFIX10	Waterkeringsprofiel	1 st.
GM01422	Dichting met zijvin	1 st.
GM5610	Dichting met waterkering	1 st.
GM0622	Ballondichting	1 st.

Optioneel

GLMSFORO	Snijden en boren	1 st.

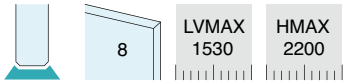

AANBEVOLEN SCHEMA'S

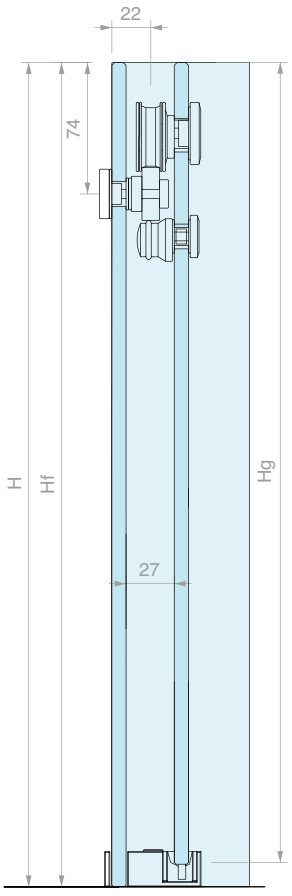

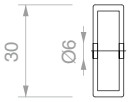

BEWERKING PROFIEL

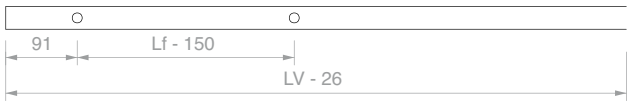

DIMENSIONERING GLAS

Lg = (LV + 17) / 2
Lf = Lg

Hg = H - 10
Hf = H - 1

Ll = P -2
Hl = H - 1

LA = (LV - 114) / 2

CONFIGURATIE MET SCHUIFDEUR DICHT

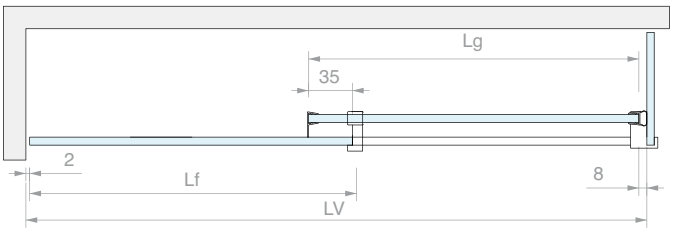

OVERZICHT VOORNAAMSTE BREEDTEMATEN (mm)

LV	Lg	Lf	LA
1500	759	759	697
1400	709	709	647
1300	659	659	597
1200	609	609	547

CONFIGURATIE MET SCHUIFDEUR OPEN

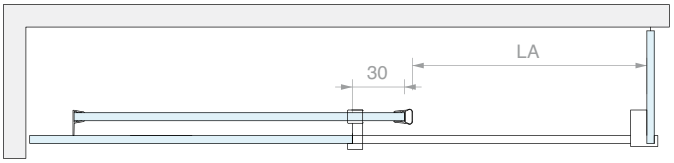

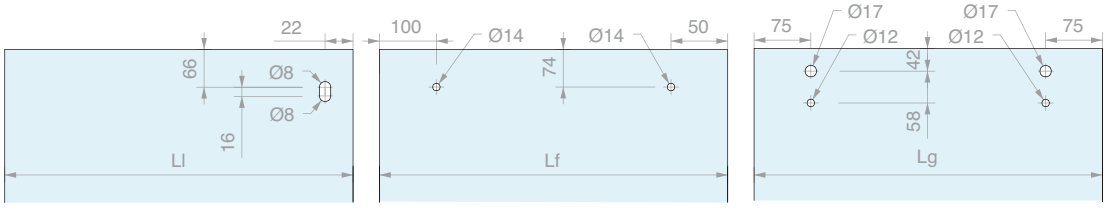

Art.	Omschrijving	Aantal
GLMFLAT032SX	Naar links	1 st.
GLMFLAT032DX	Naar rechts	1 st.

TOEBEHOREN DOUCHE MET SCHUIFDEUR GLAS/GLAS VOOR GEKITTE VASTE GLASPANELEN

Afwerking: /8 /15

Handgreep afzonderlijk te bestellen

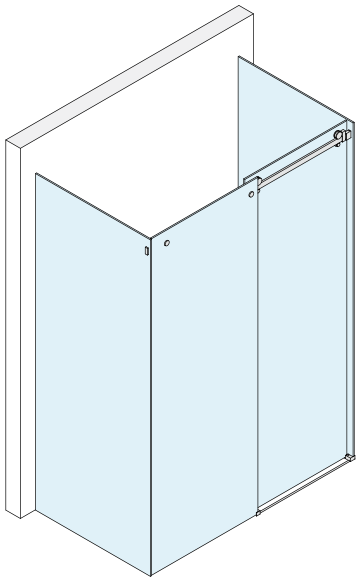

NAAR RECHTS

Inhoud van de kit:

Art.	Omschrijving	Aantal
GLMFT12	Looprol	2 st.
GLMFT14	Excentrische rol uitloopbeveiliging	2 st.
GLMFT16	Bevestiging voor vast glaspaneel	2 st.
GLMFT37	Glasbevestiging	2 st.
DCCFT20	Stopper	2 st.
BDFIX5-DX/SX	Ondergeleider	1 st.
BDFIX2-DX/SX	Ondergeleider	1 st.
GLMFT2000	Profiel	1 st.
BDFIX10	Waterkeringsprofiel	1 st.
GM01422	Dichting met zijvin	1 st.
GM5610	Dichting met waterkering	1 st.
GM0622	Ballondichting	1 st.

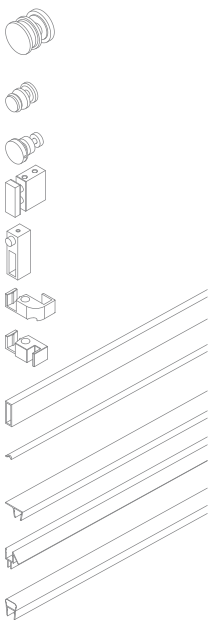

Optioneel

GLMSFORO	Snijden en boren	1 st.

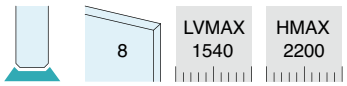

AANBEVOLEN SCHEMA'S

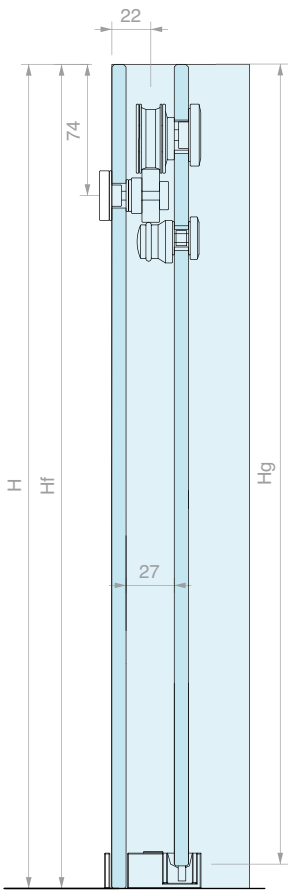

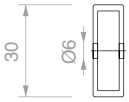

BEWERKING PROFIEL

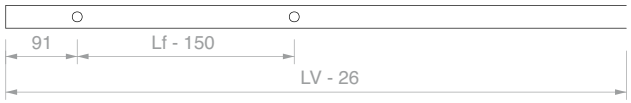

DIMENSIONERING GLAS

Lg = (LV + 7) / 2
Lf = Lg

Hg = H - 10
Hf = H - 1

Ll = P -2
Hl = H - 1

LA = (LV - 122) / 2

CONFIGURATIE MET SCHUIFDEUR DICHT

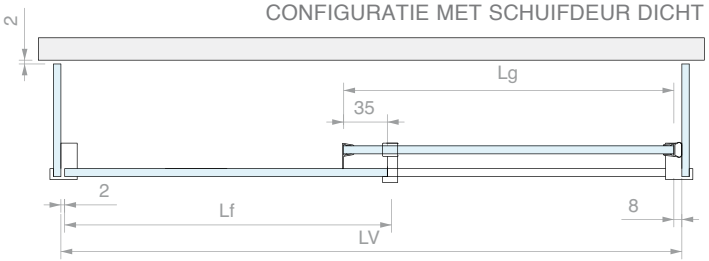

OVERZICHT VOORNAAMSTE BREEDTEMATEN (mm)

LV	Lg	Lf	LA
1500	753	753	689
1400	704	704	643
1300	654	654	589
1200	604	604	543

CONFIGURATIE MET SCHUIFDEUR OPEN

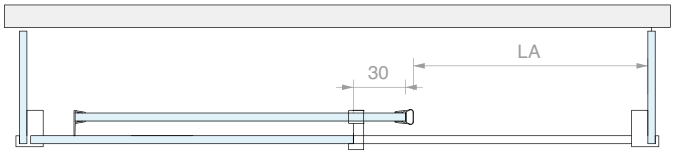

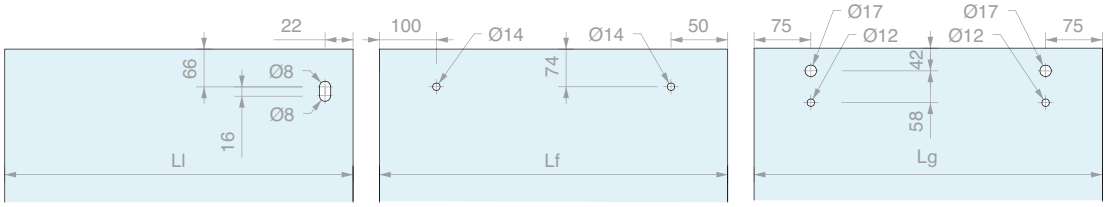

Art.	Omschrijving	Aantal
GLMFLAT040SX	Naar links	1 st.
GLMFLAT040DX	Naar rechts	1 st.

TOEBEHOREN DOUCHE MET SCHUIFDEUR WAND/HOEK/WAND VOOR GEKITTE VASTE GLASPANELEN

Afwerking: /8 /15

Handgreep afzonderlijk te bestellen

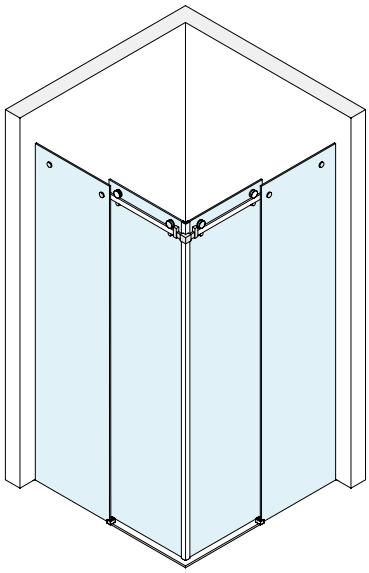

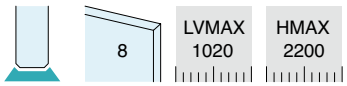

Inhoud van de kit:

Art.	Omschrijving	Aantal
GLMFT12	Looprol	4 st.
GLMFT14	Excentrische rol uitloopbeveiliging	4 st.
GLMFT16	Bevestiging voor vast glaspaneel	4 st.
GLMFT18	Wandbevestiging	2 st.
GLMFT90	Hoekbevestiging	1 st.
DCCFT20	Stopper	4 st.
BDFIX2-SX	Ondergeleider links	1 st.
BDFIX2-DX	Ondergeleider rechts	1 st.
GLMFT1000	Profiel	2 st.
BDFIX8	Waterkeringsprofiel	1 st.
GM5610	Dichting met waterkering	1 st.
GM01422	Dichting met zijvin	2 st.
GM62SX	Magnetische dichting van 45°	1 st.
GM62DX	Magnetische dichting van 45°	1 st.

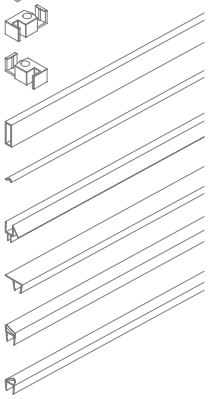

Optioneel

GLMSFORO	Snijden en boren	1 st.

AANBEVOLEN SCHEMA'S

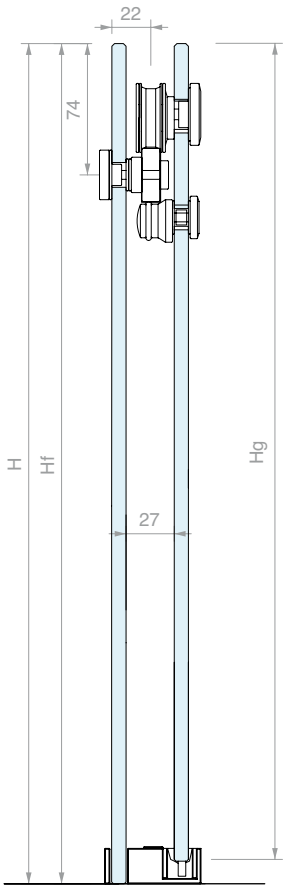

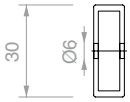

BEWERKING PROFIEL

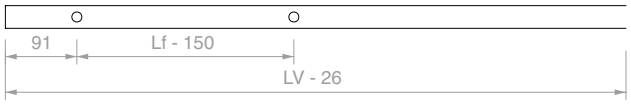

CONFIGURATIE MET SCHUIFDEUR DICHT

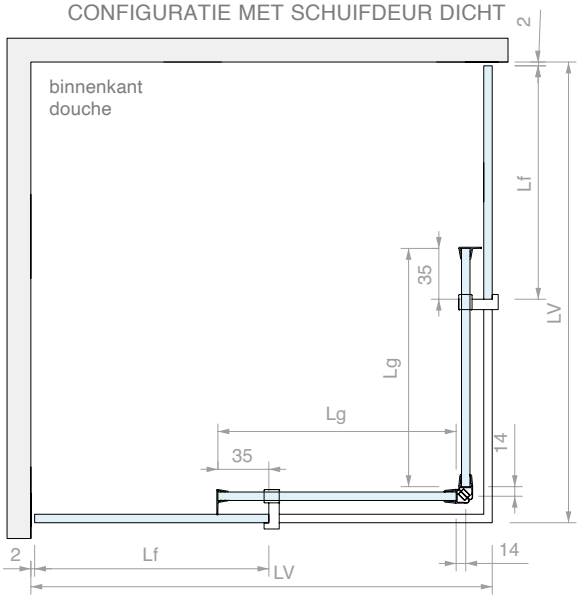

CONFIGURATIE MET SCHUIFDEUR OPEN

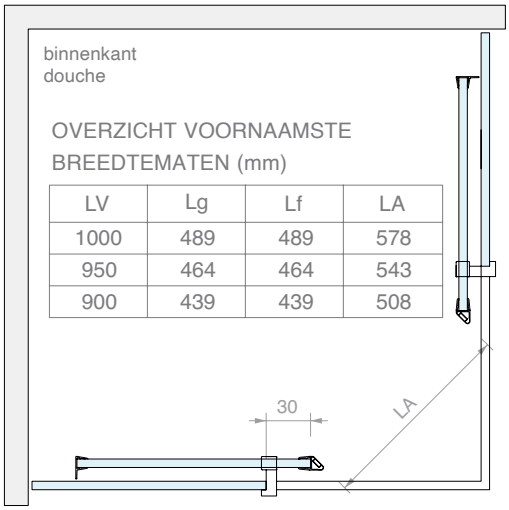

OVERZICHT VOORNAAMSTE BREEDTEMATEN (mm)

LV	Lg	Lf	LA
1000	489	489	578
950	464	464	543
900	439	439	508

DIMENSIONERING GLAS

Lg = (LV - 22) / 2
Lf = Lg
Hg = H - 10
Hf = H - 1
LA = 0.7 x (LV - 122)

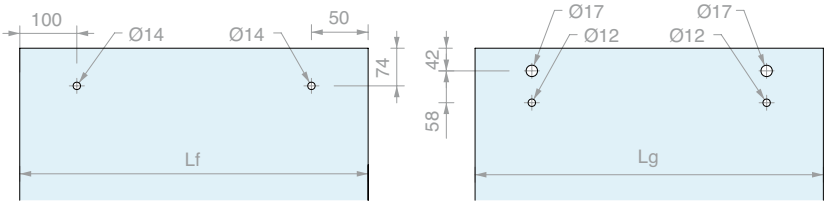

Art.	Aantal
GLMFLAT036	1 st.



KIT TOEBEHOREN WAND/WAND

inhoud:
2 st. Looprol
2 st. Uitloopbeveiligingspen
2 st. Bevestiging voor vast glaspaneel
2 st. Wandbevestiging
2 st. Stopper
Afwerking: /8 /15

Art.	Voor glas	Aantal
GLMFLATMUR	**8** mm	1 st.



KIT TOEBEHOREN WAND/GLAS

inhoud:
2 st. Looprol
2 st. Uitloopbeveiligingspen
2 st. Bevestiging voor vast glaspaneel
1 st. Wandbevestiging
1 st. Glasbevestiging
2 st. Stopper
Afwerking: /8 /15

Art.	Voor glas	Aantal
GLMFLATVET	**8** mm	1 st.



PROFIEL

Materiaal: Roestvrij staal AISI 304
Afwerking: /8 /15

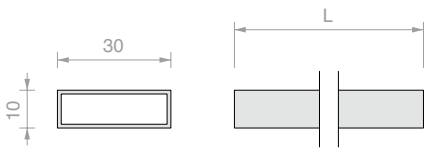

Art.	Lengte	Aantal
GLMFT1000	**1000** mm	1 st.
GLMFT2000	**2000** mm	1 st.
GLMFT3000	**3000** mm	1 st.
GLMSFORO	Snijden profiel en 2 gaten	1 st.



LOOPROL

Materiaal: Roestvrij staal AISI 304
Afwerking: /8 /15
Aanbevolen glasboring Ø17 mm

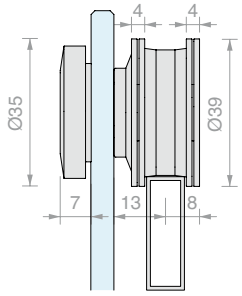

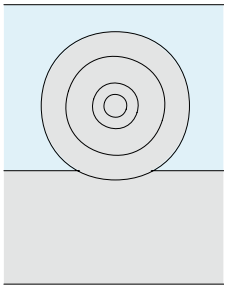

Art.	Voor glas	Aantal
GLMFT12	**8** mm	1 st.



EXCENTRISCHE ROL UITLOOPBEVEILIGING

Materiaal: Roestvrij staal AISI 304

Afwerking: /8 /15

Aanbevolen glasboring Ø12 mm

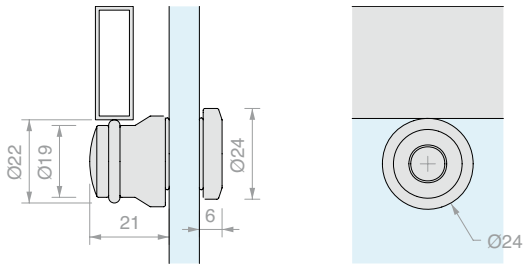

Art.	Voor glas	Aantal
GLMFT14	**8** mm	1 st.



BEVESTIGING VOOR VAST GLASPANEEL

Materiaal: Roestvrij staal AISI 304

Afwerking: /8 /15

Aanbevolen glasboring Ø14 mm

Aanbevolen railboring Ø6 mm

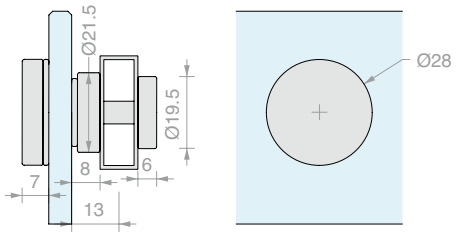

Art.	Voor glas	Aantal
GLMFT16	**8** mm	1 st.



WANDBEVESTIGING

Materiaal: Roestvrij staal AISI 304

Afwerking: /8 /15

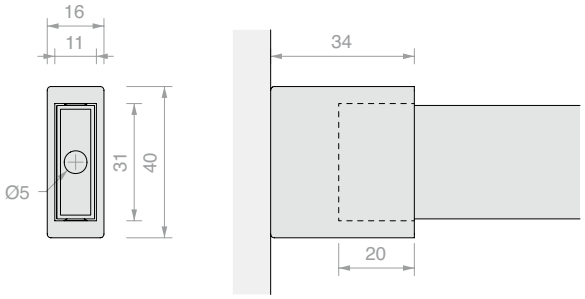

Art.	Aantal
GLMFT18	1 st.



STOPPER MET RUBBEREN STOP

Materiaal: Roestvrij staal AISI 304

Afwerking: /8 /15

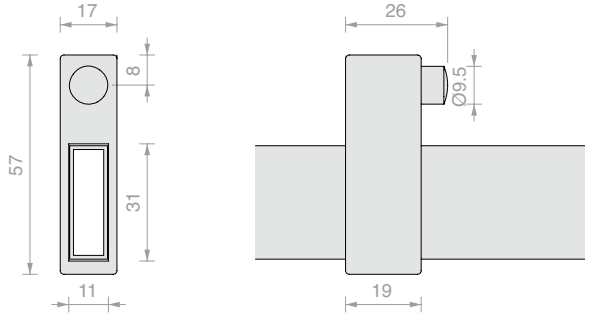

Art.	Aantal
DCCFT20	1 st.



GLASBEVESTIGING

Materiaal: Roestvrij staal AISI 304

Afwerking: /8 /15

Aanbevolen glasboring Ø8 mm

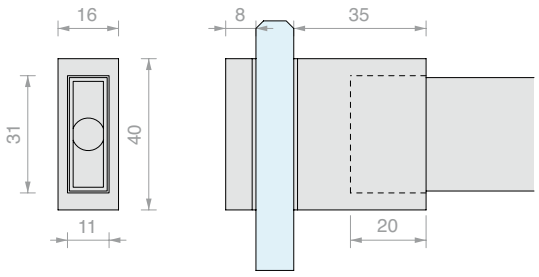

Art.	Voor glas	Aantal
GLMFT37	Van **8** tot **10** mm	1 st.



HOEKVERBINDING

Materiaal: Roestvrij staal AISI 304

Afwerking: /8 /15

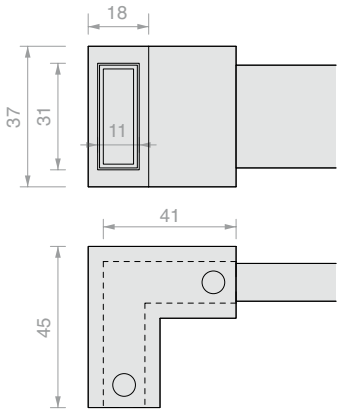

Art.	Aantal
GLMFT90	1 st.



VIERKANTE VERSTELBARE VOET

Materiaal: Roestvrij staal AISI 304

Afwerking: /8

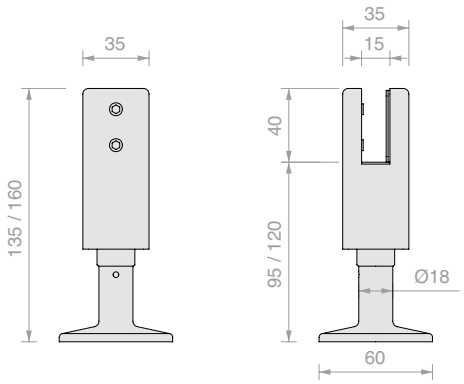

Art.	Voor glas	Aantal
PQ95	Van **8** tot **12** mm	1 st.



GLASBEVESTIGING MET OPENING OP AFSTAND

Materiaal: Roestvrij staal AISI 304

Afwerking: /8 /15

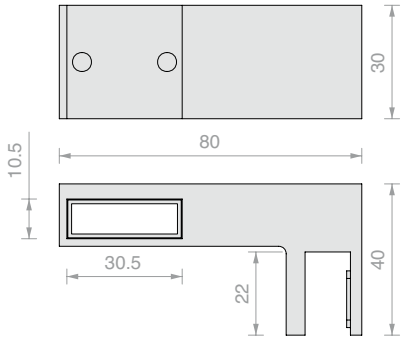

Art.	Voor glas	Aantal
GLMFT40	Van **8** tot **10** mm	1 st.



WANDBEVESTIGING

Materiaal: Roestvrij staal AISI 304

Afwerking: /8 /15

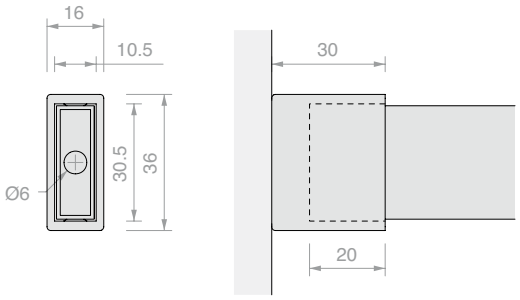

Art.	Aantal
GLMFT30	1 st.



BLINDE GLASBEVESTIGING

Materiaal: Roestvrij staal AISI 304

Afwerking: /8 /15

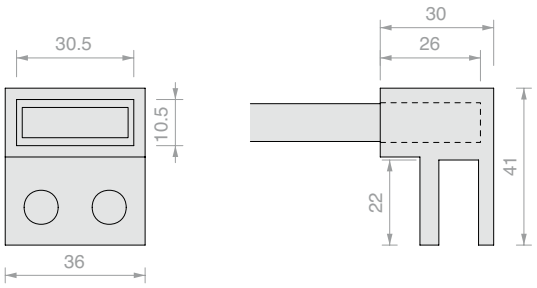

Art.	Voor glas	Aantal
GLMFT50	Van **8** tot **10** mm	1 st.



KLIPSBARE ONDERGELEIDER VOOR GLAS MET PROFIEL

Materiaal: Zamak

Compatibel met aluminium profielen uit de PBD- en LMU-series

Afwerking: /1 /24*

* Niet beschikbaar voor Art. DCC10

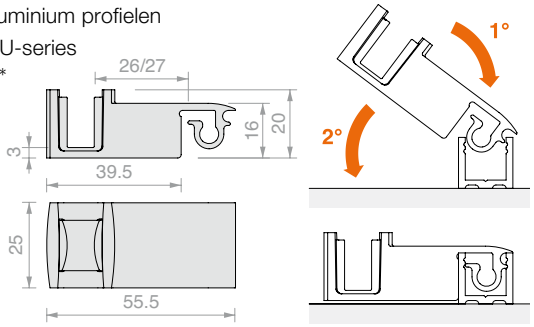

Art.	Voor glas	Aantal
DCC08	**8** mm	1 st.
DCC10	**10** mm	1 st.

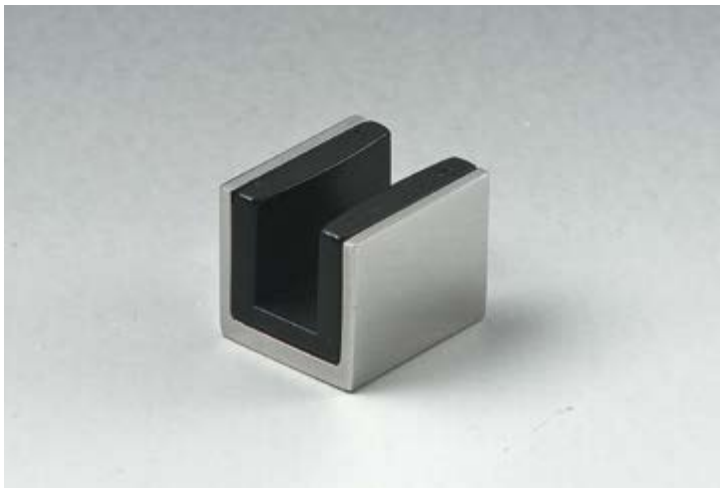

ONDERGELEIDER

Materiaal: Roestvrij staal AISI 304

Afwerking: /8 /15

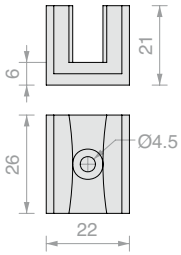

Art.	Voor glas	Aantal
GLMSPA08	**8** mm	1 st.
GLMSPA10	**10** mm	1 st.

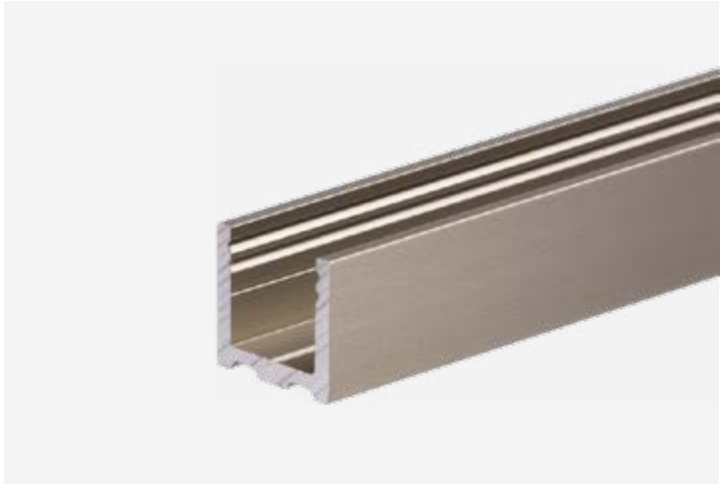

U-PROFIEL

Materiaal: Aluminium

Afwerking: /6 /88 /91 /97

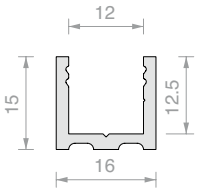

Art.	Lengte	Aantal
PBD3183.150	**1498** mm	1 st.
PBD3183.220	**2200** mm	1 st.
PBD3183	**3000** mm	1 st.



BOVENPROFIEL MET BOOGVORM PBD3184

Materiaal: Aluminium

Afwerking: /6 /88 /91 /97

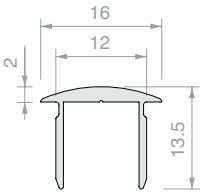

Art.	Lengte	Aantal
PBD3184.100	**992** mm	1 st.
PBD3184.150	**1498** mm	1 st.
PBD3184	**3000** mm	1 st.



EINDKAP MET BOOGVORM PBD

Materiaal: Aluminium

Afwerking: /6 /88 /91 /97

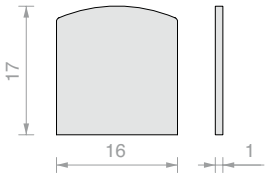

Art.	Aantal
PBDTP	1 st.



PLAT BOVENPROFIEL PBD3186

Materiaal: Aluminium

Afwerking: **/6** /88 /91 /97

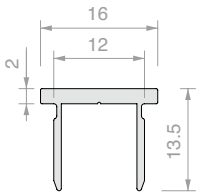

Art.	Lengte	Aantal
PBD3186.100	**992** mm	1 st.
PBD3186.150	**1498** mm	1 st.
PBD3186	**3000** mm	1 st.



PLATTE EINDKAP PBD

Materiaal: Aluminium

Afwerking: **/6** /88 /91 /97

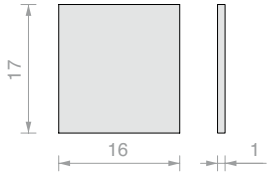

Art.	Aantal
PBD86TP	1 st.

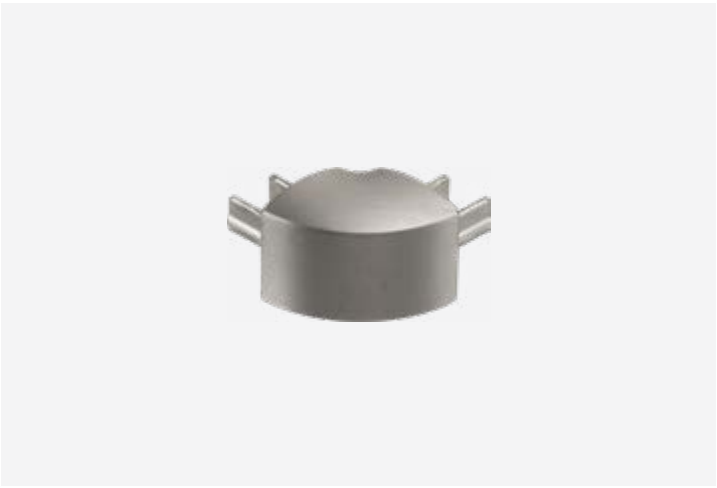

HOEKVERBINDING VOOR PROFIEL

Materiaal: Zamak

Compatibel met aluminium profielen

uit de PBD- en LMU-series

Voor bovenprofiel PBD3184

Afwerking: /1 **/6** /24 /97

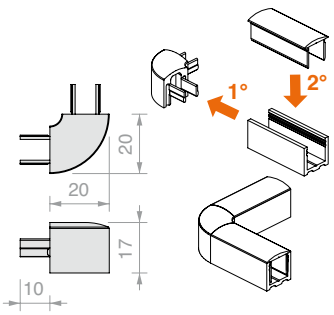

Art.	Aantal
DCC90	1 st.



PLATTE HOEKVERBINDING VOOR PROFIEL

Materiaal: Zamak

Compatibel met aluminium profielen

uit de PBD- en LMU-series

Voor bovenprofiel PBD3186

Afwerking: /1 **/6** /24 /97

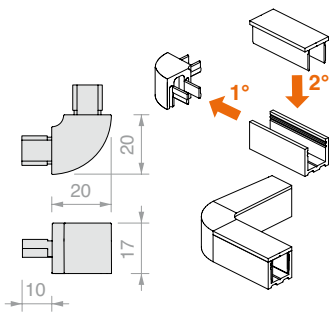

Art.	Aantal
DCC90SQ	1 st.



DICHTING VOOR GLASKLEMMING

Materiaal: PVC

Art.	Dikte	Kleur	Aantal	Art.	Dikte	Kleur	Aantal	Art.	Dikte	Kleur	Aantal
GTUP2	**2** mm	Transparant	1 m	**GTUP2G**	**2** mm	Geplooid	1 m	**GTUP2N**	**2** mm	Zwart	1 m
GTUP3	**3** mm	Transparant	1 m	**GTUP3G**	**3** mm	Geplooid	1 m	**GTUP3N**	**3** mm	Zwart	1 m
GTUP4	**4** mm	Transparant	1 m	**GTUP4G**	**4** mm	Geplooid	1 m	**GTUP4N**	**4** mm	Zwart	1 m
GTUP5	**5** mm	Transparant	1 m	**GTUP5G**	**5** mm	Geplooid	1 m	**GTUP5N**	**5** mm	Zwart	1 m
GTUP6	**6** mm	Transparant	1 m	**GTUP6G**	**6** mm	Geplooid	1 m	**GTUP6N**	**6** mm	Zwart	1 m



ONDERGELEIDER WANDZIJDE

Materiaal: Roestvrij staal AISI 304

Afwerking: /8 /15

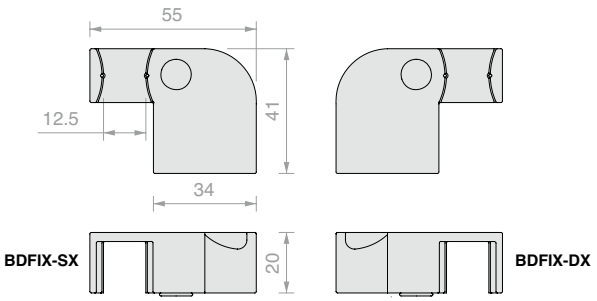

Art.	Omschrijving	Aantal
BDFIX-SX	Links	1 st.
BDFIX-DX	Rechts	1 st.

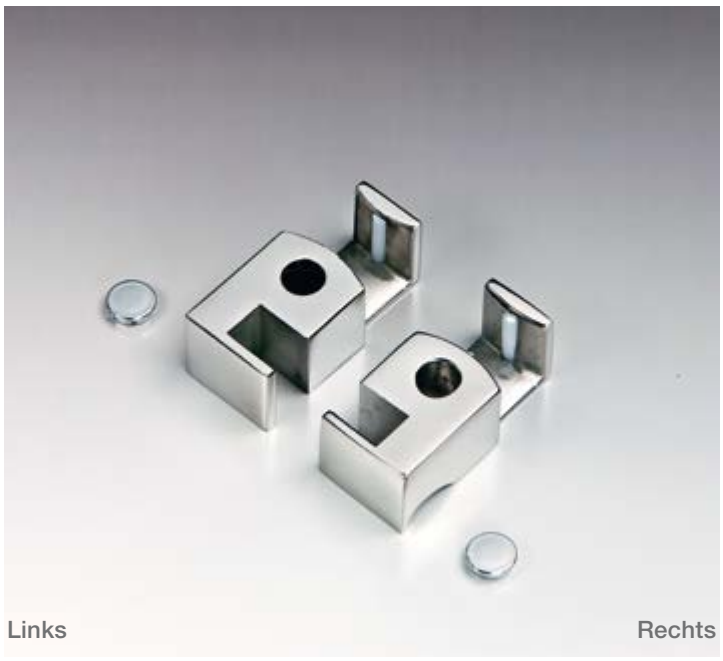

ONDERGELEIDER ZIJDE VAST GLASPANEEL

Materiaal: Roestvrij staal AISI 304

Afwerking: /8 /15

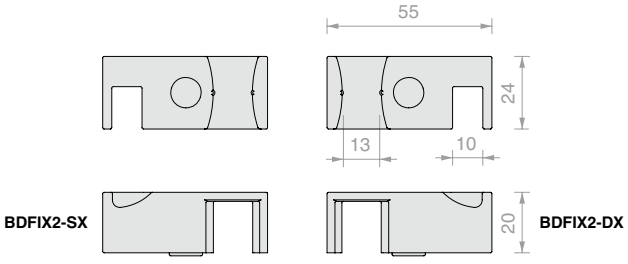

Art.	Omschrijving	Aantal
BDFIX2-SX	Links	1 st.
BDFIX2-DX	Rechts	1 st.



ONDERGELEIDER ZIJDE GLAZEN ZIJWAND

Materiaal: Roestvrij staal AISI 304

Afwerking: /8 /15

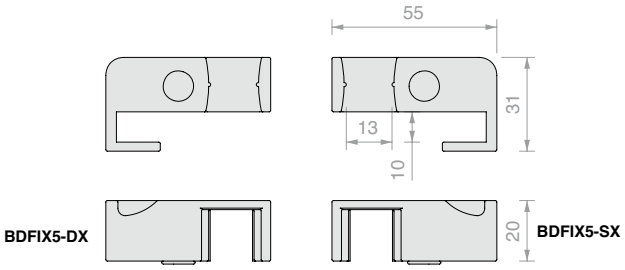

Art.	Omschrijving	Aantal
BDFIX5-SX	Links	1 st.
BDFIX5-DX	Rechts	1 st.



ONDERGELEIDER ZIJDE VAST GLASPANEEL

Materiaal: Roestvrij staal AISI 304

Afwerking: /8 /15

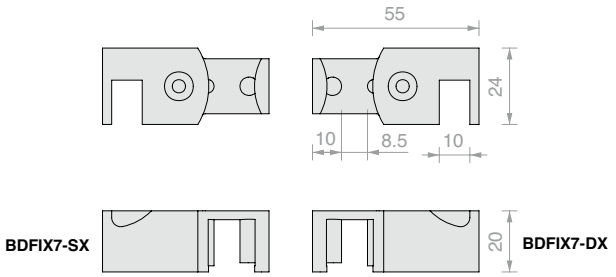

Art.	Omschrijving	Voor glas	Aantal
BDFIX7-SX	Links	**8** mm	1 st.
BDFIX7-DX	Rechts	**8** mm	1 st.



WATERKERINGSPROFIEL BDFIX

Materiaal: Aluminium

Afwerking: /91

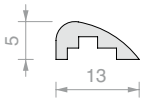

Art.	Lengte	Aantal
BDFIX8	**2000** mm	1 st.
BDFIX10	**1000** mm	1 st.



MAGNETISCHE DICHTING VAN 45°

Materiaal: Gecoëxtrudeerd PVC stijf en buigzaam
Bestand tegen UV-stralen
Fungicide-formules tegen ontwikkeling van schimmels
Maximale bedrijfstemperatuur 70°C
Kleur: transparant, bolprofiel transparant,
witte magneet

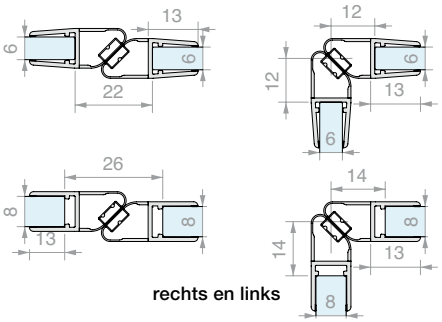

rechts en links

Art.	Lengte	Voor glas	Aantal
GM62SX	**2200** mm	Van **6** tot **8** mm	1 st.
GM6230SX	**3000** mm	Van **6** tot **8** mm	1 st.
GM62DX	**2200** mm	Van **6** tot **8** mm	1 st.
GM6230DX	**3000** mm	Van **6** tot **8** mm	1 st.



DICHTING MET WATERKERING MET DUBBELE VIN EN LEKDORPEL

Materiaal: Gecoëxtrudeerd PVC stijf en buigzaam
Bestand tegen UV-stralen
Fungicide-formules tegen ontwikkeling van schimmels
Maximale bedrijfstemperatuur 70°C
Kleur: transparant, geplooide vinnen

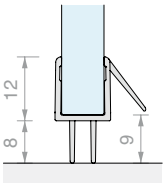

Art.	Lengte	Voor glas	Aantal
GM5610	**1000** mm	Van **6** tot **8** mm	1 st.
GM5620	**2000** mm	Van **6** tot **8** mm	1 st.
GM5625	**2500** mm	Van **6** tot **8** mm	1 st.
GM5630	**3000** mm	Van **6** tot **8** mm	1 st.

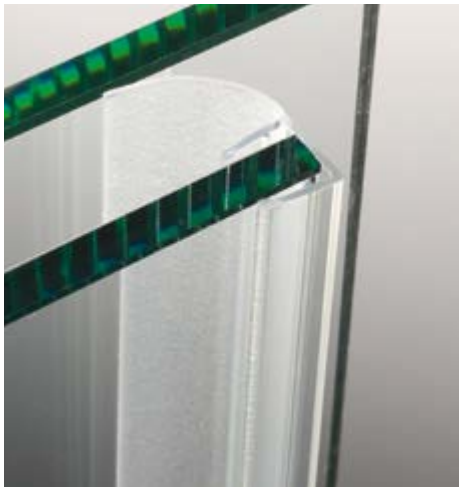

DICHTING MET LANGE ZIJVIN

Materiaal: Gecoëxtrudeerd PVC stijf en buigzaam
Bestand tegen UV-stralen
Fungicide-formules tegen ontwikkeling van schimmels
Kleur: transparant / *zwart, geplooide vin

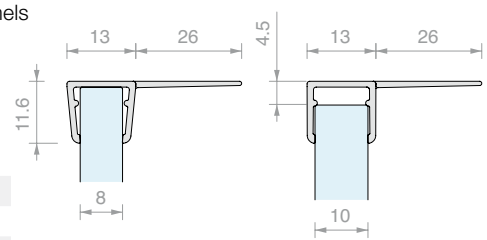

Art.	Lengte	Voor glas	Aantal
GM014	**2000** mm	Van **8** tot **10** mm	1 st.
GM01422	**2200** mm	Van **8** tot **10** mm	1 st.
GM01422NR*	**2200** mm	Van **8** tot **10** mm	1 st.
GM01425	**2500** mm	Van **8** tot **10** mm	1 st.
GM01425NR*	**2500** mm	Van **8** tot **10** mm	1 st.
GM0143000	**3000** mm	Van **8** tot **10** mm	1 st.
GM0143000NR*	**3000** mm	Van **8** tot **10** mm	1 st.



BALLONDICHTING

Materiaal: Gecoëxtrudeerd PVC stijf en buigzaam
Maximale bedrijfstemperatuur 70°C
Kleur: transparant / *zwart, geplooid bolprofiel

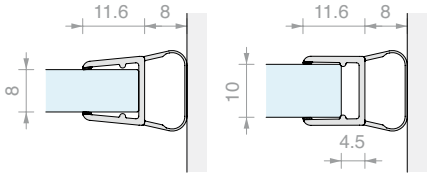

Art.	Lengte	Voor glas	Aantal
GM06	**2000** mm	Van **8** tot **10** mm	1 st.
GM0622	**2200** mm	Van **8** tot **10** mm	1 st.
GM0622NR*	**2200** mm	Van **8** tot **10** mm	1 st.
GM0625	**2500** mm	Van **8** tot **10** mm	1 st.
GM0625NR*	**2500** mm	Van **8** tot **10** mm	1 st.
GM063000	**3000** mm	Van **8** tot **10** mm	1 st.
GM063000NR*	**3000** mm	Van **8** tot **10** mm	1 st.

DCCFLAT

Design

De elegantie van staal in combinatie met de transparantie van glas.
Het DCCFLAT-systeem biedt duurzame prestaties en een nog verfijnder ontwerp.





/8
Geborsteld staal



/15
Glanzend staal

DCCFLAT

Technische eigenschappen

Douchesysteem met schuifdeur voor 8 mm glas met zichtbaar mechaniek.
Deze elegante en functionele oplossing met eenvoudige montage en verstelling ondersteunt deuren met een gewicht tot 35 kg.
Dankzij innovatieve technische oplossingen wordt het aantal zichtbare componenten tot een minimum beperkt, zonder dat dit ten koste gaat van de functionele kenmerken van een topsysteem.

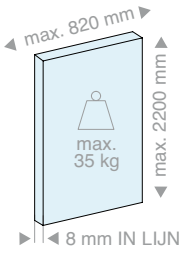

SCHUIFDEUR

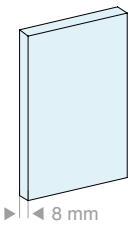

VASTE
GLASPANELEN

4 configuraties

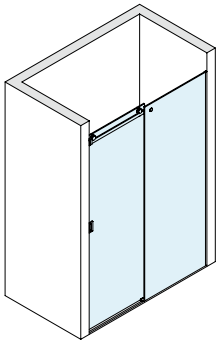
Wand/wand

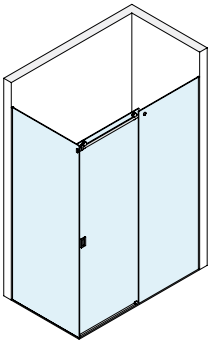
Wand/glas

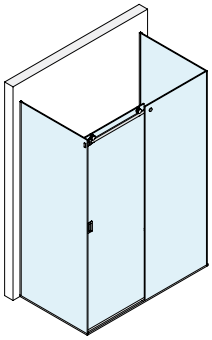
Glas/glas

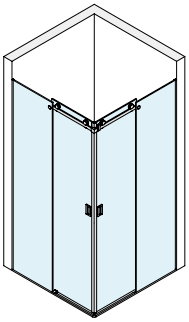
Wand/hoek/wand

Soorten installatie

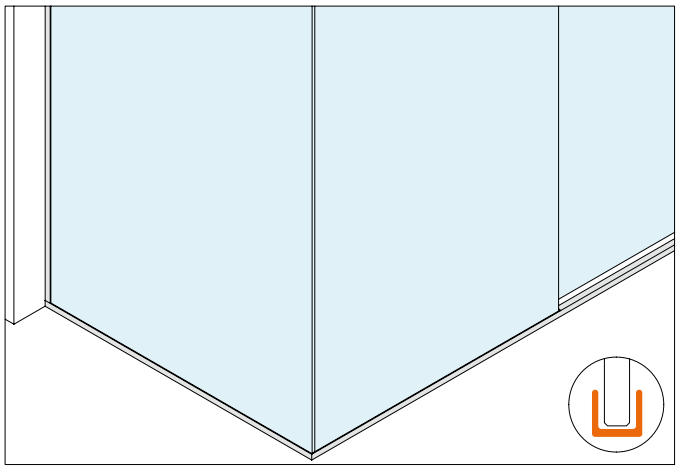

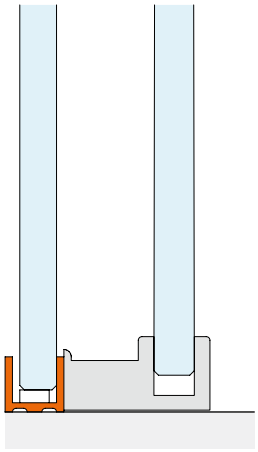

Oplossing met kits

Voor vaste glaspanelen met frame

Eenvoudig en modern ontwerp.
Bij deze oplossing worden vaste glaspanelen geïnstalleerd in een aluminium profiel van 15 x 16 mm.
Dit profiel is voorzien van een opklipsbare bovenafdekking en fungeert als waterkering in de open zone.

Type Approved
Safety
Regular Production
Surveillance

TÜVRheinland
CERTIFIED

www.tuv.com
ID 1111292548

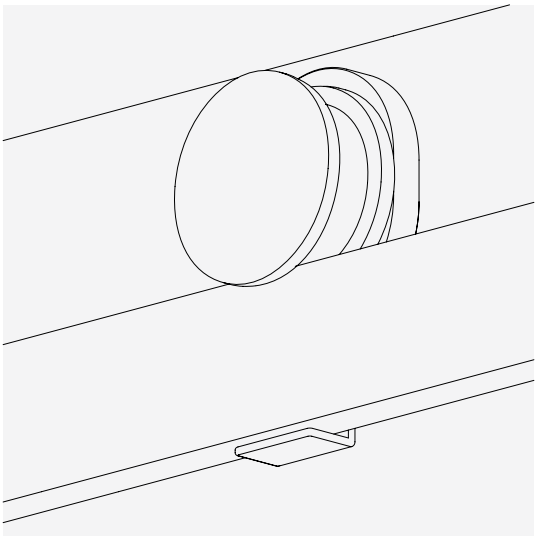

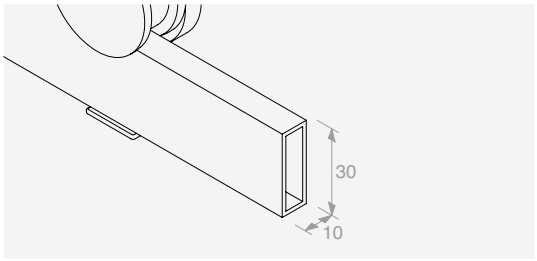

MINIMALISTISCH DESIGN

Een combinatie van
essentiële esthetiek
en functionele elegantie

STABILISATIE

Uitloopbeveiligingssysteem geïntegreerd in de loopwagen, waardoor zichtbare componenten tot een minimum worden beperkt

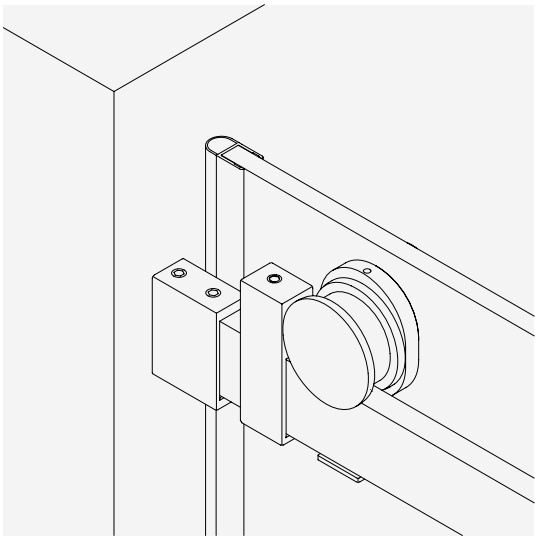

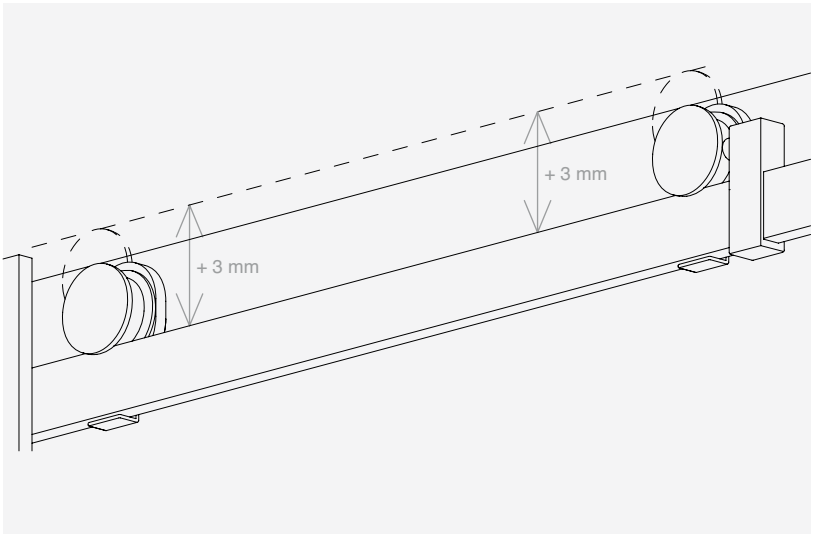

ZICHTBAAR MECHANIEK

De functionele componenten zijn eenvoudig en discreet, met externe looprollen waardoor het glas wordt benadrukt.

VERSTELLING

Hoogteverstelling van de loopwagen met een aan het oog onttrokken draadstang vormt een eenvoudige en nauwkeurige afwerking.

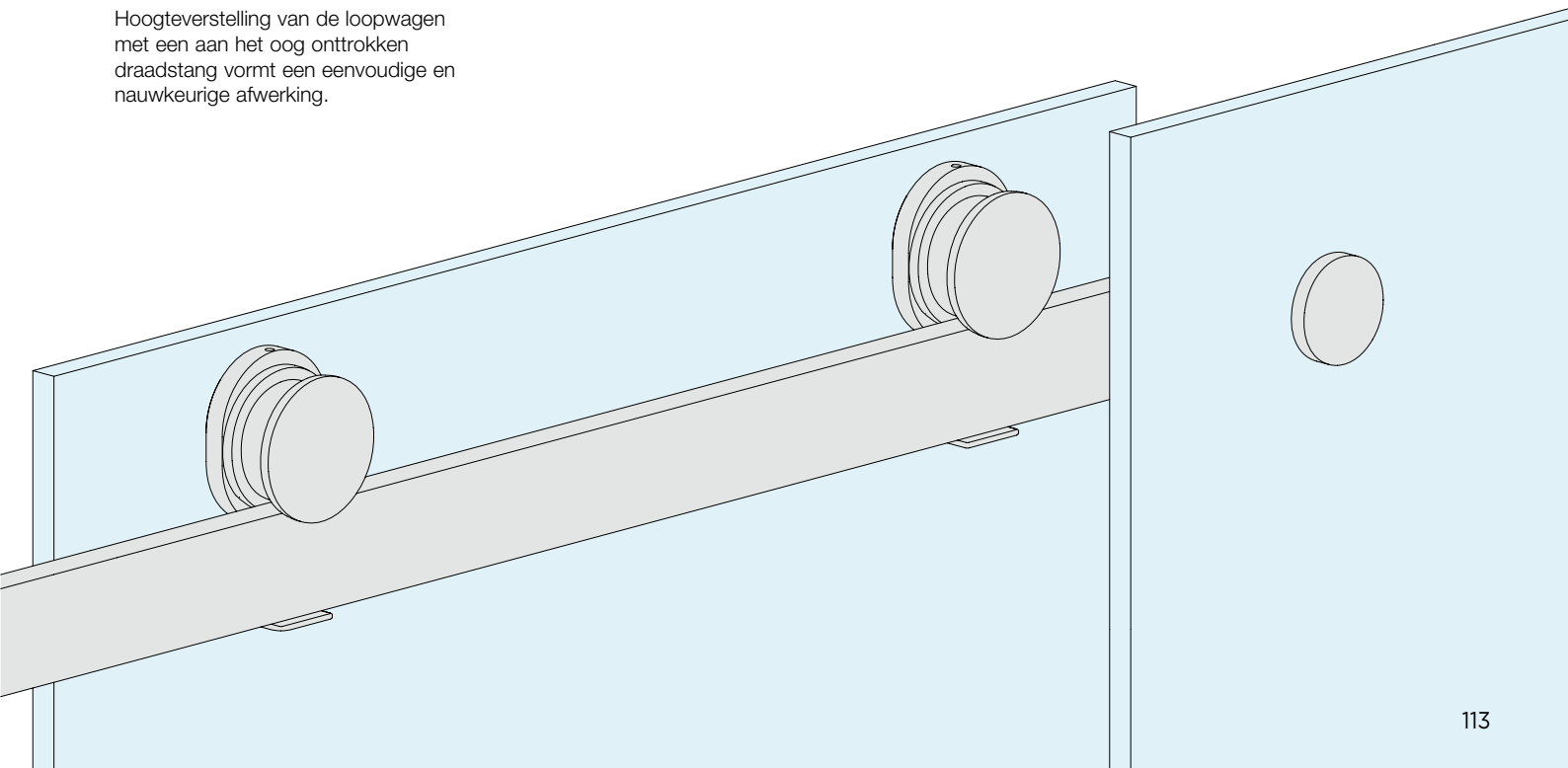



DCCFLAT

Kit

CONFIGURATIES MET VASTE GLASPANELEN MET FRAME

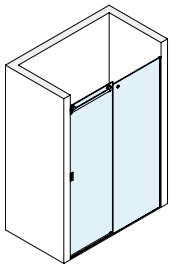

Pag. 117

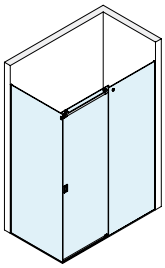

Pag. 119

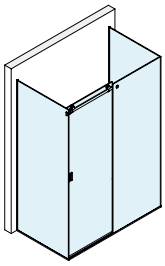

Pag. 121

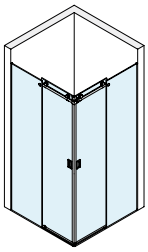

Pag. 123



TOEBEHOREN DOUCHE MET SCHUIFDEUR WAND/WAND MET FRAMEPROFIEL VOOR VAST GLASPANEEL

Afwerking: /8 /15

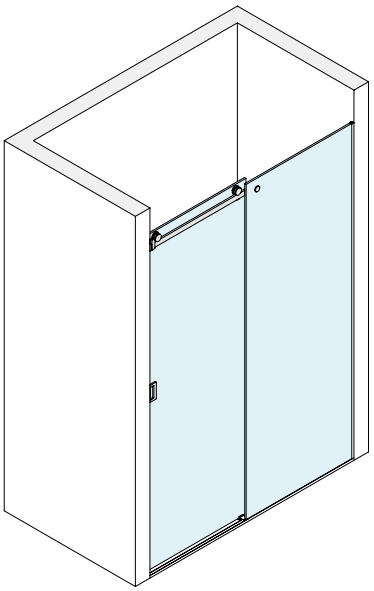

Inhoud van de kit:

Art.	Omschrijving	Aantal
DCCFTMUR	Kit toebehoren wand/wand	1 st.
GLMFT2000	Rail	1 st.
PBD3183.220	U-profiel	2 st.
PBD3184.150	Bovenprofiel met boogvorm	1 st.
GTUP4	Dichting voor glasklemming	4 m
GM01422	Dichting met zijvin	1 st.
GM0622	Ballondichting	1 st.
HAND10057VHB	Zelfklevende handgreep	2 st.

Optioneel

GLMDCCFORO	Snijden en boren	1 st.

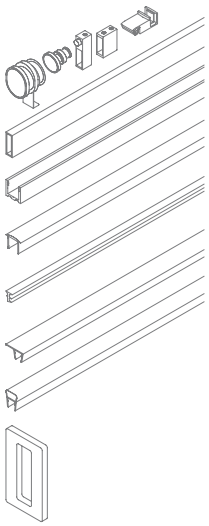

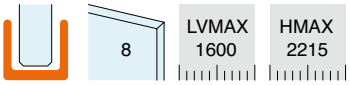

AANBEVOLEN SCHEMA'S

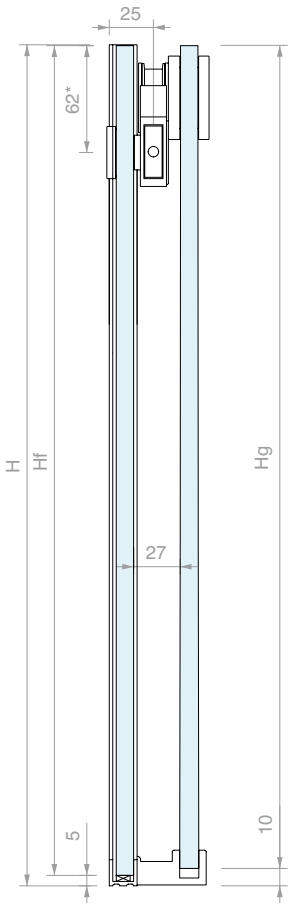

DIMENSIONERING GLAS

Lg = (LV + 40) / 2
Lf = Lg - 20

Hg = H - 10
Hf = H - 5

LA = (LV - 120) / 2

OVERZICHT VOORNAAMSTE BREEDTEMATEN (mm)

LV	Lg	Lf	LA
1600	820	800	740
1500	770	750	690
1400	720	700	640
1300	670	650	590

BEWERKING PROFIEL

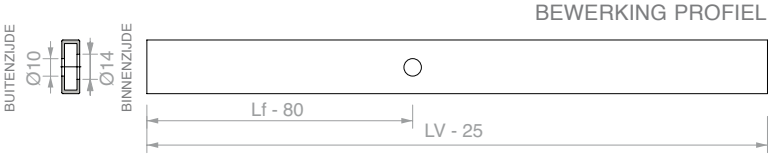

CONFIGURATIE MET SCHUIFDEUR DICHT

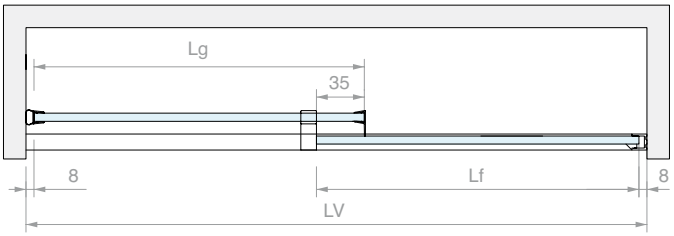

CONFIGURATIE MET SCHUIFDEUR OPEN

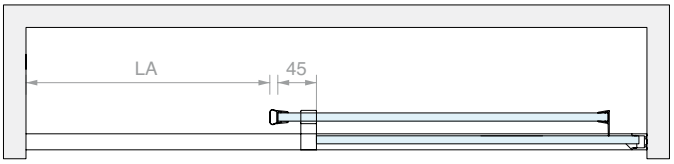

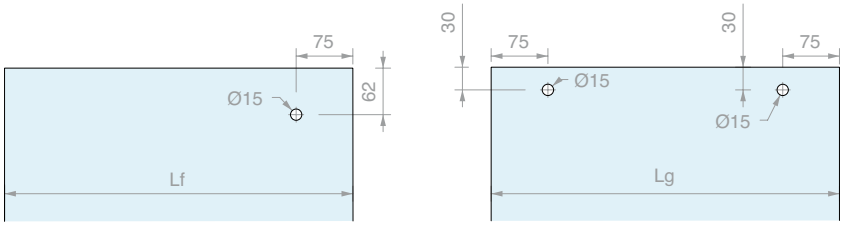

Art.	Aantal
DCCFLAT003	1 st.



TOEBEHOREN DOUCHE MET SCHUIFDEUR WAND/GLAS MET FRAMEPROFIEL VOOR VASTE GLASPANELEN

Afwerking: /8 /15

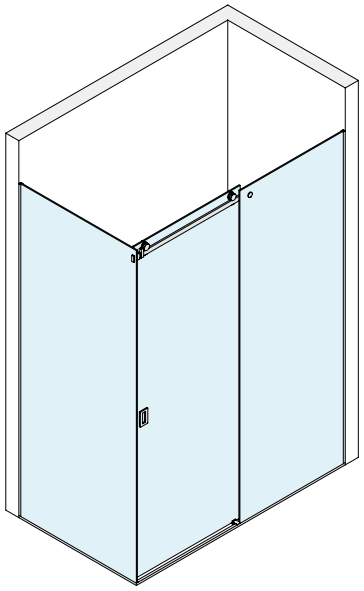

Inhoud van de kit:

Art.	Omschrijving	Aantal
DCCFTVET	Kit toebehoren wand/glas	1 st.
GLMFT2000	Profiel	1 st.
PBD3183.220	U-profiel	3 st.
PBD3183.150	U-profiel	1 st.
PBD3184.150	Bovenprofiel met boogvorm	1 st.
GTUP4	Dichting voor glasklemming	7 m
GM01422	Dichting met zijvin	1 st.
GM0622	Ballondichting	1 st.
HAND10057VHB	Zelfklevende handgreep	2 st.

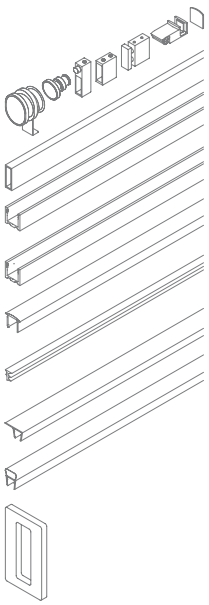

Optioneel

GLMDCCFORO	Snijden en boren	1 st.

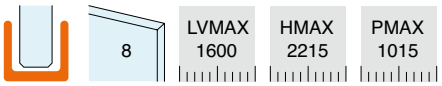

AANBEVOLEN SCHEMA'S

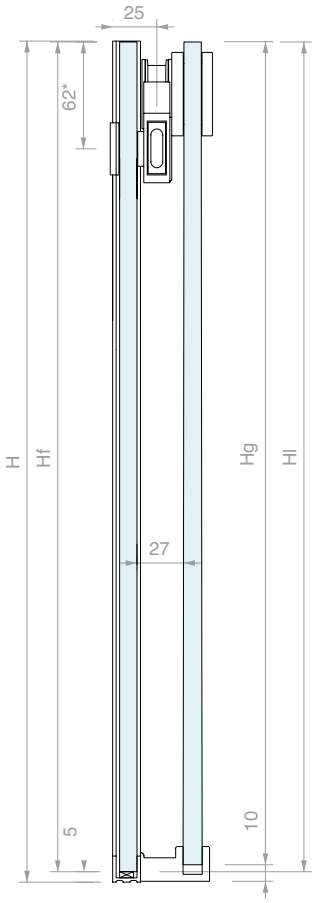

DIMENSIONERING GLAS

Lg = (LV + 26) / 2
Lf = Lg - 20

Hg = H - 10
Hf = H - 5

Ll = P -14
Hl = H - 5
LA = (LV - 134) / 2

OVERZICHT VOORNAAMSTE BREEDTEMATEN (mm)

LV	Lg	Lf	LA
1600	813	793	733
1500	763	743	683
1400	713	693	633
1300	663	643	583

BEWERKING PROFIEL

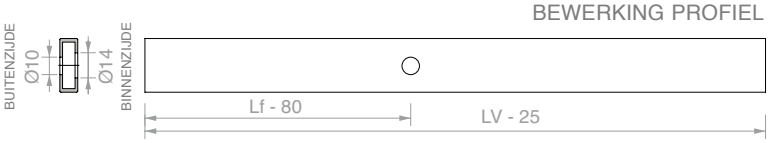

CONFIGURATIE MET SCHUIFDEUR DICHT

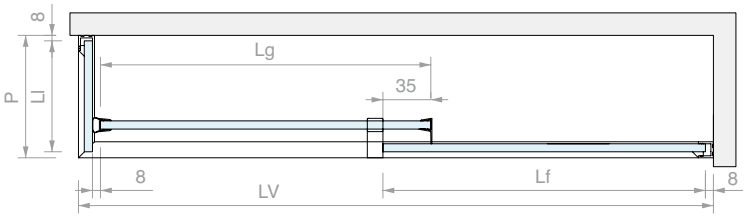

CONFIGURATIE MET SCHUIFDEUR OPEN

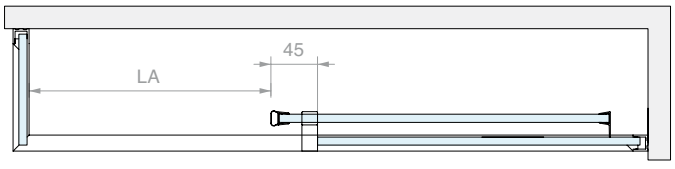

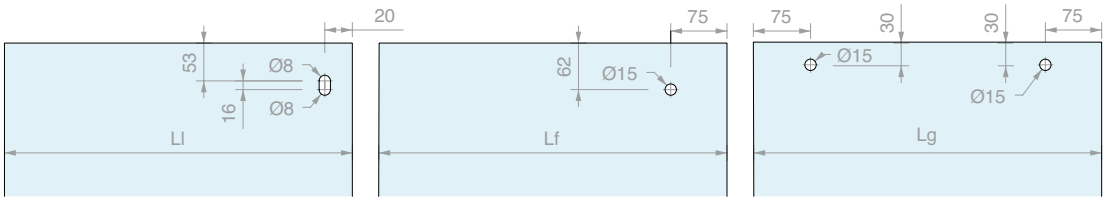

Art.	Aantal
DCCFLAT007	1 st.



TOEBEHOREN DOUCHE MET SCHUIFDEUR GLAS/GLAS MET FRAMEPROFIEL VOOR VASTE GLASPANELEN

Afwerking: /8 /15

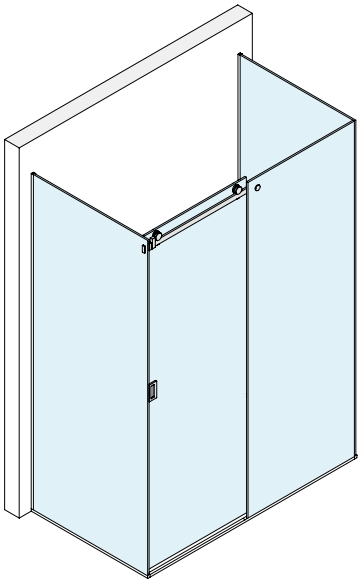

Inhoud van de kit:

Art.	Omschrijving	Aantal
DCCFTVV	Kit toebehoren glas/glas	1 st.
GLMFT2000	Profiel	1 st.
PBD3183.220	U-profiel	3 st.
PBD3183.150	U-profiel	2 st.
PBD3184.150	Bovenprofiel met boogvorm	1 st.
GTUP4	Dichting voor glasklemming	7 m
GM01422	Dichting met zijvin	1 st.
GM0622	Ballondichting	1 st.
HAND10057VHB	Zelfklevende handgreep	2 st.

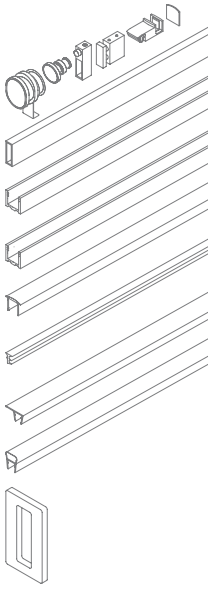

Optioneel

GLMDCCFORO	Snijden en boren	1 st.

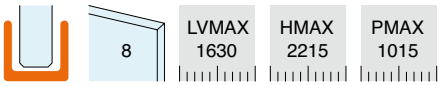

AANBEVOLEN SCHEMA'S

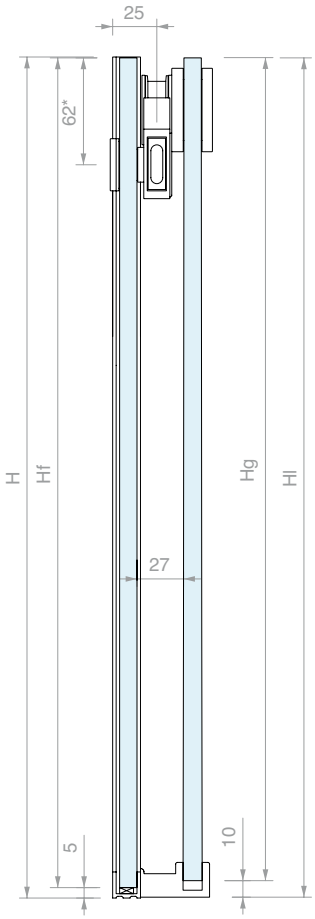

DIMENSIONERING GLAS

Lg = (LV + 12) / 2
Lf = Lg - 20

Hg = H - 10
Hf = H - 5

Ll = P -14
Hl = H - 5
LA = (LV - 148) / 2

OVERZICHT VOORNAAMSTE BREEDTEMATEN (mm)

LV	Lg	Lf	LA
1600	806	786	726
1500	756	736	676
1400	706	686	626
1300	656	636	576

BEWERKING PROFIEL

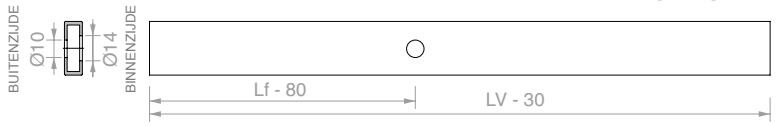

CONFIGURATIE MET SCHUIFDEUR DICHT

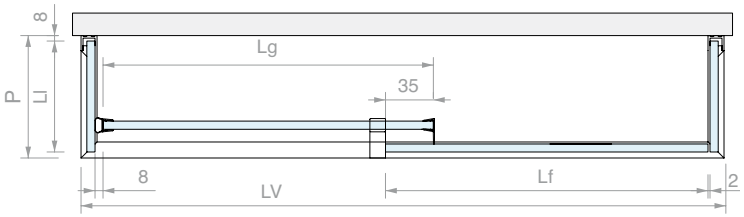

CONFIGURATIE MET SCHUIFDEUR OPEN

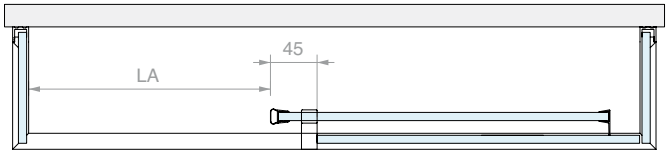

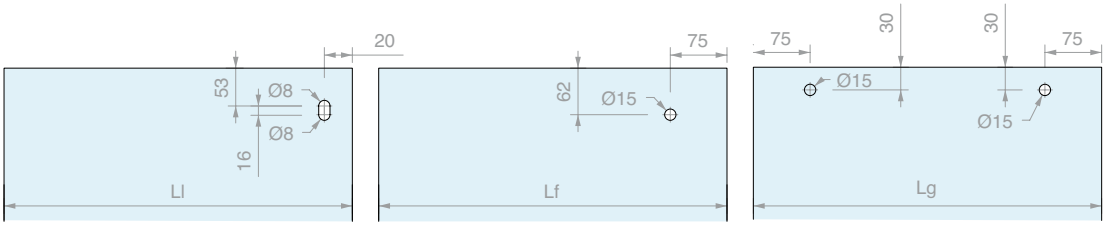

Art.	Aantal
DCCFLAT009	1 st.



TOEBEHOREN DOUCHE MET SCHUIFDEUR WAND HOEK/ WAND MET FRAMEPROFIEL VOOR VASTE GLASPANELEN

Afwerking: /8 /15

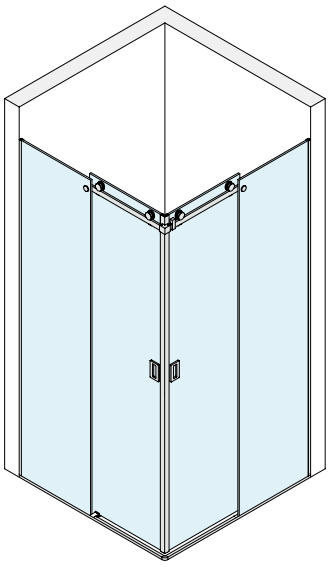

Inhoud van de kit:

Art.	Omschrijving	Aantal
DCCFT90	Kit toebehoren wand/hoek/wand	1 st.
GLMFT1000	Profiel	2 st.
PBD3183.220	U-profiel	2 st.
PBD3183.150	U-profiel	2 st.
PBD3184.150	Bovenprofiel met boogvorm	1 st.
GTUP4	Dichting voor glasklemming	7 m
GM62SX	Magnetische dichting van 45°	1 st.
GM62DX	Magnetische dichting van 45°	1 st.
GM01422	Dichting met zijvin	2 st.
HAND10057VHB	Zelfklevende handgreep	4 st.

Optioneel

GLMDCCFORO	Snijden en boren	1 st.

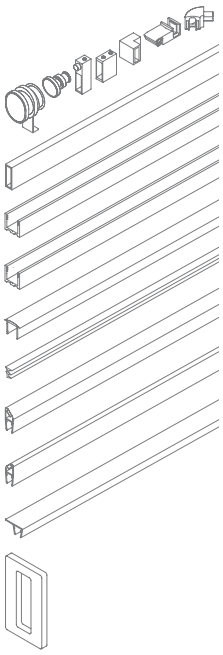

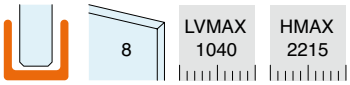

AANBEVOLEN SCHEMA'S

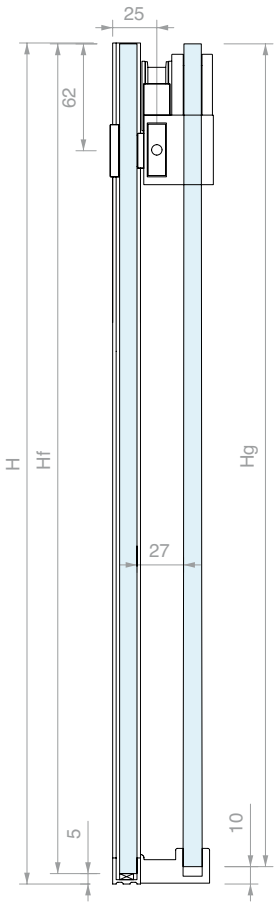

BEWERKING PROFIEL

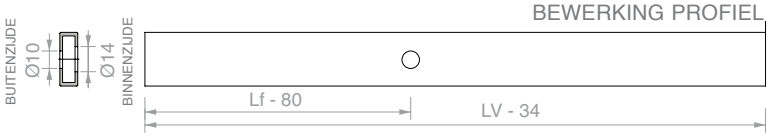

CONFIGURATIE MET SCHUIFDEUR DICHT

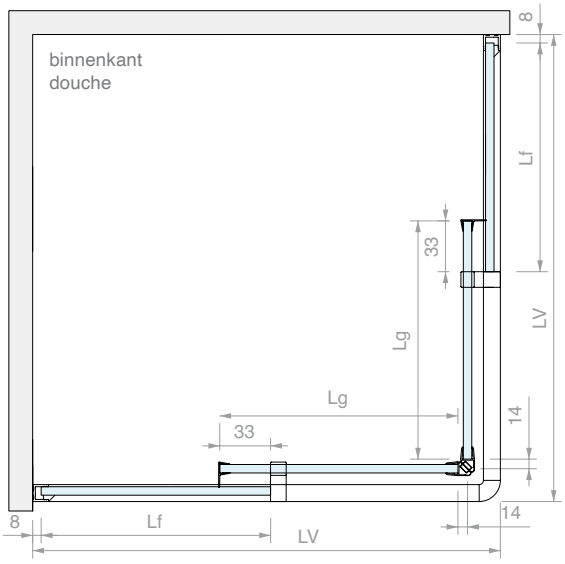

CONFIGURATIE MET SCHUIFDEUR OPEN

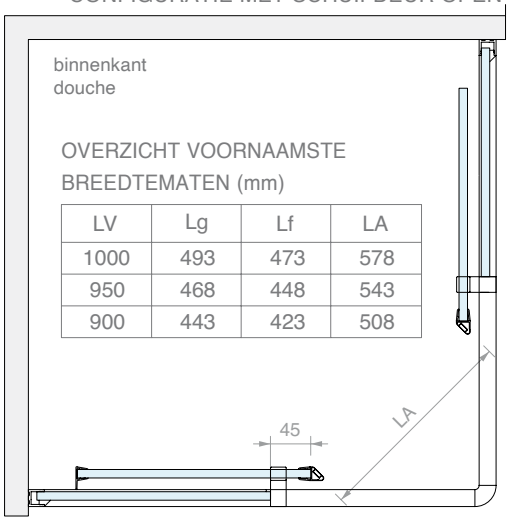

OVERZICHT VOORNAAMSTE BREEDTEMATEN (mm)

LV	Lg	Lf	LA
1000	493	473	578
950	468	448	543
900	443	423	508

DIMENSIONERING GLAS

Lg = (LV - 14) / 2
Lf = Lg - 20
Hg = H - 10
Hf = H - 6
LA = 0.7 x (LV - 174)

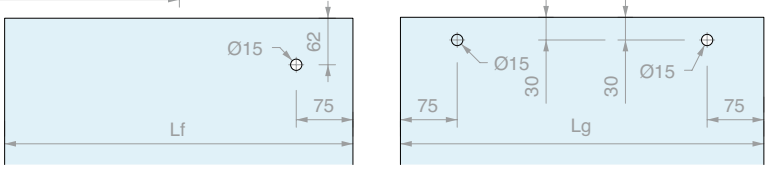

Art.	Aantal
DCCFLAT011	1 st.



KIT TOEBEHOREN WAND/WAND

inhoud:
2 st. Excentrische looprol met afdekking
2 st. Wandbevestiging
2 st. Stopper
1 st. Bevestiging voor vast glaspaneel
1 st. Ondergeleider
Afwerking: /8 /15

Art.	Voor glas	Aantal
DCCFTMUR	**8** mm	1 st.



KIT TOEBEHOREN WAND/GLAS

inhoud:
2 st. Excentrische looprol met afdekking
1 st. Wandbevestiging
1 st. Glasbevestiging
2 st. Stopper
1 st. Bevestiging voor vast glaspaneel
1 st. Ondergeleider
1 st. Kap voor profiel
Afwerking: /8 /15

Art.	Voor glas	Aantal
DCCFTVET	**8** mm	1 st.



KIT TOEBEHOREN GLAS/GLAS

inhoud:
2 st. Excentrische looprol met afdekking
2 st. Glasbevestiging
2 st. Stopper
1 st. Bevestiging voor vast glaspaneel
1 st. Ondergeleider
2 st. Kap voor profiel
Afwerking: /8 /15

Art.	Voor glas	Aantal
DCCFTVV	**8** mm	1 st.



KIT TOEBEHOREN WAND/HOEK/WAND

inhoud:
4 st. Excentrische looprol met afdekking
2 st. Wandbevestiging
4 st. Stopper
2 st. Bevestiging voor vast glaspaneel
2 st. Ondergeleider
1 st. Hoekverbinding voor rails
1 st. Hoekverbinding voor profielen
Afwerking: /8 /15

Art.	Voor glas	Aantal
DCCFT90	**8** mm	1 st.



PROFIEL

Materiaal: Roestvrij staal AISI 304

Afwerking: /8 /15

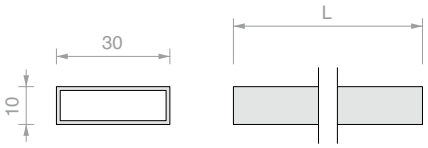

Art.	Lengte	Aantal
GLMFT1000	**1000** mm	1 st.
GLMFT2000	**2000** mm	1 st.
GLMFT3000	**3000** mm	1 st.
GLMDCCFORO	Snijden profiel en 1 gat	1 st.



EXCENTRISCHE LOOPROL MET AFDEKKING

Materiaal: Roestvrij staal AISI 304

Afwerking: /8 /15

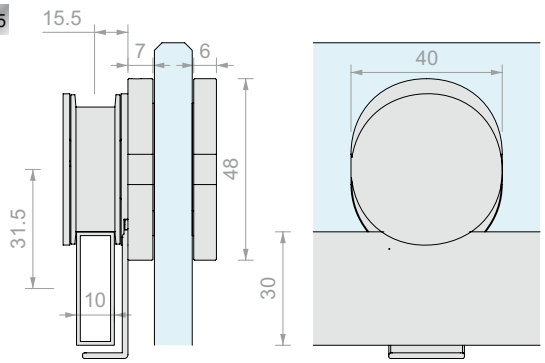

Art.	Voor glas	Aantal
DCCFT12	Van **8** tot **10** mm	1 st.



BEVESTIGING VOOR VAST GLASPANEEL

Materiaal: Roestvrij staal AISI 304

Aanbevolen glasboring Ø15 mm

Afwerking: /8 /15

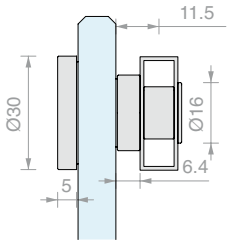

Art.	Voor glas	Aantal
DCCFT16	Van **8** tot **10** mm	1 st.



WANDBEVESTIGING

Materiaal: Roestvrij staal AISI 304

Afwerking: /8 /15

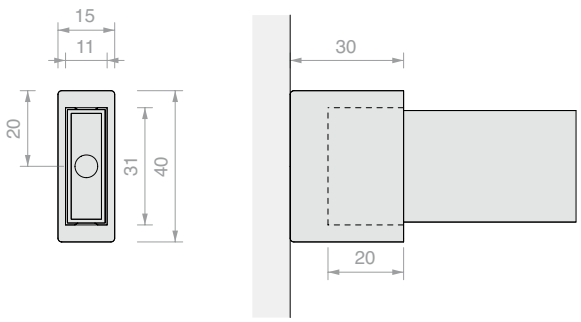

Art.	Aantal
DCCFT18	1 st.



STOPPER MET RUBBEREN STOP

Materiaal: Roestvrij staal AISI 304

Afwerking: /8 /15

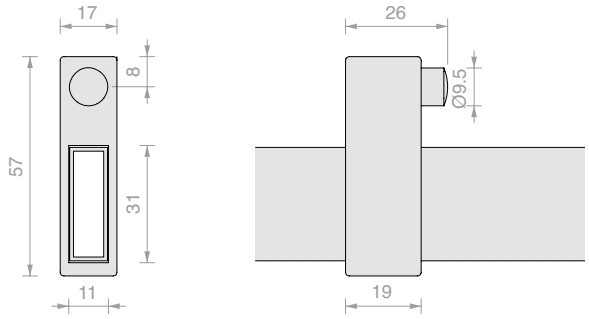

Art.	Aantal
DCCFT20	1 st.



GLASBEVESTIGING

Materiaal: Roestvrij staal AISI 304

Afwerking: /8 /15

Aanbevolen glasboring Ø8 mm

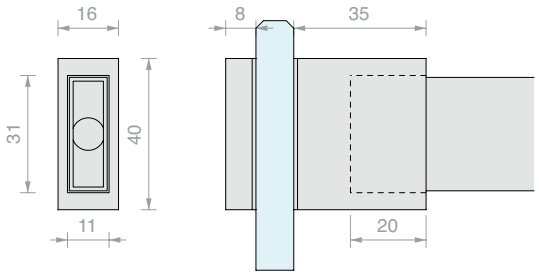

Art.	Voor glas	Aantal
GLMFT37	Van **8** tot **10** mm	1 st.



HOEKVERBINDING

Materiaal: Roestvrij staal AISI 304

Afwerking: /8 /15

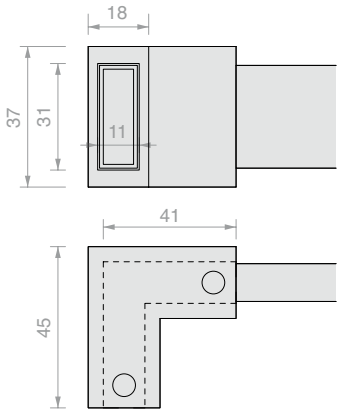

Art.	Aantal
GLMFT90	1 st.



KLIPSBARE ONDERGELEIDER VOOR GLAS MET PROFIEL

Materiaal: Zamak

Compatibel met aluminium profielen uit de PBD- en LMU-series

Afwerking: /1 /24*

* Niet beschikbaar voor Art. DCC10

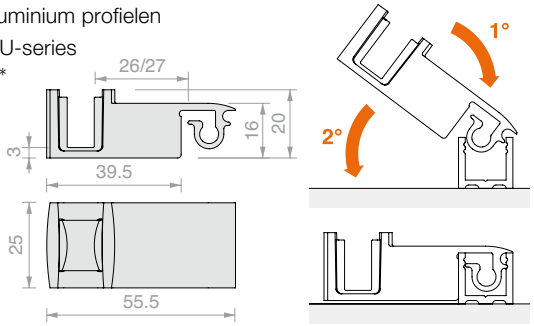

Art.	Voor glas	Aantal
DCC08	**8** mm	1 st.
DCC10	**10** mm	1 st.

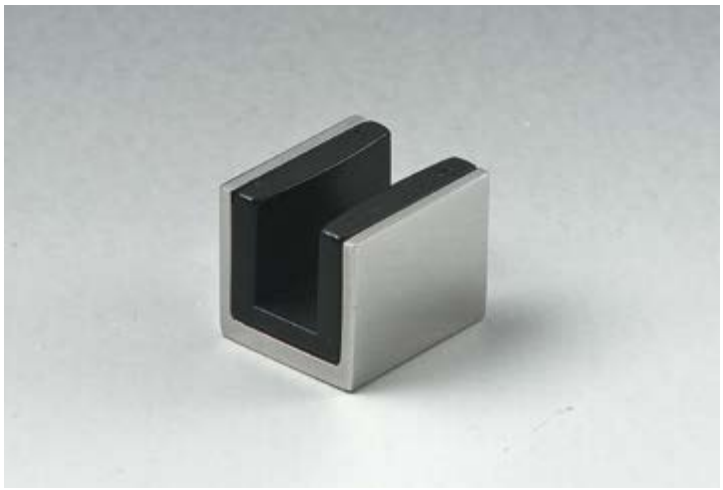

ONDERGELEIDER

Materiaal: Roestvrij staal AISI 304

Afwerking: /8 /15

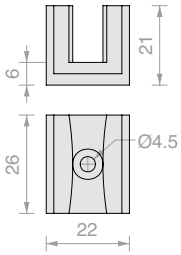

Art.	Voor glas	Aantal
GLMSPA08	**8** mm	1 st.
GLMSPA10	**10** mm	1 st.

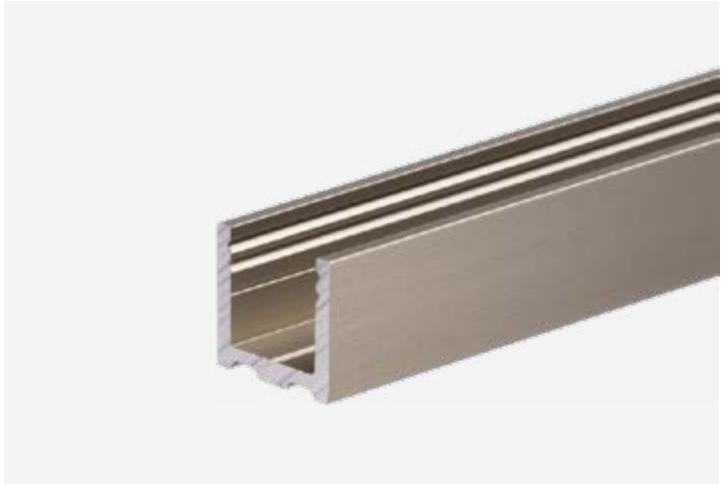

U-PROFIEL

Materiaal: Aluminium

Afwerking: /6 /88 /91 /97

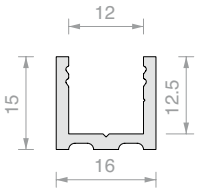

Art.	Lengte	Aantal
PBD3183.150	**1498** mm	1 st.
PBD3183.220	**2200** mm	1 st.
PBD3183	**3000** mm	1 st.



BOVENPROFIEL MET BOOGVORM PBD3184

Materiaal: Aluminium

Afwerking: /6 /88 /91 /97

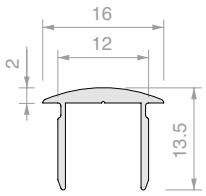

Art.	Lengte	Aantal
PBD3184.100	**992** mm	1 st.
PBD3184.150	**1498** mm	1 st.
PBD3184	**3000** mm	1 st.



EINDKAP MET BOOGVORM PBD

Materiaal: Aluminium

Afwerking: /6 /88 /91 /97

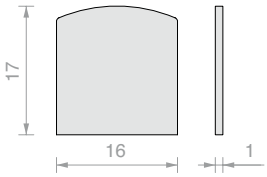

Art.	Aantal
PBDTP	1 st.



PLAT BOVENPROFIEL PBD3186

Materiaal: Aluminium

Afwerking: **/6** /88 /91 /97

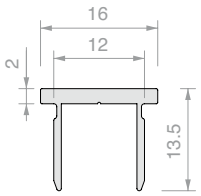

Art.	Lengte	Aantal
PBD3186.100	**992** mm	1 st.
PBD3186.150	**1498** mm	1 st.
PBD3186	**3000** mm	1 st.



PLATTE EINDKAP PBD

Materiaal: Aluminium

Afwerking: **/6** /88 /91 /97

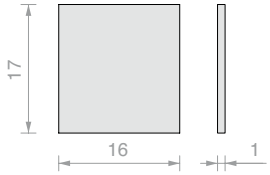

Art.	Aantal
PBD86TP	1 st.

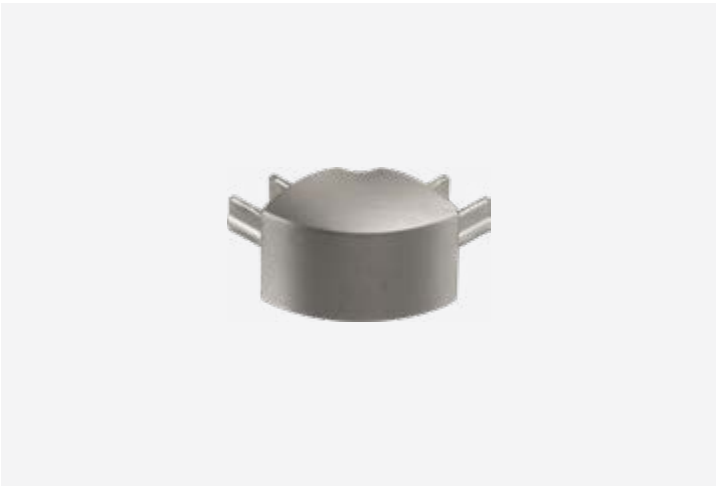

HOEKVERBINDING VOOR PROFIEL

Materiaal: Zamak

Compatibel met aluminium profielen

uit de PBD- en LMU-series

Voor bovenprofiel PBD3184

Afwerking: /1 **/6** /24 /97

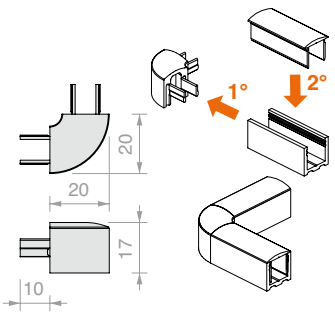

Art.	Aantal
DCC90	1 st.



PLATTE HOEKVERBINDING VOOR PROFIEL

Materiaal: Zamak

Compatibel met aluminium profielen

uit de PBD- en LMU-series

Voor bovenprofiel PBD3186

Afwerking: /1 **/6** /24 /97

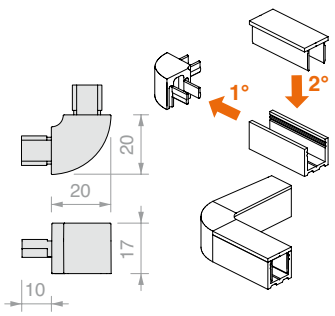

Art.	Aantal
DCC90SQ	1 st.



DICHTING VOOR GLASKLEMMING

Materiaal: PVC

Art.	Dikte	Kleur	Aantal	Art.	Dikte	Kleur	Aantal
GTUP2	2	Transparant	1 m	**GTUP5G**	5	Geplooid	1 m
GTUP3	3	Transparant	1 m	**GTUP6G**	6	Geplooid	1 m
GTUP4	4	Transparant	1 m	**GTUP2N**	2	Zwart	1 m
GTUP5	5	Transparant	1 m	**GTUP3N**	3	Zwart	1 m
GTUP6	6	Transparant	1 m	**GTUP4N**	4	Zwart	1 m
GTUP2G	2	Geplooid	1 m	**GTUP5N**	5	Zwart	1 m
GTUP3G	3	Geplooid	1 m	**GTUP6N**	6	Zwart	1 m
GTUP4G	4	Geplooid	1 m				



MAGNETISCHE DICHTING VAN 45°

Materiaal: Gecoëxtrudeerd PVC stijf en buigzaam
Bestand tegen UV-stralen
Fungicide-formules tegen ontwikkeling van schimmels
Maximale bedrijfstemperatuur 70°C
Kleur: transparant, transparant bolprofiel, witte magneet

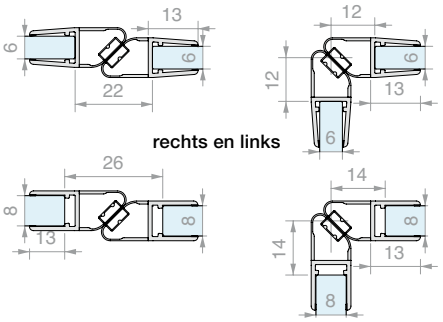

Art.	Lengte	Voor glas	Aantal
GM62SX	**2200** mm	Van **6** tot **8** mm	1 st.
GM6230SX	**3000** mm	Van **6** tot **8** mm	1 st.
GM62DX	**2200** mm	Van **6** tot **8** mm	1 st.
GM6230DX	**3000** mm	Van **6** tot **8** mm	1 st.

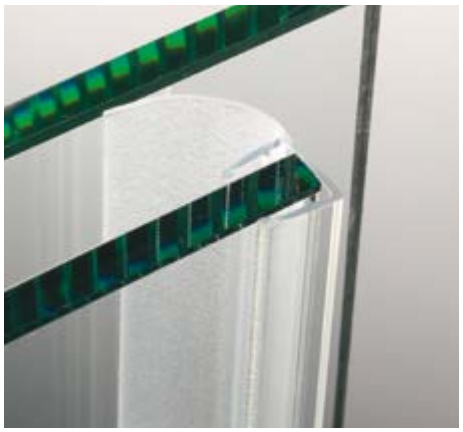

DICHTING MET ZIJVIN

Materiaal: Gecoëxtrudeerd PVC stijf en buigzaam - Bestand tegen UV-stralen
Fungicide-formules tegen ontwikkeling van schimmels
Kleur: transparant / *zwart, geplooide vin

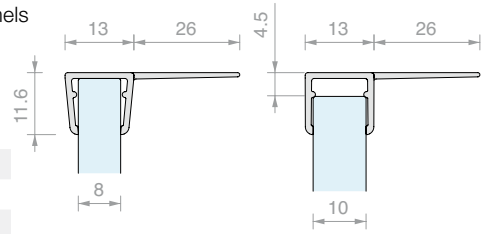

Art.	Lengte	Voor glas	Aantal
GM014	**2000** mm	Van **8** tot **10** mm	1 st.
GM01422	**2200** mm	Van **8** tot **10** mm	1 st.
GM01422NR*	**2200** mm	Van **8** tot **10** mm	1 st.
GM01425	**2500** mm	Van **8** tot **10** mm	1 st.
GM01425NR*	**2500** mm	Van **8** tot **10** mm	1 st.
GM0143000	**3000** mm	Van **8** tot **10** mm	1 st.
GM0143000NR*	**3000** mm	Van **8** tot **10** mm	1 st.

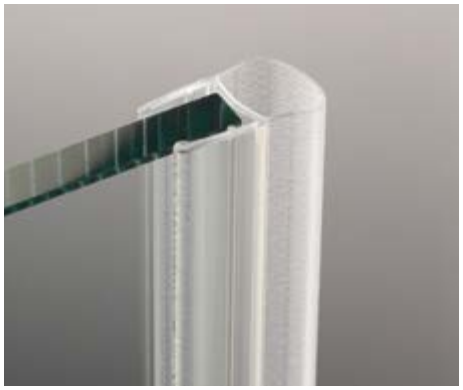

BALLONDICHTING

Materiaal: Gecoëxtrudeerd PVC stijf en buigzaam
Bestand tegen UV-stralen. Fungicide-formules tegen ontwikkeling van schimmels
Kleur: transparant / *zwart, geplooid bolprofiel

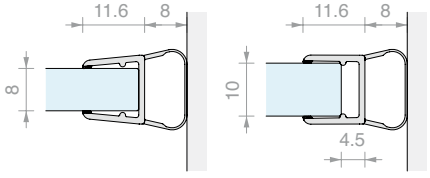

Art.	Lengte	Voor glas	Aantal
GM06	**2000** mm	Van **8** tot **10** mm	1 st.
GM0622	**2200** mm	Van **8** tot **10** mm	1 st.
GM0622NR*	**2200** mm	Van **8** tot **10** mm	1 st.
GM0625	**2500** mm	Van **8** tot **10** mm	1 st.
GM0625NR*	**2500** mm	Van **8** tot **10** mm	1 st.
GM063000	**3000** mm	Van **8** tot **10** mm	1 st.
GM063000NR*	**3000** mm	Van **8** tot **10** mm	1 st.



HANDGREEP MET VHB-BEVESTIGING

Materiaal: Roestvrij staal AISI 304
Afwerking: /8 /15

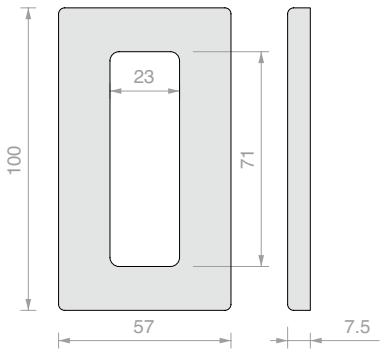

Art.	Aantal
HAND10057VHB	1 st.

GIUMAX

Design

Ronde vormen in combinatie met de sterkte van een volledig roestvrijstalen profiel voor benijdenswaardige prestaties. GIUMAX SHOWER combineert de stijl van de loopwagens met de weerstand van roestvrij staal AISI304.





/8
Geborsteld staal



/15
Glanzend staal

GIUMAX

Technische eigenschappen

Het douchesysteem met schuifdeur voor 8 mm glas van de serie GIUMAX heeft zichtbare looprollen op de draagrails. Deze oplossingen zijn gemaakt van AISI 304 roestvrij staal en onderscheiden zich door hun elegantie, betrouwbaarheid en duurzaamheid.

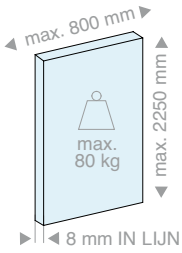

SCHUIFDEUR

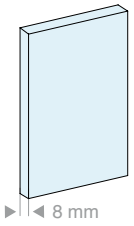

VASTE GLASPANELEN

3 configuraties

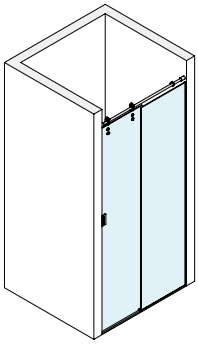
Wand/wand

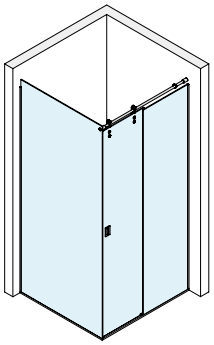
Wand/glas

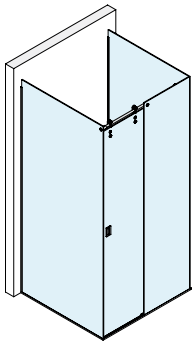
Glas/glas

Soorten installatie

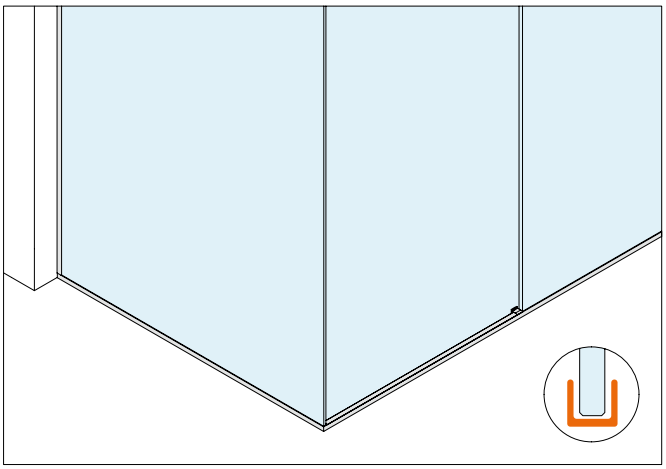

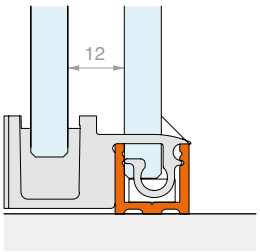

Oplossing met kits

Voor vaste glaspanelen met frame

Eenvoudig en modern ontwerp.
Bij de U-serie worden vaste glaspanelen geïnstalleerd in een aluminium profiel van 15 x 16 mm.
Dit profiel is voorzien van een opklipsbare bovenafdekking en fungeert als waterkering in de open zone.

Installatie met twee rollen

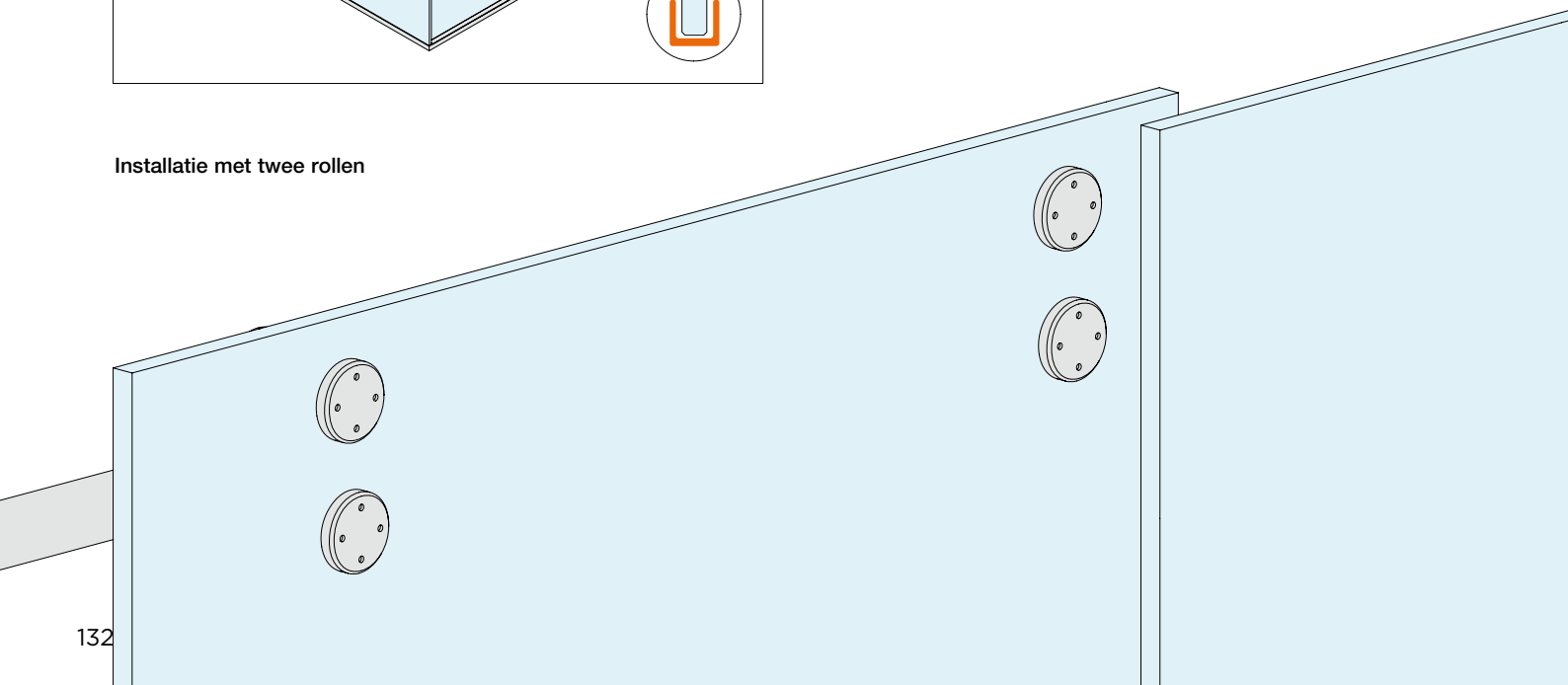

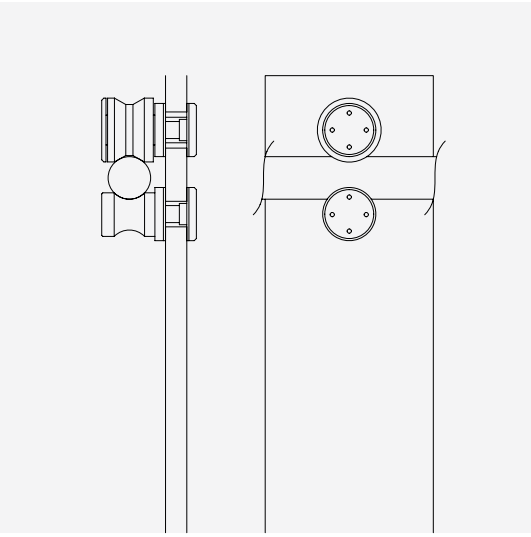

SYSTEEM MET ROLLEN

De deur is gemonteerd op twee rollen, het profiel werkt binnen de ruimte van de deur.

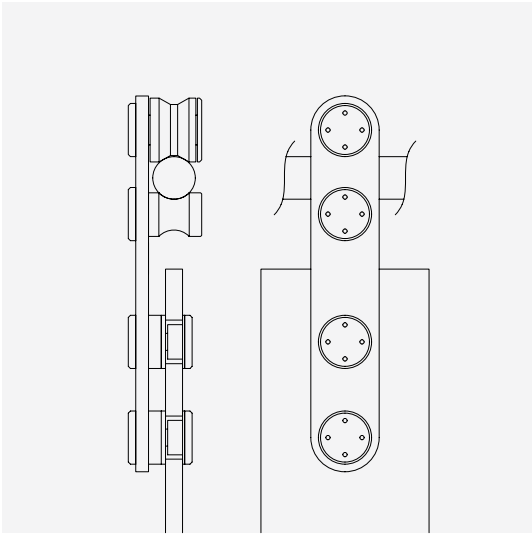

SYSTEEM MET DRAAGROL

De deur is op een draagrol gemonteerd, het profiel loopt in het bovenste deel van de draagrol, boven de deur.

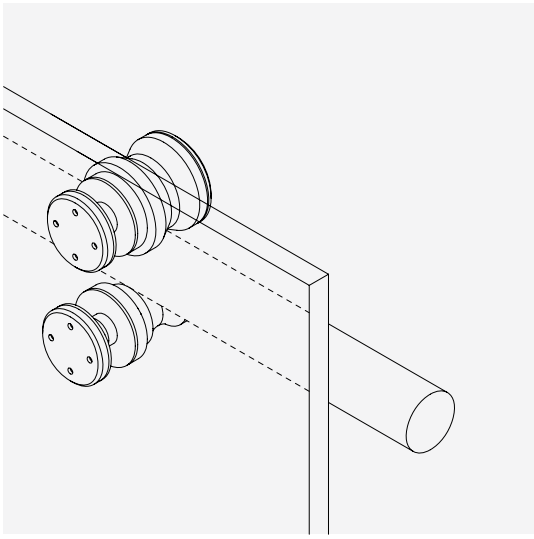

MAXIMALE TRANSPARANTIE

Het systeem onderscheidt zich doordat het gericht is op maximale transparantie, dankzij het gebruik van kleine accessoires en een minimalistisch ontwerp.

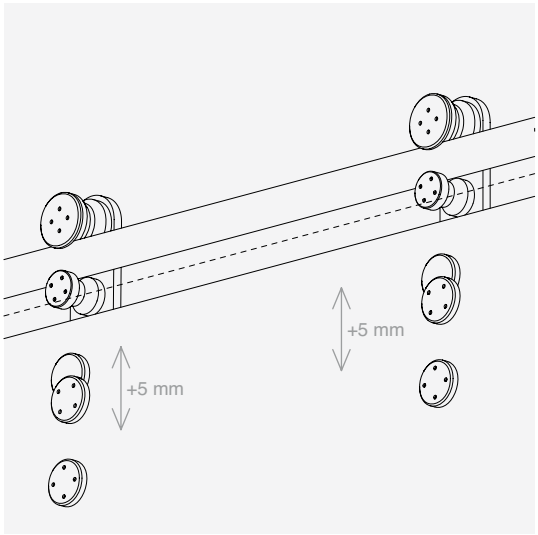

VERSTELLEN DEUR

Door het gebruik van de draagroltechnologie kunnen de rol en de noppen in hoogte worden versteld, voor een gemakkelijkere afstelling van de positie van de deur.

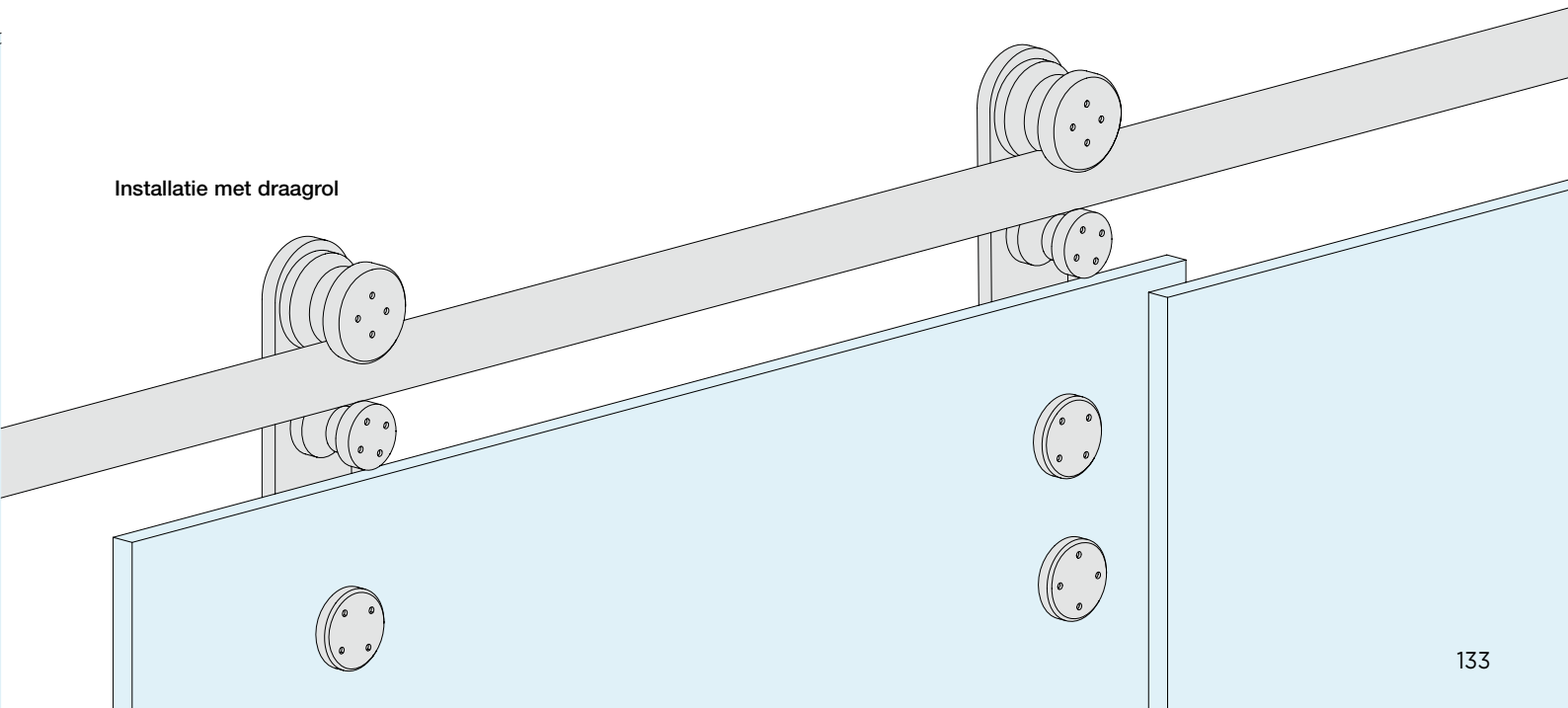

Installatie met draagrol



GIUMAX

Kit

CONFIGURATIES MET VASTE GLASPANELEN MET FRAME

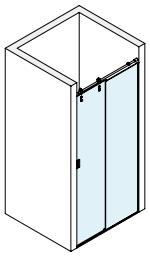

Pag. 136

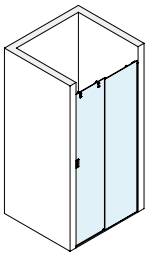

Pag. 137

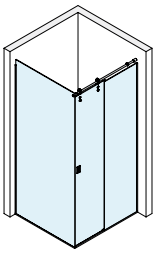

Pag. 138

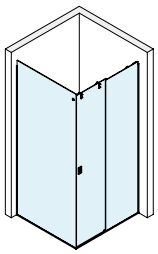

Pag. 139

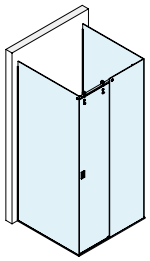

Pag. 140

TOEBEHOREN DOUCHE MET SCHUIFDEUR WAND/WAND MET FRAMEPROFIEL VOOR VAST GLASPANEEL MET LOOPWAGENS

Afwerking: /8 /15

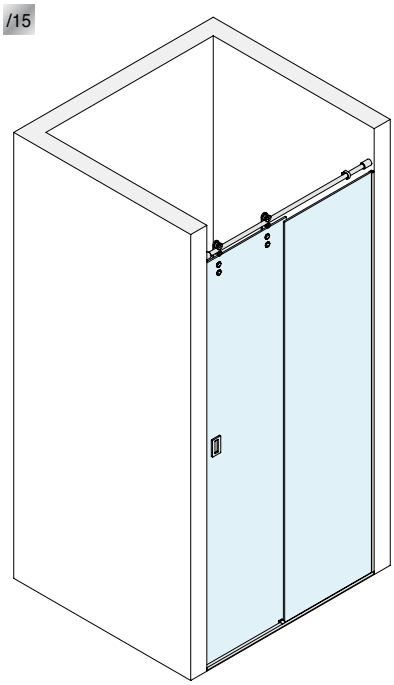

Inhoud van de kit:

Art.	Omschrijving	Aantal
GLM3000	Kit met 2 loopwagens op plaat	1 st.
GLMDSTP	Wandbevestiging	2 st.
GLM3023	Stopper	2 st.
DCC218	Ondergeleider	1 st.
GLMTND10	Profiel	1 st.
PBD3183.220	U-profiel	1 st.
PBD3183.150	U-profiel	1 st.
PBD3184.150	Bovenprofiel met boogvorm	1 st.
GTUP4	Dichting voor glasklemming	4 m
GM0141022	Dichting met zijvin	1 st.
GM0622	Ballondichting	1 st.
HAND10057VHB	Zelfklevende handgreep	2 st.

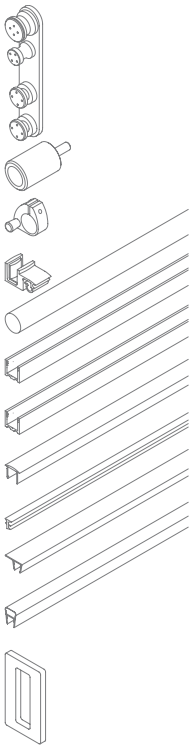

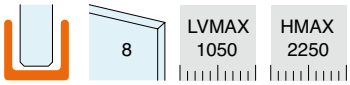

AANBEVOLEN SCHEMA'S

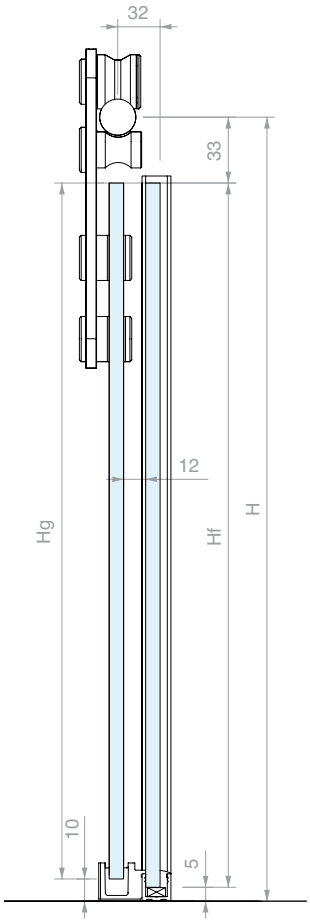

DIMENSIONERING GLAS

Lg = (LV + 20) / 2
Lf = Lg

Hg = H - 43
Hf = H - 38

LA = (LV - 112) / 2

OVERZICHT VOORNAAMSTE BREEDTEMATEN (mm)

LV	Lg	Lf	LA
1000	510	510	444
950	485	485	419

BEWERKING PROFIEL

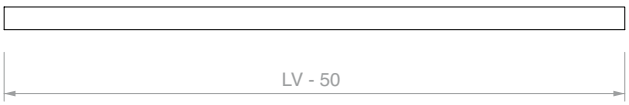

CONFIGURATIE MET SCHUIFDEUR DICHT

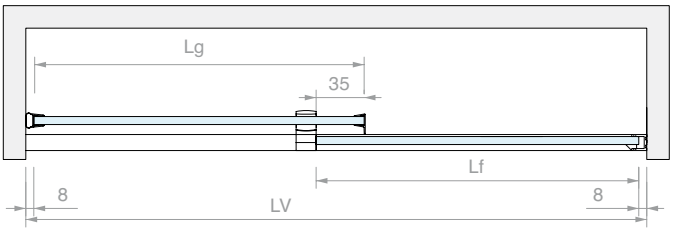

CONFIGURATIE MET SCHUIFDEUR OPEN

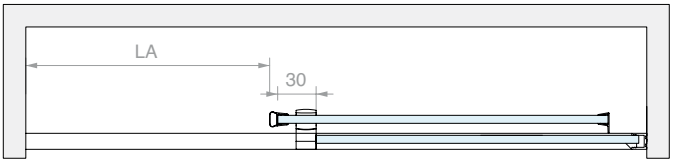

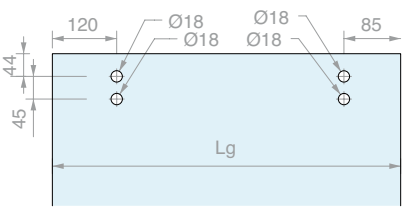

Art.	Aantal
GLMKIT301	1 st.

TOEBEHOREN DOUCHE MET SCHUIFDEUR WAND/WAND MET FRAMEPROFIEL VOOR VAST GLASPANEEL MET ROLLEN

Afwerking: /8 /15

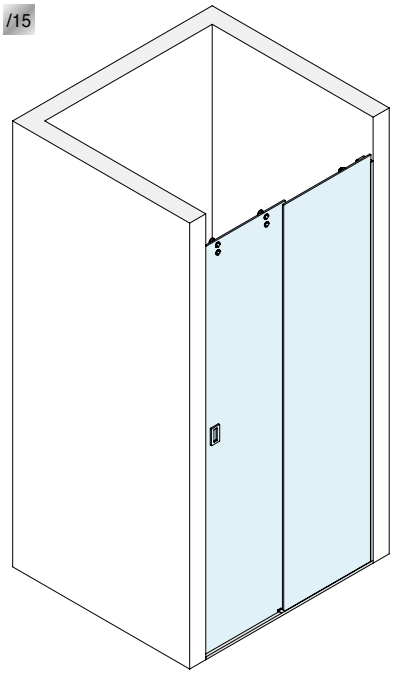

Inhoud van de kit:

Art.	Omschrijving	Aantal
GLM7000	Kit met 2+2 rollen	1 st.
GLMDSTP	Wandbevestiging	2 st.
GLM3020	Stopper	2 st.
DCC218	Ondergeleider	1 st.
GLMTND10	Profiel	1 st.
PBD3183.220	U-profiel	1 st.
PBD3183.150	U-profiel	1 st.
PBD3184.150	Bovenprofiel met boogvorm	1 st.
GTUP4	Dichting voor glasklemming	4 m
GM0141022	Dichting met zijvin	1 st.
GM0622	Ballondichting	1 st.
HAND10057VHB	Zelfklevende handgreep	2 st.

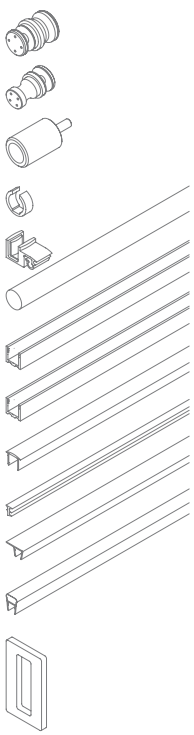

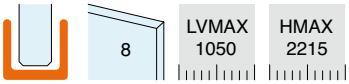

AANBEVOLEN SCHEMA'S

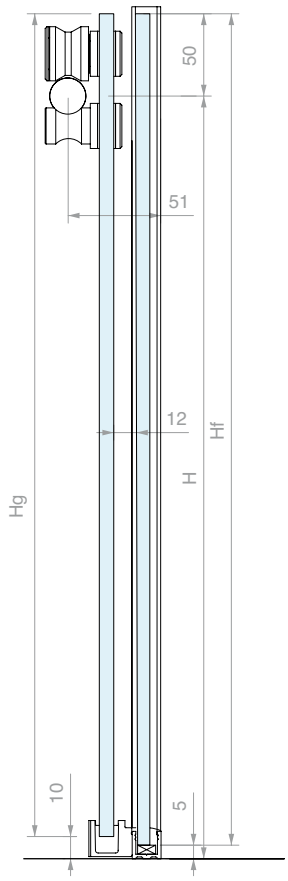

DIMENSIONERING GLAS

Lg = (LV + 20) / 2
Lf = Lg

Hg = H + 40
Hf = H + 45

LA = (LV - 112) / 2

OVERZICHT VOORNAAMSTE BREEDTEMATEN (mm)

LV	Lg	Lf	LA
1000	510	510	444
950	485	485	419

BEWERKING PROFIEL



CONFIGURATIE MET SCHUIFDEUR DICHT

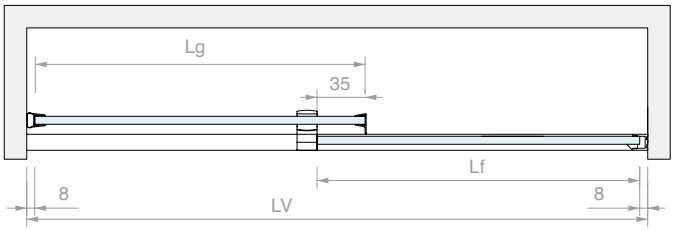

CONFIGURATIE MET SCHUIFDEUR OPEN

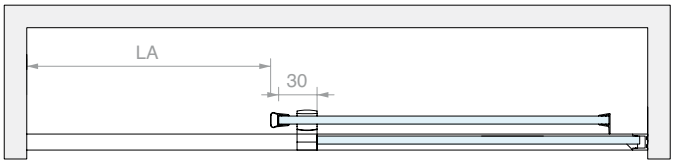

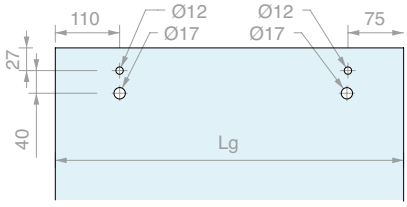

Art.	Aantal
GLMKIT701	1 st.

TOEBEHOREN DOUCHE MET SCHUIFDEUR WAND/GLAS MET FRAMEPROFIEL VOOR VASTE GLASPANELEN MET LOOPWAGENS

Afwerking: /8 /15

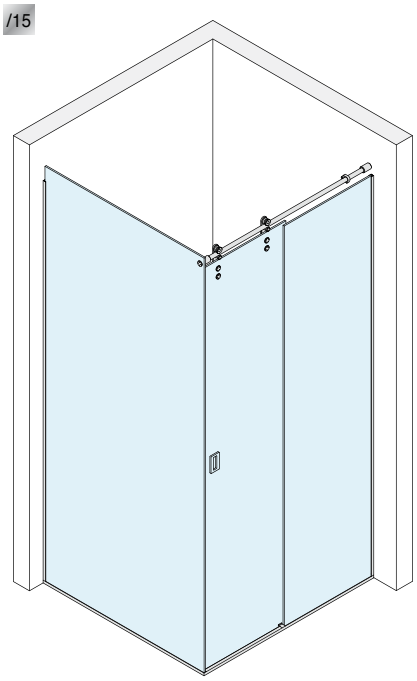

Inhoud van de kit:

Art.	Omschrijving	Aantal
GLM3000	Kit met 2 loopwagens op plaat	1 st.
GLMDSTP	Wandbevestiging	1 st.
GLMDSTV	Glasbevestiging	1 st.
GLM3023	Stopper	2 st.
DCC218	Ondergeleider	1 st.
GLMTND10	Profiel	1 st.
PBD3183.220	U-profiel	2 st.
PBD3183.150	U-profiel	2 st.
PBD3184.150	Bovenprofiel met boogvorm	1 st.
GTUP4	Dichting voor glasklemming	7 m
GM0141022	Dichting met zijvin	1 st.
GM0622	Ballondichting	1 st.
HAND10057VHB	Zelfklevende handgreep	2 st.

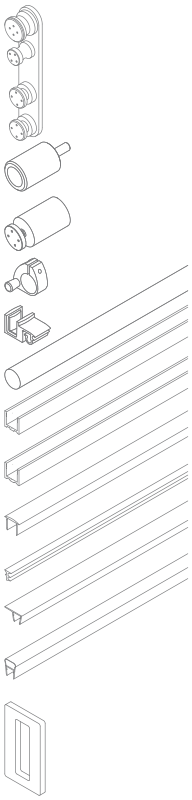





LVMAX 1060

HMAX 2250

AANBEVOLEN SCHEMA'S

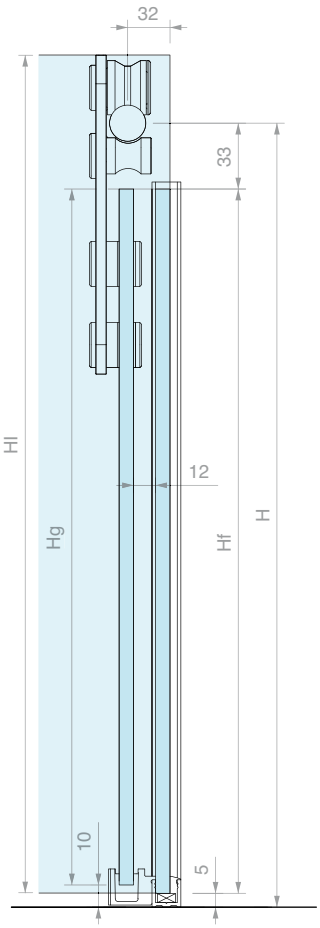

DIMENSIONERING GLAS

Lg = (LV + 5) / 2
Lf = Lg

Hg = H - 43
Hf = H - 38

Ll = P - 14
Hl = H + 35

LA = (LV - 126) / 2

OVERZICHT VOORNAAMSTE BREEDTEMATEN (mm)

LV	Lg	Lf	LA
1000	503	503	437
950	478	478	412

BEWERKING PROFIEL

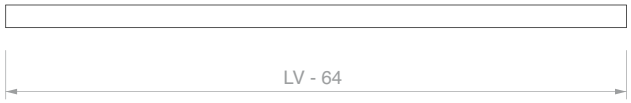

CONFIGURATIE MET SCHUIFDEUR DICHT

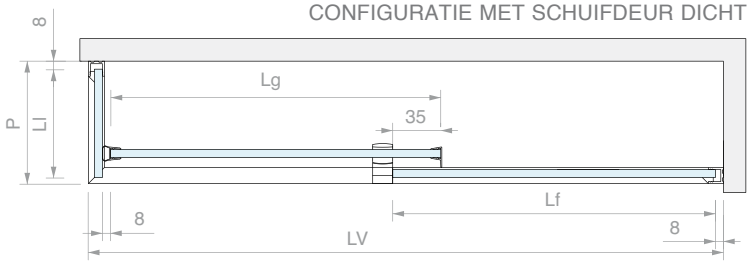

CONFIGURATIE MET SCHUIFDEUR OPEN

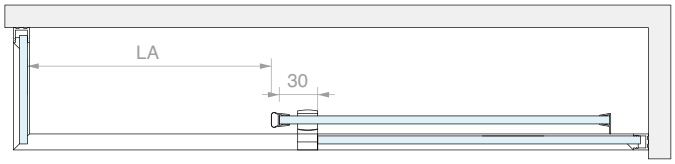

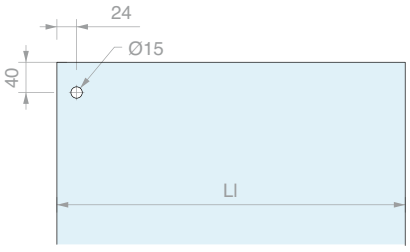

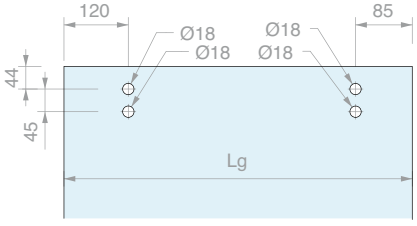

Art.	Aantal
GLMKIT303	1 st.

TOEBEHOREN DOUCHE MET SCHUIFDEUR WAND/GLAS MET FRAMEPROFIEL VOOR VASTE GLASPANELEN MET ROLLEN

Afwerking: /8 /15

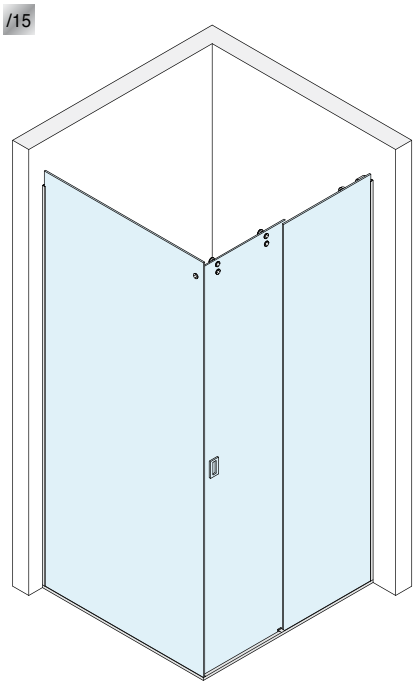

Inhoud van de kit:

Art.	Omschrijving	Aantal
GLM7000	Kit met 2+2 rollen	1 st.
GLMDSTP	Wandbevestiging	1 st.
GLMDSTV	Glasbevestiging	1 st.
GLM3020	Stopper	2 st.
DCC218	Ondergeleider	1 st.
GLMTND10	Profiel	1 st.
PBD3183.220	U-profiel	2 st.
PBD3183.150	U-profiel	2 st.
PBD3184.150	Bovenprofiel met boogvorm	1 st.
GTUP4	Dichting voor glasklemming	7 m
GM0141022	Dichting met zijvin	1 st.
GM0622	Ballondichting	1 st.
HAND10057VHB	Zelfklevende handgreep	2 st.

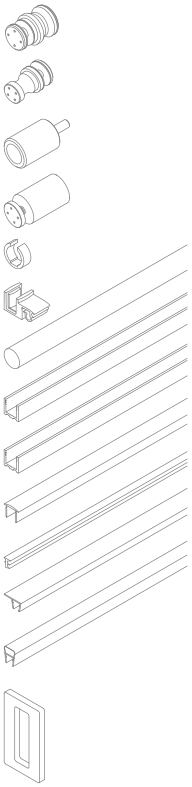

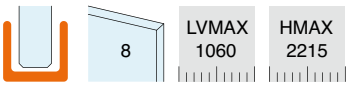

AANBEVOLEN SCHEMA'S

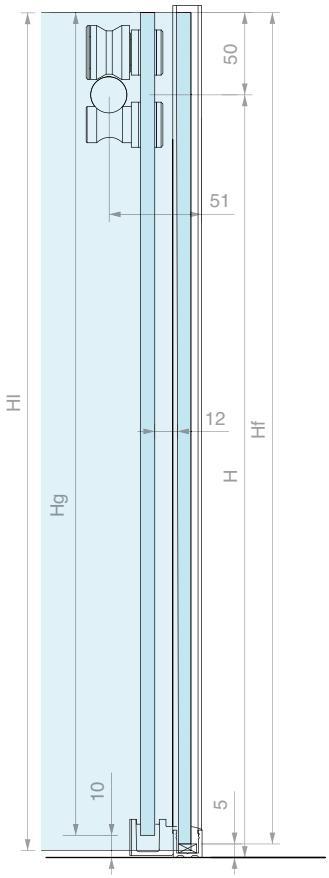

DIMENSIONERING GLAS

Lg = (LV + 5) / 2
Lf = Lg

Hg = H + 40
Hf = H + 45

Ll = P - 14
Hl = H + 45

LA = (LV - 126) / 2

BEWERKING PROFIEL

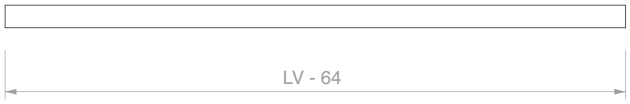

CONFIGURATIE MET SCHUIFDEUR DICHT

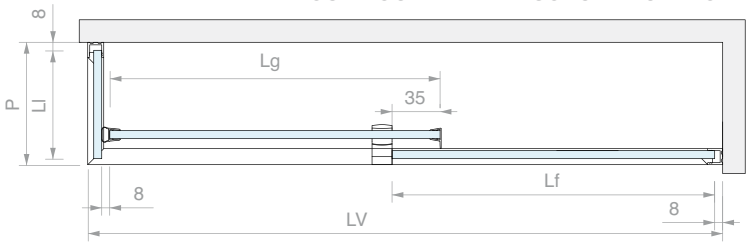

OVERZICHT VOORNAAMSTE BREEDTEMATEN (mm)

LV	Lg	Lf	LA
1000	503	503	437
950	478	478	412

CONFIGURATIE MET SCHUIFDEUR OPEN

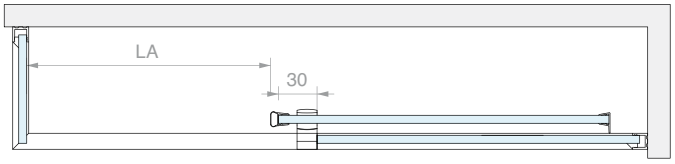

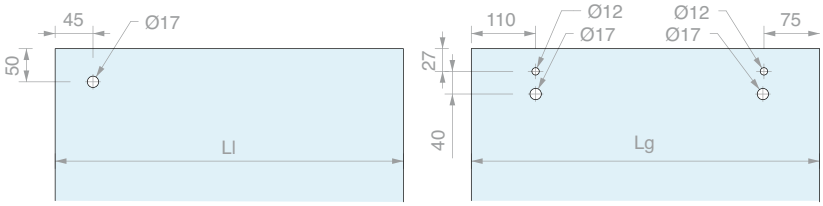

Art.	Aantal
GLMKIT703	1 st.

TOEBEHOREN DOUCHE MET SCHUIFDEUR GLAS/GLAS MET FRAMEPROFIEL VOOR VASTE GLASPANELEN MET LOOPWAGENS

Afwerking: /8 /15

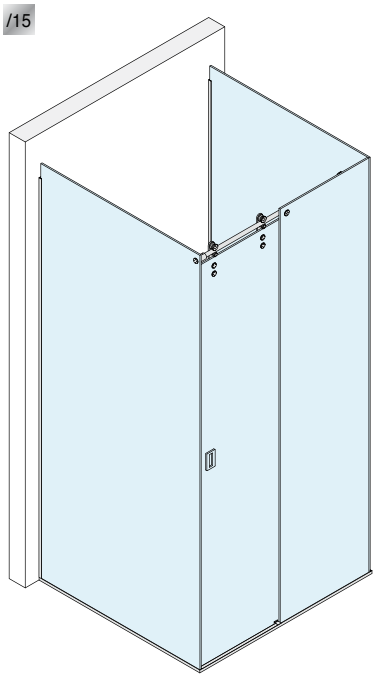

Inhoud van de kit:

Art.	Omschrijving	Aantal
GLM3000	Kit met 2 loopwagens op plaat	1 st.
GLMBRV	Bevestiging voor vast glaspaneel	1 st.
GLMDSTV	Glasbevestiging	2 st.
GLM3023	Stopper	2 st.
DCC218	Ondergeleider	1 st.
GLMBDLN15	Profiel	1.5 m
GLMFORO	Boring op maat	1 st.
PBD3183.220	U-profiel	2 st.
PBD3183.150	U-profiel	3 st.
PBD3184.150	Bovenprofiel met boogvorm	1 st.
GTUP4	Dichting voor glasklemming	7 m
GM0141022	Dichting met zijvin	1 st.
GM0622	Ballondichting	1 st.
HAND10057VHB	Zelfklevende handgreep	2 st.

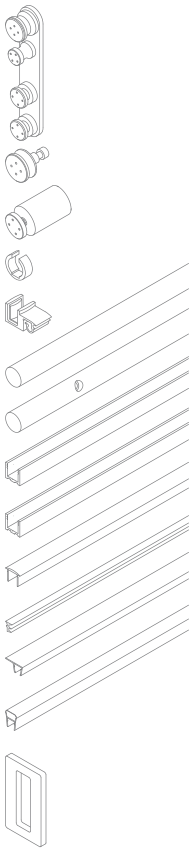

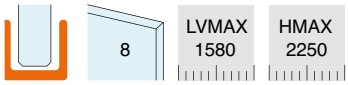

AANBEVOLEN SCHEMA'S

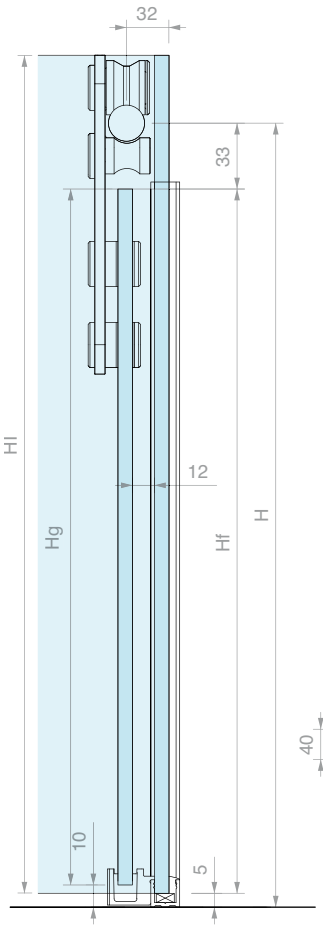

DIMENSIONERING GLAS

Lg = LV / 2
Lf = Lg

Hg = H - 43
Hf = H + 35

Ll = P - 14
Hl = H + 35

LA = (LV - 140) / 2

BEWERKING PROFIEL

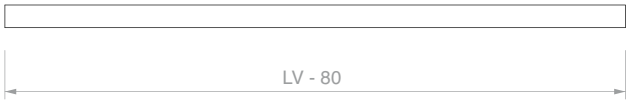

CONFIGURATIE MET SCHUIFDEUR DICHT

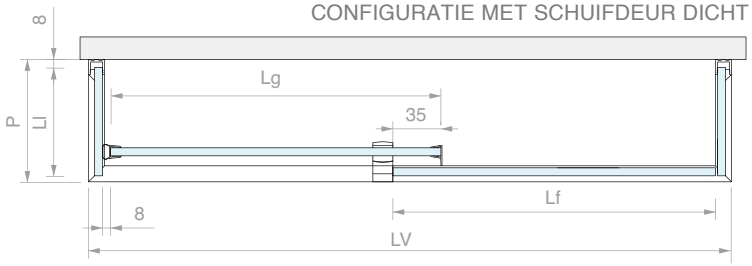

OVERZICHT VOORNAAMSTE BREEDTEMATEN (mm)

LV	Lg	Lf	LA
1500	750	750	680
1400	700	700	630

CONFIGURATIE MET SCHUIFDEUR OPEN

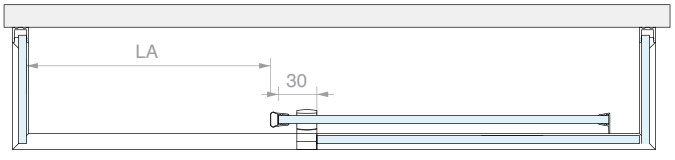

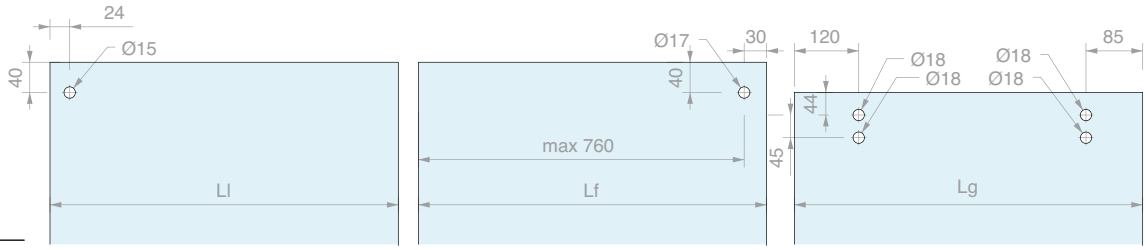

Art.	Aantal
GLMKIT305	1 st.





LOOPWAGEN

Materiaal: AISI 304 roestvrij staal
Aanbevolen glasboringen Ø18 mm
Aanbevolen gereedschap voor het spannen art. UT200
Afwerking: /9 /15

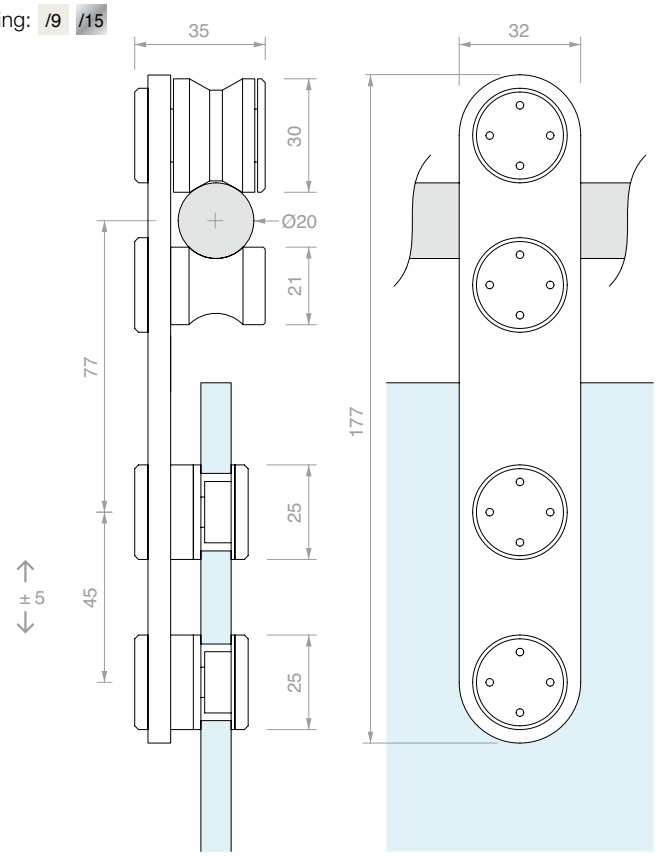

Art.	Omschrijving	Voor glas	Aantal
GLM3050	Enkele loopwagen	Van **8** tot **10.7** mm	1 st.
GLM3000	Kit met 2 loopwagens	Van **8** tot **10.7** mm	1 st.



ROLLEN

Materiaal: AISI 304 roestvrij staal
Aanbevolen glasboringen GLMRCT Ø12 mm
Aanbevolen glasboringen GLMAN Ø17 mm
Aanbevolen gereedschap voor het spannen art. UT200
Afwerking: /9 /15

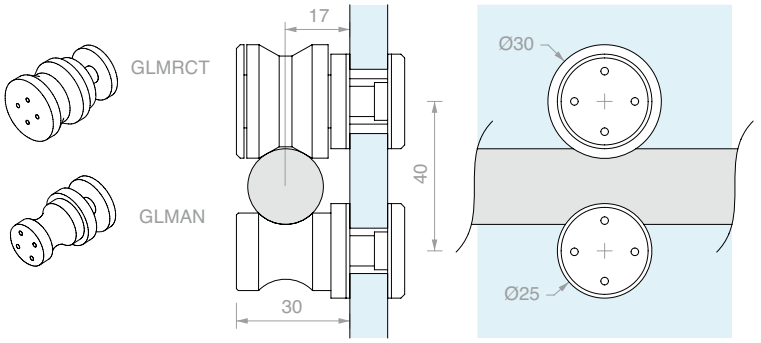

Art.	Omschrijving	Voor glas	Aantal
GLMRCT	Looprol	Van **6** tot **12.7** mm	1 st.
GLMAN	Uitloopbeveiligingspen	Van **6** tot **12.7** mm	1 st.
GLM7000	Kit met 2 rollen + 2 pennen	Van **6** tot **12.7** mm	1 st.



GEBOORDE RONDE MASSIEVE BUIS

Materiaal: AISI 304 roestvrij staal

Afwerking: /8 /15

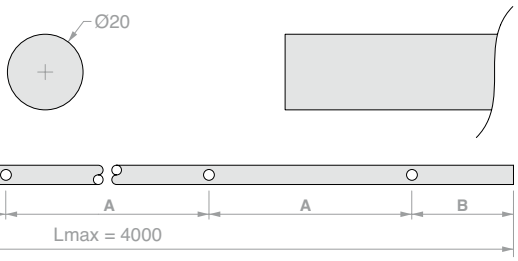

Boringsschema buis:

Art.	Lengte	Aantal gaten	Afmetingen		Aantal
GLMTND10	**1000** mm	**-**	**-**	**-**	1 st.
GLMBDLN15	**op maat**	**-**	**-**	**-**	1 m
GLMFORO	**Boring** voor GLMBDLN15	**1**	**op maat**	**op maat**	1 st.



WANDBEVESTIGING

Materiaal: AISI 304 roestvrij staal

Afwerking: /9 /15

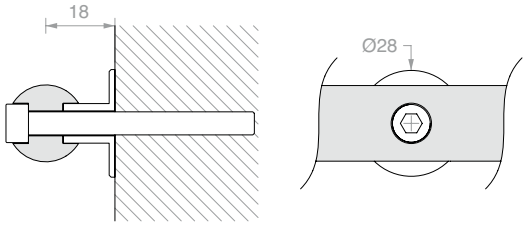

Art.	Omschrijving	Aantal
GLMBRM	Met schroef **M6** x **60** mm	1 st.



GLASBEVESTIGING

Materiaal: AISI 304 roestvrij staal

Aanbevolen glasboring Ø18 mm

Aanbevolen gereedschap voor het spannen art. UT200

Afwerking: /9 /15

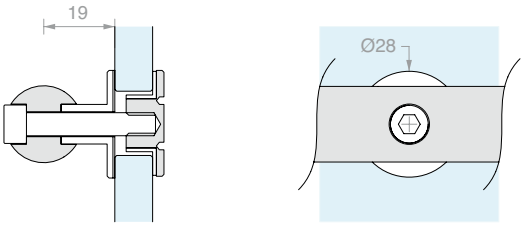

Art.	Omschrijving	Voor glas	Aantal
GLMBRV	Met schroef **M6** x **30** mm	Van **8** tot **10** mm	1 st.



LATERALE WANDBEVESTIGING

Materiaal: AISI 304 roestvrij staal

Afwerking: /9 /15

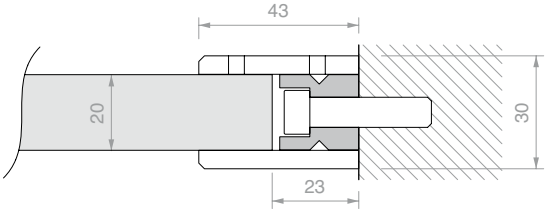

Art.	Aantal
GLMDSTP	1 st.



LATERALE GLASBEVESTIGING

Materiaal: AISI 304 roestvrij staal
Aanbevolen glasboring Ø15 mm
Aanbevolen gereedschap voor het spannen art. UT200
Afwerking: /9 /15

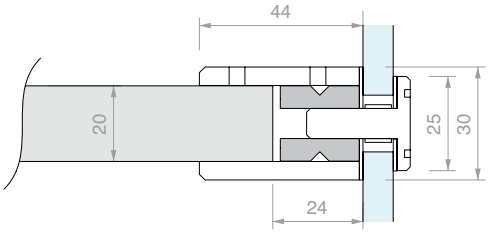

Art.	Voor glas	Aantal
GLMDSTV	Van **8** tot **15** mm	1 st.



STOPPER

Materiaal: AISI 304 roestvrij staal
Afwerking: /9 /15

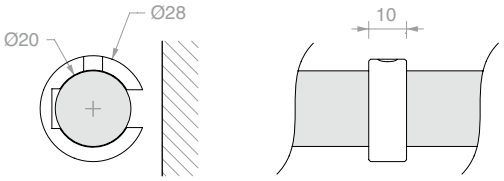

Art.	Aantal
GLM3020	1 st.



OVALE STOPPER MET RUBBEREN AANSLAG

Materiaal: AISI 304 roestvrij staal
Afwerking: /9 /15

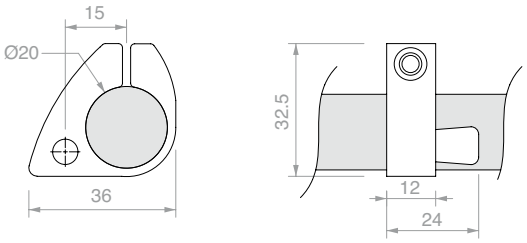

Art.	Aantal
GLM3023	1 st.



KLIPSBARE ONDERGELEIDER VOOR GLAS MET PROFIEL

Materiaal: Zamak
Compatibel met aluminium profielen
uit de PBD- en LMU-series
Afwerking: /1 /24

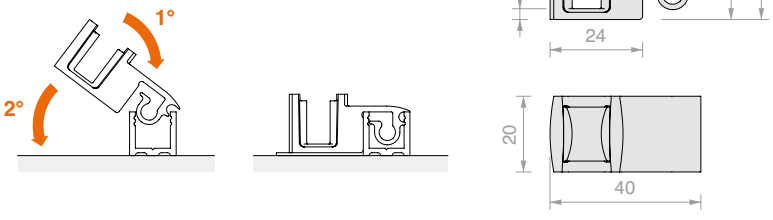

Art.	Voor glas	Aantal
DCC218	**8** mm	1 st.
DCC220	**10** mm	1 st.



U-PROFIEL PBD3183

Materiaal: Aluminium

Afwerking: /6 /88 /91 /97

Art.	Lengte	Aantal
PBD3183.150	**1498** mm	1 st.
PBD3183.220	2200 mm	1 st.
PBD3183	3000 mm	1 st.

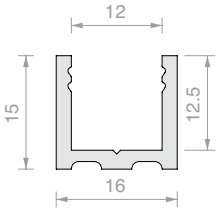



BOVENPROFIEL MET BOOGVORM PBD3184

Materiaal: Aluminium

Afwerking: /6 /88 /91 /97

Art.	Lengte	Aantal
PBD3184.100	**992** mm	1 st.
PBD3184.150	**1498** mm	1 st.
PBD3184	3000 mm	1 st.

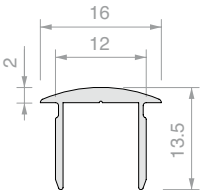



EINDKAP MET BOOGVORM PBD

Materiaal: Aluminium

Afwerking: /6 /88 /91 /97

Art.	Aantal
PBDTP	1 st.

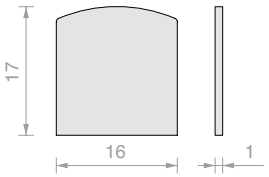



PLAT BOVENPROFIEL PBD3186

Materiaal: Aluminium

Afwerking: /6 /88 /91 /97

Art.	Lengte	Aantal
PBD3186.100	**992** mm	1 st.
PBD3186.150	**1498** mm	1 st.
PBD3186	3000 mm	1 st.

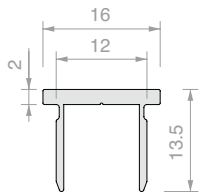



PLATTE EINDKAP PBD

Materiaal: Aluminium

Afwerking: /6 /88 /91 /97

Art.	Aantal
PBD86TP	1 st.

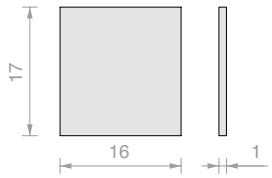



HOEKVERBINDING VOOR PROFIEL

Materiaal: Zamak

Compatibel met aluminium profielen
uit de PBD- en LMU-series

Voor bovenprofiel PBD3184

Afwerking: /1 /6 /24 /97

Art.	Aantal
DCC90	1 st.

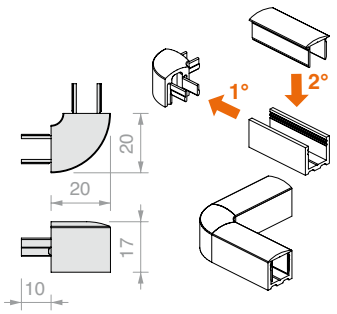



PLATTE HOEKVERBINDING VOOR PROFIEL

Materiaal: Zamak
Compatibel met aluminium profielen
uit de PBD- en LMU-series
Voor bovenprofiel PBD3186
Afwerking: /1 /6 /24 /97

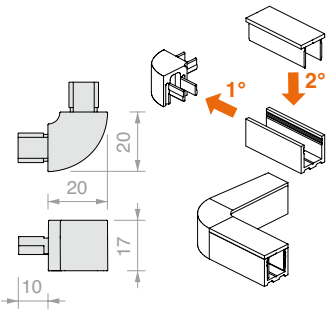

Art.	Aantal
DCC90SQ	1 st.



DICHTING VOOR GLASKLEMMING

Materiaal: PVC

Art.	Dikte	Kleur	Aantal
GTUP2	2	Transparant	1 m
GTUP3	3	Transparant	1 m
GTUP4	4	Transparant	1 m
GTUP5	5	Transparant	1 m
GTUP6	6	Transparant	1 m
GTUP2G	2	Geplooid	1 m
GTUP3G	3	Geplooid	1 m
GTUP4G	4	Geplooid	1 m

Art.	Dikte	Kleur	Aantal
GTUP5G	5	Geplooid	1 m
GTUP6G	6	Geplooid	1 m
GTUP2N	2	Zwart	1 m
GTUP3N	3	Zwart	1 m
GTUP4N	4	Zwart	1 m
GTUP5N	5	Zwart	1 m
GTUP6N	6	Zwart	1 m

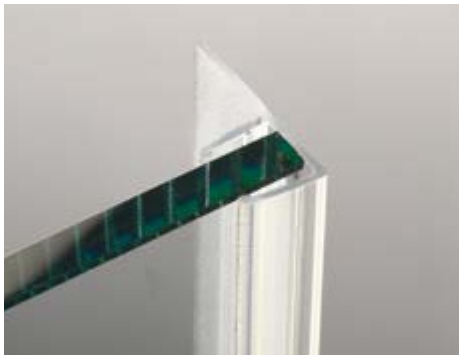

DICHTING MET KORTE ZIJVIN

Materiaal: Gecoëxtrudeerd PVC stijf en buigzaam
Fungicide-formules tegen ontwikkeling van schimmels
Kleur: transparant, geplooide vin

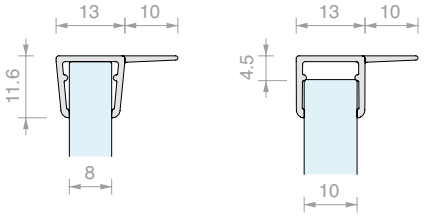

Art.	Lengte	Voor glas	Aantal
GM01410	**2000** mm	Van **8** tot **10** mm	1 st.
GM0141022	**2200** mm	Van **8** tot **10** mm	1 st.
GM0141025	**2500** mm	Van **8** tot **10** mm	1 st.

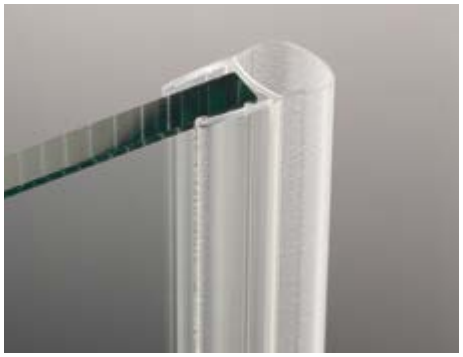

BALLONDICHTING

Materiaal: Gecoëxtrudeerd PVC stijf en buigzaam - Bestand tegen UV-stralen
Kleur: transparant / ***zwart**, geplooid bolprofiel

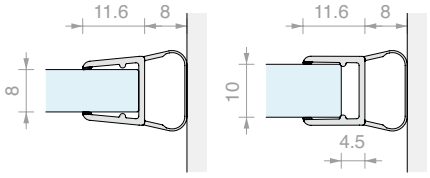

Art.	Lengte	Voor glas	Aantal
GM06	**2000** mm	Van **8** tot **10** mm	1 st.
GM0622	**2200** mm	Van **8** tot **10** mm	1 st.
GM0622NR*	**2200** mm	Van **8** tot **10** mm	1 st.
GM0625	**2500** mm	Van **8** tot **10** mm	1 st.
GM0625NR*	**2500** mm	Van **8** tot **10** mm	1 st.
GM063000	**3000** mm	Van **8** tot **10** mm	1 st.
GM063000NR*	**3000** mm	Van **8** tot **10** mm	1 st.



HANDGREEP MET VHB-BEVESTIGING

Materiaal: Roestvrij staal AISI 304
Afwerking: /8 /15

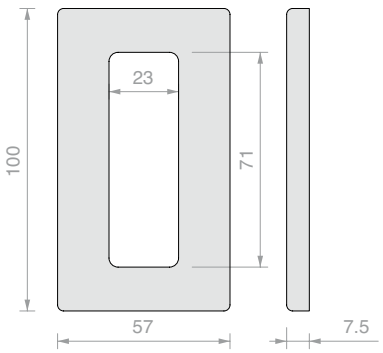

Art.	Aantal
HAND10057VHB	1 st.

DOUCHES MET DRAAIDEUR



NEW



SCHARNIEREN DQSG
Pag. 148



SQUARE KIT
Pag. 160



TOEBEHOREN SQUARE
Pag. 203



CHD KIT
Pag. 246



TOEBEHOREN CHD
Pag. 277



CER KIT
Pag. 308



TOEBEHOREN CER
Pag. 335

NEW

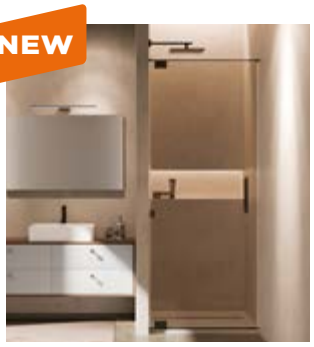

DRAAIBARE DOUCHEKIT
Pag. 352

DQSG NEW

Design

De nieuwe DQSG-serie markeert een evolutie in het aanbod van SQUARE:
een moderner, essentieel en verfijnd ontwerp, perfect
afgestemd op de rest van de accessoires uit de lijn.

Een scharnier dat de esthetiek van de doucheruimte zonder
compromissen naar een hoger niveau tilt en stilistische continuïteit en maximale ontwerpvrijheid
garandeert dankzij technische oplossingen van de nieuwe generatie.

Ontworpen om de kwaliteit van elke draaideur te benadrukken,
is de serie verkrijgbaar in **twee varianten**, afgestemd op het gewicht van de deur:

- Tot **40** kg (**6-8** mm)
- Tot **56** kg (**8-12** mm)

Voor elke variant zijn drie configuraties beschikbaar:

- Wandmontage met **verstelbare vergrendeling**
- Wandmontage met **PIVOT-hefsysteem**
- **Glas-glas 180°** met verstelbare vergrendeling





/1
Chroom



/24
RVS-look



/73
Glanzend zwart nikkel



/R2
RAL9005 zwart

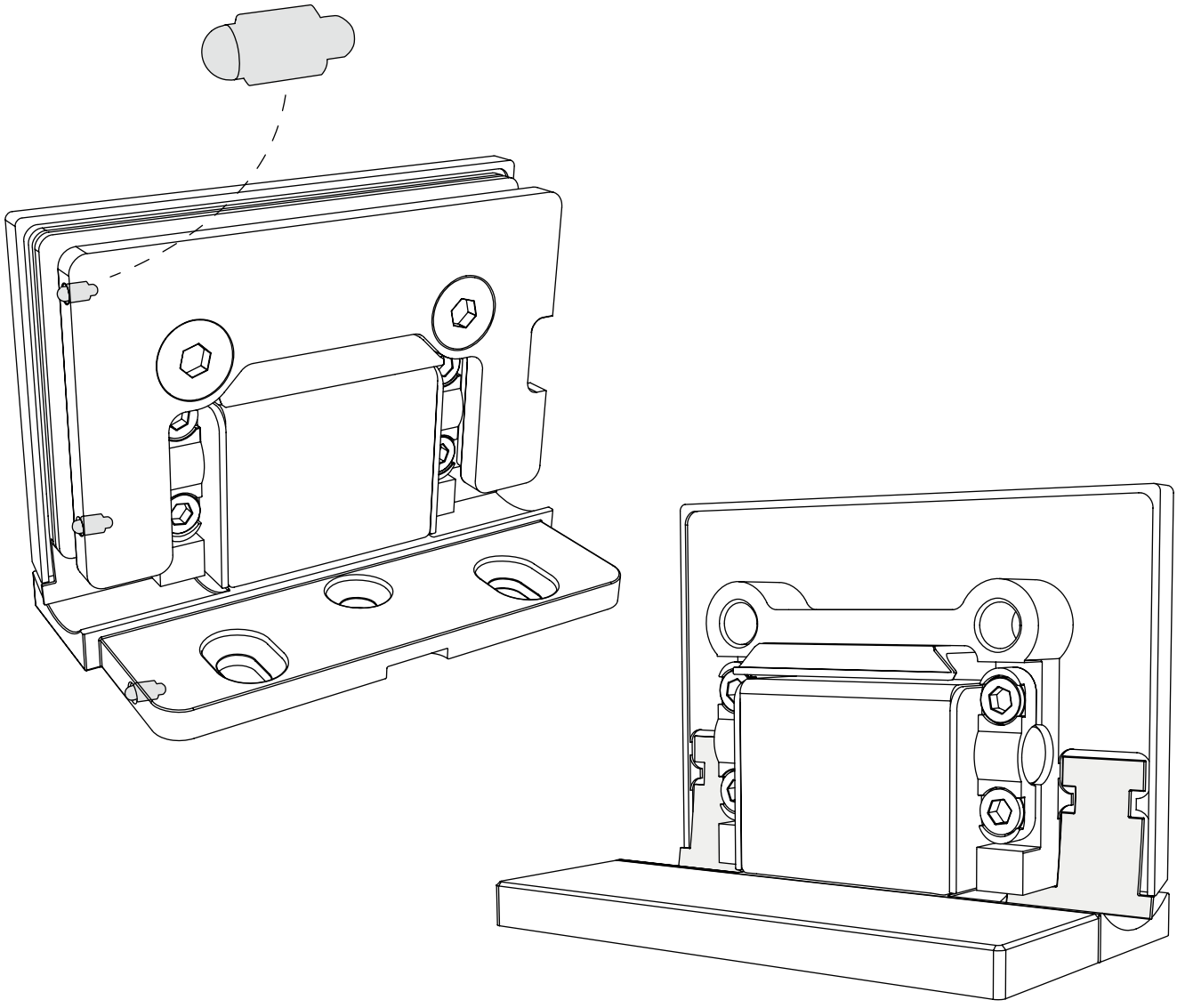

De evolutie van de SQUARE-serie

- **Nog minimalistischer en uniform design** dankzij het vlakke oppervlak en het wegvallen van zichtbare schroeven.
- **Verbeterde waterdichtheid** met afdichting van de voeg, ook in het scharniergebied.
- **Eenvoudigere installatie** en snellere afstelling (±10° en pivotsysteem met hefmechanisme).
- **Nieuwe glanzende zwarte nikkel** afwerking voor meer esthetische mogelijkheden, ook verkrijgbaar voor een selectie accessoires (knoppen, stangen, klemmen)
- S**teeds kleinere voegen en afstanden** voor een elegantere en modernere uitstraling

DQSG

Belangrijkste pluspunten

- **Perfect vlakke buitenoppervlakte** met vierkante pen **>** strakkere en hoogwaardigere esthetiek
- **Minimale afstand** tot de muur en **beperkte voegen >** meer elegantie en visuele continuïteit
- **Afdichting van de voeg** voor een **betere waterdichtheid** ter hoogte van de pen
- **Klikdeksel zonder** zichtbare schroeven of stiften **>** maximale strakke vormgeving
- **Verstelling van de sluiting ±10°**
- Mechanisme van **roestvrij staal** en behuizing van **messing** voor stevigheid en betrouwbaarheid
- **Nieuwe exclusieve** en eigentijdse afwerking in **glanzend zwart nikkel**



DQSG

Pivot-versies

Met **innovatief**
hefsysteem bij het openen (+5 mm),
omkeerbaar rechts/links

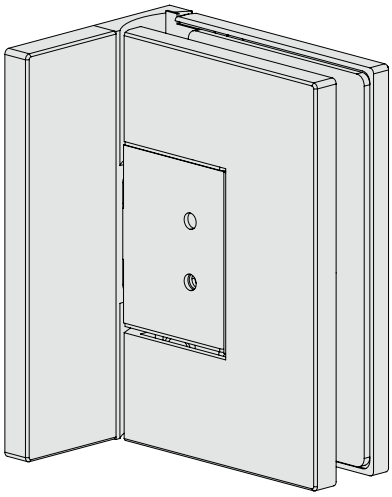

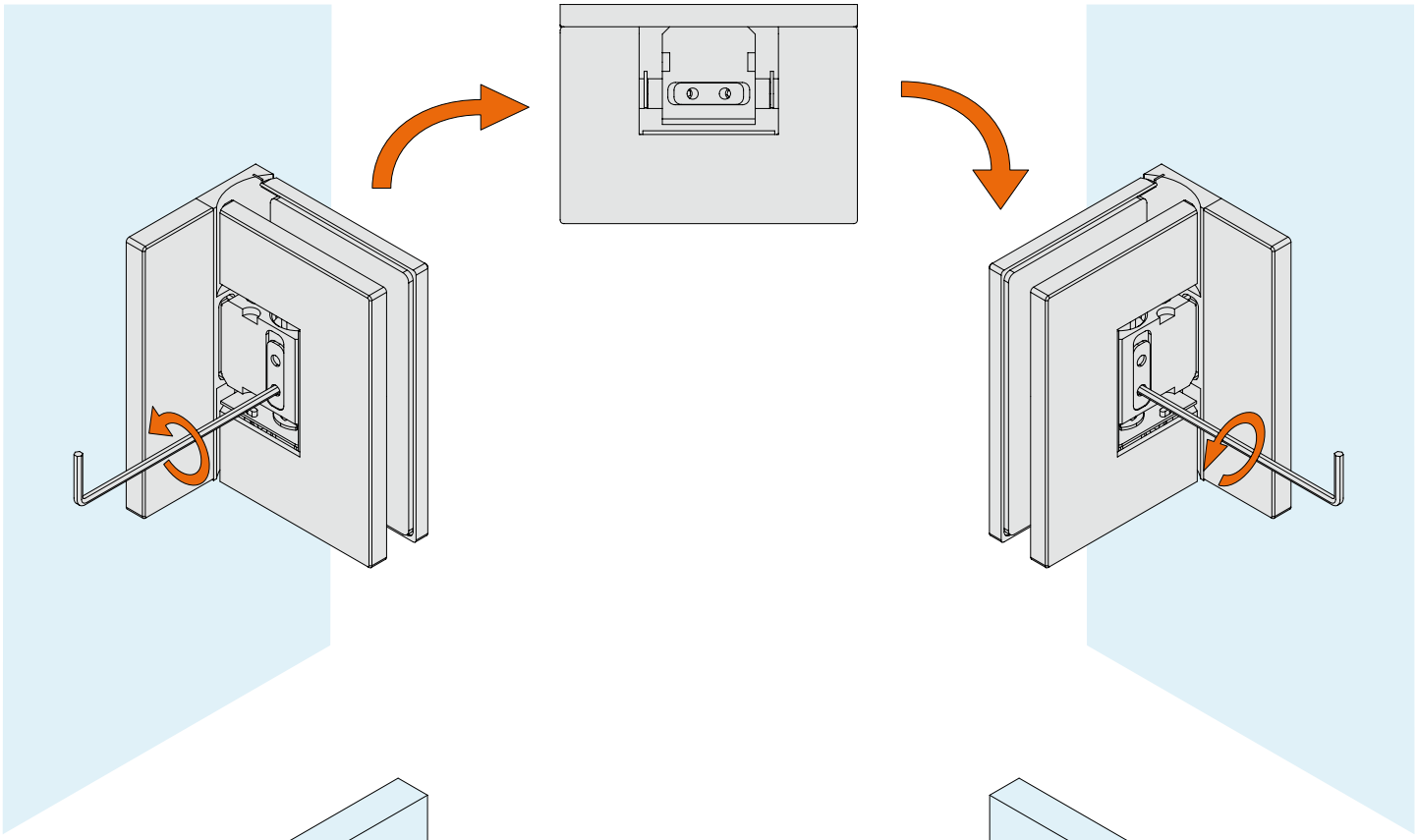

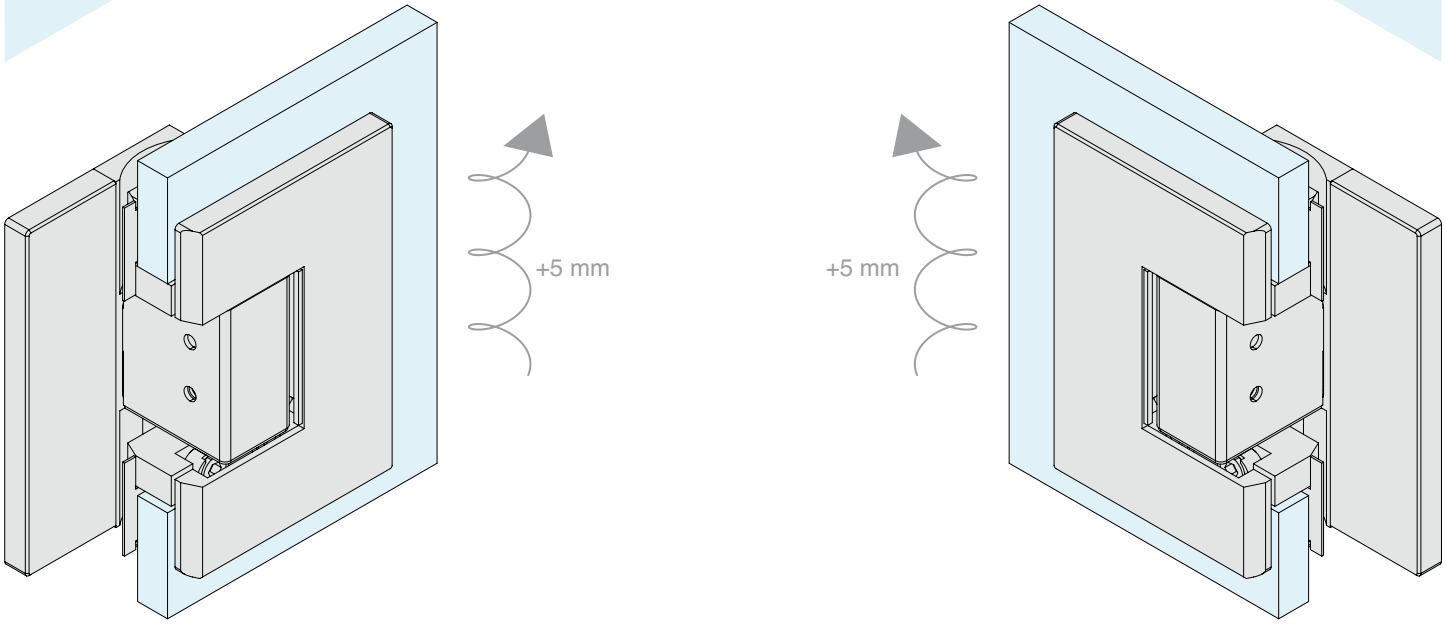



VERSTELBARE LATERALE SCHARNIER WAND/GLAS

Materiaal: Messing

Afwerking: /1 /24 /73 /R2

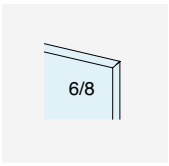

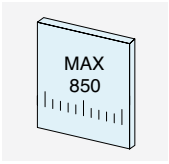

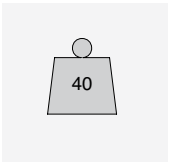



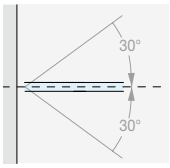

ZELFSLUITEND

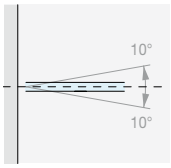

NULPUNTINSTELLING ± 10°

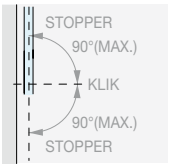

ROTATIE ± 90°

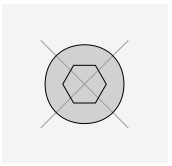

GEEN ZICHTBARE SCHROEVEN



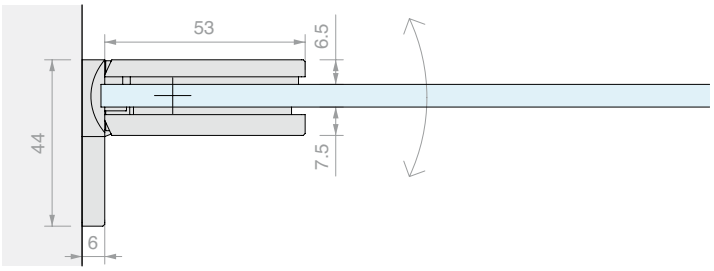

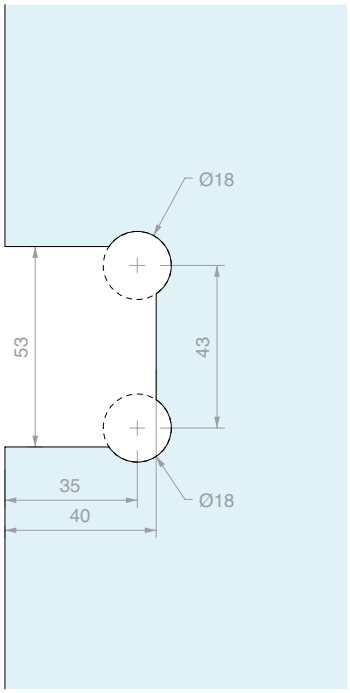

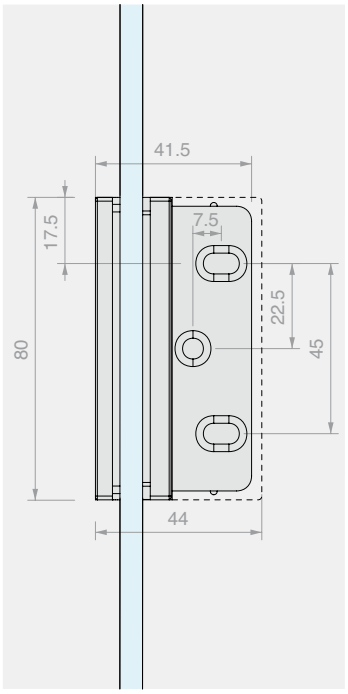

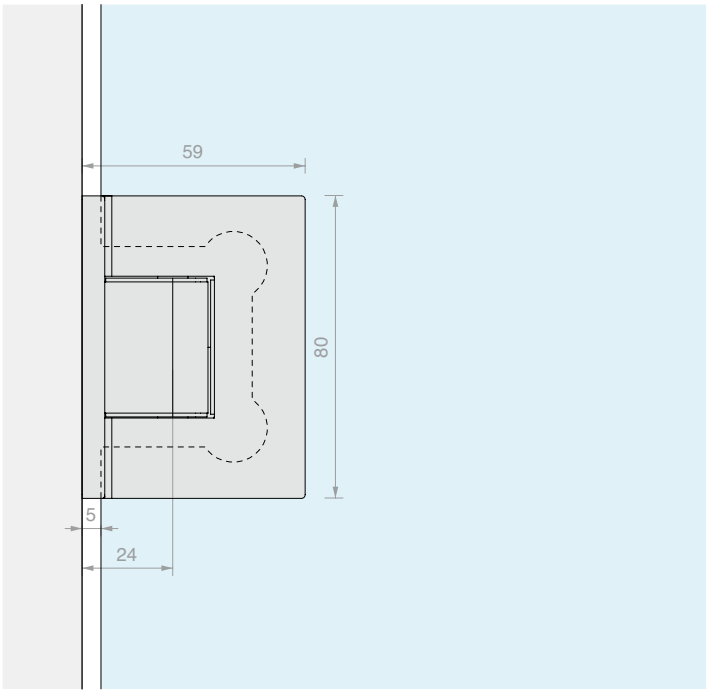

Art.	Voor glas	Aantal
DQ30SGCOV	Van **6** tot **8** mm	1 st.



VERSTELBARE LATERALE PIVOT SCHARNIER WAND/GLAS

Materiaal: Messing

Afwerking: /1 /24 /73 /R2

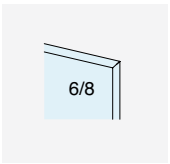

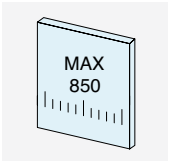

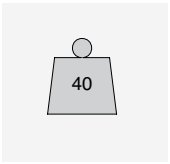

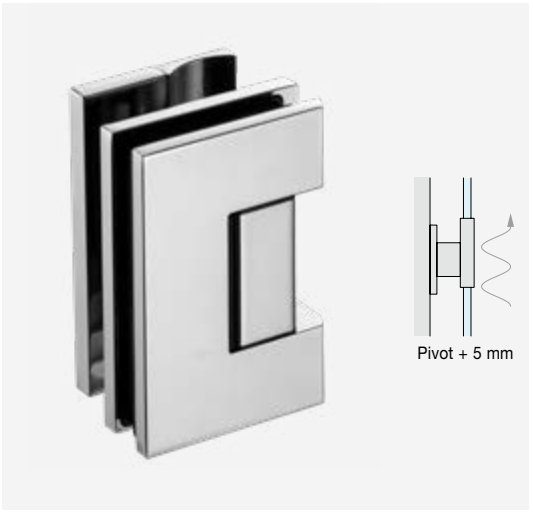

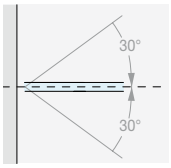

ZELFSLUITEND

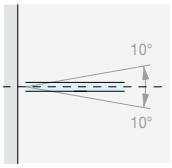

NULPUNTINSTELLING ± 10°

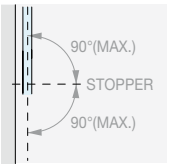

ROTATIE ± 90°

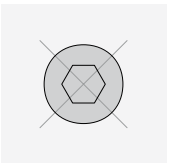

GEEN ZICHTBARE SCHROEVEN

Type Approved
Safety
Regular Production
Surveillance
TÜVRheinland CERTIFIED
www.tuv.com
ID 111292548

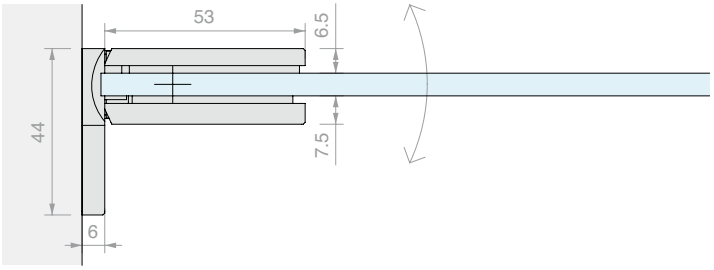

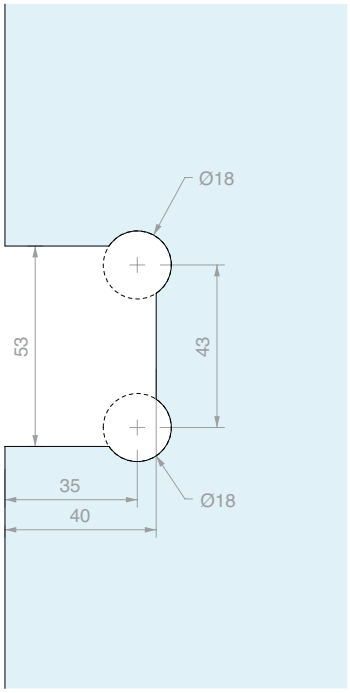

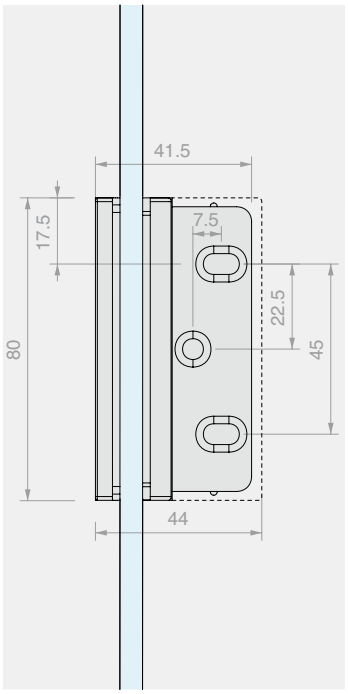

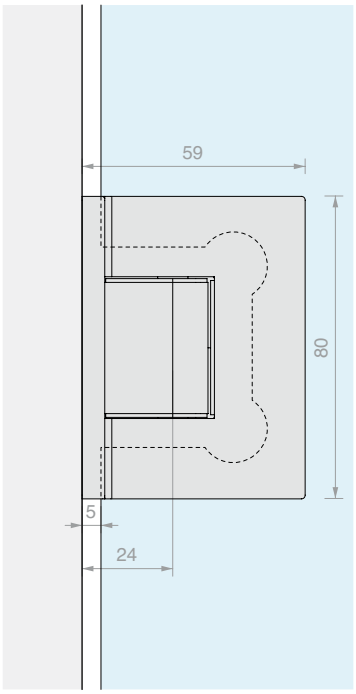

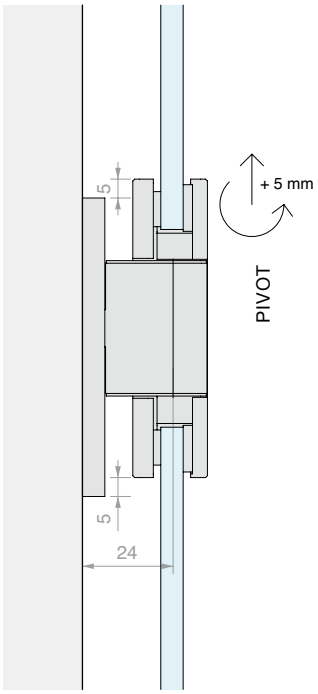

Art.	Voor glas	Aantal
DQ30SGPVT	Van **6** tot **8** mm	1 st.



VERSTELBARE SCHARNIER OP ÉÉN LIJN GLAS/GLAS

Materiaal: Messing

Afwerking: /1 /24 /73 /R2

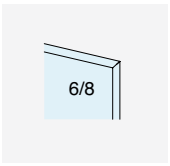

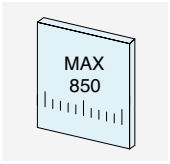

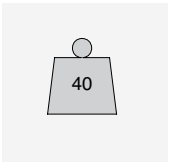



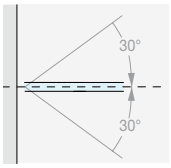

ZELFSLUITEND

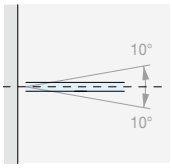

NULPUNTINSTELLING ± 10°

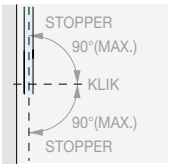

ROTATIE ± 90°

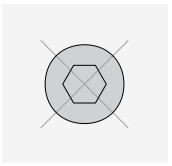

GEEN ZICHTBARE SCHROEVEN

Type Approved
Safety
Regular Production Surveillance
TÜVRheinland CERTIFIED
www.tuv.com
ID 111292548

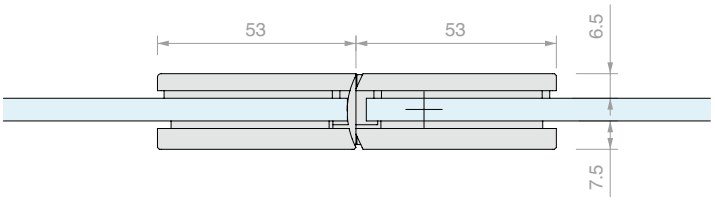

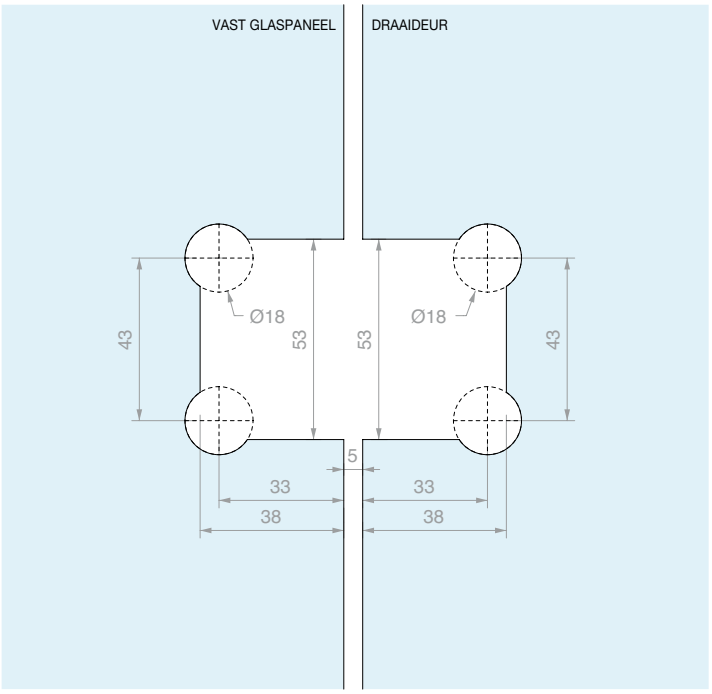

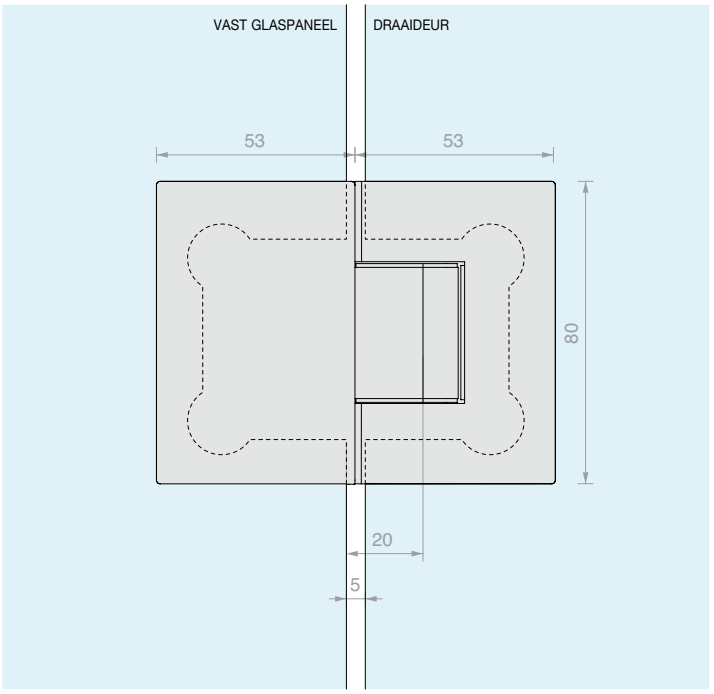

Art.	Voor glas	Aantal
DQ380SG	Van **6** tot **8** mm	1 st.









VERSTELBARE LATERALE SCHARNIER WAND/GLAS

Materiaal: Messing

Afwerking: /1 /24 /73 /R2

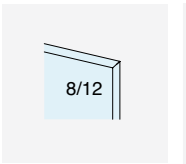

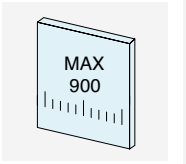

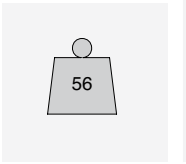



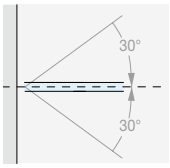

ZELFSLUITEND

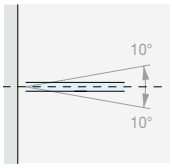

NULPUNTINSTELLING ± 10°

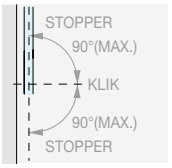

ROTATIE ± 90°

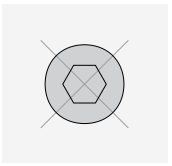

GEEN ZICHTBARE SCHROEVEN

Type Approved
Safety
Regular Production
Surveillance
TÜVRheinland
CERTIFIED
www.tuv.com
ID 111292548

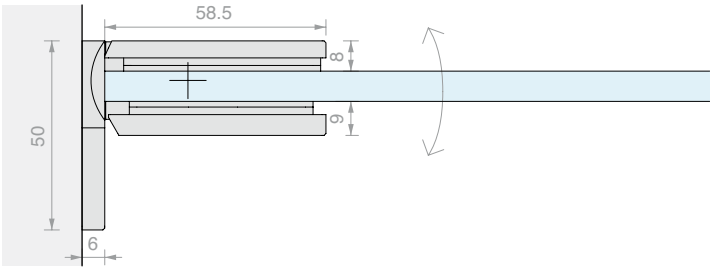

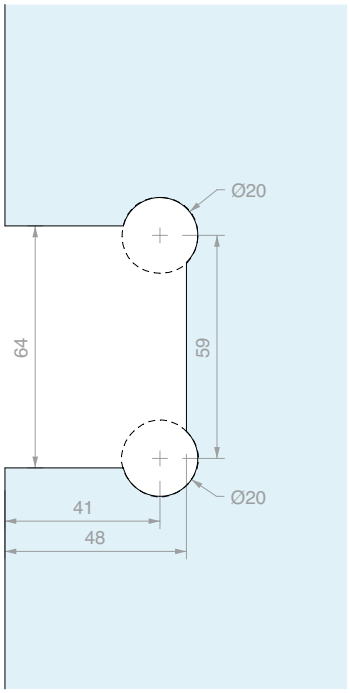

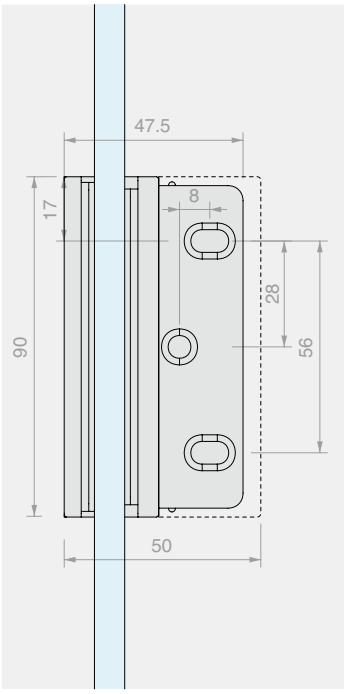

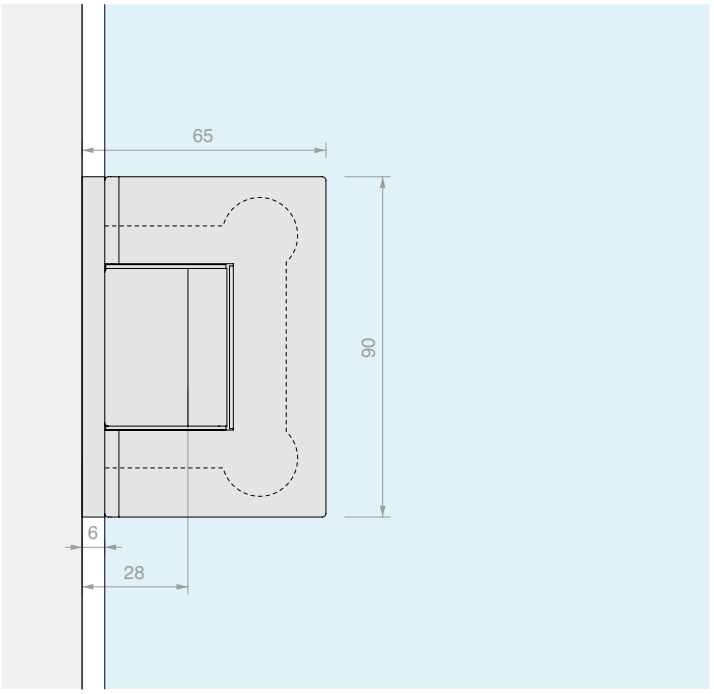

Art.	Voor glas	Aantal
DQ40SGCOV	Van **8** tot **12** mm	1 st.



VERSTELBARE LATERALE PIVOT SCHARNIER WAND/GLAS

Materiaal: Messing

Afwerking: /1 /24 /73 /R2

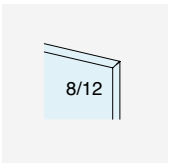

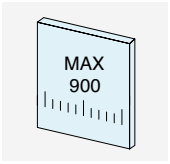

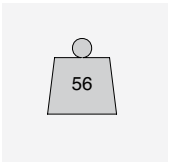

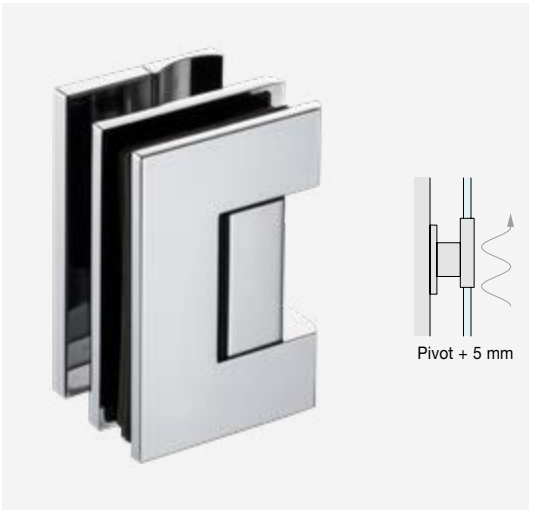

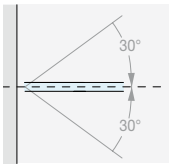

ZELFSLUITEND

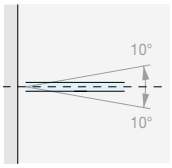

NULPUNTINSTELLING ± 10°

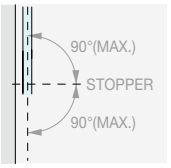

ROTATIE ± 90°

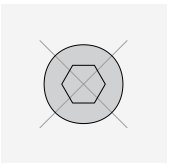

GEEN ZICHTBARE SCHROEVEN

Type Approved
Safety
Regular Production
Surveillance
TÜVRheinland
CERTIFIED
www.tuv.com
ID 111129548

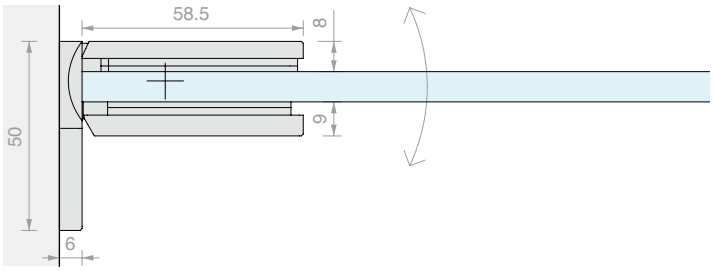

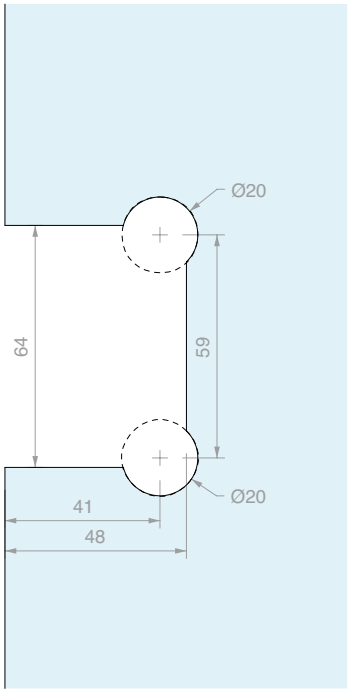

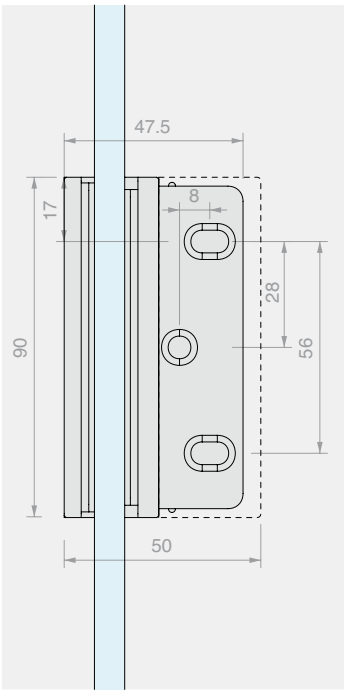

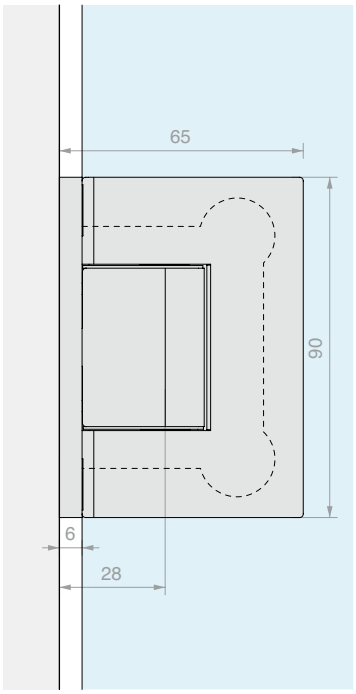

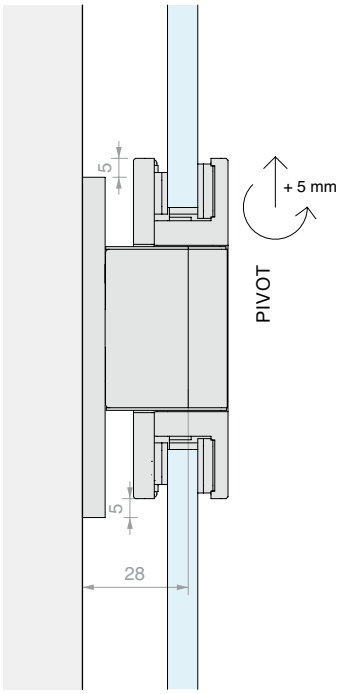

Art.	Voor glas	Aantal
DQ40SGPVT	Van **8** tot **12** mm	1 st.



VERSTELBARE SCHARNIER OP ÉÉN LIJN GLAS/GLAS

Materiaal: Messing

Afwerking: /1 /24 /73 /R2



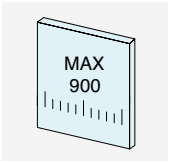

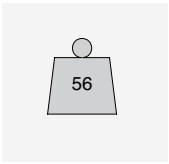



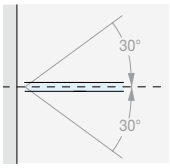

ZELFSLUITEND

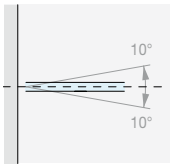

NULPUNTINSTELLING ± 10°

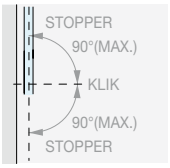

ROTATIE ± 90°

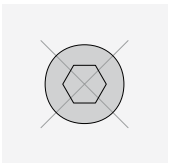

GEEN ZICHTBARE SCHROEVEN



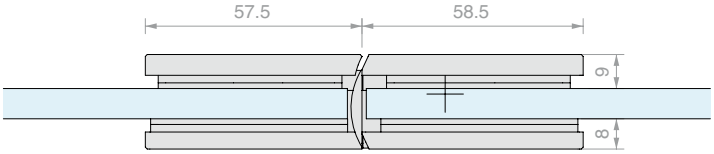

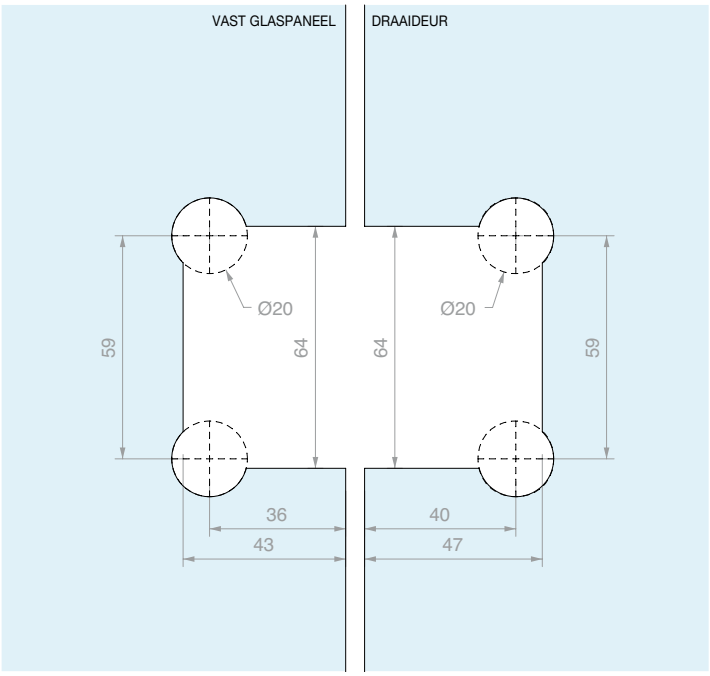

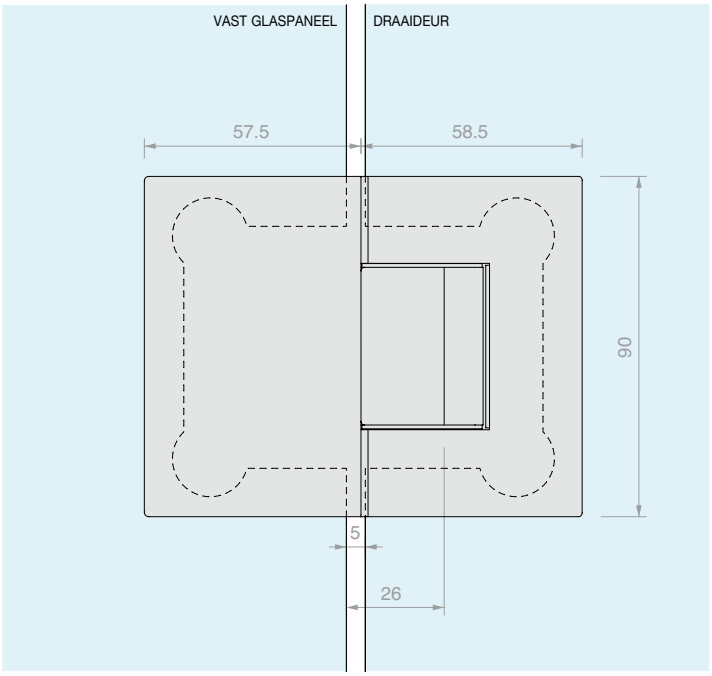

Art.	Voor glas	Aantal
DQ480SG	Van **8** tot **12** mm	1 st.



SQUARE

Design

Schoonheid, technologie en functionaliteit. Dit maakt de SQUARE-serie tot een van de best presterende productlijnen.

Het eenvoudige ontwerp met de vierkante lijnen doet alle oplossingen waar maximale transparantie en reinheid vereist zijn beter tot hun recht komen. De verschillende afwerkingen en de garantie van het merk TUV maken uw uitvoeringen uniek en betrouwbaar.

De serie SQUARE is geschikt voor glas van 6 tot 12 mm met standaardconfiguraties maar heeft ook talrijke aanpassingsmogelijkheden dankzij met elkaar te combineren scharnieren, sloten, knoppen, klemmen en stangen om aan elk verzoek tegemoet te komen.

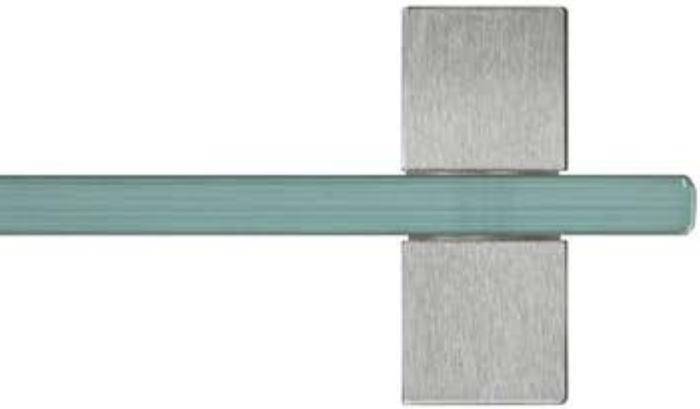







/1
Chroom



/2
Goud



/4
Brons



/24
RVS-look



/R2
RAL9005 zwart







SQUARE

DQ-scharnieren

De scharnieren van het DQ-model vormen het functionele hart van de SERIE HD SQUARE.
Het hoofddeel van de scharnier is gemaakt van gegoten messing en de componenten zijn mechanisch bewerkt.



Afdekking aan één kant om de schroeven te verbergen waarmee de scharnier aan het glaspaneel is bevestigd.



Zelfklevende dichtingen om de positionering van de scharnier op de glasplaat te vergemakkelijken.

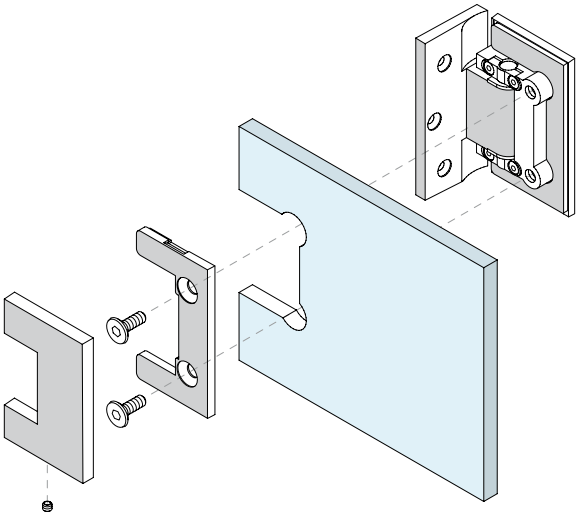

Type Approved
Safety
Regular Production
Surveillance

TÜVRheinland
CERTIFIED

www.tuv.com
ID 1111292548

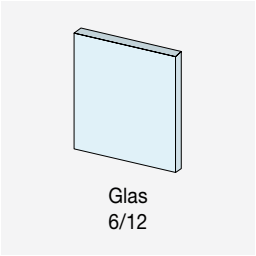

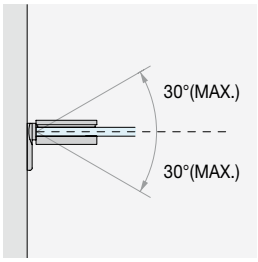

ZELFSLUITEND
Automatische terugkeer naar nulpositie in de laatste 30°.

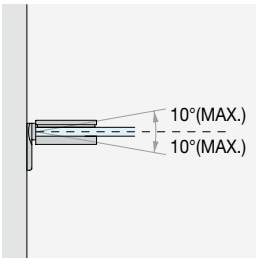

NULPUNTINSTELLING 10°
Correctie van de positie van de hoek van de deur met ± 10° na montage.

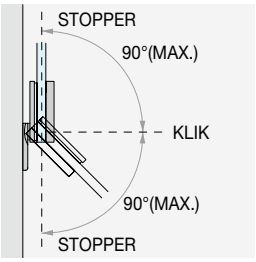

ROTATIE
Rotatie van +90° en -90°. Met klik op 0° en stoppers -90° e +90°.

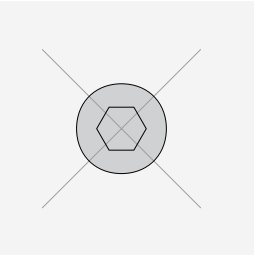

GEEN ZICHTBARE SCHROEVEN

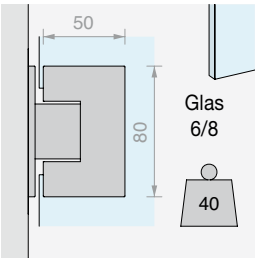

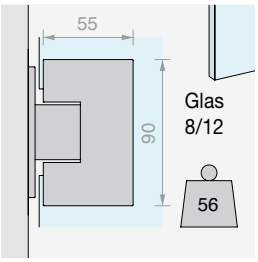

TWEE UITVOERINGEN VOOR GLASDIKTE VAN 6 TOT 12 mm
De SERIE HD SQUARE is bruikbaar voor glasdiktes van 6 tot 12 mm dankzij scharnieren en sloten verkrijgbaar in twee uitvoeringen, klein en groot. Keuze op basis van het gekozen glas van een bijpassende scharnier.



Afwerkingscover zelfklevende schroefafdekking

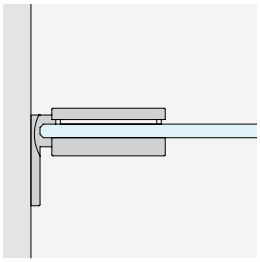

WAND/GLAS
met zijplaat

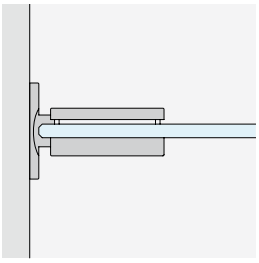

WAND/GLAS
met middenplaat

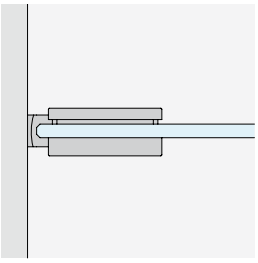

WAND/GLAS
voor smalle deurposten

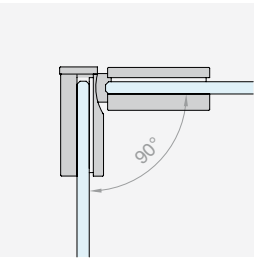

GLAS/GLAS
hoek 90°

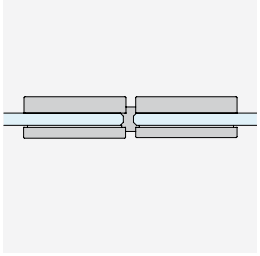

GLAS/GLAS
in lijn

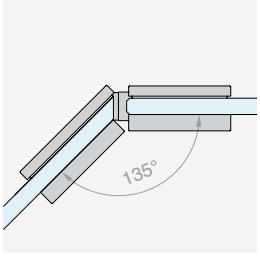

GLAS/GLAS
hoek 135°

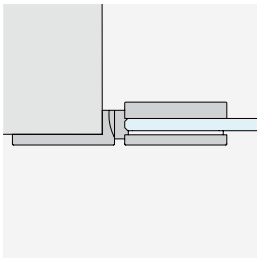

WAND/GLAS
met plaat in lijn

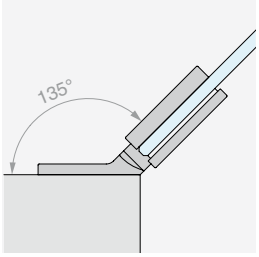

WAND/GLAS
met plaat op 135°



SQUARE

Kit

CONFIGURATIES MET DRAAIDEUR

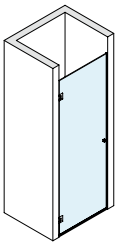

Pag. 167

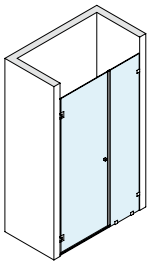

Pag. 171

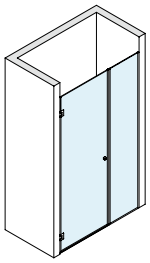

Pag. 175

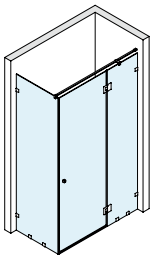

Pag. 179

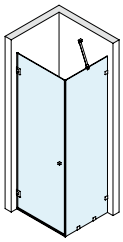

Pag. 183

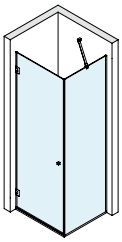

Pag. 187

INLOOPDOUCHECONFIGURATIES

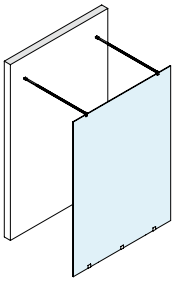

Pag. 191

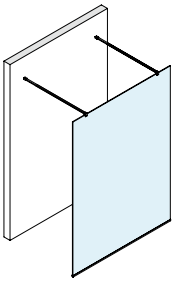

Pag. 193

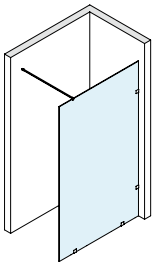

Pag. 195

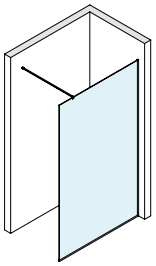

Pag. 197

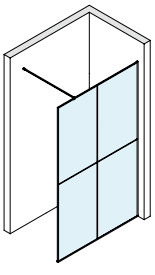

Pag. 199

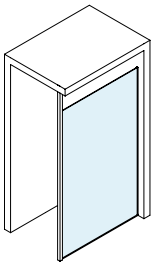

Pag. 201



TOEBEHOREN DOUCHE MET DRAAIDEUR WAND/WAND

Afwerking: /1 /2 /4 /24 /R2

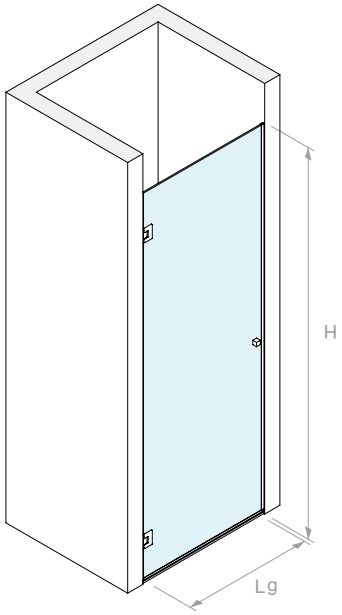



UITVOERING MET SCHARNIER **DQ30COV** 50x80 mm

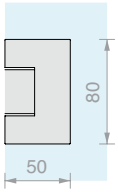

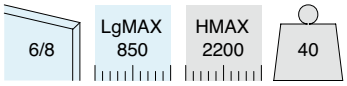

Inhoud van de kit:

Art.	Omschrijving	Aantal
DQ30COV	Verstelbare laterale scharnier	2 st.
PESQ0810B.100	Waterkeringsprofiel	1 st.
GM6010	Dichting met lekdorpel	1 st.
GM62	Ballondichting	2 st.
DQP2525	Paar knoppen	1 st.

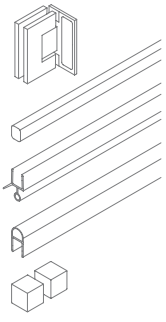

Art.	Aantal
BDSQ6801	1 st.

UITVOERING MET SCHARNIER **DQ40COV** 55x90 mm

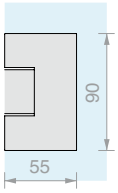

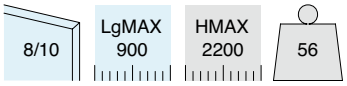

Inhoud van de kit:

Art.	Omschrijving	Aantal
DQ40COV	Verstelbare laterale scharnier	2 st.
PESQ0810B.100	Waterkeringsprofiel	1 st.
GM0210	Dichting met lekdorpel	1 st.
GM0622	Ballondichting	2 st.
DQP2525	Paar knoppen	1 st.

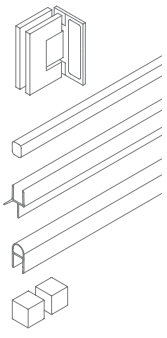

Art.	Aantal
BDSQ81001	1 st.

GLAS AFMETINGEN EN BEWERKINGEN

BDSQ6801

6

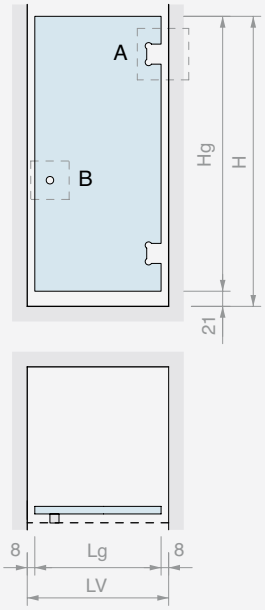

Hg = H - 21
Lg (MAX 850) = LV - 16

A DQ30COV

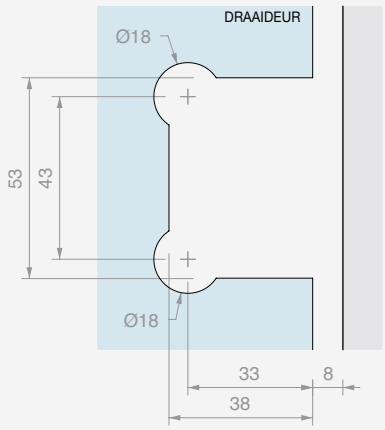

B DQP2525

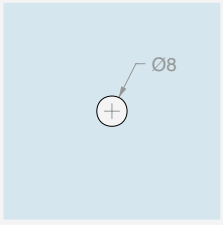

GM62

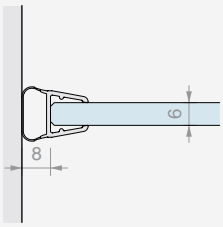

GM6010

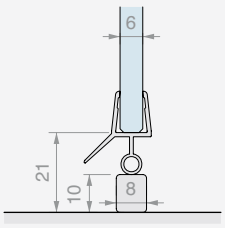

8

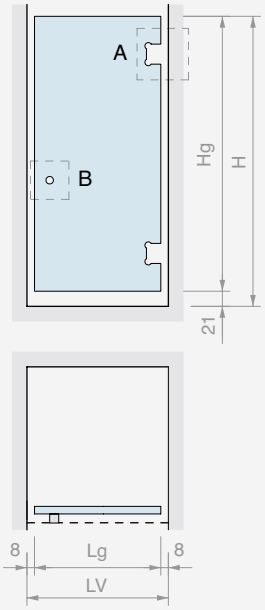

Hg = H - 21
Lg (MAX 850) = LV - 16

A DQ30COV

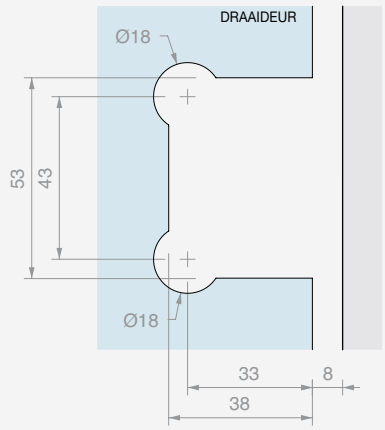

B DQP2525

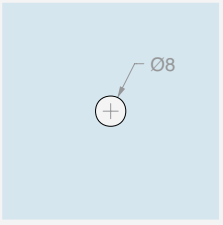

GM62

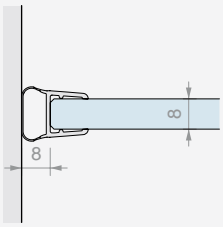

GM6010

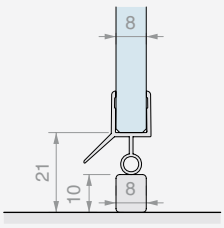

GLAS AFMETINGEN EN BEWERKINGEN

BDSQ81001

8

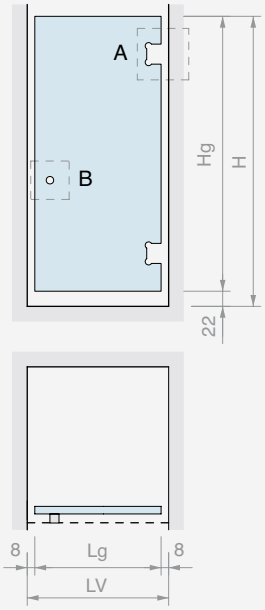

Hg = H - 22
Lg (MAX 900) = LV - 16

A DQ40COV

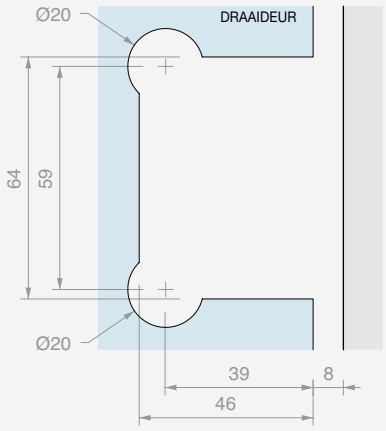

B DQP2525

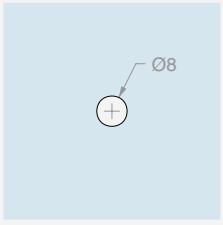

GM0622

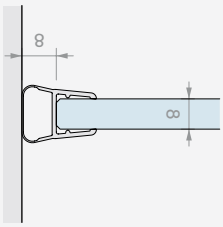

GM0210

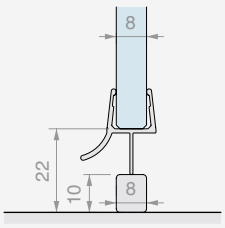

10

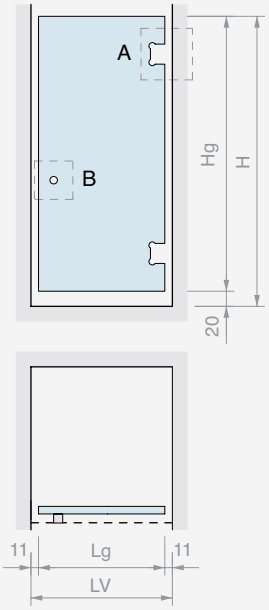

Hg = H - 20
Lg (MAX 900) = LV - 23

A DQ40COV

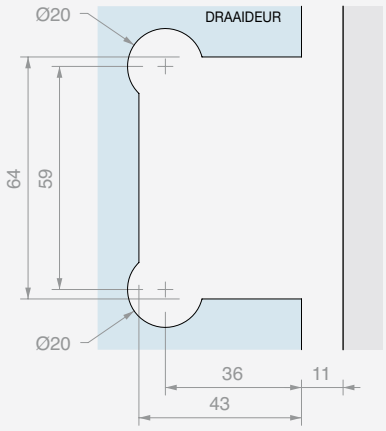

B DQP2525

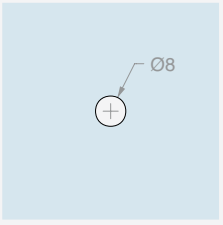

GM0622

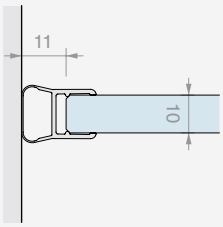

GM0210

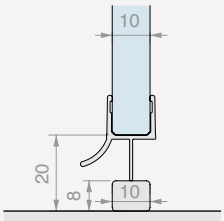



TOEBEHOREN DOUCHE MET DRAAIDEUR WAND/WAND MET VAST GLASPANEEL EN KLEMMEN

Afwerking: /1 /2 /4 /24 /R2

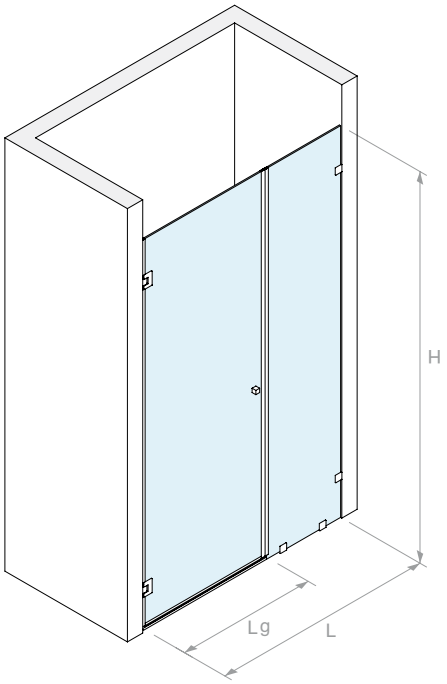



UITVOERING MET SCHARNIER **DQ30COV** 50x80 mm

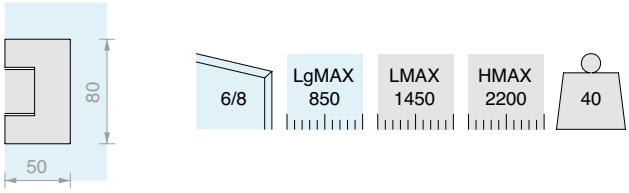

Inhoud van de kit:

Art.	Omschrijving	Aantal
DQ30COV	Verstelbare laterale scharnier	2 st.
PESQ0810B.100	Waterkeringsprofiel	1 st.
GM6010	Dichting met lekdorpel	1 st.
GM12SX22	Magnetische dichting van 45°	1 st.
GM12DX22	Magnetische dichting van 45°	1 st.
GM62	Ballondichting	1 st.
DQP2525	Paar knoppen	1 st.
DQM41	Wandklem	4 st.
Optioneel		
DQA55	Gearticuleerde stabilisatiestang	1 st.

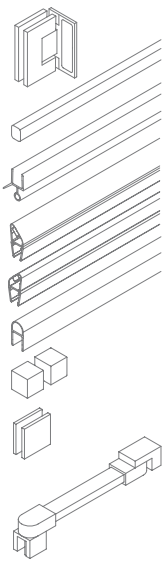

Art.	Aantal
BDSQ6803	1 st.

UITVOERING MET SCHARNIER **DQ40COV** 55x90 mm

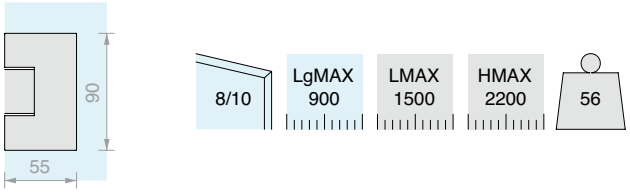

Inhoud van de kit:

Art.	Omschrijving	Aantal
DQ40COV	Verstelbare laterale scharnier	2 st.
PESQ0810B.100	Waterkeringsprofiel	1 st.
GM0210	Dichting met lekdorpel	1 st.
GM1520SX	Magnetische dichting van 45°	1 st.
GM1520DX	Magnetische dichting van 45°	1 st.
GM0622	Ballondichting	1 st.
DQP2525	Paar knoppen	1 st.
DQM41	Wandklem	4 st.
Optioneel		
DQA55	Gearticuleerde stabilisatiestang	1 st.

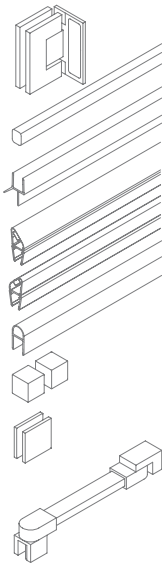

Art.	Aantal
BDSQ81003	1 st.

GLAS AFMETINGEN EN BEWERKINGEN

BDSQ6803

6

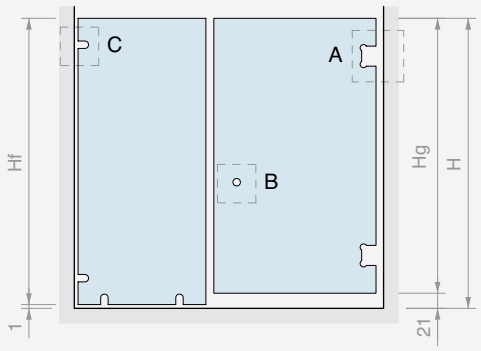

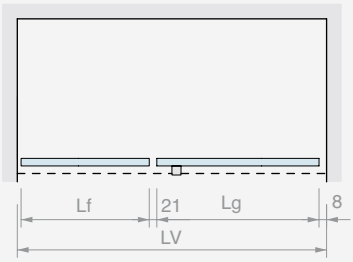

Hf = H - 1
Hg = H - 21
Lg MAX 850
Lf (MAX 600) =
LV - Lg - 30

A DQ30COV

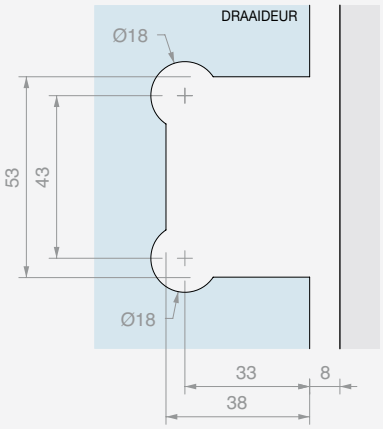

B DQP2525 C DQM41

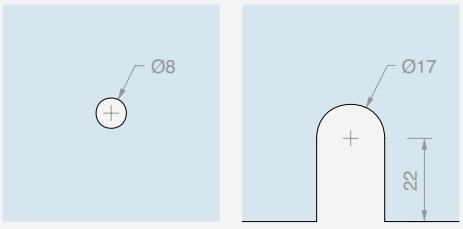

GM12SX22
GM12DX22

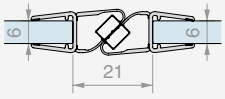

GM6010

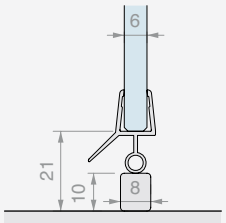

GM62

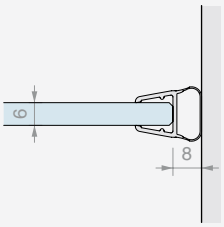

8

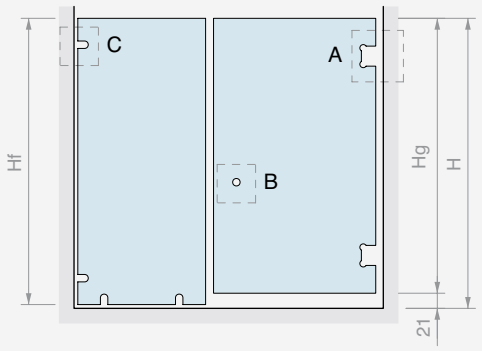

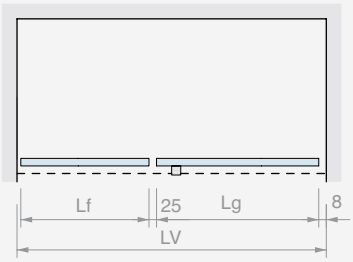

Hf = H - 1
Hg = H - 21
Lg MAX 850
Lf (MAX 600) =
LV - Lg - 34

A DQ30COV

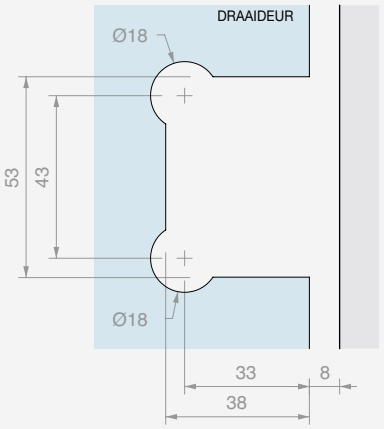

B DQP2525 C DQM41

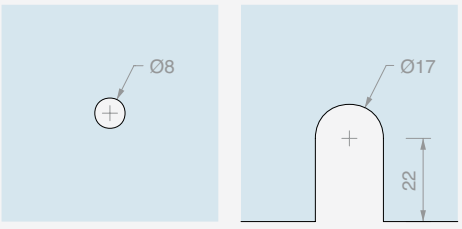

GM12SX22
GM12DX22

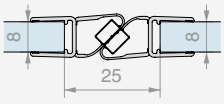

GM6010

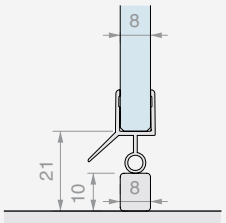

GM62

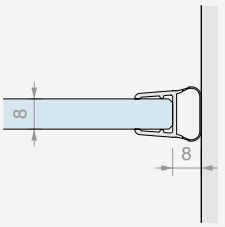

GLAS AFMETINGEN EN BEWERKINGEN

BDSQ81003

8

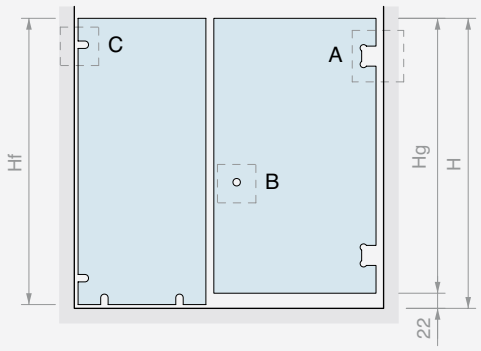

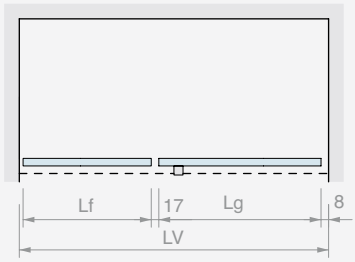

Hf = H - 1
Hg = H - 22
Lg MAX 900
Lf (MAX 800) =
LV - Lg - 26

A DQ40COV

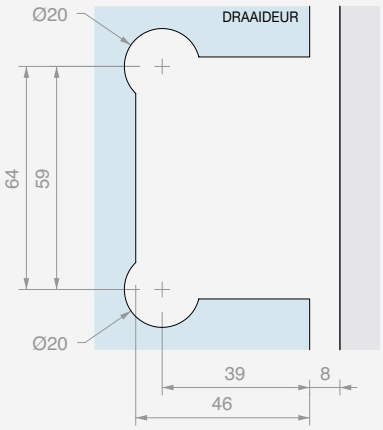

B DQP2525 C DQM41

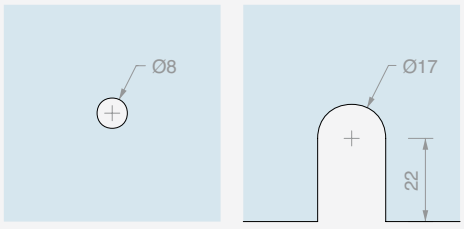

GM1520SX
GM1520DX

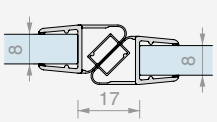

GM0210

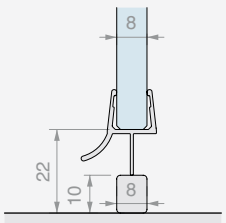

GM0622

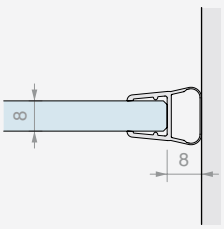

10

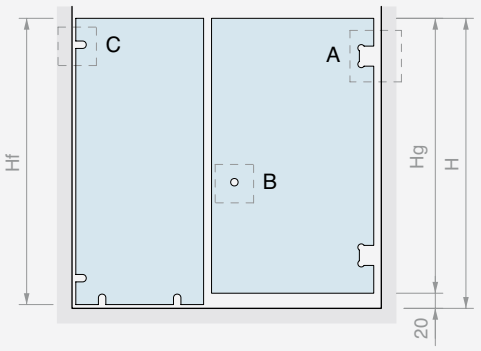

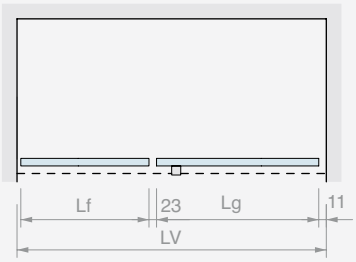

Hf = H - 1
Hg = H - 20
Lg MAX 900
Lf (MAX 800) =
LV - Lg - 35

A DQ40COV

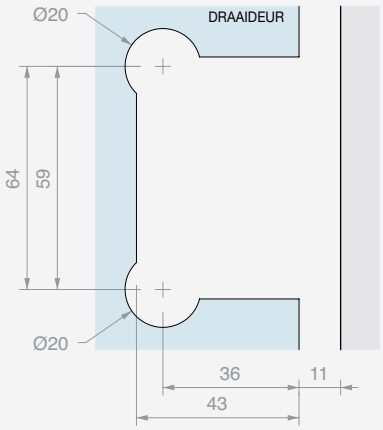

B DQP2525 C DQM41

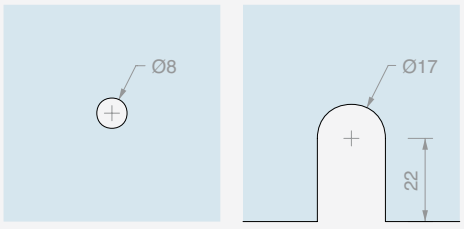

GM1520SX
GM1520DX

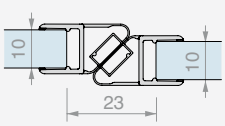

GM0210

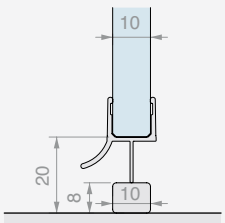

GM0622

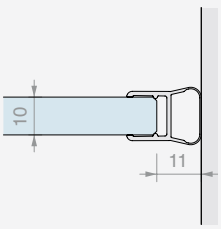



TOEBEHOREN DOUCHE MET DRAAIDEUR WAND/WAND MET VASTE GLASPANELEN EN PROFIELEN

Afwerking: /1 /2 /4 /24 /R2

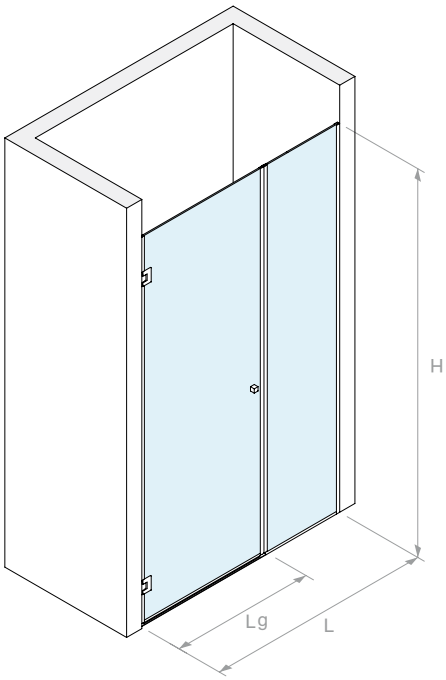



UITVOERING MET SCHARNIER **DQ30COV** 50x80 mm

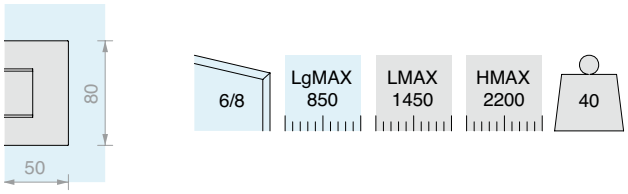

Inhoud van de kit:

Art.	Omschrijving	Aantal
DQ30COV	Verstelbare laterale scharnier	2 st.
LMU20B.220	U-profiel	1 st.
LMU20B.150	U-profiel	1 st.
LMU86B.100	Plat bovenprofiel	1 st.
GTUP4	Dichting voor glasklemming	4 m
GTUP6	Dichting voor glasklemming	4 m
GM6010	Dichting met lekdorpel	1 st.
GM12SX22	Magnetische dichting van 45°	1 st.
GM12DX22	Magnetische dichting van 45°	1 st.
GM62	Ballondichting	1 st.
DQP2525	Paar knoppen	1 st.
Optioneel		
DQA55	Gearticuleerde stabilisatiestang	1 st.

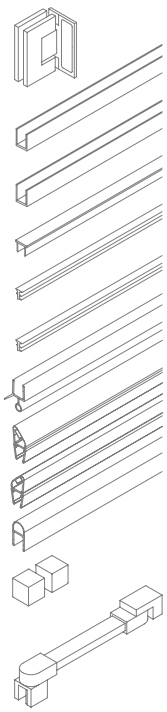

Art.	Aantal
BDSQ6805	1 st.

UITVOERING MET SCHARNIER **DQ40COV** 55x90 mm

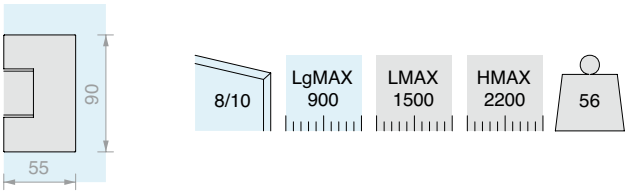

Inhoud van de kit:

Art.	Omschrijving	Aantal
DQ40COV	Verstelbare laterale scharnier	2 st.
LMU20B.220	U-profiel	1 st.
LMU20B.150	U-profiel	1 st.
LMU86B.100	Plat bovenprofiel	1 st.
GTUP4	Dichting voor glasklemming	4 m
GTUP2	Dichting voor glasklemming	4 m
GM0210	Dichting met lekdorpel	1 st.
GM1520SX	Magnetische dichting van 45°	1 st.
GM1520DX	Magnetische dichting van 45°	1 st.
GM0622	Ballondichting	1 st.
DQP2525	Paar knoppen	1 st.
Optioneel		
DQA55	Gearticuleerde stabilisatiestang	1 st.

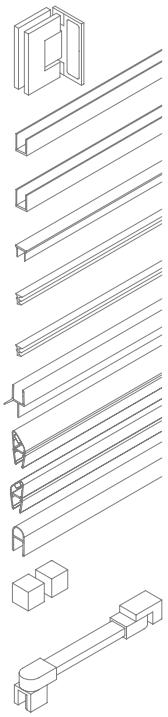

Art.	Aantal
BDSQ81005	1 st.

GLAS AFMETINGEN EN BEWERKINGEN

BDSQ6805

6

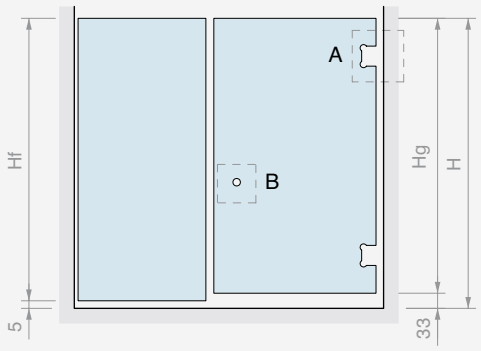

Hf = H - 5
Hg = H - 33
Lg MAX 850
Lf (MAX 600) =
LV - Lg - 34

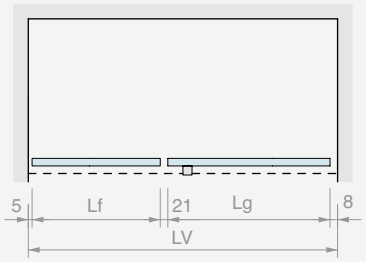

A DQ30COV

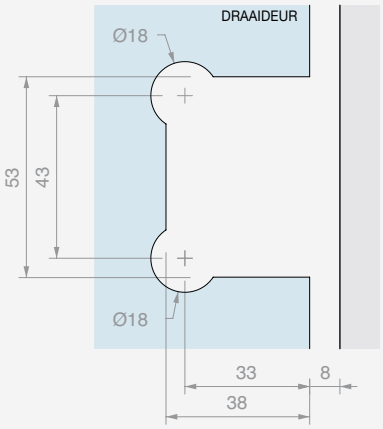

B DQP2525

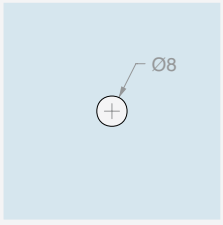

GM12SX22
GM12DX22

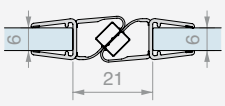

GM6010

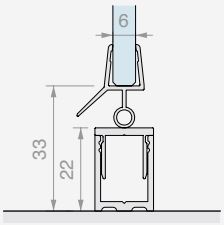

GM62

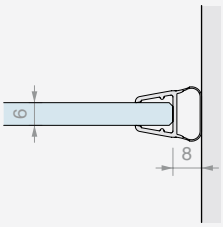

8

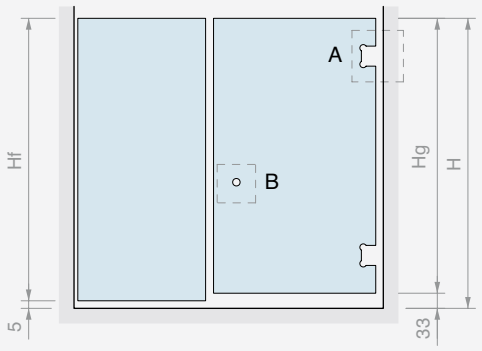

Hf = H - 5
Hg = H - 33
Lg MAX 850
Lf (MAX 600) =
LV - Lg - 38

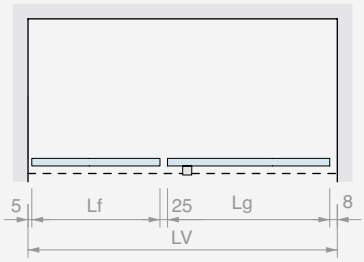

A DQ30COV

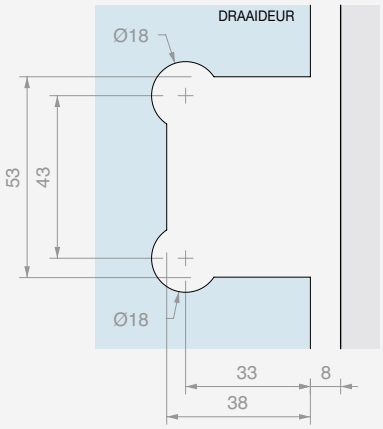

B DQP2525

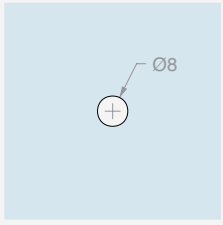

GM12SX22
GM12DX22

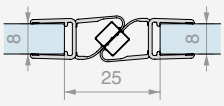

GM6010

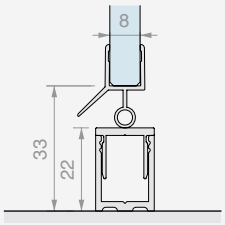

GM62

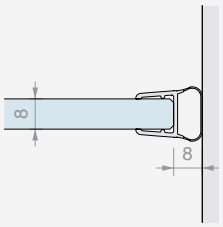

GLAS AFMETINGEN EN BEWERKINGEN

BDSQ81005

8

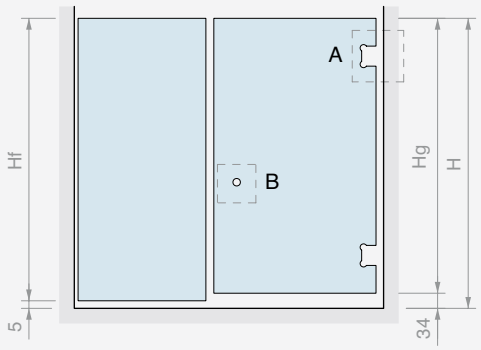

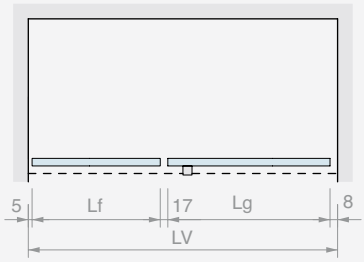

Hf = H - 5
Hg = H - 34
Lg MAX 900
Lf (MAX 600) =
LV - Lg - 30

A DQ40COV

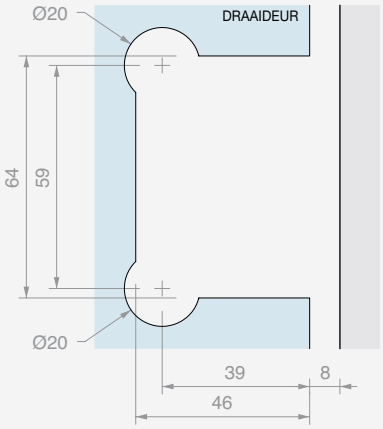

B DQP2525

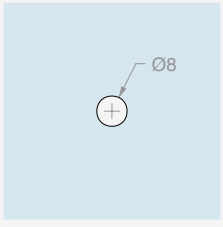

GM1520SX
GM1520DX

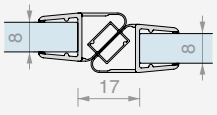

GM0210

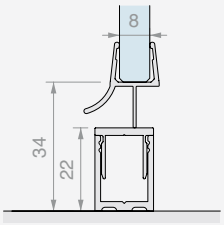

GM0622

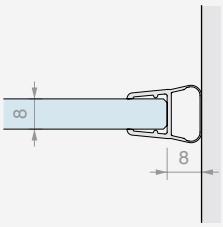

10

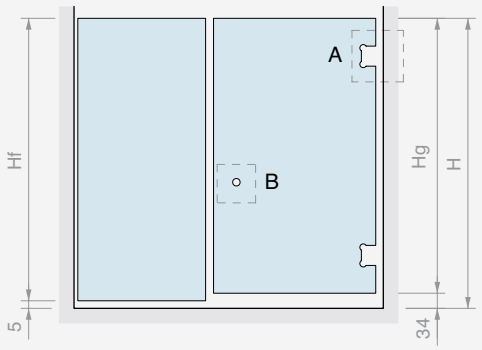

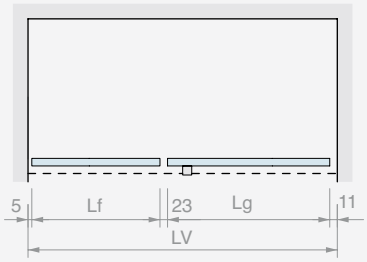

Hf = H - 5
Hg = H - 34
Lg MAX 900
Lf (MAX 600) =
LV - Lg - 39

A DQ40COV

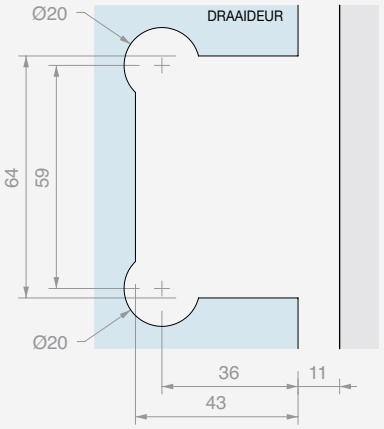

B DQP2525

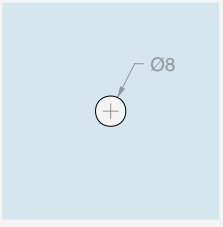

GM1520SX
GM1520DX

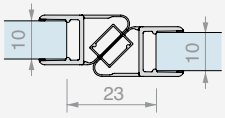

GM0210

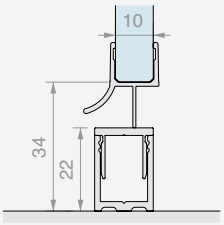

GM0622

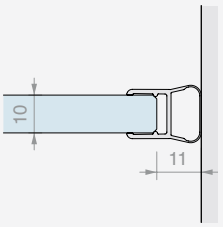



TOEBEHOREN DOUCHE MET DRAAIDEUR WAND/GLAS MET VAST GLASPANEEL EN KLEMMEN

Afwerking: /1 /2 /4 /24 /R2

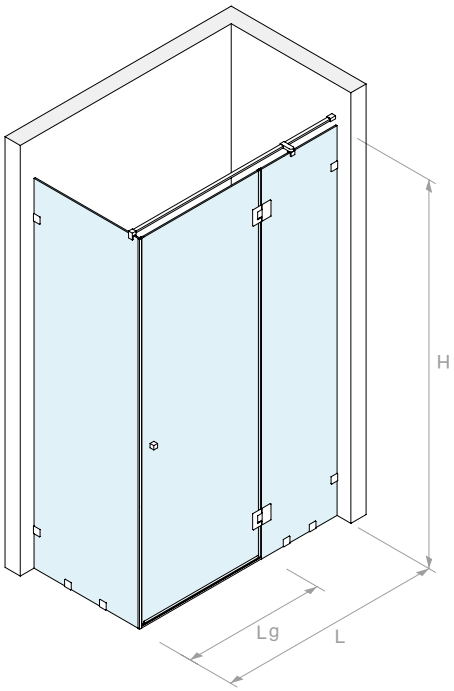



UITVOERING MET SCHARNIER **DQ380** 50x80 mm

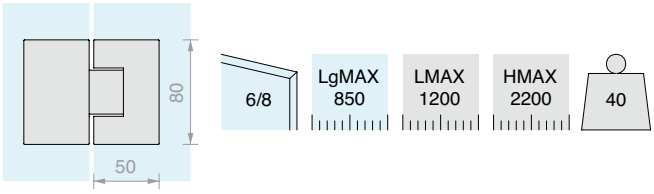

Inhoud van de kit:

Art.	Omschrijving	Aantal
DQ380	Verstelbare scharnier in lijn	2 st.
PESQ0810B.100	Waterkeringsprofiel	1 st.
GM6010	Dichting met lekdorpel	1 st.
GM58	Dichting met aanslag met hoek van 90°	1 st.
GM62	Ballondichting	1 st.
DQP2525	Paar knoppen	1 st.
DQT1500	Stabilisatiestang	1 st.
DQA90	Glasbevestiging op afstand	1 st.
DQM41	Wandklem	8 st.

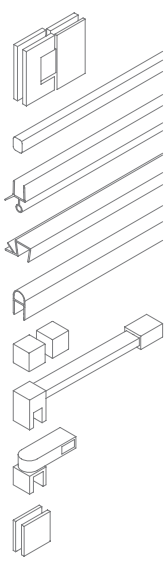

Art.	Aantal
BDSQ6807	1 st.

UITVOERING MET SCHARNIER **DQ480** 55x90 mm

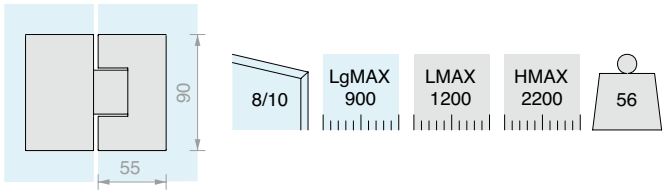

Inhoud van de kit:

Art.	Omschrijving	Aantal
DQ480	Verstelbare scharnier in lijn	2 st.
PESQ0810B.100	Waterkeringsprofiel	1 st.
GM0210	Dichting met lekdorpel	1 st.
GM5422	Dichting met aanslag met hoek van 90°	1 st.
GM0422	Dichting met vin	1 st.
DQP2525	Paar knoppen	1 st.
DQT1500	Stabilisatiestang	1 st.
DQA90	Glasbevestiging op afstand	1 st.
DQM41	Wandklem	8 st.

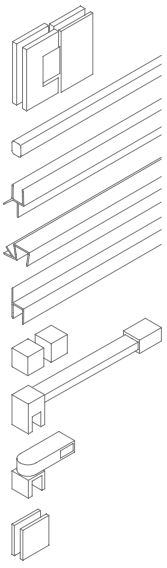

Art.	Aantal
BDSQ81007	1 st.

GLAS AFMETINGEN EN BEWERKINGEN

BDSQ6807

6

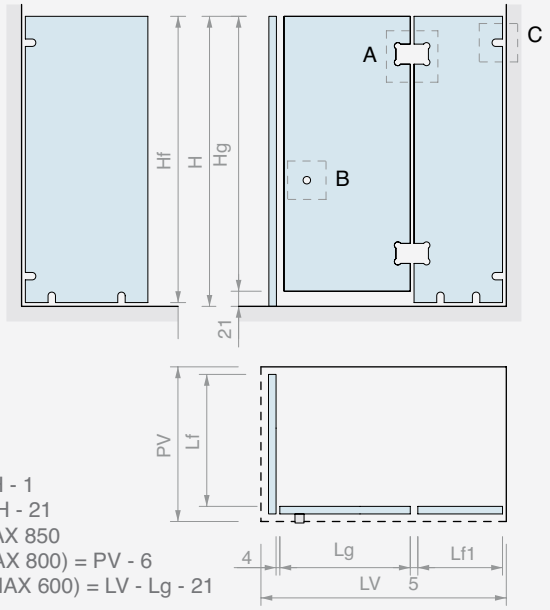

Hf = H - 1
Hg = H - 21
Lg MAX 850
Lf (MAX 800) = PV - 6
Lf1 (MAX 600) = LV - Lg - 21

A DQ380

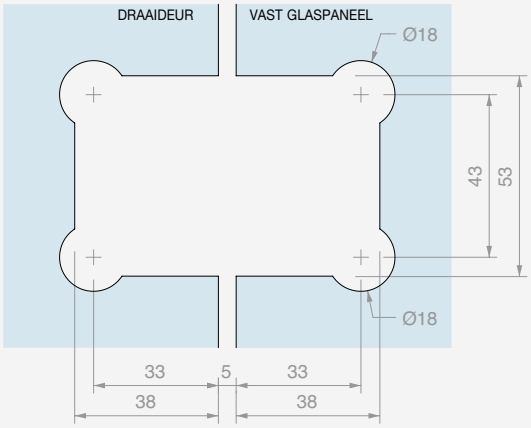

B DQP2525 C DQM41

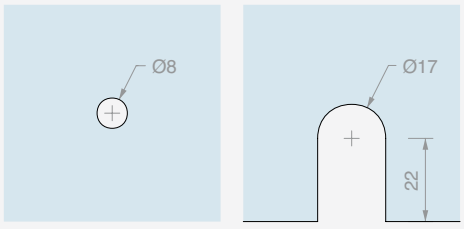

GM58 GM6010 GM62

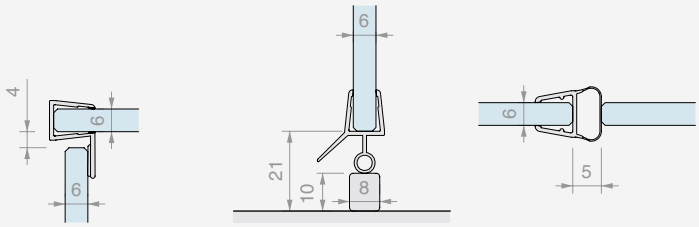

8

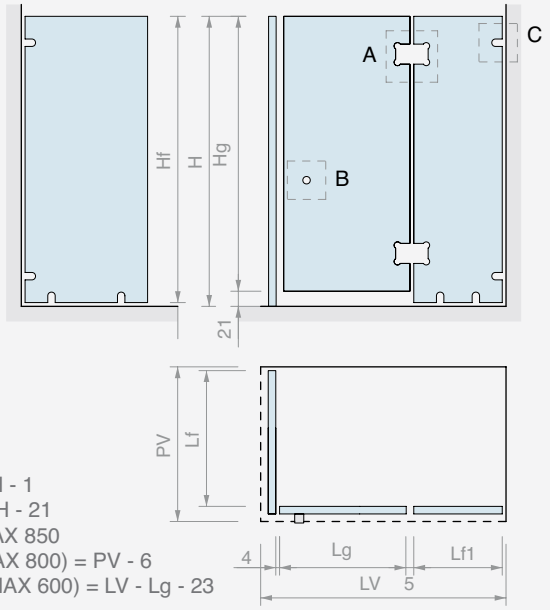

Hf = H - 1
Hg = H - 21
Lg MAX 850
Lf (MAX 800) = PV - 6
Lf1 (MAX 600) = LV - Lg - 23

A DQ380

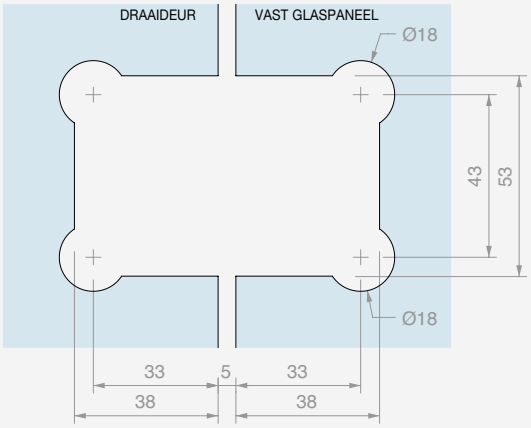

B DQP2525 C DQM41

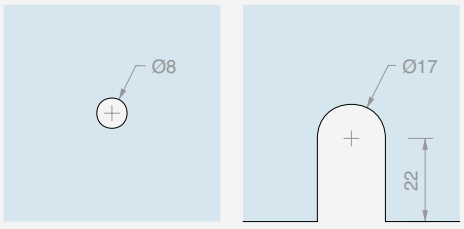

GM58 GM6010 GM62

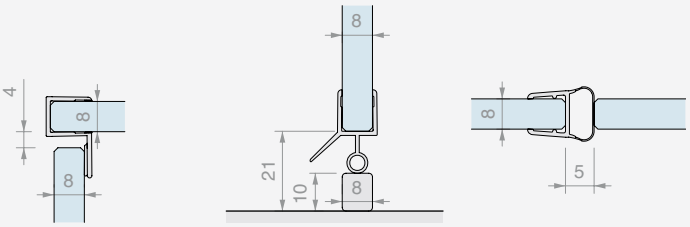

GLAS AFMETINGEN EN BEWERKINGEN

BDSQ81007

8

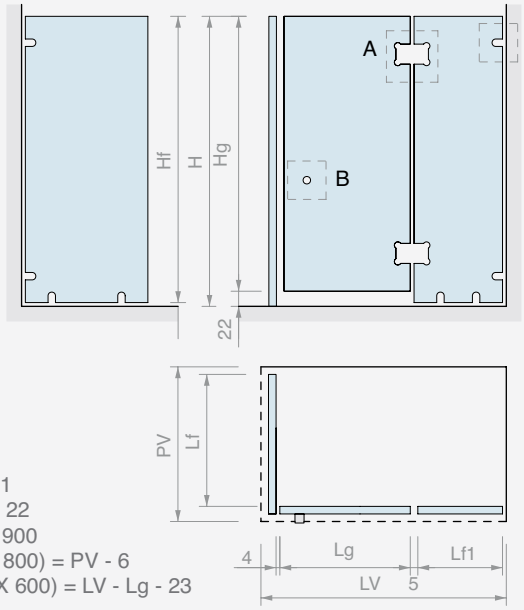

Hf = H - 1
Hg = H - 22
Lg MAX 900
Lf (MAX 800) = PV - 6
Lf1 (MAX 600) = LV - Lg - 23

A DQ480

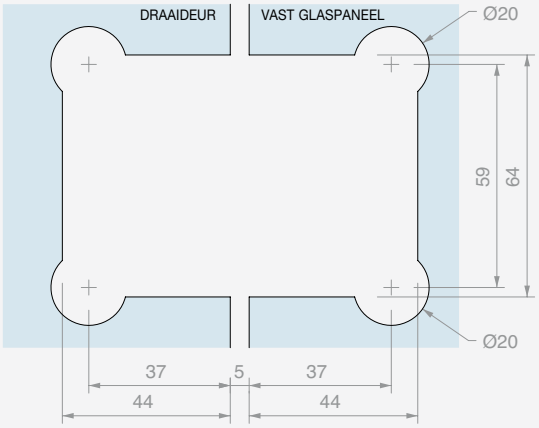

B DQP2525 C DQM41

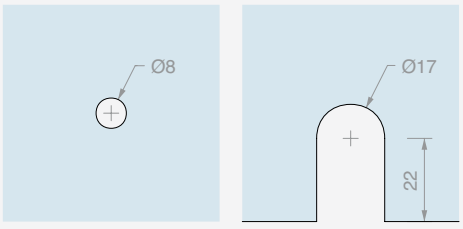

GM5422 GM0210 GM0422

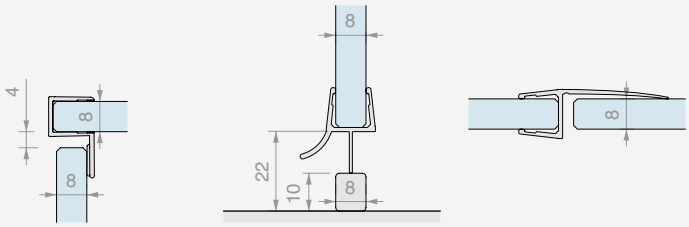

10

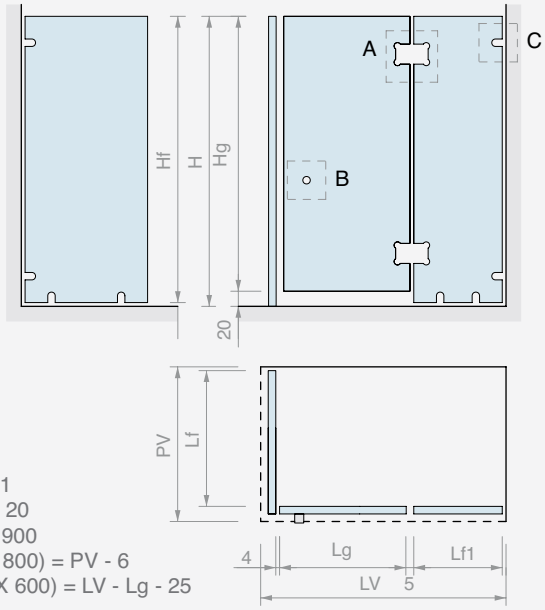

Hf = H - 1
Hg = H - 20
Lg MAX 900
Lf (MAX 800) = PV - 6
Lf1 (MAX 600) = LV - Lg - 25

A DQ480

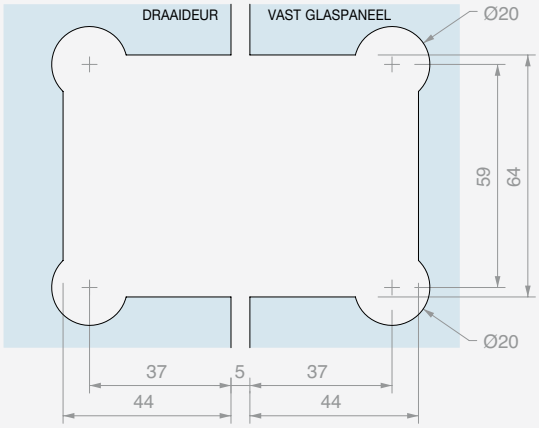

B DQP2525 C DQM41

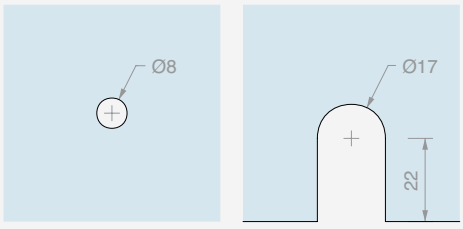

GM5422 GM0210 GM0422

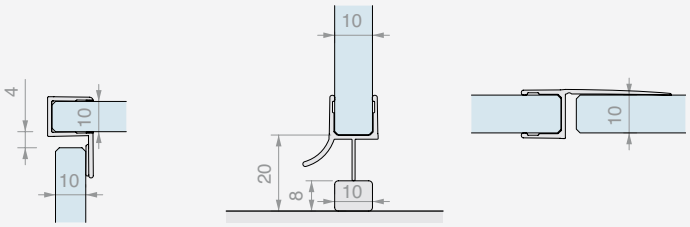



TOEBEHOREN DOUCHE MET DRAAIDEUR WAND/WAND MET VAST GLASPANEEL EN KLEMMEN

Afwerking: /1 /2 /4 /24 /R2

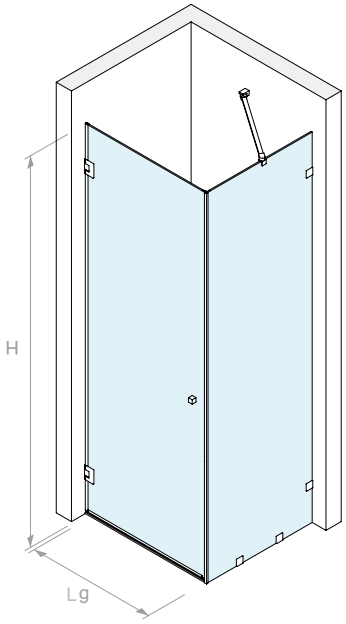



UITVOERING MET SCHARNIER **DQ30COV** 50x80 mm

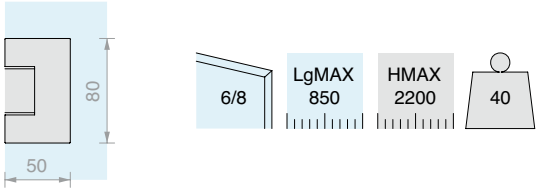

Inhoud van de kit:

Art.	Omschrijving	Aantal
DQ30COV	Verstelbare laterale scharnier	2 st.
PESQ0810B.100	Waterkeringsprofiel	1 st.
GM6010	Dichting met lekdorpel	1 st.
GM58	Dichting met aanslag met hoek van 90°	1 st.
GM62	Ballondichting	1 st.
DQP2525	Paar knoppen	1 st.
DQA55	Gearticuleerde stabilisatiestang	1 st.
DQM41	Wandklem	4 st.

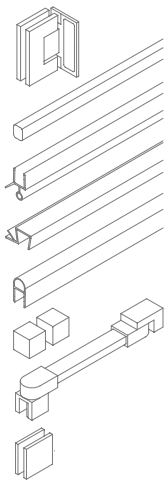

Art.	Aantal
BDSQ6813	1 st.

UITVOERING MET SCHARNIER **DQ40COV** 55x90 mm

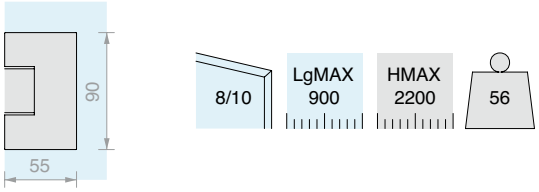

Inhoud van de kit:

Art.	Omschrijving	Aantal
DQ40COV	Verstelbare laterale scharnier	2 st.
PESQ0810B.100	Waterkeringsprofiel	1 st.
GM0210	Dichting met lekdorpel	1 st.
GM5422	Dichting met aanslag met hoek van 90°	1 st.
GM0622	Ballondichting	1 st.
DQP2525	Paar knoppen	1 st.
DQA55	Gearticuleerde stabilisatiestang	1 st.
DQM41	Wandklem	4 st.

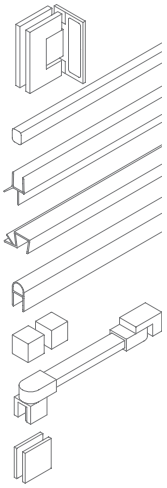

Art.	Aantal
BDSQ81013	1 st.

GLAS AFMETINGEN EN BEWERKINGEN

BDSQ6813

6

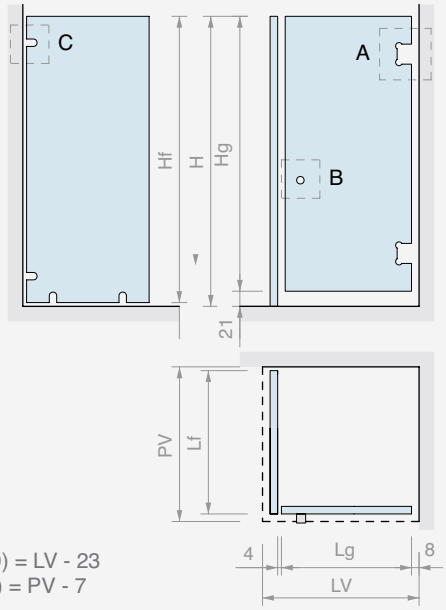

Hf = H - 1
Hg = H - 21
Lg (MAX 850) = LV - 23
Lf (MAX 800) = PV - 7

A DQ30COV

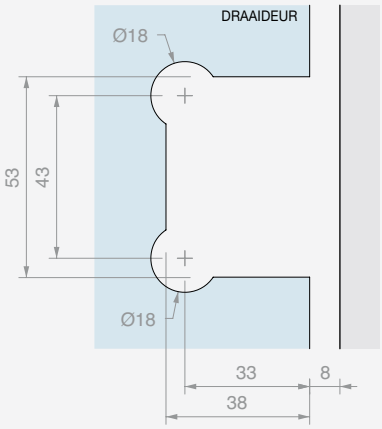

B DQP2525 C DQM41

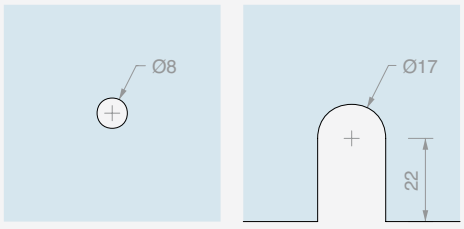

GM58 GM6010 GM62

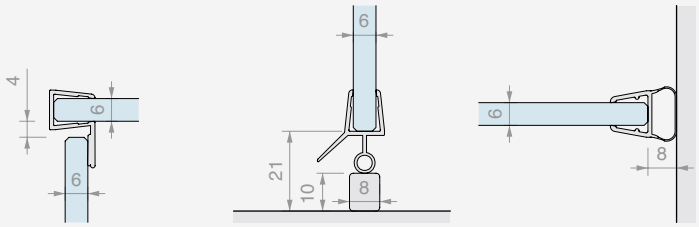

8

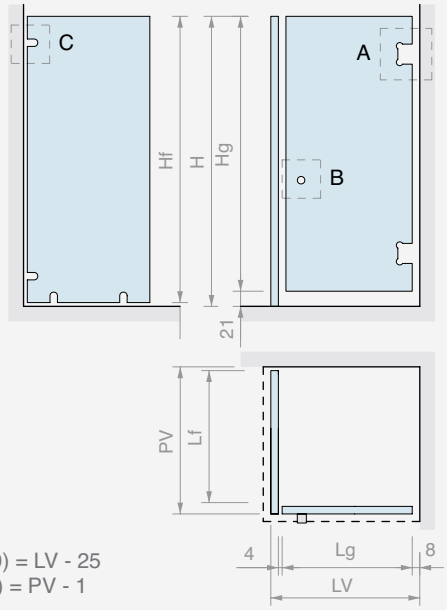

Hf = H - 1
Hg = H - 21
Lg (MAX 850) = LV - 25
Lf (MAX 800) = PV - 1

A DQ30COV

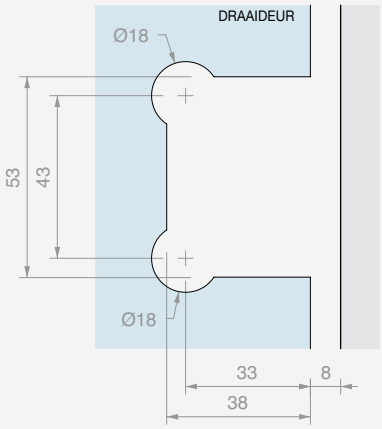

B DQP2525 C DQM41

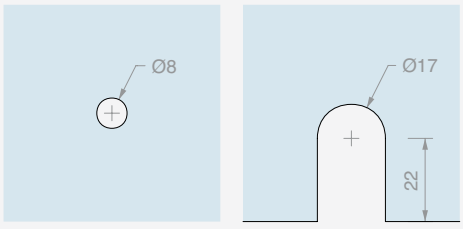

GM58 GM6010 GM62

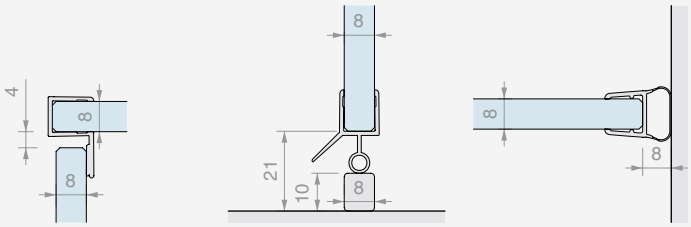

GLAS AFMETINGEN EN BEWERKINGEN

BDSQ81013

8

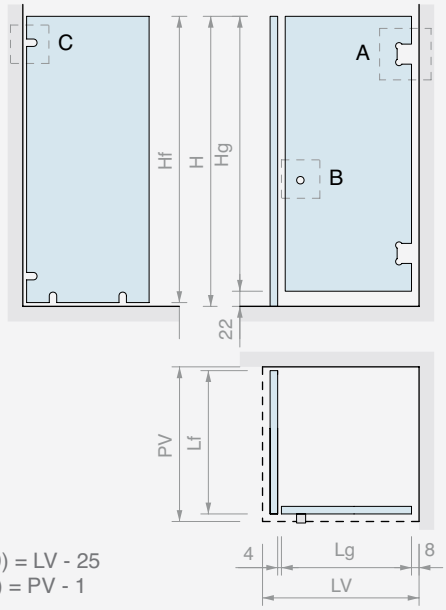

Hf = H - 1
Hg = H - 22
Lg (MAX 900) = LV - 25
Lf (MAX 800) = PV - 1

A DQ40COV

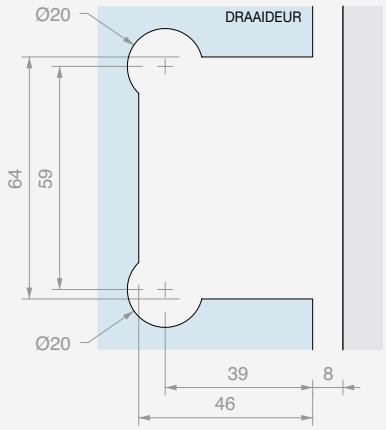

B DQP2525 C DQM41

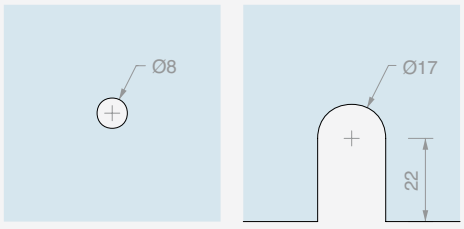

GM5422 GM0210 GM0622

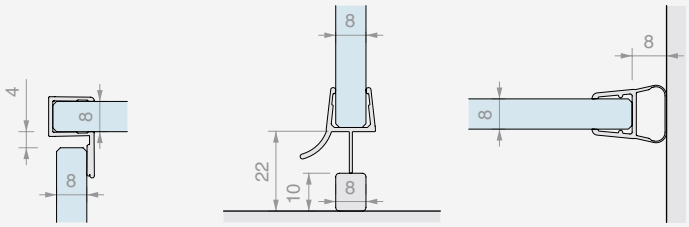

10

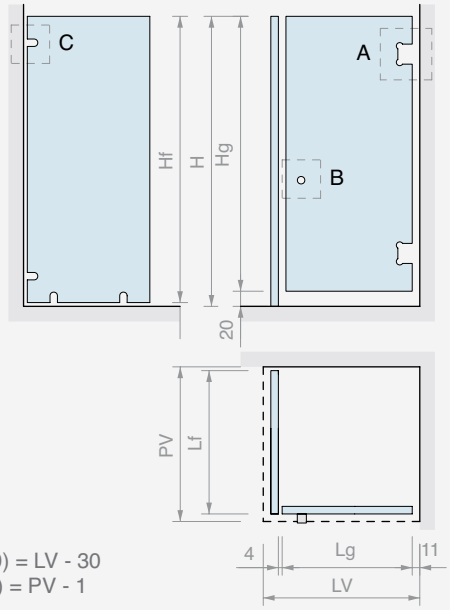

Hf = H - 1
Hg = H - 20
Lg (MAX 900) = LV - 30
Lf (MAX 800) = PV - 1

A DQ40COV

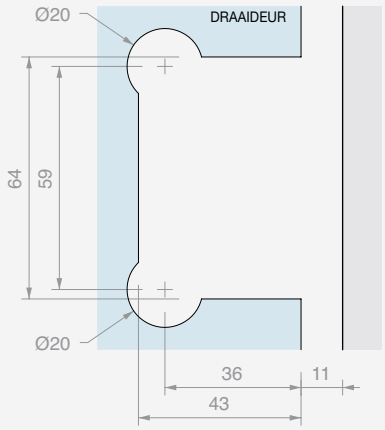

B DQP2525 C DQM41

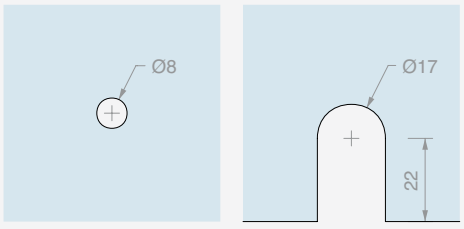

GM5422 GM0210 GM0622

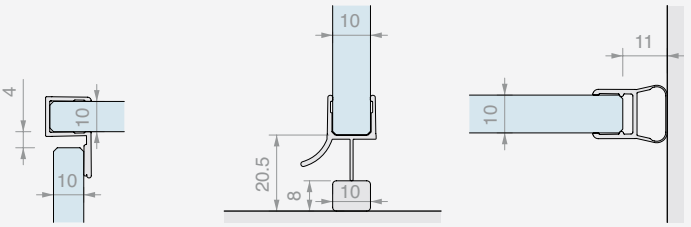



TOEBEHOREN DOUCHE MET DRAAIDEUR WAND/WAND MET VAST GLASPANEEL EN PROFIELEN

Afwerking: /1 /2 /4 /24 /R2

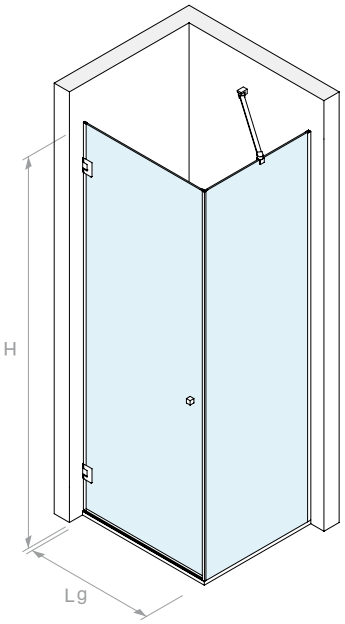



UITVOERING MET SCHARNIER **DQ30COV** 50x80 mm

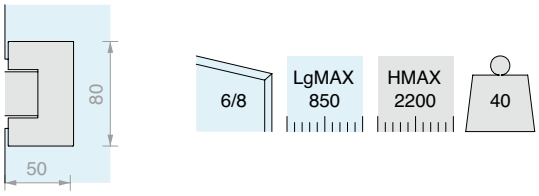

Inhoud van de kit:

Art.	Omschrijving	Aantal
DQ30COV	Verstelbare laterale scharnier	2 st.
LMU20B.220	U-profiel	2 st.
LMU86B.100	Plat bovenprofiel	1 st.
GTUP4	Dichting voor glasklemming	4 m
GTUP6	Dichting voor glasklemming	4 m
GM58	Dichting met aanslag met hoek van 90°	1 st.
GM6010	Dichting met lekdorpel	1 st.
GM62	Ballondichting	1 st.
DQP2525	Paar knoppen	1 st.
DQA55	Gearticuleerde stabilisatiestang	1 st.

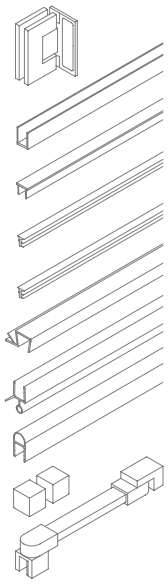

Art.	Aantal
BDSQ6815	1 st.

UITVOERING MET SCHARNIER **DQ40COV** 55x90 mm

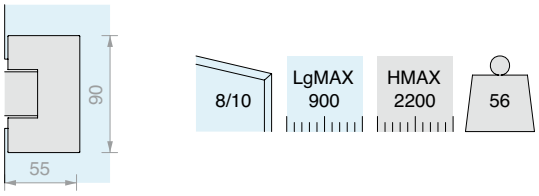

Inhoud van de kit:

Art.	Omschrijving	Aantal
DQ40COV	Verstelbare laterale scharnier	2 st.
LMU20B.220	U-profiel	2 st.
LMU86B.100	Plat bovenprofiel	1 st.
GTUP4	Dichting voor glasklemming	4 m
GTUP2	Dichting voor glasklemming	4 m
GM5422	Dichting met aanslag met hoek van 90°	1 st.
GM0210	Dichting met lekdorpel	1 st.
GM0622	Ballondichting	1 st.
DQP2525	Paar knoppen	1 st.
DQA55	Gearticuleerde stabilisatiestang	1 st.

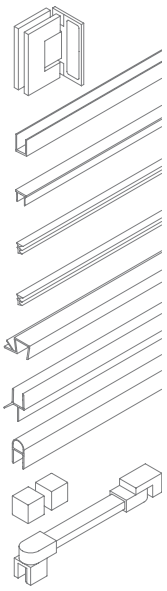

Art.	Aantal
BDSQ81015	1 st.

GLAS AFMETINGEN EN BEWERKINGEN

BDSQ6815

6

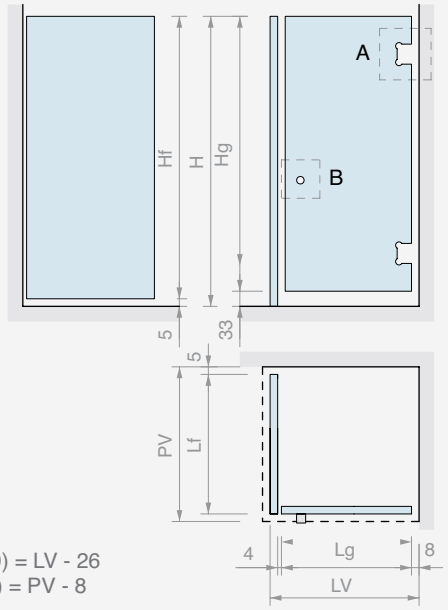

Hf = H - 5
Hg = H - 33
Lg (MAX 900) = LV - 26
Lf (MAX 800) = PV - 8

A DQ30COV

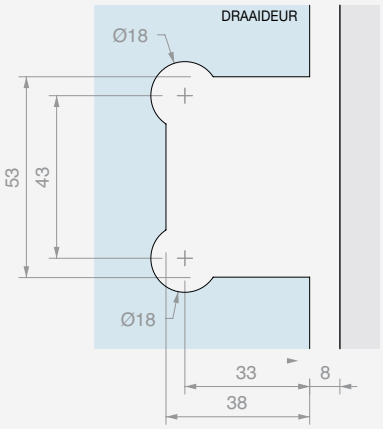

B DQP2525

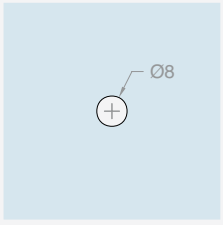

GM58

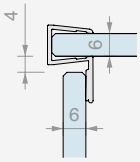

GM6010

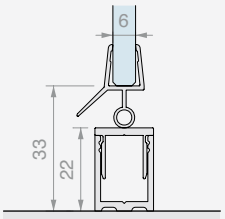

GM62

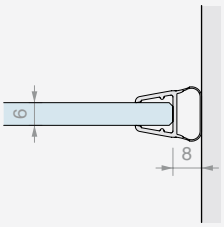

8

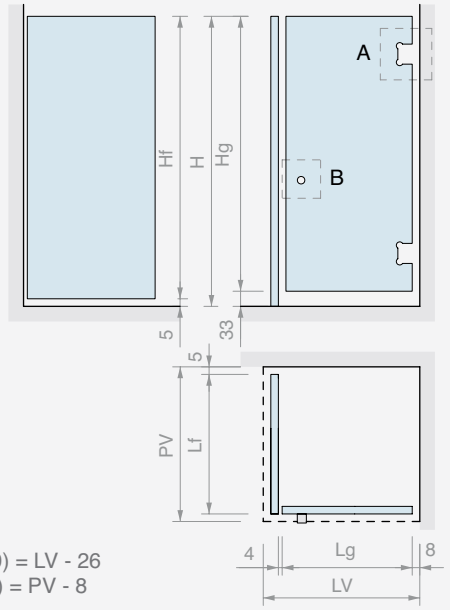

Hf = H - 5
Hg = H - 33
Lg (MAX 900) = LV - 26
Lf (MAX 900) = PV - 8

A DQ30COV

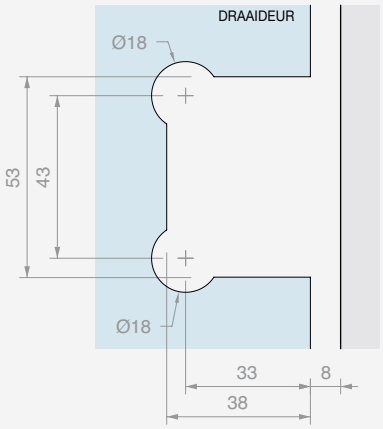

B DQP2525

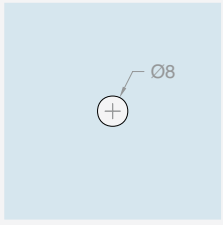

GM58

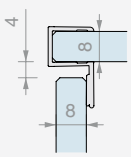

GM6010

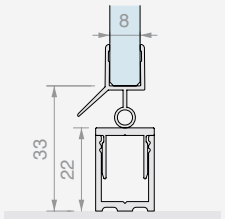

GM62

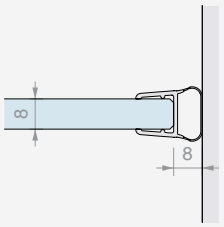

GLAS AFMETINGEN EN BEWERKINGEN

BDSQ81015

8

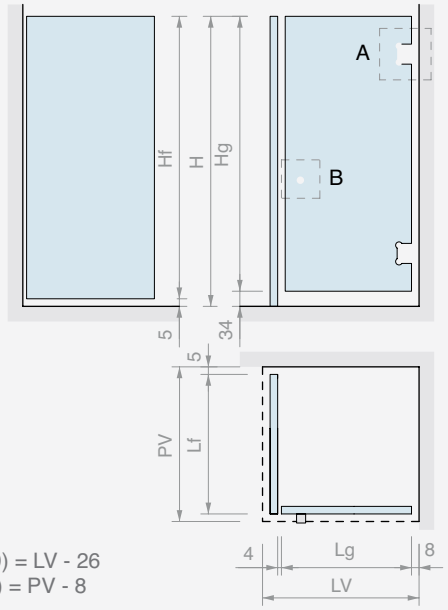

Hf = H - 5
Hg = H - 34
Lg (MAX 900) = LV - 26
Lf (MAX 800) = PV - 8

A DQ40COV

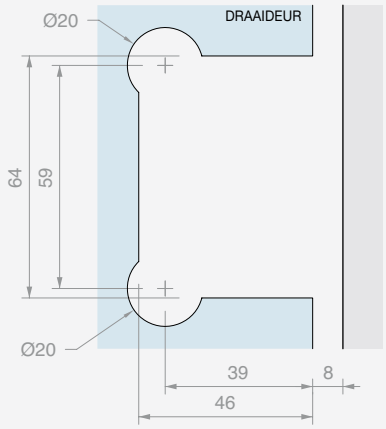

B DQP2525

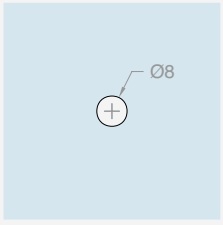

GM5422

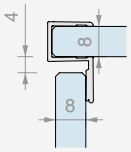

GM0210

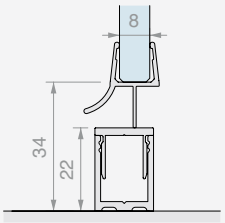

GM0622

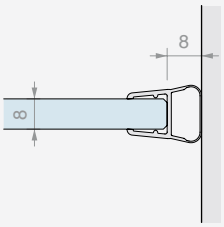

10

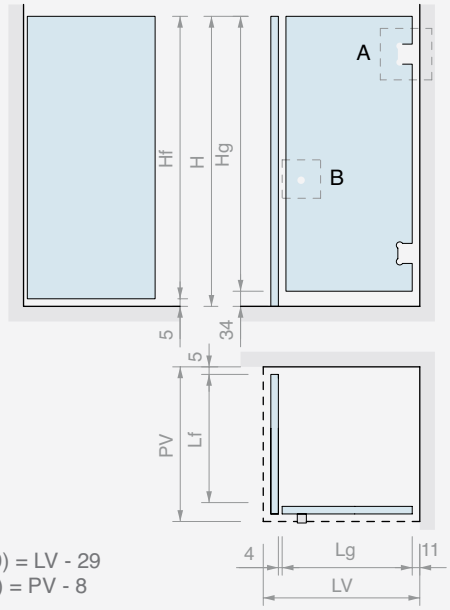

Hf = H - 5
Hg = H - 34
Lg (MAX 900) = LV - 29
Lf (MAX 800) = PV - 8

A DQ40COV

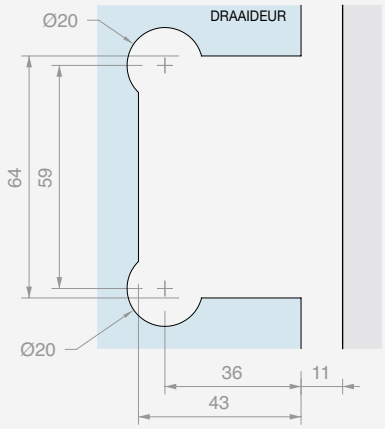

B DQP2525

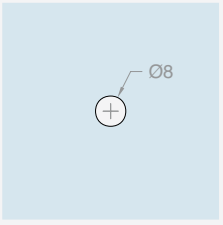

GM5422

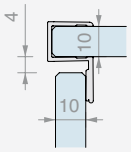

GM0210

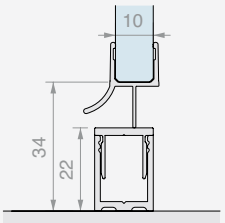

GM0622

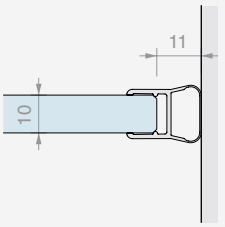



TOEBEHOREN INLOOPDOUCHE MET DUBBELE INGANG MET KLEMMEN

Afwerking: /1 /2 /4 /24 /R2

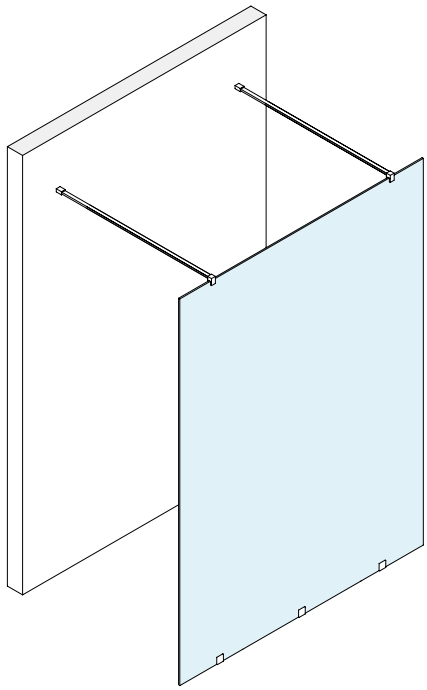



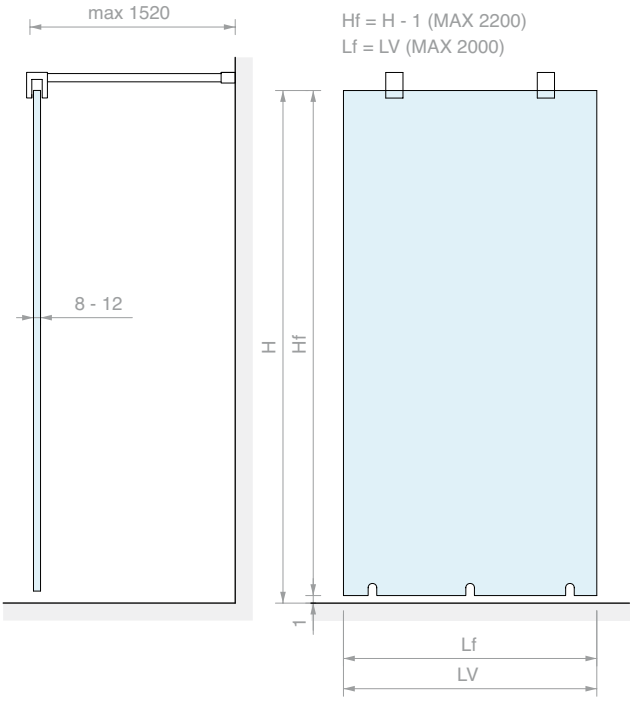

DQM41

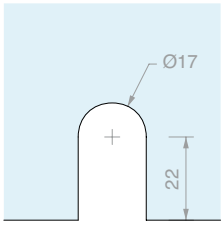

DQT1500

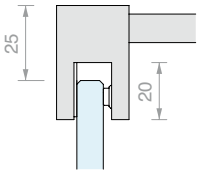

Inhoud van de kit:

Art.	Omschrijving	Aantal
DQM41	Wandklem	3 st.
DQT1500	Stabilisatiestang	2 st.

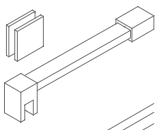

Optioneel

PESQ0810B.150	Waterkeringsprofiel	2 st.

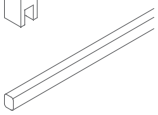

Art.	Voor glas	Aantal
OPEN03DQ	Van **8** tot **12** mm	1 st.



TOEBEHOREN INLOOPDOUCHE MET DUBBELE INGANG MET PROFIELEN

Afwerking: /1 /2 /4 /24 /R2

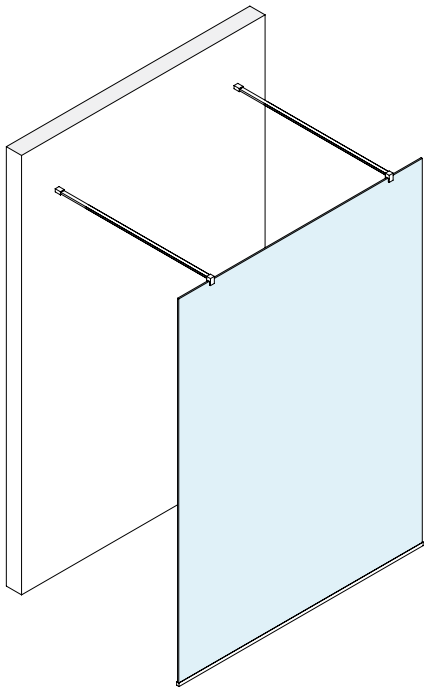



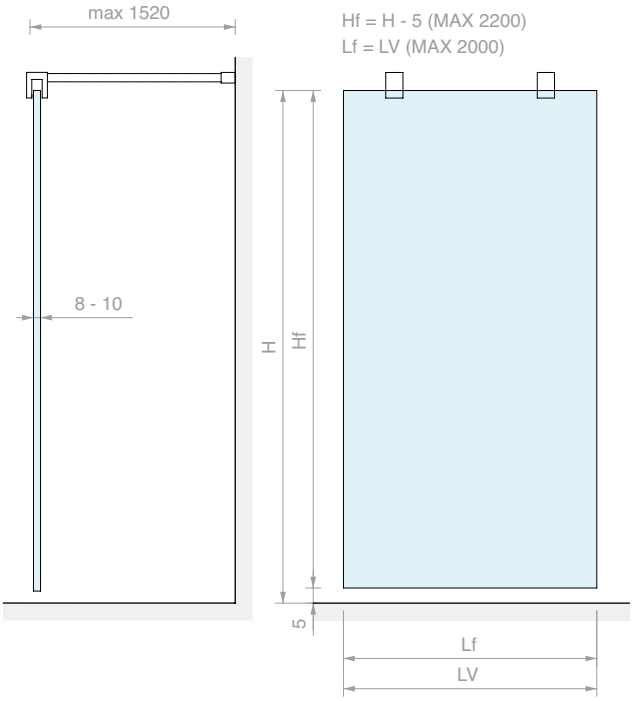

LMU20B.220

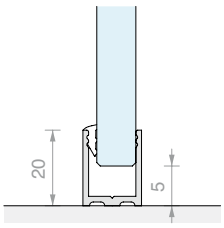

DQT1500

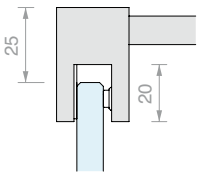

Inhoud van de kit:

Art.	Omschrijving	Aantal
LMU20B.220	U-profiel	1 st.
LMU20TPB	Platte eindkap	2 st.
GTUP2	Dichting voor glasklemming	2 m
GTUP4	Dichting voor glasklemming	2 m
DQT1500	Stabilisatiestang	2 st.
Optioneel		
PESQ0810B.150	Waterkeringsprofiel	2 st.

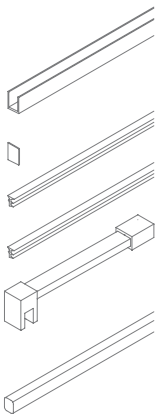

Art.	Voor glas	Aantal
OPEN03LMUDQ	Van **8** tot **10** mm	1 st.



TOEBEHOREN INLOOPDOUCHE MET KLEMMEN

Afwerking: /1 /2 /4 /24 /R2

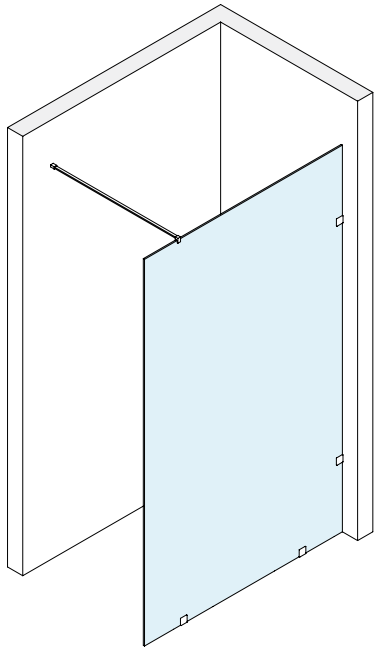



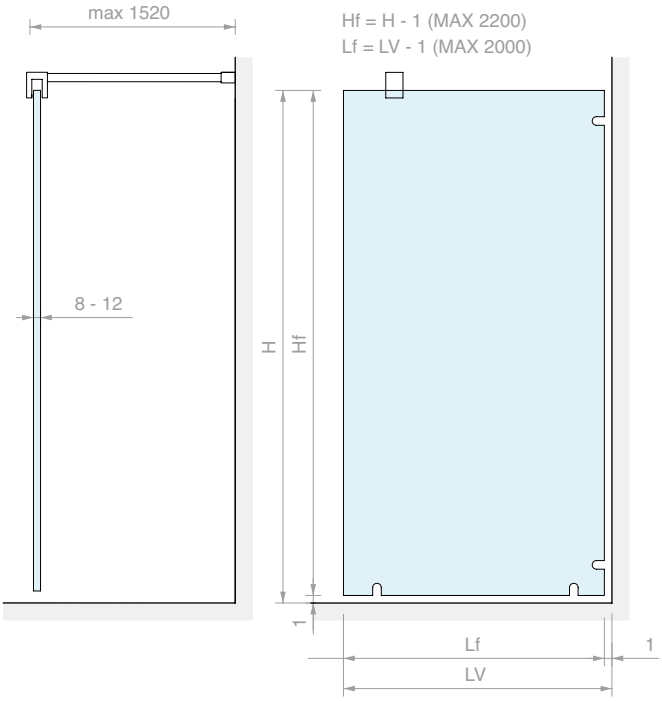

DQM41

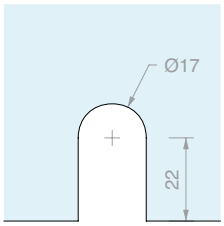

DQT1500

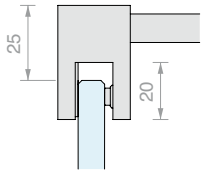

Inhoud van de kit:

Art.	Omschrijving	Aantal
DQM41	Wandklem	4 st.
DQT1500	Stabilisatiestang	1 st.
Optioneel		
PESQ0810B.150	Waterkeringsprofiel	1 st.

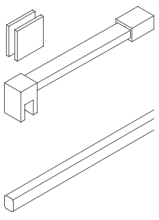

Art.	Voor glas	Aantal
OPEN01DQ	Van **8** tot **12** mm	1 st.



TOEBEHOREN INLOOPDOUCHE MET PROFIELEN

Afwerking: /1 /2 /4 /24 /R2

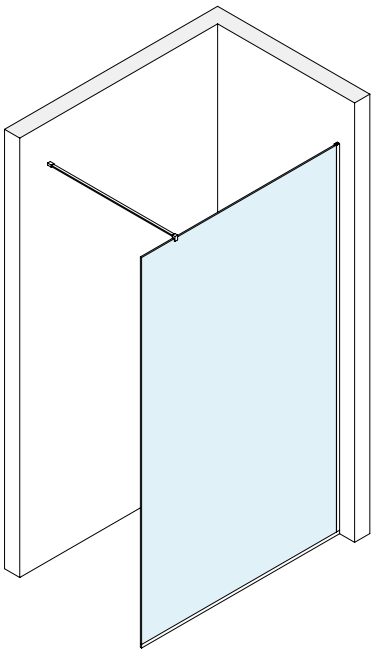



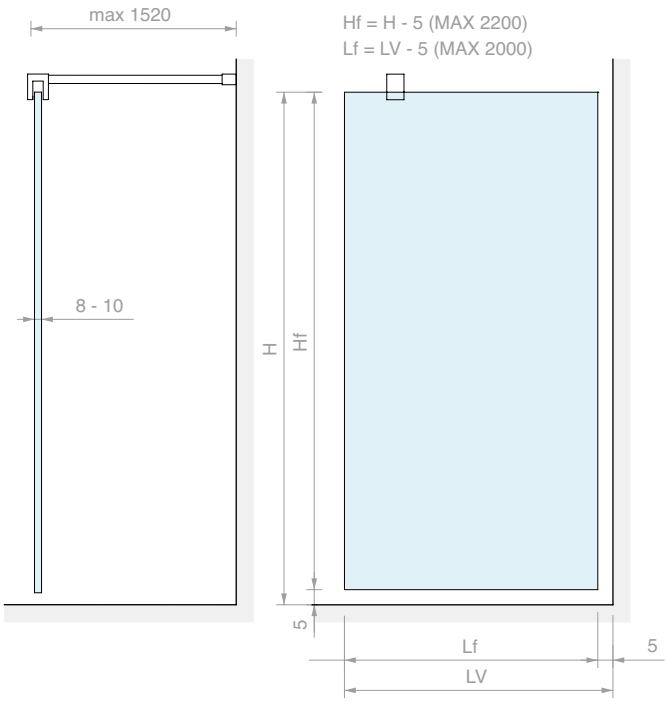

LMU20B.220

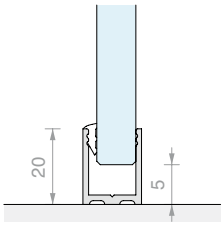

DQT1500

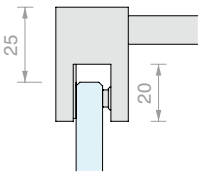

Inhoud van de kit:

Art.	Omschrijving	Aantal
LMU20B.220	U-profiel	2 st.
LMU20TPB	Platte eindkap	1 st.
GTUP2	Dichting voor glasklemming	5 m
GTUP4	Dichting voor glasklemming	5 m
DQT1500	Stabilisatiestang	1 st.

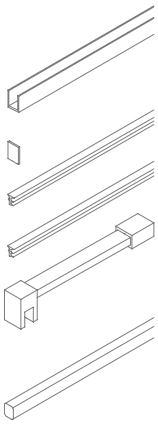

Optioneel

PESQ0810B.150	Waterkeringsprofiel	1 st.

Art.	Voor glas	Aantal
OPEN01LMUDQ	Van **8** tot **10** mm	1 st.



TOEBEHOREN INLOOPDOUCHE MET AFWERKINGSPROFIELEN

Afwerking: /6 /88

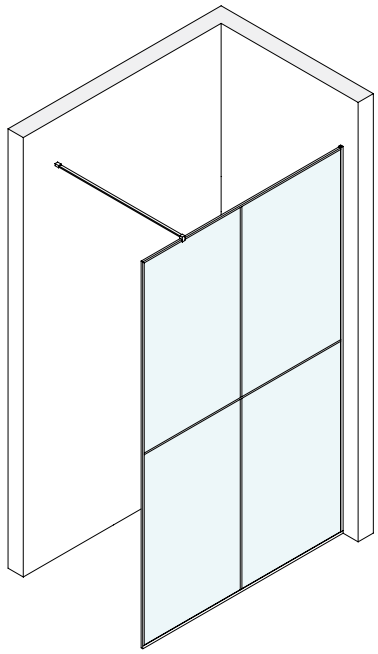

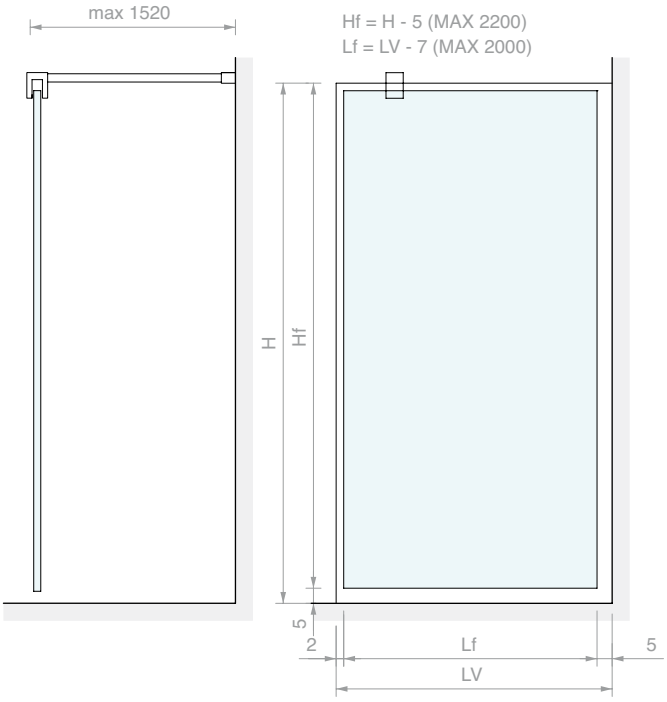

PBD3183.220

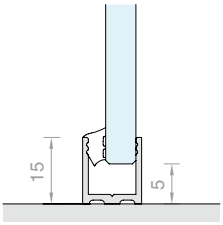

FOU1011.30

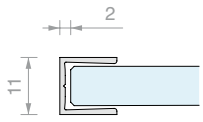

DQT1500

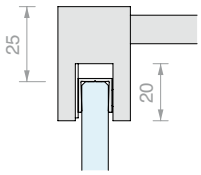

PBD3183.220

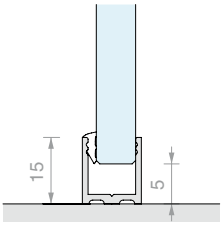

FOU1013.30

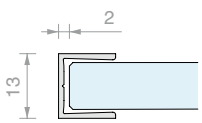

DQT1500

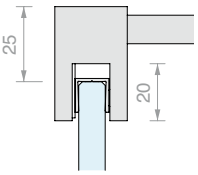

Inhoud van de kit:

Art.	Omschrijving	Aantal
PBD3183.220	U-profiel	2 st.
PBDTP	Platte eindkap	1 st.
GTUP4	Dichting voor glasklemming	5 m
FOU1011.30	Plat U-profiel	2 st.
FOP10.30	Plat profiel	2 st.
DQT1500	Stabilisatiestang	1 st.
Optioneel		
PBD3183.150	U-profiel	1 st.
PBD3186.150	Plat bovenprofiel	1 st.

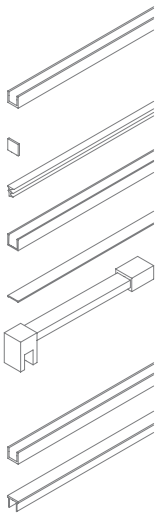

Inhoud van de kit:

Art.	Omschrijving	Aantal
PBD3183.220	U-profiel	2 st.
PBDTP	Platte eindkap	1 st.
GTUP2	Dichting voor glasklemming	5 m
FOU1013.30	Plat U-profiel	2 st.
FOP10.30	Plat profiel	2 st.
DQT1500	Stabilisatiestang	1 st.
Optioneel		
PBD3183.150	U-profiel	1 st.
PBD3186.150	Plat bovenprofiel	1 st.

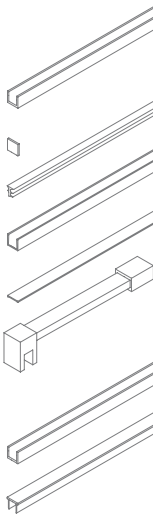

Art.	Voor glas	Aantal
OPEN01FOR8	**8** mm	1 st.

Art.	Voor glas	Aantal
OPEN01FOR10	**10** mm	1 st.



TOEBEHOREN INLOOPDOUCHE MET STIJL

Afwerking: /6 /91

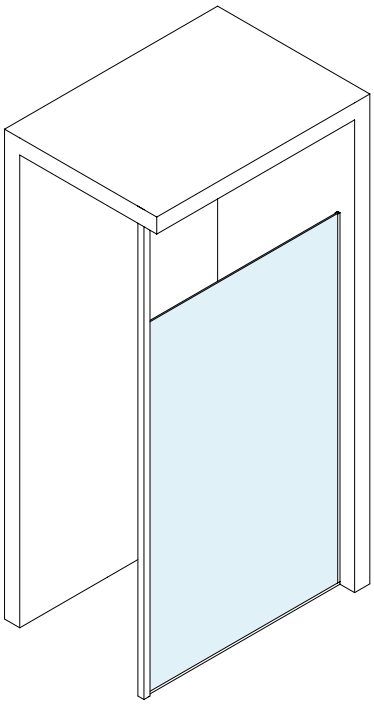



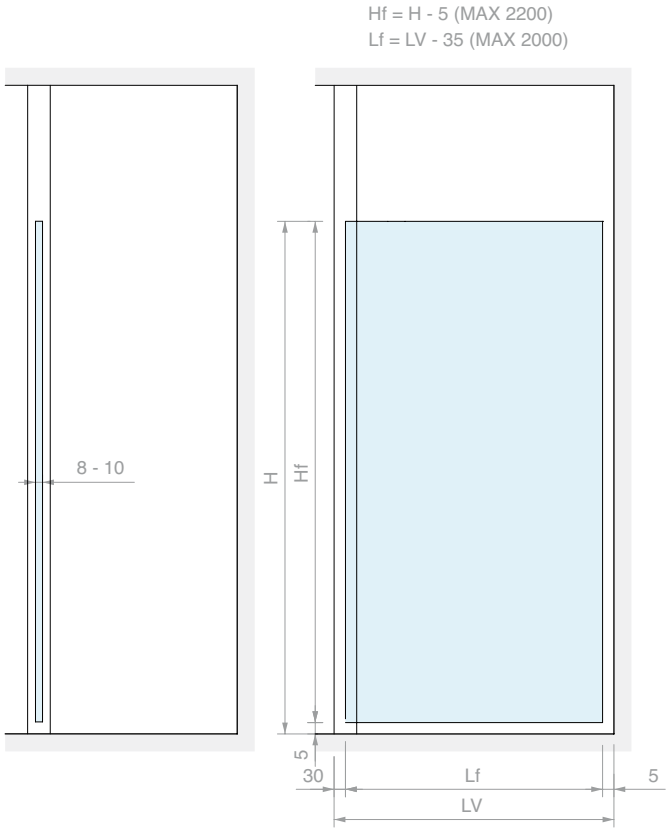

PBD3183.220

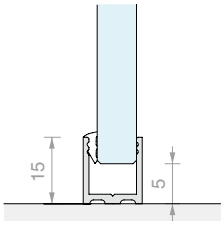

NV3100

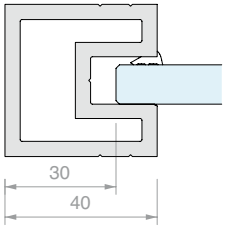

Inhoud van de kit:

Art.	Omschrijving	Aantal
NV3100	Middenstijl	1 st.
PBD3186.150	Plat bovenprofiel	1 st.
NV3500	Bovenafdekking voor stijl	1 st.
NV3200	Toebehoren bevestiging midden	1 st.
PBD3183.220	U-profiel	2 st.
GTUP2	Dichting voor glasklemming	5 m
GTUP4	Dichting voor glasklemming	5 m

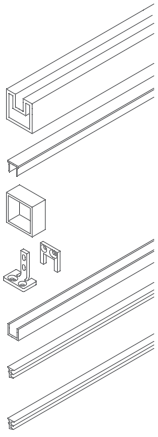

Optioneel

PBD3183.150	U-profiel	1 st.
PBD3186.150	Plat bovenprofiel	1 st.

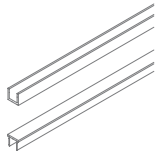

Art.	Voor glas	Aantal
OPEN01NOVI	Van **8** tot **10** mm	1 st.



OVERZICHT ARTIKELEN VOOR SERIE SQUARE

Scharnieren voor glasdikte van **6** tot **8** mm

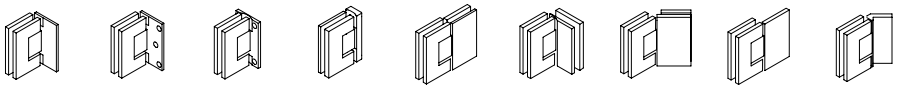

DQ30COV Pag. 204 | DQ30 Pag. 205 | DQ32 Pag. 206 | DQ34 Pag. 207 | DQ380 Pag. 208 | DQ390 Pag. 209 | DQ3135 Pag. 210 | DQ37 Pag. 211 | DQ375 Pag. 212

Sloten voor glasdikte van **6** tot **8** mm

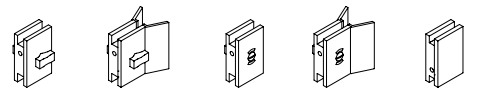

DQC35 Pag. 214 | DQC37 Pag. 214 | DQC38 Pag. 214 | DQC39 Pag. 215 | DQC395 Pag. 215

Scharnieren voor glasdikte van **8** tot **12** mm

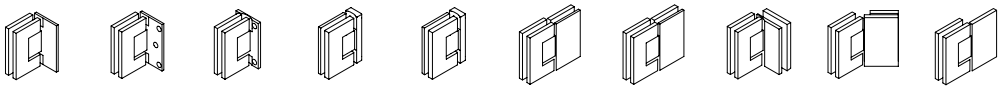

DQ40COV Pag. 216 | DQ40 Pag. 217 | DQ42 Pag. 218 | DQ44 Pag. 219 | DQ44P Pag. 220 | DQ480 Pag. 221 | DQ480P Pag. 222 | DQ490 Pag. 223 | DQ4135 Pag. 224 | DQ475 Pag. 225

Sloten voor glasdikte van **8** tot **10** mm

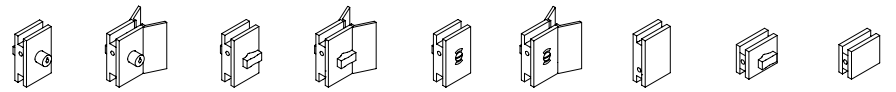

DQC51 Pag. 226 | DQC53 Pag. 226 | DQC55 Pag. 226 | DQC575 Pag. 227 | DQC58 Pag. 227 | DQC59 Pag. 227 | DQC61 Pag. 228 | DQC63 Pag. 228 | DQC65 Pag. 228

Klemmen



DQM41 Pag. 229 | DQM43 Pag. 229 | DQM57 Pag. 229 | DQM52 Pag. 229 | DQM50 Pag. 230 | DQM47 Pag. 230 | DQM45 Pag. 230 | DQM49 Pag. 231 | DQM09 Pag. 231 | DQM11 Pag. 231 | DQMP Pag. 235

Stabilisatiestangen

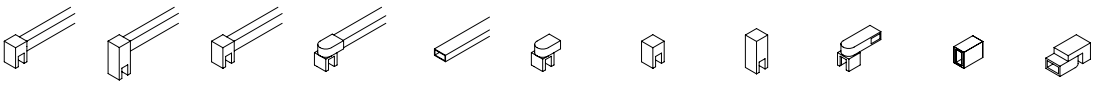

DQT Pag. 232 | DQX Pag. 232 | DQA500 Pag. 233 | DQA55 Pag. 233 | DQA Pag. 234 | DQA85 Pag. 234 | DQA86 Pag. 234 | DQA8670 Pag. 234 | DQA90 Pag. 235 | DQA93 Pag. 235 | DQA88 Pag. 235

Knoppen



DQTS2525 Pag. 236 | DQP2525 Pag. 236 | POM2525 Pag. 236

Handdoekhouders en kledinghaken

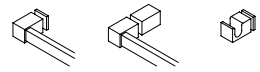

DQP365 Pag. 237 | DQP375 Pag. 237 | DQP385 Pag. 236

Profielen voor vaste glaspanelen en eindkappen

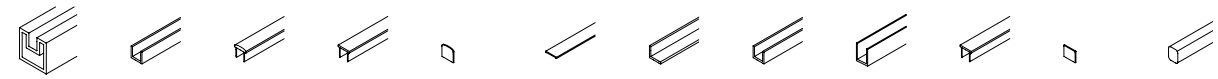

NOVI3000 Pag. 240 | PBD3183 Pag. 242 | PBD3184 Pag. 242 | PBD3186 Pag. 242 | PBDTP Pag. 242 | FOP Pag. 243 | FOL Pag. 243 | FOU Pag. 243 | LMU20B Pag. 238 | LMU86B Pag. 238 | LMU20TPB Pag. 238 | PESQB Pag. 238

Dichtingen

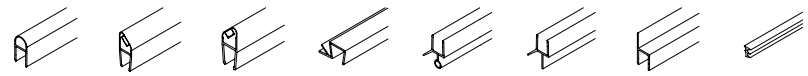

Van **6** tot **8** mm: GM62 Pag. 244 | GM12SX Pag. 244 | GM12DX Pag. 244 | GM58 Pag. 244 | GM60 Pag. 244 | GTUP Pag. 245

Van **8** tot **10** mm: GM06 Pag. 244 | GM1520SX Pag. 245 | GM1520DX Pag. 245 | GM54 Pag. 245 | GM02 Pag. 245 | GM0422 Pag. 245



VERSTELBARE LATERALE SCHARNIER WAND/GLAS

Materiaal: Messing

Afwerking: /1 /2 /4 /24 /R2

Reserveafdekplaatje DQMP7 op pag. 235

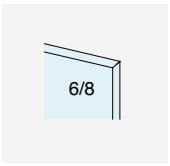

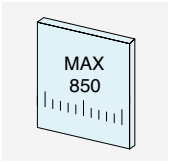

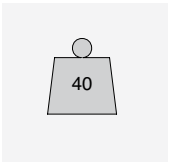



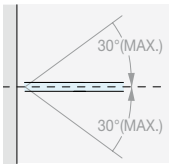

ZELFSLUITEND

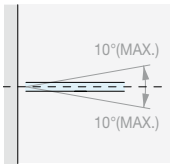

NULPUNTINSTELLING ± 10°

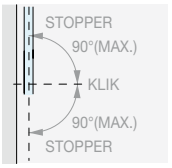

ROTATIE ± 90°

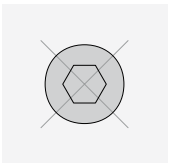

GEEN ZICHTBARE SCHROEVEN

Type Approved
Safety
Regular Production
Surveillance
TÜVRheinland
CERTIFIED
www.tuv.com
ID 111292548

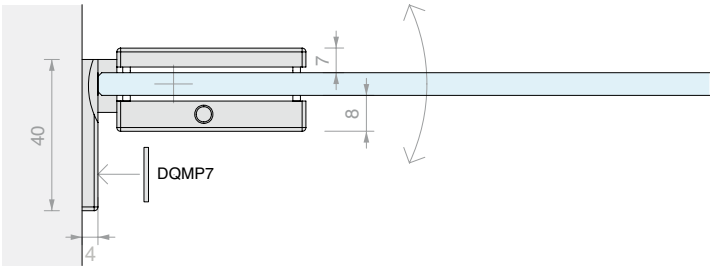

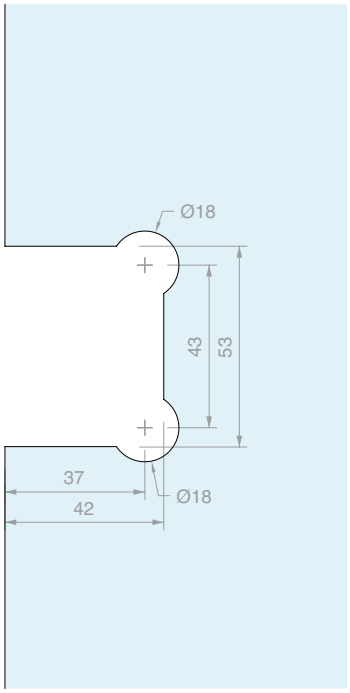

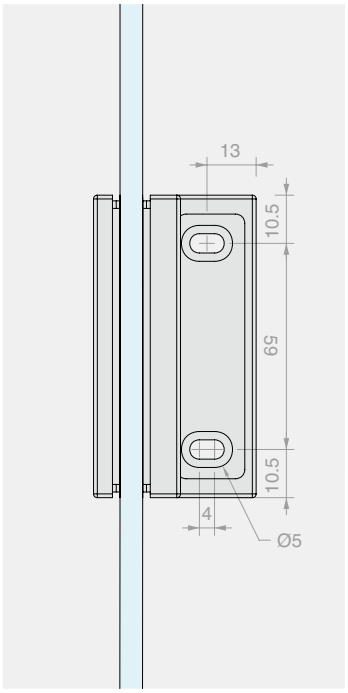

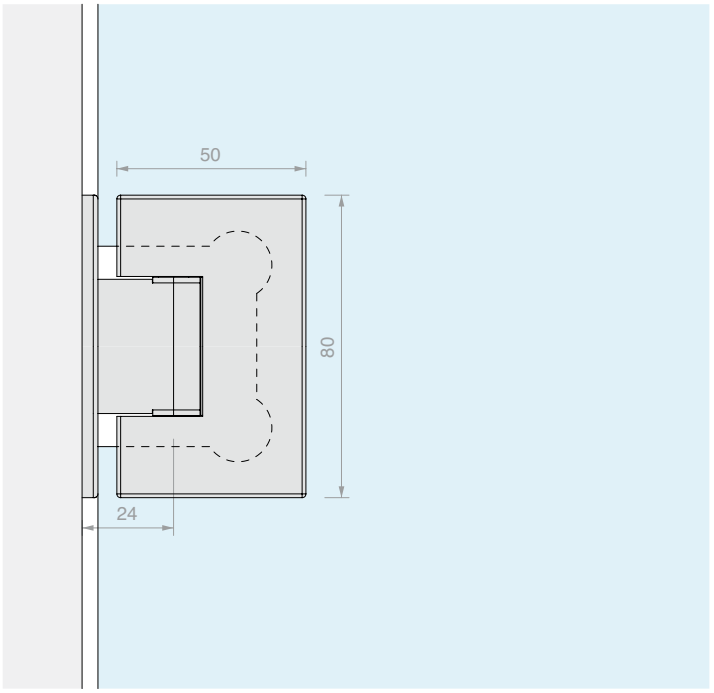

Art.	Voor glas	Aantal
DQ30COV	Van **6** tot **8** mm	1 st.



VERSTELBARE LATERALE SCHARNIER WAND/GLAS

Materiaal: Messing

Afwerking: /1 /24 /R2

Geleverd met zelfklevende schroefafdekkappen



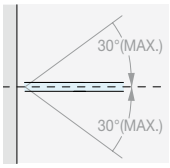

ZELFSLUITEND

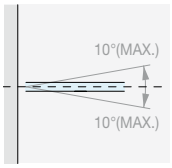

NULPUNTINSTELLING ± 10°

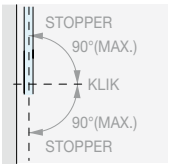

ROTATIE ± 90°

Type Approved
Safety
Regular Production
Surveillance
TÜVRheinland
CERTIFIED
www.tuv.com
ID 111292548

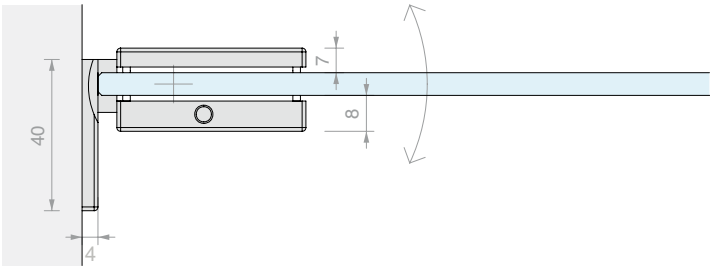

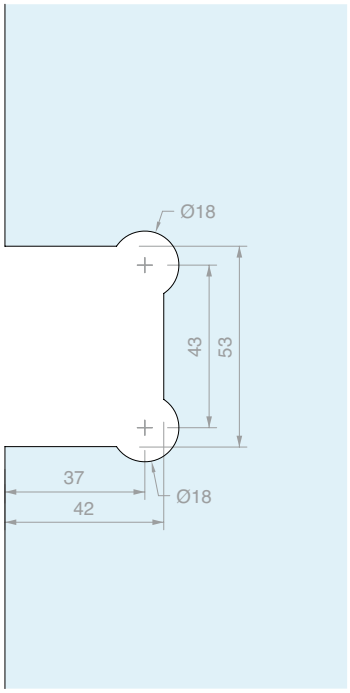

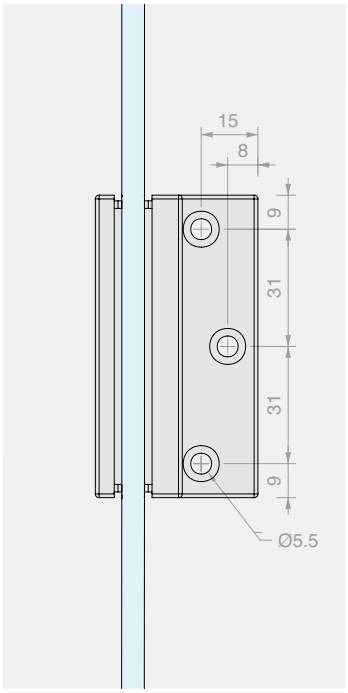

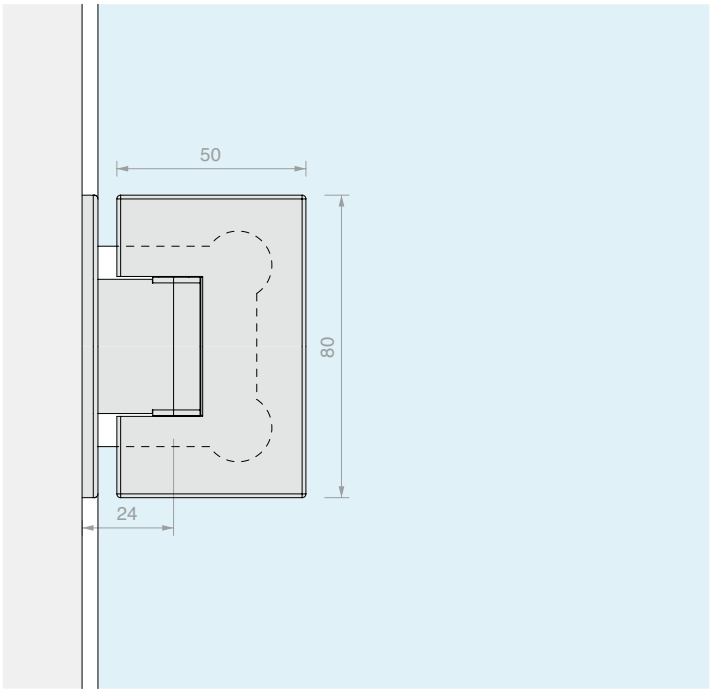

Art.	Voor glas	Aantal
DQ30	Van **6** tot **8** mm	1 st.



VERSTELBARE CENTRALE SCHARNIER WAND/GLAS

Materiaal: Messing

Afwerking: /1 /24 /R2

Geleverd met zelfklevende schroefafdekkappen



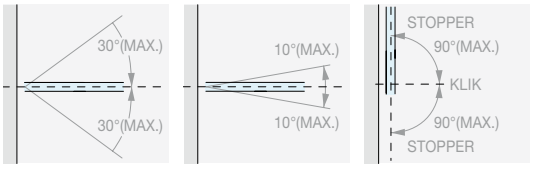

ZELFSLUITEND

NULPUNTINSTELLING ± 10°

ROTATIE ± 90°

Type Approved
Safety
Regular Production Surveillance
TÜVRheinland CERTIFIED
www.tuv.com
ID 111292548

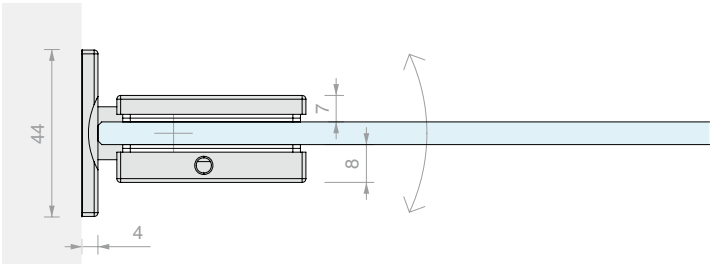

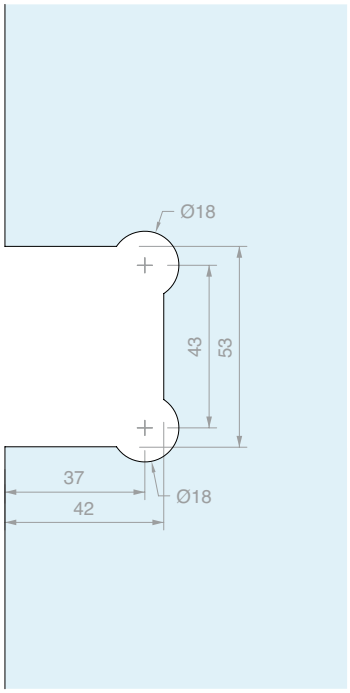

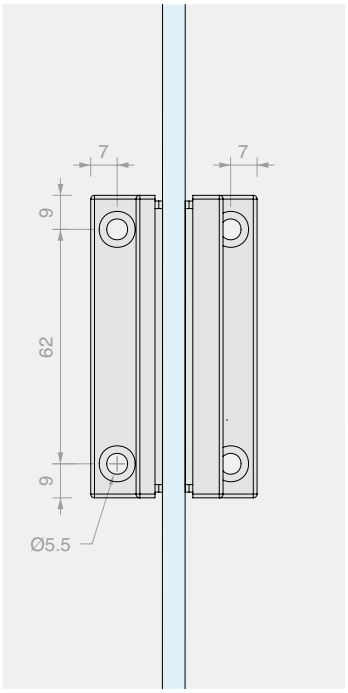

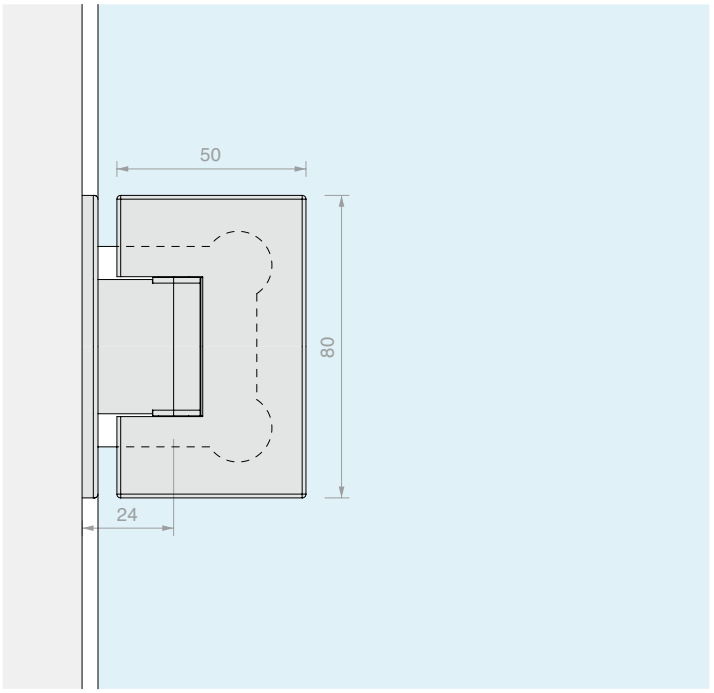

Art.	Voor glas	Aantal
DQ32	Van **6** tot **8** mm	1 st.



VERSTELBARE SCHARNIER WAND/GLAS VOOR SMALLE DEURPOSTEN

Materiaal: Messing

Afwerking: /1 /2 /24 /R2

Reserveafdekplaatje DQMP9 op pag. 235

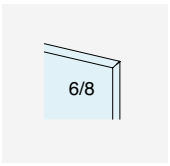

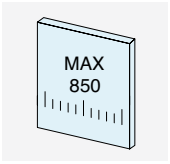

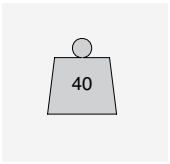



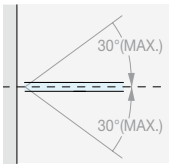

ZELFSLUITEND

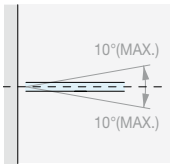

NULPUNTINSTELLING ± 10°

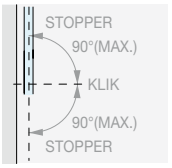

ROTATIE ± 90°

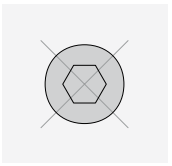

GEEN ZICHTBARE SCHROEVEN

Type Approved
Safety
Regular Production
Surveillance
TÜVRheinland
CERTIFIED
www.tuv.com
ID 111292548

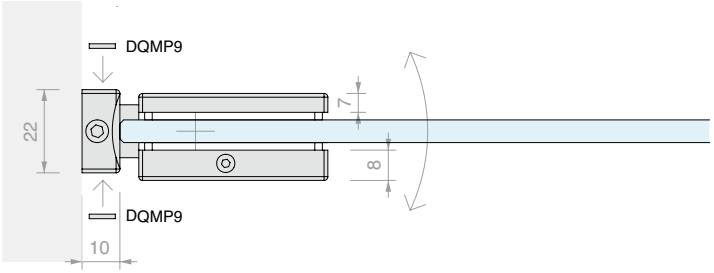

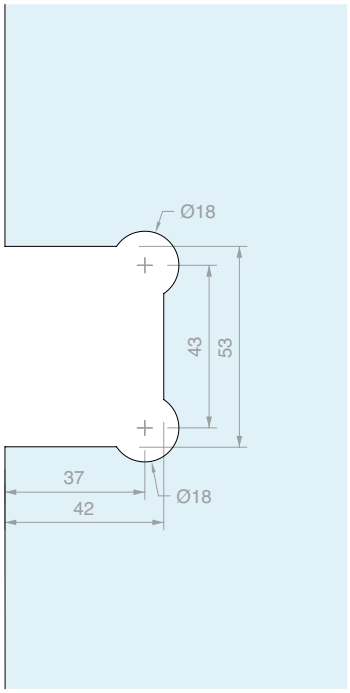

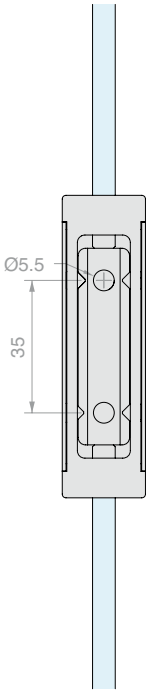

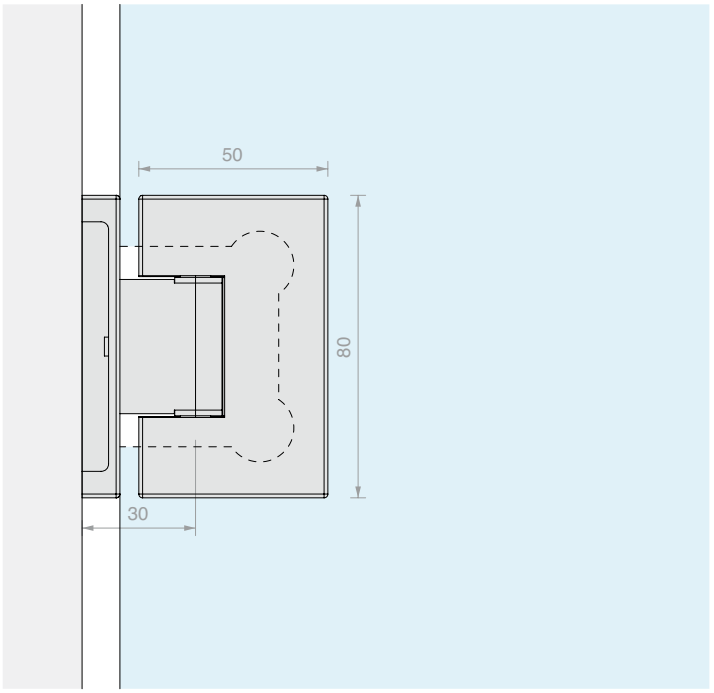

Art.	Voor glas	Aantal
DQ34	Van **6** tot **8** mm	1 st.



VERSTELBARE SCHARNIER GLAS/GLAS IN LIJN

Materiaal: Messing

Afwerking: /1 /2 /4 /24 /R2

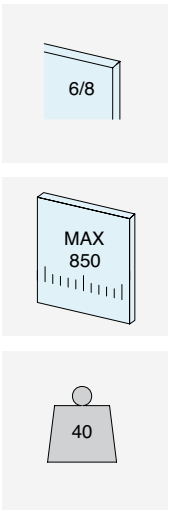



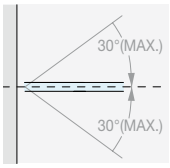

ZELFSLUITEND

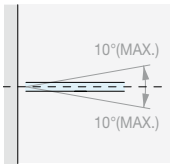

NULPUNTINSTELLING ± 10°

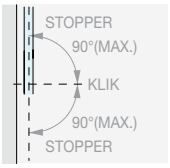

ROTATIE ± 90°

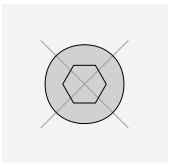

GEEN ZICHTBARE SCHROEVEN

Type Approved
Safety
Regular Production
Surveillance
TÜVRheinland
CERTIFIED
www.tuv.com
ID 1111292548

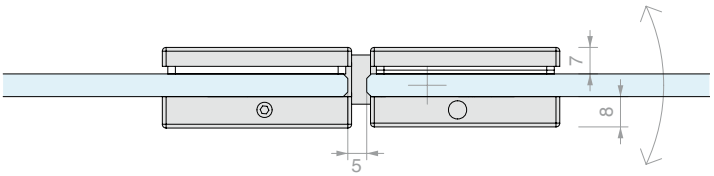

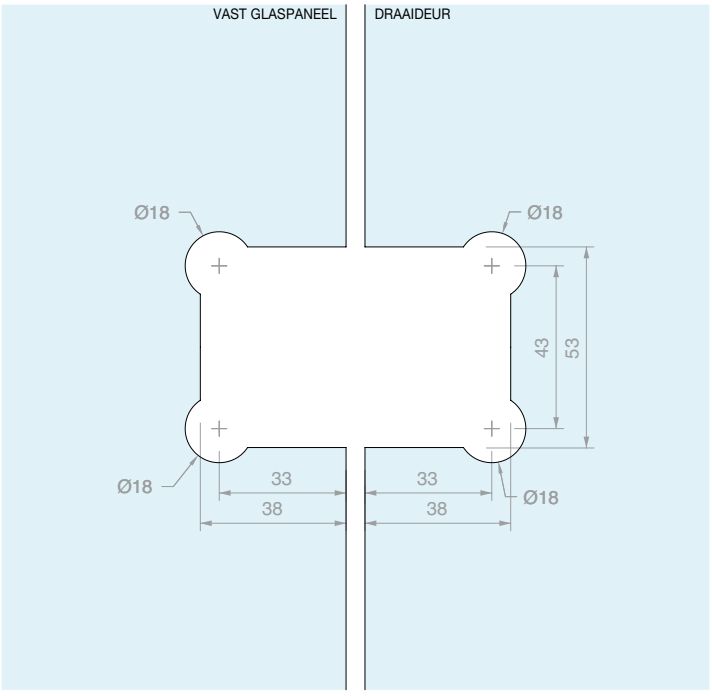

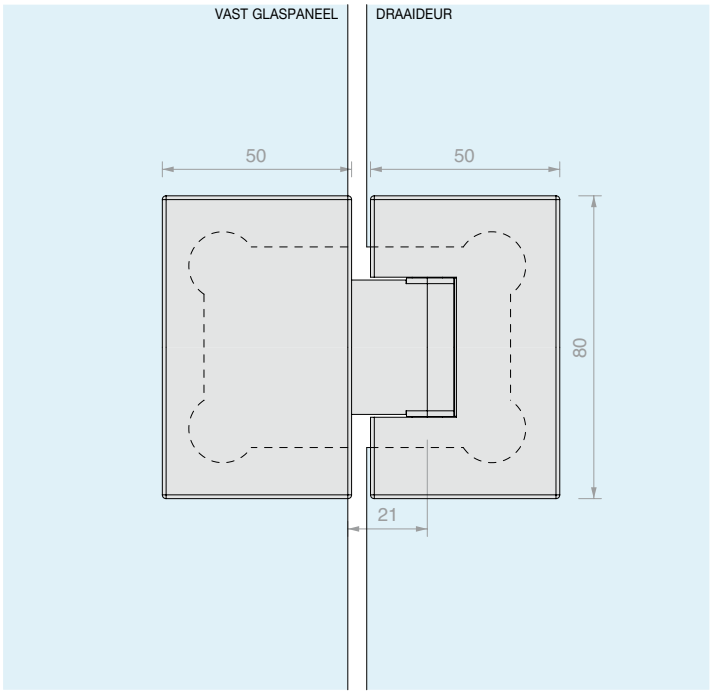

Art.	Voor glas	Aantal
DQ380	Van **6** tot **8** mm	1 st.



VERSTELBARE SCHARNIER GLAS/GLAS MET HOEK VAN 90°

Materiaal: Messing

Afwerking: /1 /24 /R2

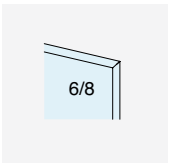

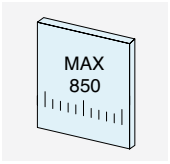

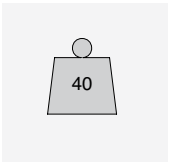



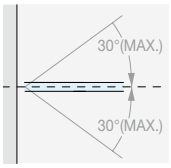

ZELFSLUITEND

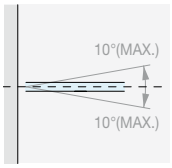

NULPUNTINSTELLING ± 10°

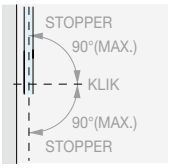

ROTATIE ± 90°

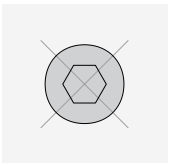

GEEN ZICHTBARE SCHROEVEN



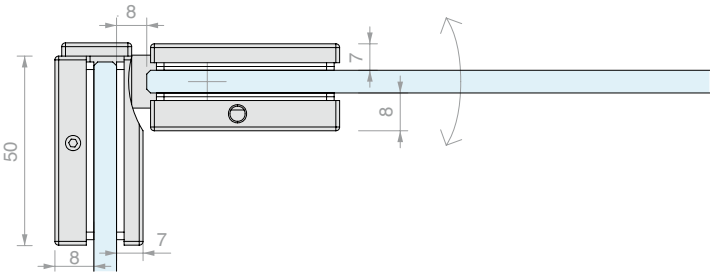

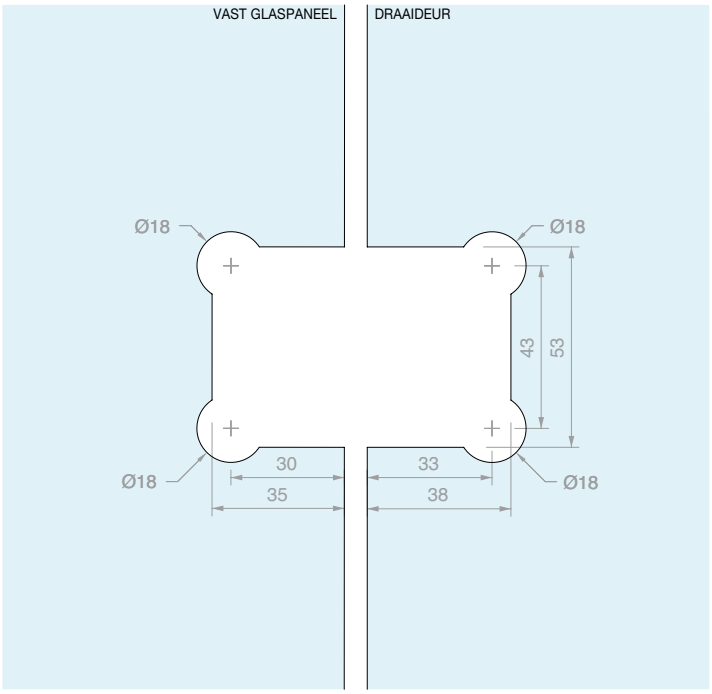

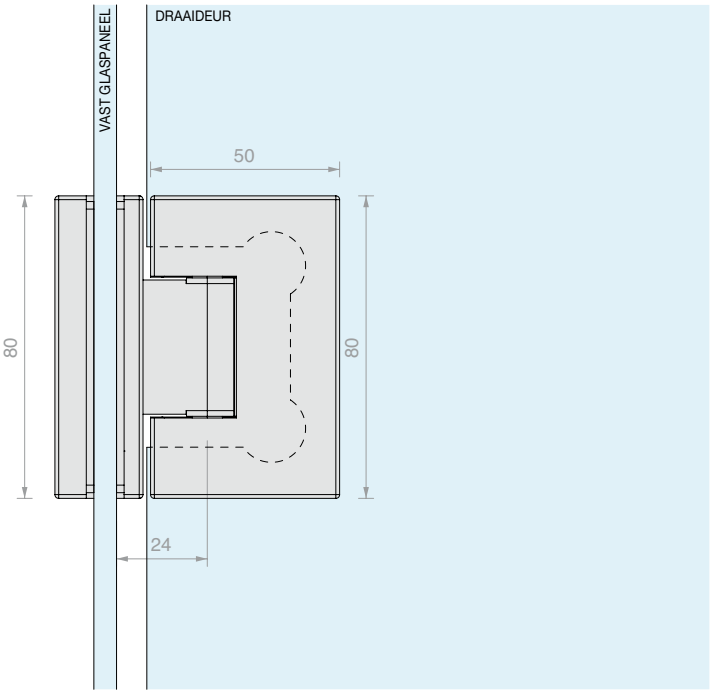

Art.	Voor glas	Aantal
DQ390	Van **6** tot **8** mm	1 st.



VERSTELBARE SCHARNIER GLAS/GLAS MET HOEK VAN 135°

Materiaal: Messing

Afwerking: /1 /24 /R2

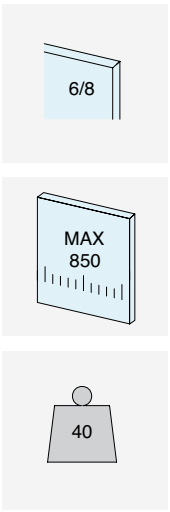



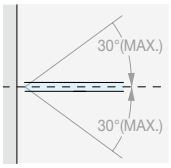

ZELFSLUITEND

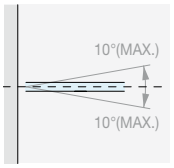

NULPUNTINSTELLING ± 10°

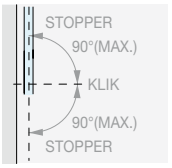

ROTATIE ± 90°

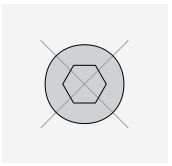

GEEN ZICHTBARE SCHROEVEN



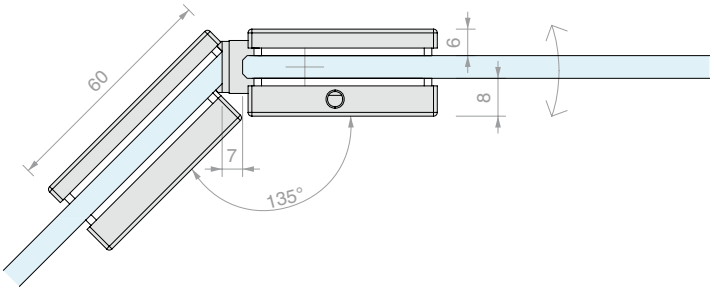

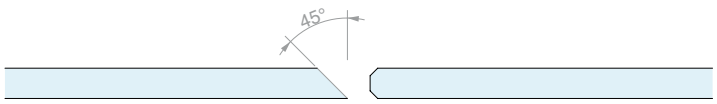

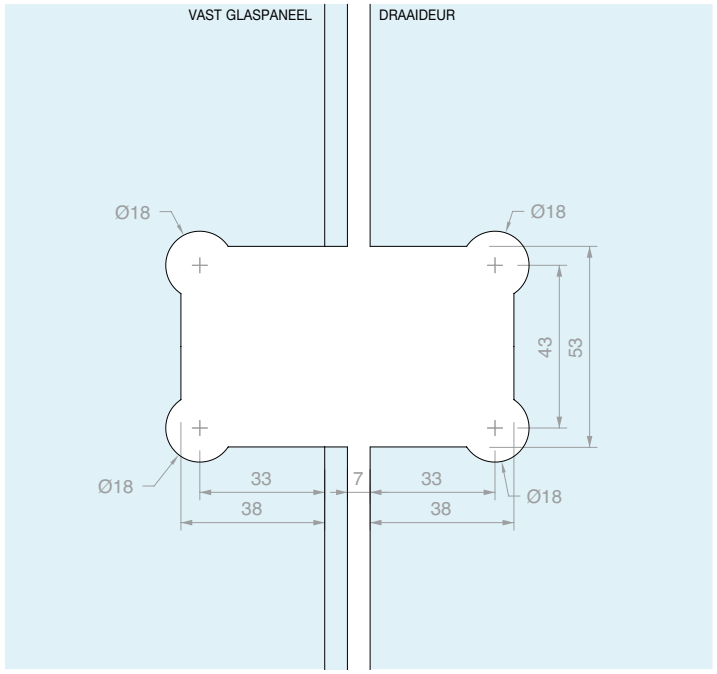

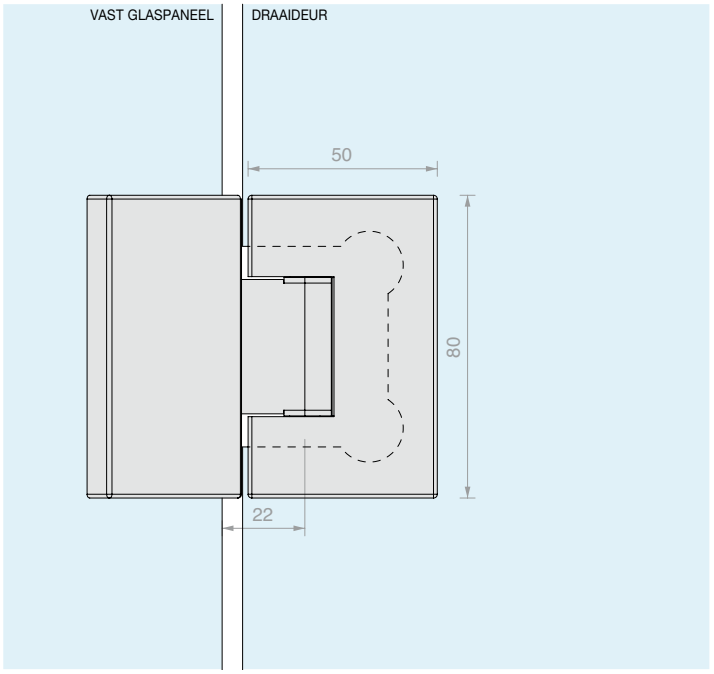

Art.	Voor glas	Aantal
DQ3135	Van **6** tot **8** mm	1 st.



VERSTELBARE SCHARNIER WAND/GLAS IN LIJN

Materiaal: Messing

Afwerking: /1 /24

Reserveafdekplaatje DQMP6 op pag. 235

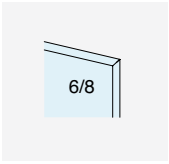

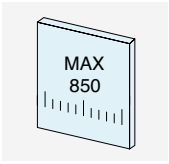

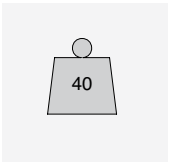



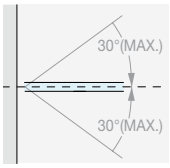

ZELFSLUITEND

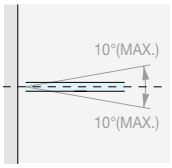

NULPUNTINSTELLING ± 10°

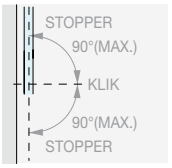

ROTATIE ± 90°

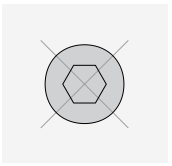

GEEN ZICHTBARE SCHROEVEN

Type Approved
Safety
Regular Production Surveillance
TÜVRheinland CERTIFIED
www.tuv.com
ID 111292548

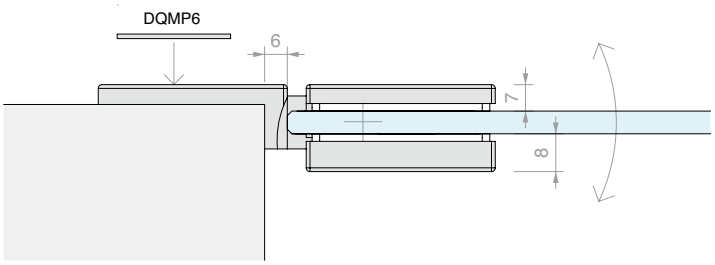

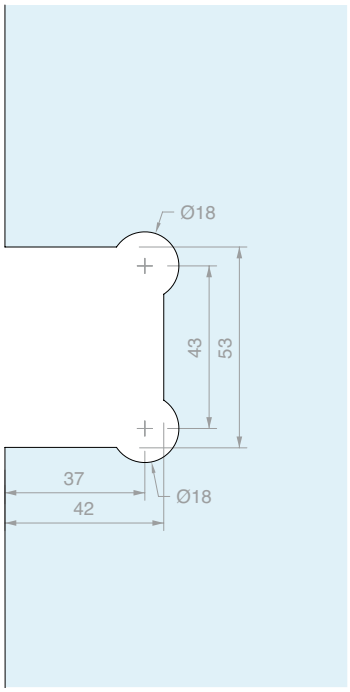

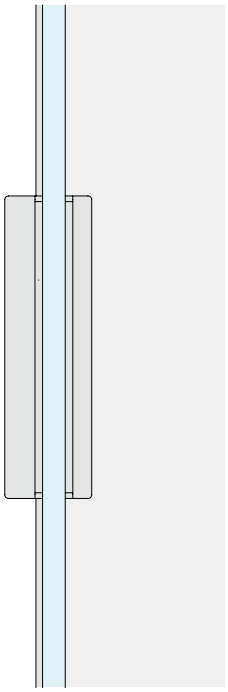

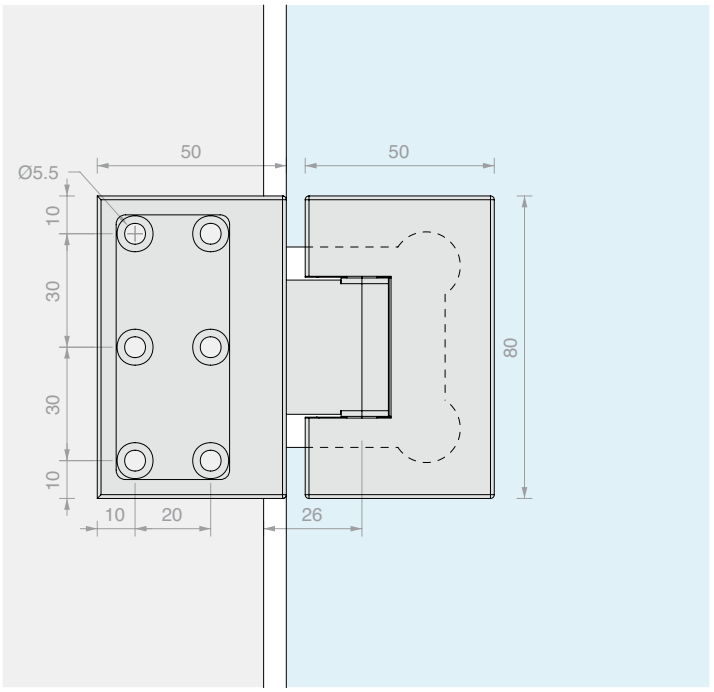

Art.	Voor glas	Aantal
DQ37	Van **6** tot **8** mm	1 st.



VERSTELBARE SCHARNIER WAND/GLAS MET HOEK VAN 135°

Materiaal: Messing

Afwerking: /1 /24

Reserveafdekplaatje DQMP6 op pag. 235

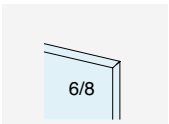

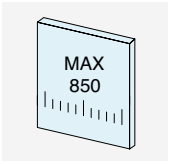

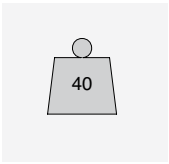



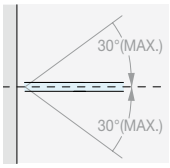

ZELFSLUITEND

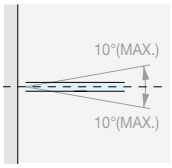

NULPUNTINSTELLING ± 10°

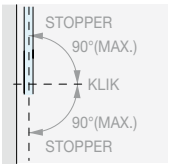

ROTATIE ± 90°

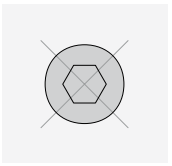

GEEN ZICHTBARE SCHROEVEN

Type Approved
Safety
Regular Production
Surveillance
TÜVRheinland
CERTIFIED
www.tuv.com
ID 111292548

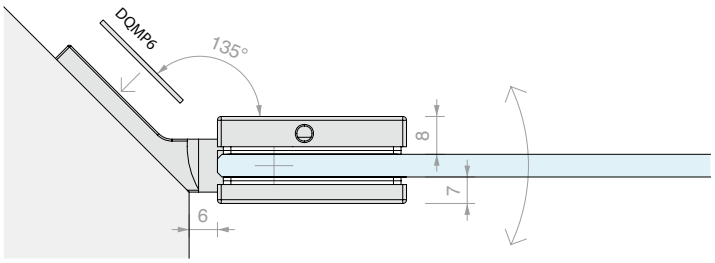

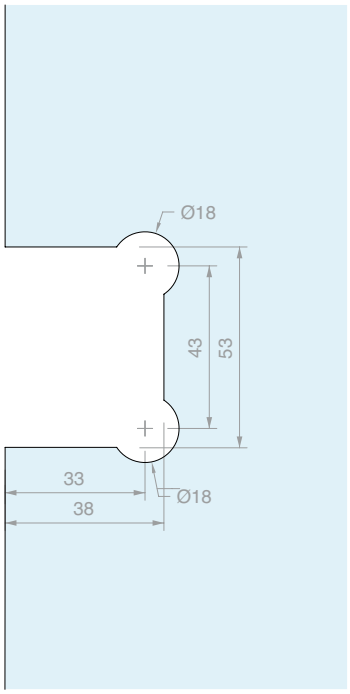

WANDPLAAT

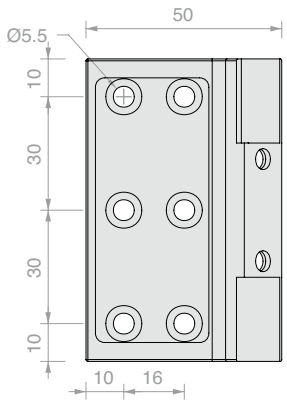

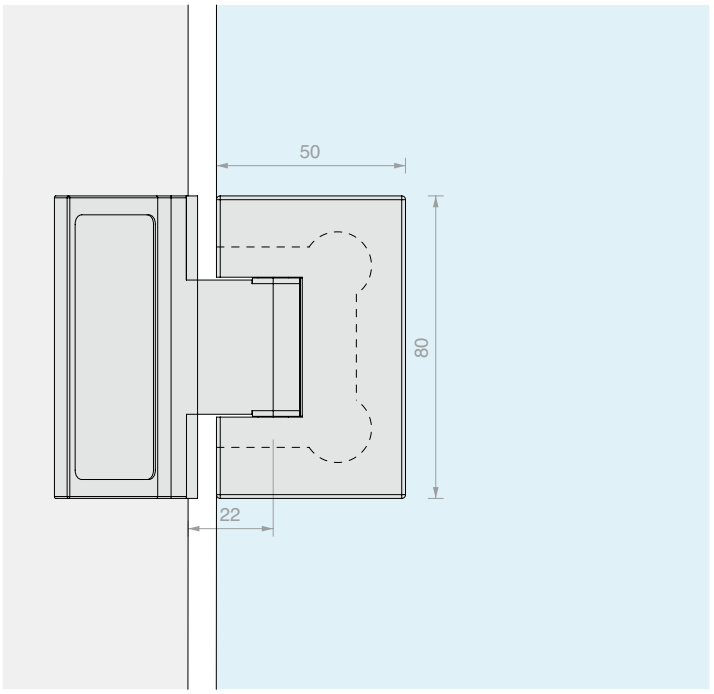

Art.	Voor glas	Aantal
DQ375	Van **6** tot **8** mm	1 st.





SLOT MET DUBBELE KNOP

Materiaal: Messing

Afwerking: /1 /2 /4 /24 /R2

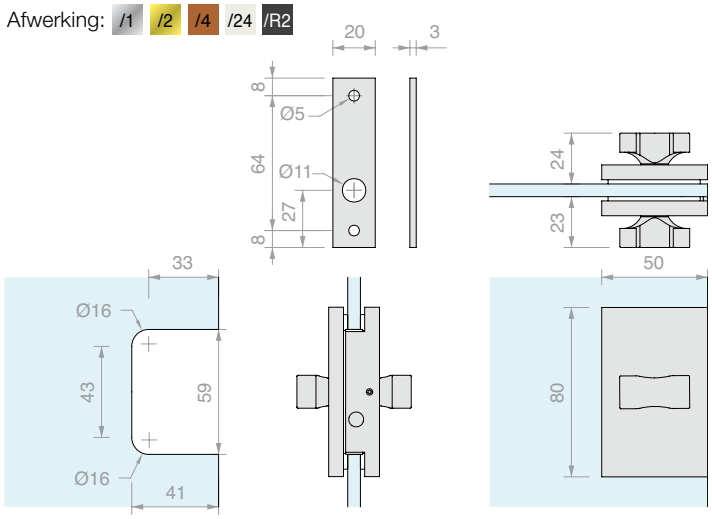

Art.	Pen	Voor glas	Aantal
DQC35	Ø7 L **15** mm	Van **6** tot **8** mm	1 st.



SLOT MET DUBBELE KNOP EN HANDGREPEN

Materiaal: Messing

Afwerking: /1 /24

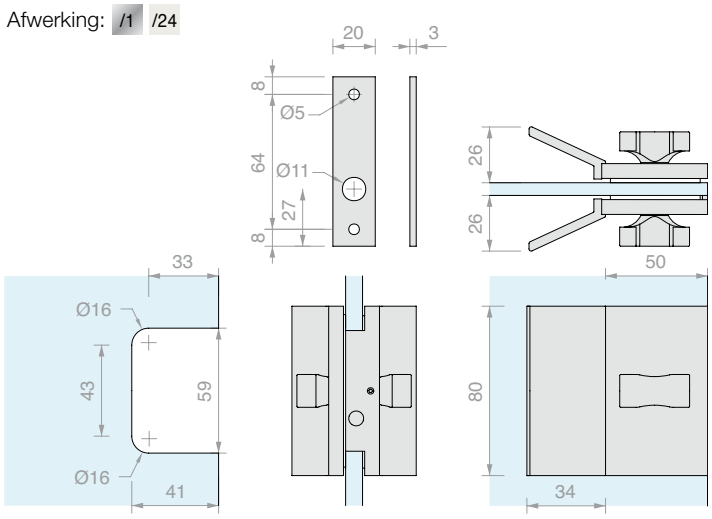

Art.	Pen	Voor glas	Aantal
DQC37	Ø7 L **15** mm	Van **6** tot **8** mm	1 st.



SLOT VRIJ/BEZET MET KNOP

Materiaal: Messing

Afwerking: /1 /24

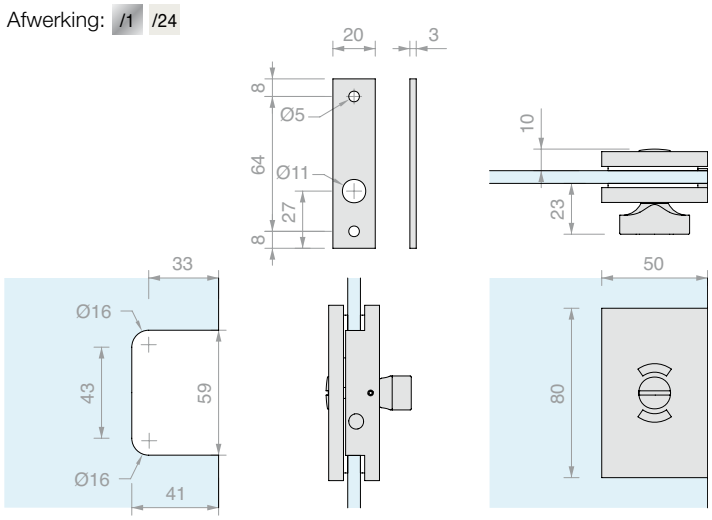

Art.	Pen	Voor glas	Aantal
DQC38	Ø7 L **15** mm	Van **6** tot **8** mm	1 st.



SLOT VRIJ/BEZET MET KNOP EN HANDGREPEN

Materiaal: Messing

Afwerking: /1 /24

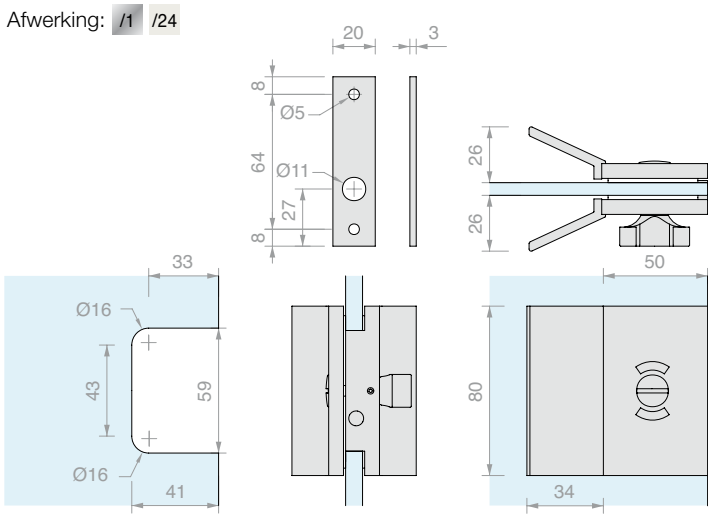

Art.	Pen	Voor glas	Aantal
DQC39	Ø**7** L **15** mm	Van **6** tot **8** mm	1 st.



TEGENPLAAT VOOR GLAS

Materiaal: Messing

Afwerking: /1 /2 /4 /24 /R2

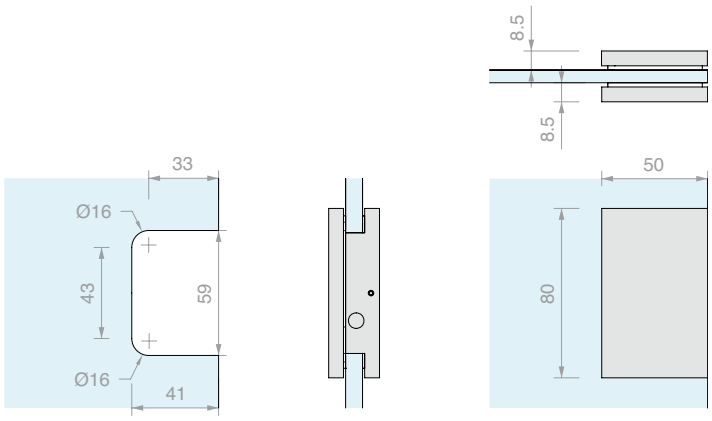

Art.	Voor glas	Aantal
DQC395	Van **6** tot **8** mm	1 st.





VERSTELBARE LATERALE SCHARNIER WAND/GLAS

Materiaal: Messing

Afwerking: /1 /2 /4 /24 /R2

Reserveafdekplaatje DQMP8 op pag. 235



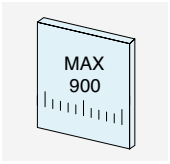

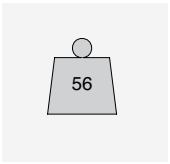



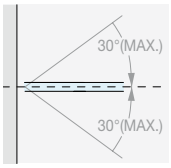

ZELFSLUITEND

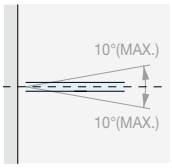

NULPUNTINSTELLING ± 10°

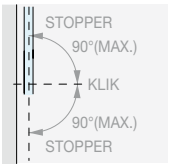

ROTATIE ± 90°

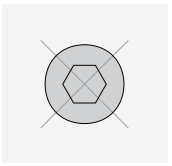

GEEN ZICHTBARE SCHROEVEN

Type Approved
Safety
Regular Production Surveillance
TÜVRheinland CERTIFIED
www.tuv.com
ID 111129548

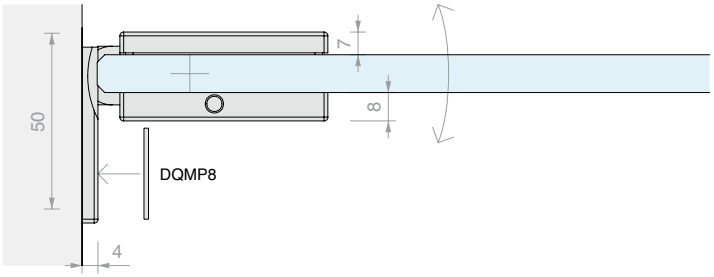

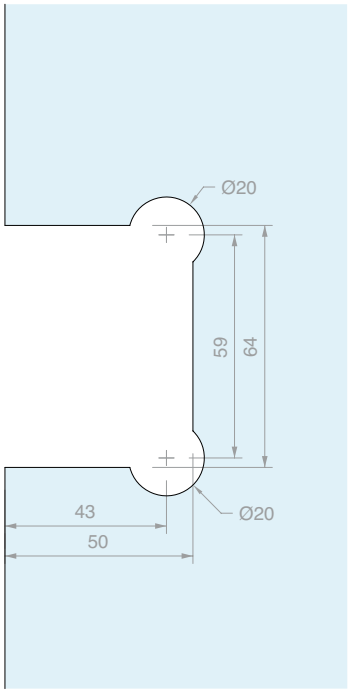

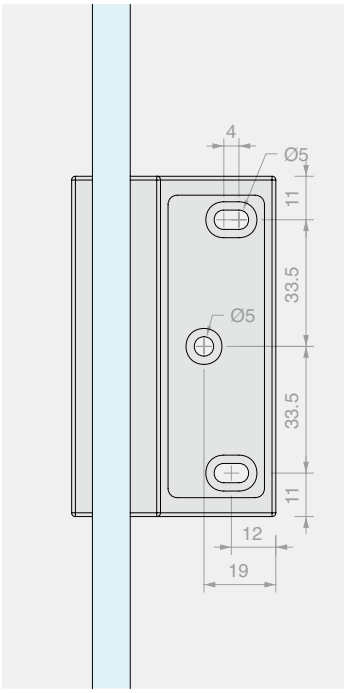

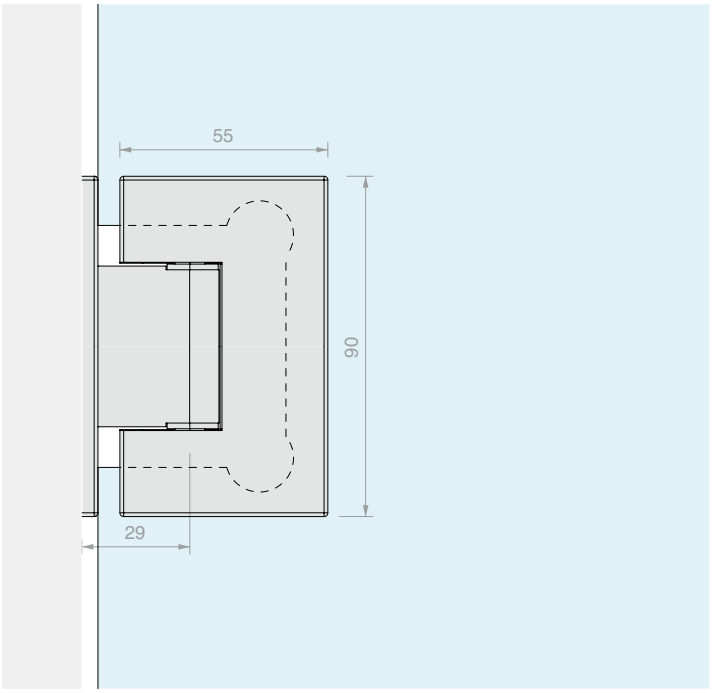

Art.	Voor glas	Aantal
DQ40COV	Van **8** tot **12** mm	1 st.



VERSTELBARE LATERALE SCHARNIER WAND/GLAS

Materiaal: Messing

Afwerking: /1 /24 /R2

Geleverd met zelfklevende schroefafdekkappen

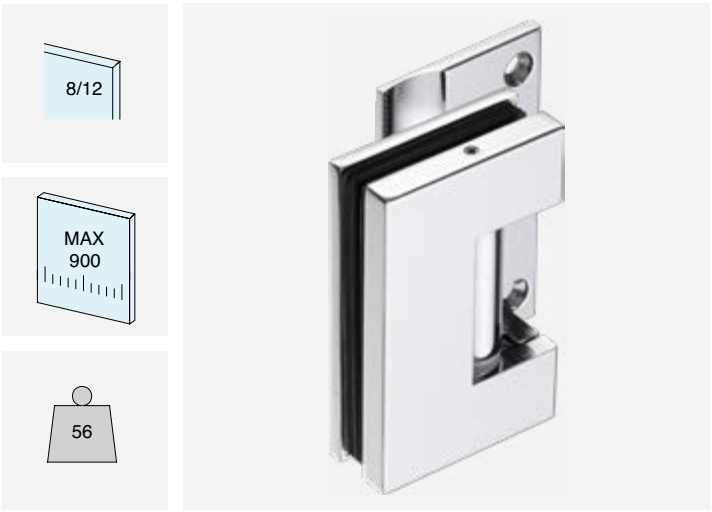

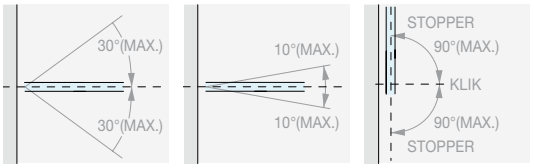

ZELFSLUITEND | NULPUNTINSTELLING ± 10° | ROTATIE ± 90°

Type Approved
Safety
Regular Production Surveillance
TÜVRheinland CERTIFIED
www.tuv.com
ID 111292548

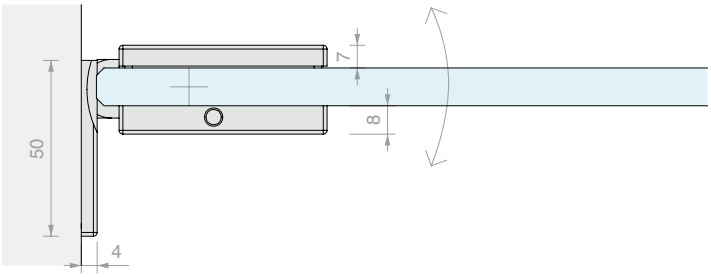

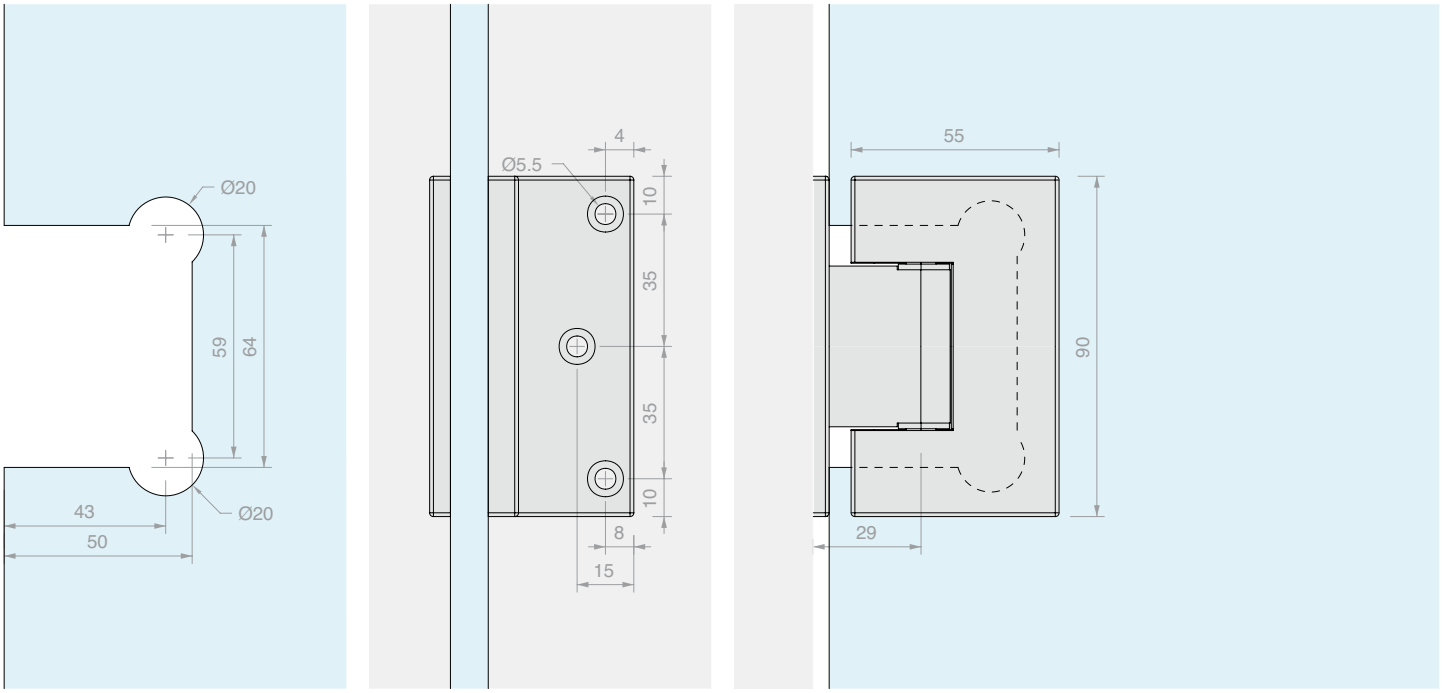

Art.	Voor glas	Aantal
DQ40	Van **8** tot **12** mm	1 st.



VERSTELBARE CENTRALE SCHARNIER WAND/GLAS

Materiaal: Messing

Afwerking: /1 /24 /R2

Geleverd met zelfklevende schroefafdekkappen

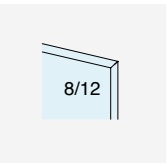

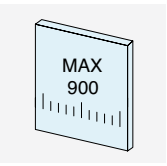

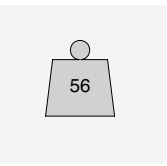



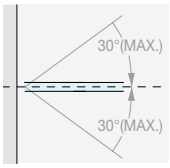

ZELFSLUITEND

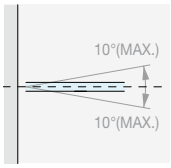

NULPUNTINSTELLING ± 10°

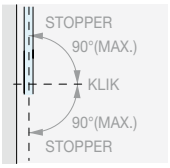

ROTATIE ± 90°

Type Approved
Safety
Regular Production Surveillance
TÜVRheinland CERTIFIED
www.tuv.com
ID 111292548

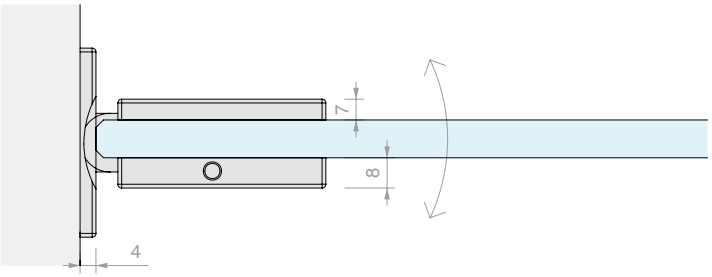

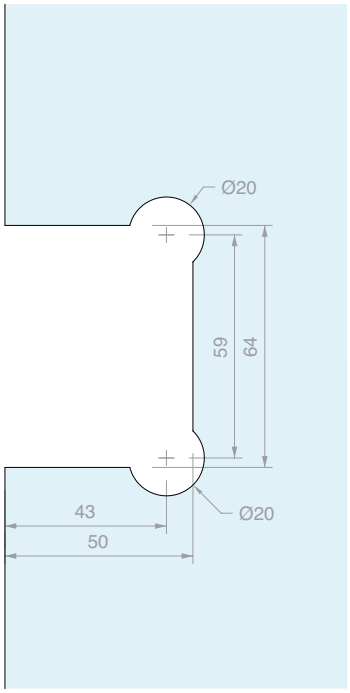

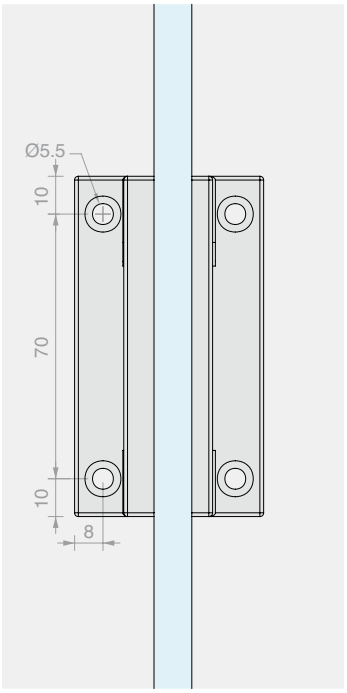

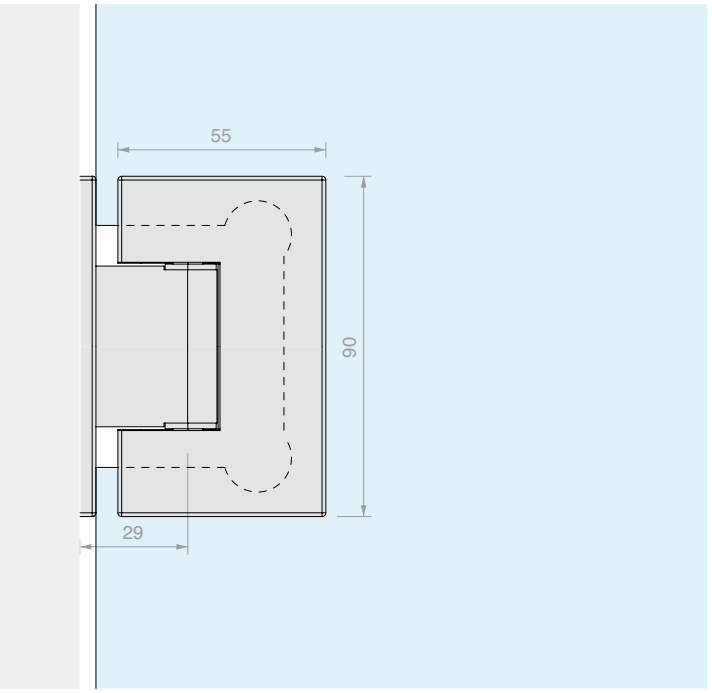

Art.	Voor glas	Aantal
DQ42	Van **8** tot **12** mm	1 st.



VERSTELBARE SCHARNIER WAND/GLAS VOOR SMALLE DEURPOSTEN

Materiaal: Messing

Afwerking: /1 /2 /24 /R2

Reserveafdekplaatje DQMP9 op pag. 235

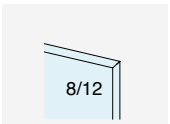

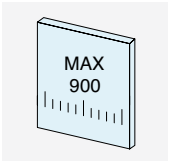

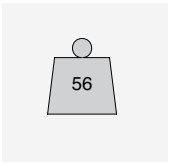



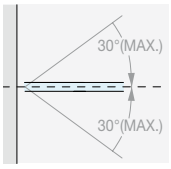

ZELFSLUITEND

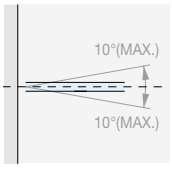

NULPUNTINSTELLING ± 10°

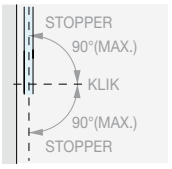

ROTATIE ± 90°

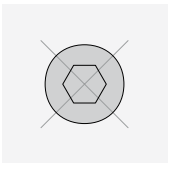

GEEN ZICHTBARE SCHROEVEN

Type Approved
Safety
Regular Production Surveillance
TÜVRheinland CERTIFIED
www.tuv.com
ID 111292548

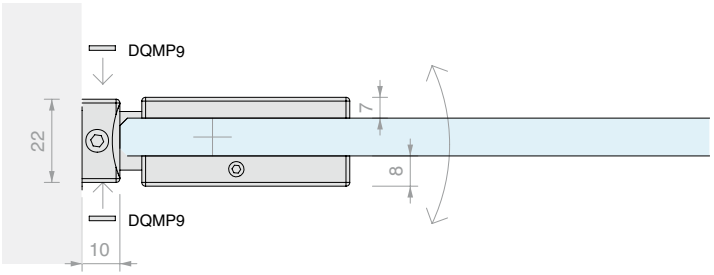

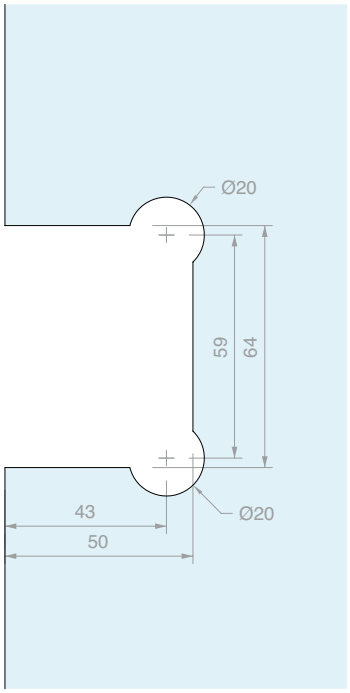

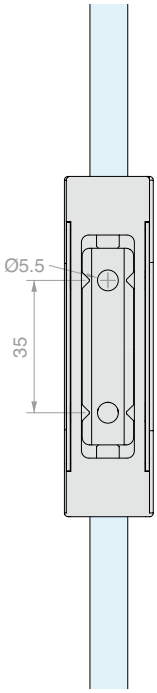

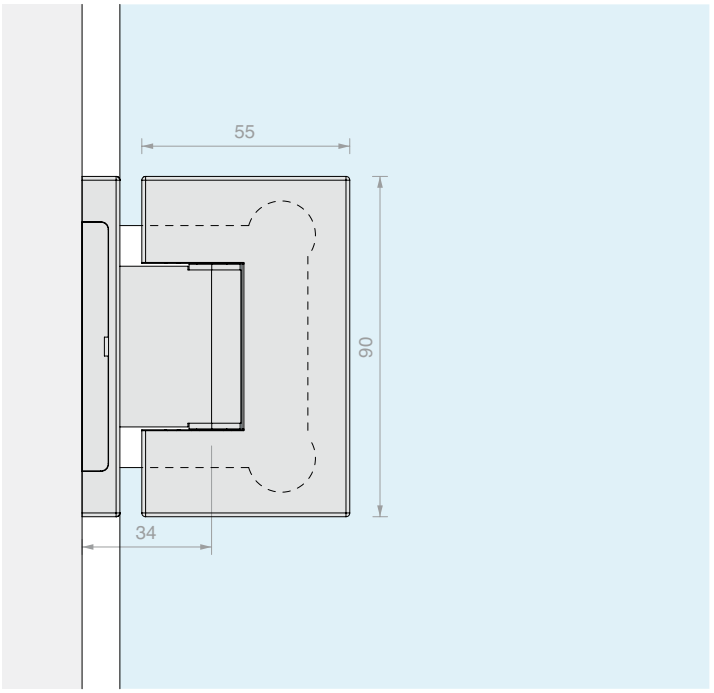

Art.	Voor glas	Aantal
DQ44	Van **8** tot **12** mm	1 st.



VERSTELBARE PIVOT WAND/GLAS VOOR SMALLE DEURPOSTEN

Materiaal: Messing

Afwerking: /1 /2 /24 /R2

Reserveafdekplaatje DQMP9 op pag. 235

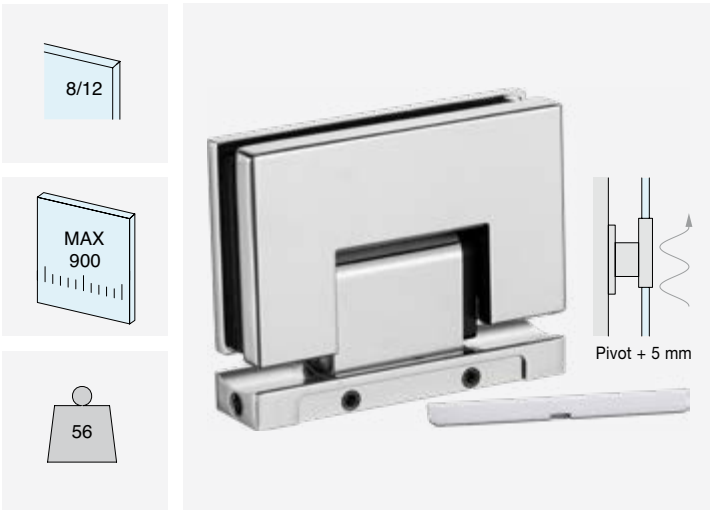

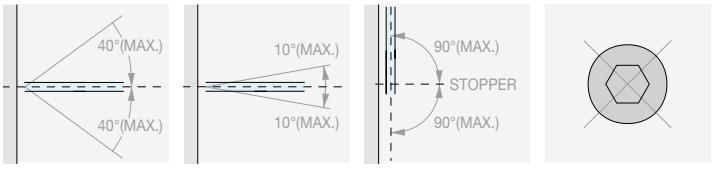

ZELFSLUITEND | NULPUNTINSTELLING ± 10° | ROTATIE ± 90° | GEEN ZICHTBARE SCHROEVEN

Type Approved Safety Regular Production Surveillance
TÜVRheinland CERTIFIED
www.tuv.com ID 111292548

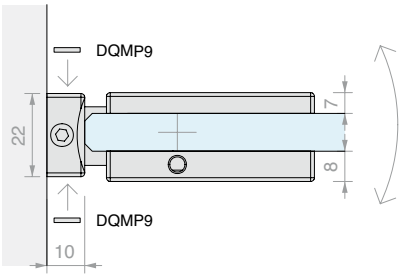

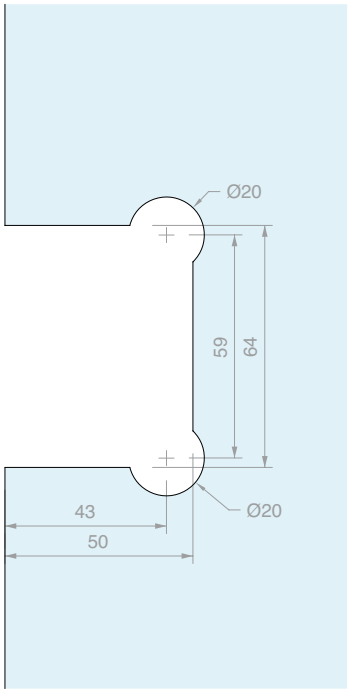

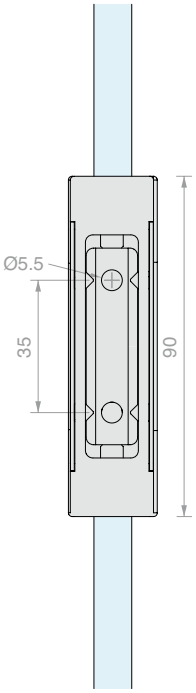

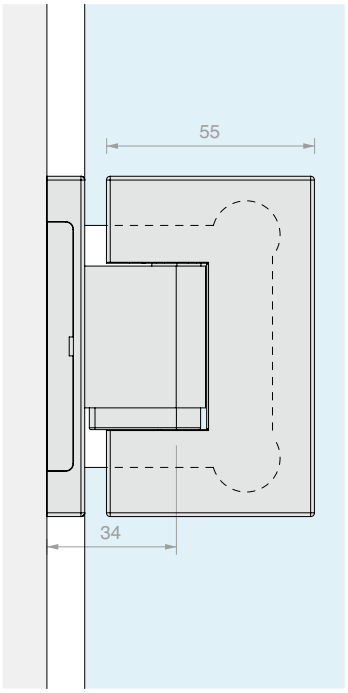

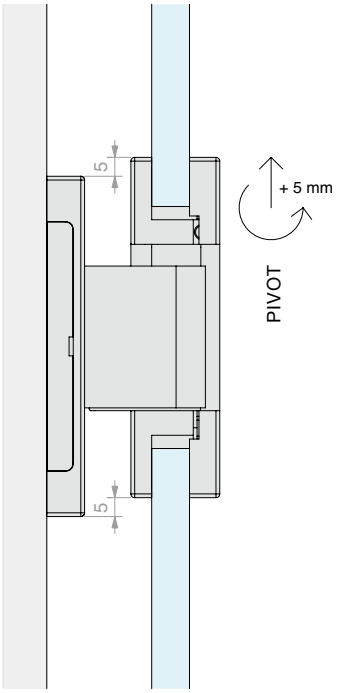

Art.	Voor glas	Aantal
DQ44P	Van **8** tot **12** mm	1 st.



VERSTELBARE SCHARNIER GLAS/GLAS IN LIJN

Materiaal: Messing

Afwerking: /1 /2 /4 /24 /R2



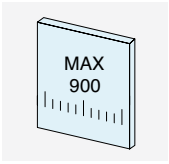

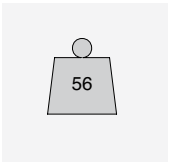



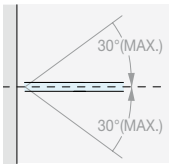

ZELFSLUITEND

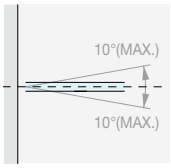

NULPUNTINSTELLING ± 10°

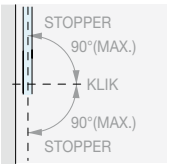

ROTATIE ± 90°

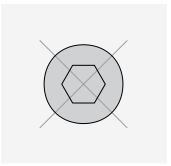

GEEN ZICHTBARE SCHROEVEN

Type Approved
Safety
Regular Production
Surveillance
TÜVRheinland
CERTIFIED
www.tuv.com
ID 111292548

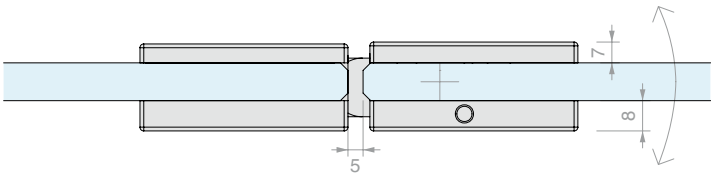

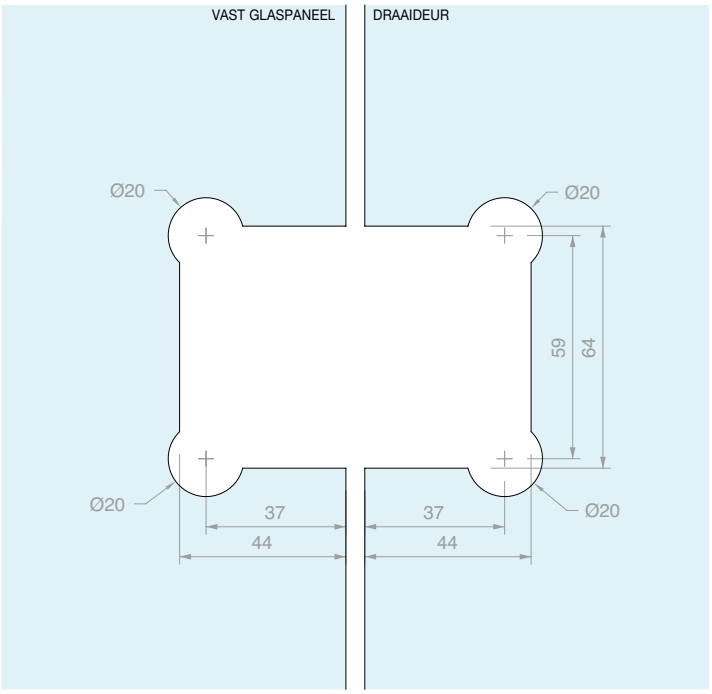

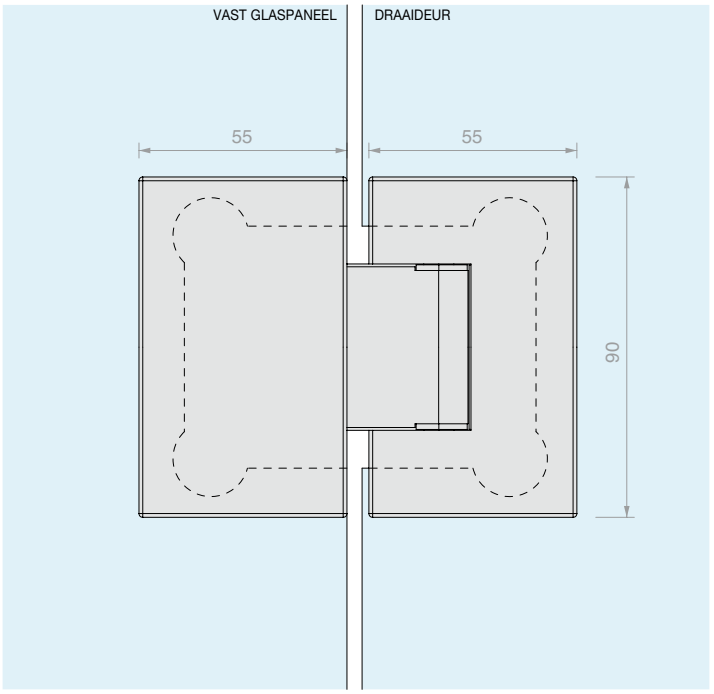

Art.	Voor glas	Aantal
DQ480	Van **8** tot **12** mm	1 st.



VERSTELBARE PIVOT GLAS/GLAS IN LIJN

Materiaal: Messing

Afwerking: /1 /2 /24 /R2



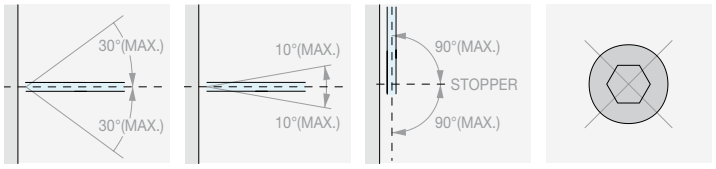

ZELFSLUITEND | NULPUNTINSTELLING ± 10° | ROTATIE ± 90° | GEEN ZICHTBARE SCHROEVEN

Type Approved
Safety
Regular Production Surveillance
TÜVRheinland CERTIFIED
www.tuv.com
ID 111292548

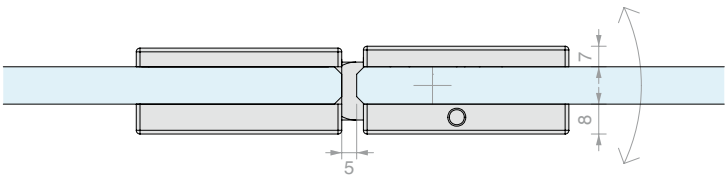

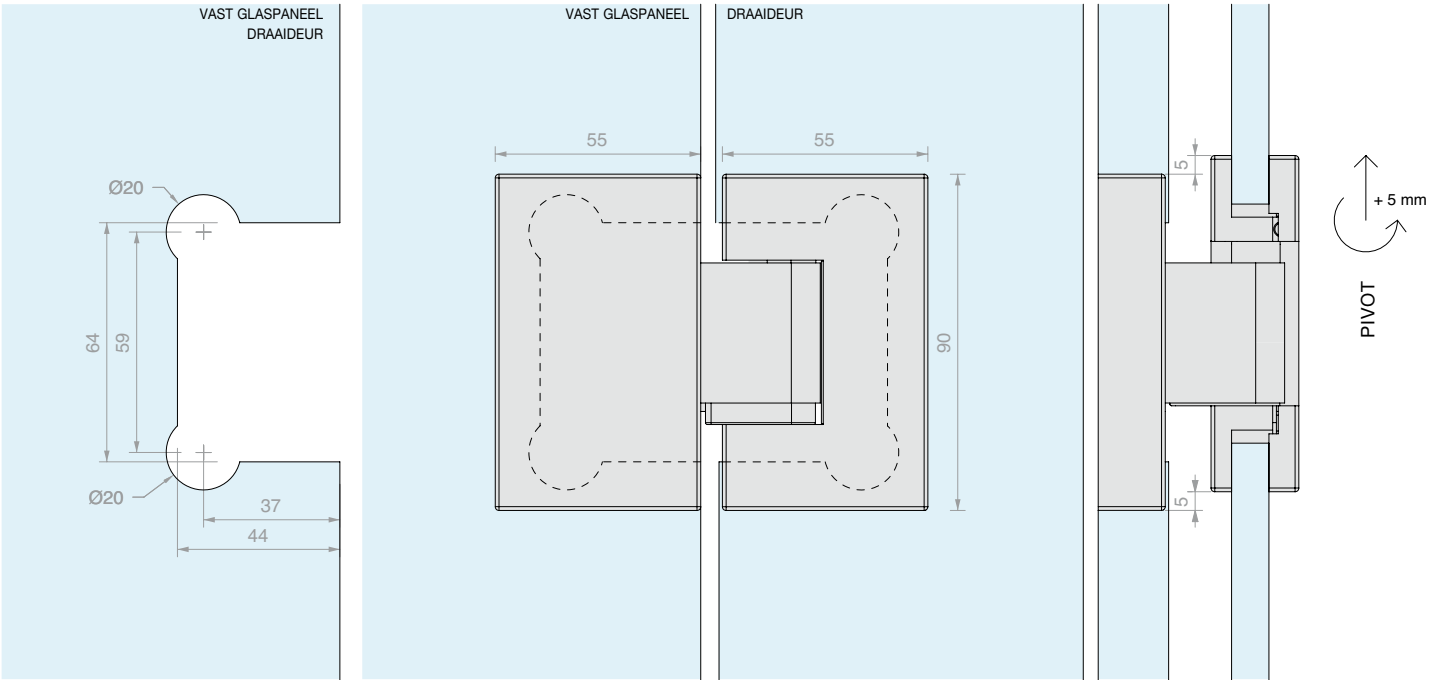

Art.	Voor glas	Aantal
DQ480P	Van **8** tot **12** mm	1 st.



VERSTELBARE SCHARNIER GLAS/GLAS MET HOEK VAN 90°

Materiaal: Messing

Afwerking: /1 /24 /R2



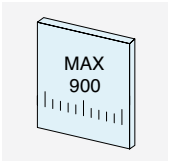

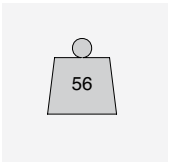



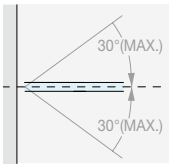

ZELFSLUITEND

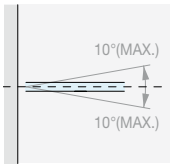

NULPUNTINSTELLING ± 10°

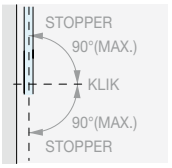

ROTATIE ± 90°

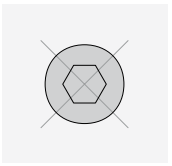

GEEN ZICHTBARE SCHROEVEN

Type Approved
Safety
Regular Production
Surveillance

TÜVRheinland CERTIFIED

www.tuv.com
ID 111292548

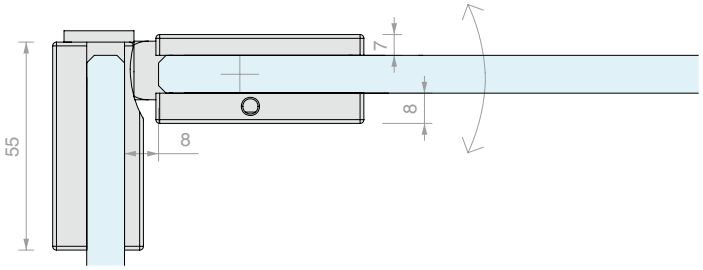

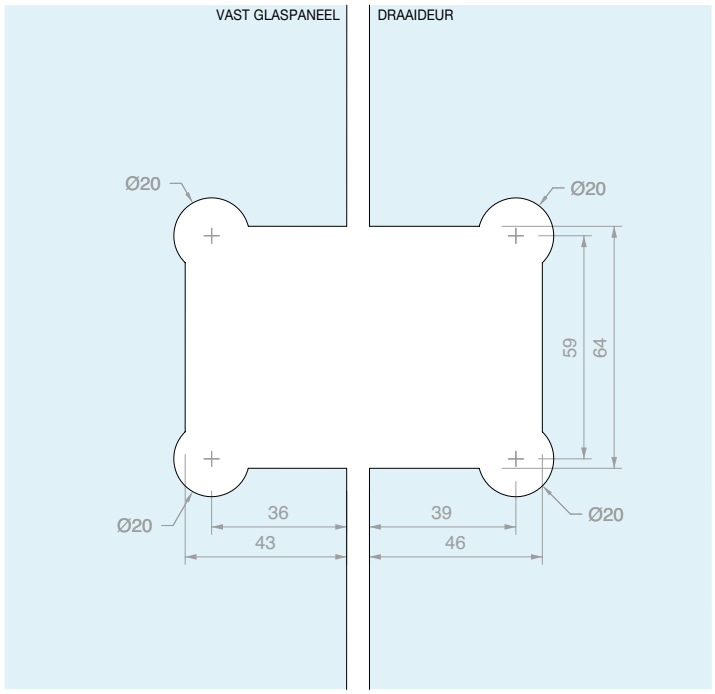

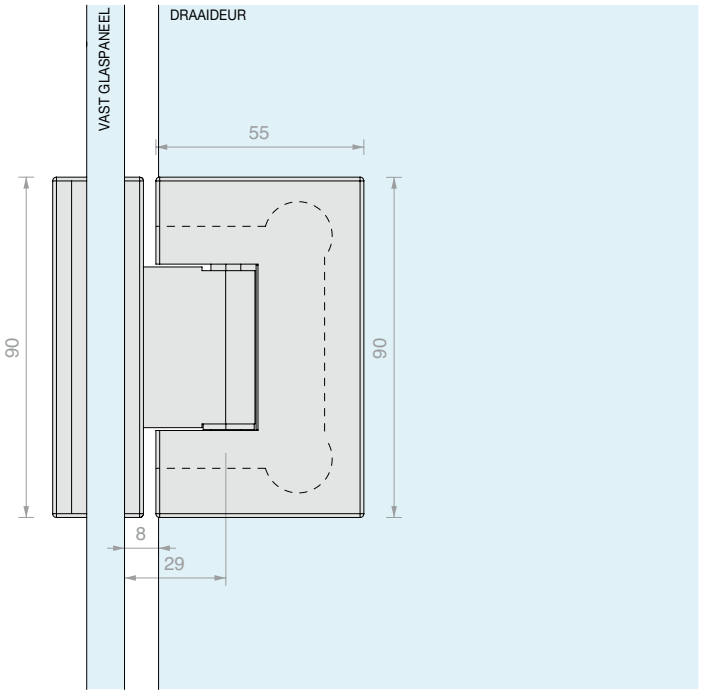

Art.	Voor glas	Aantal
DQ490	Van **8** tot **12** mm	1 st.



VERSTELBARE SCHARNIER GLAS/GLAS MET HOEK VAN 135°

Materiaal: Messing

Afwerking: /1 /R2

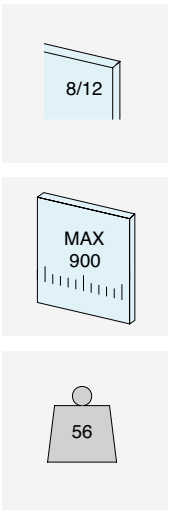



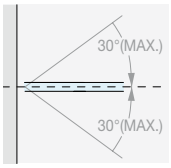

ZELFSLUITEND

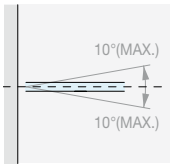

NULPUNTINSTELLING ± 10°

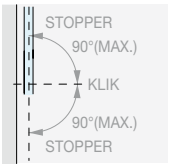

ROTATIE ± 90°

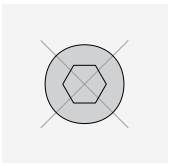

GEEN ZICHTBARE SCHROEVEN

Type Approved
Safety
Regular Production
Surveillance
TÜVRheinland
CERTIFIED
www.tuv.com
ID 111292548

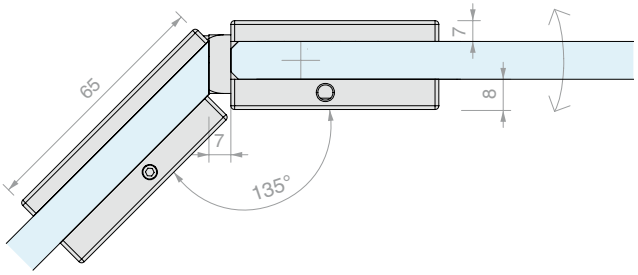

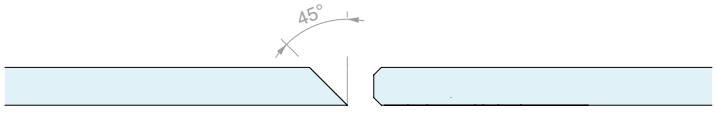

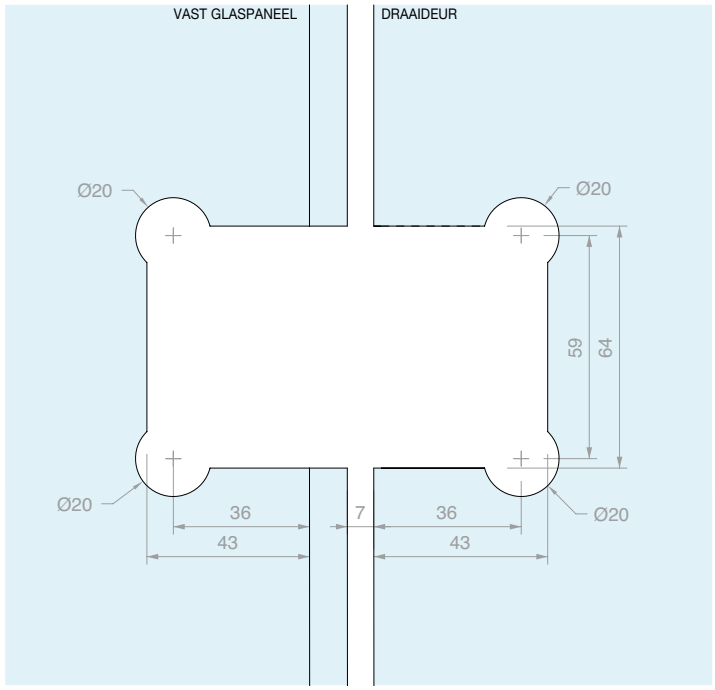

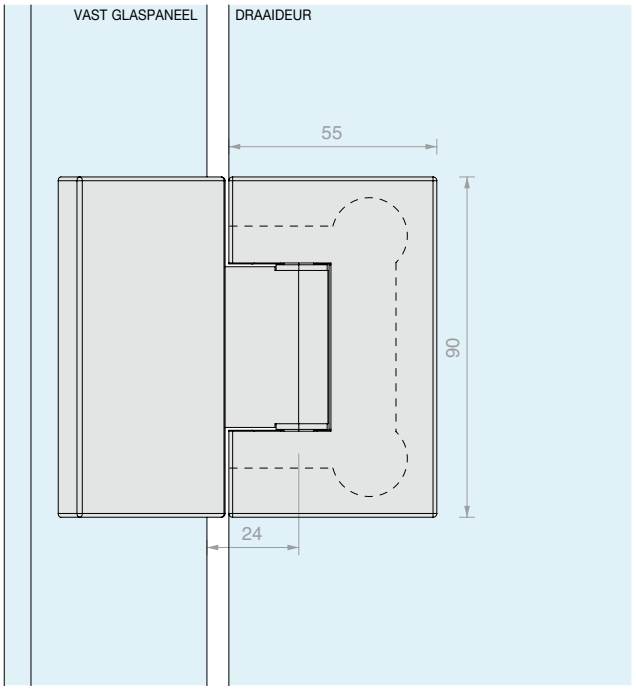

Art.	Voor glas	Aantal
DQ4135	Van **8** tot **12** mm	1 st.



VERSTELBARE SCHARNIER WAND/GLAS IN LIJN

Materiaal: Messing

Afwerking: /1 /24

Reserveafdekplaatje DQMP6 op pag. 235



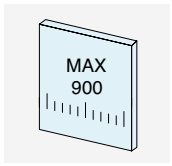

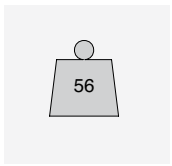



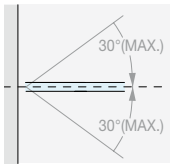

ZELFSLUITEND

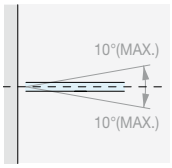

NULPUNTINSTELLING ± 10°

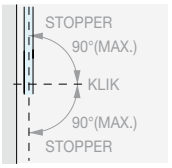

ROTATIE ± 90°

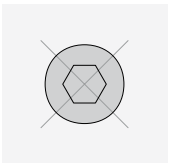

GEEN ZICHTBARE SCHROEVEN

Type Approved
Safety
Regular Production
Surveillance
TÜVRheinland
CERTIFIED
www.tuv.com
ID 111292548

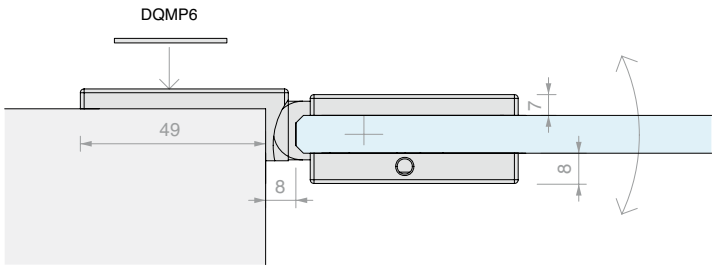

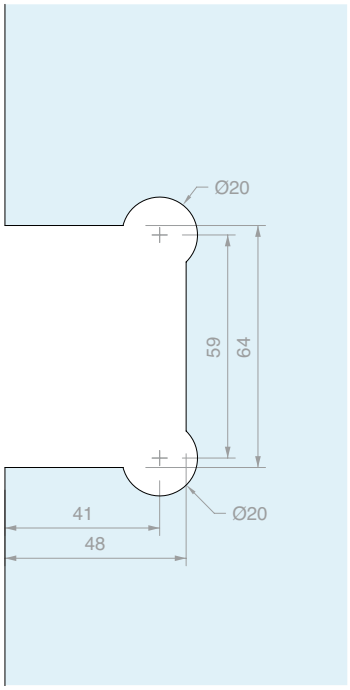

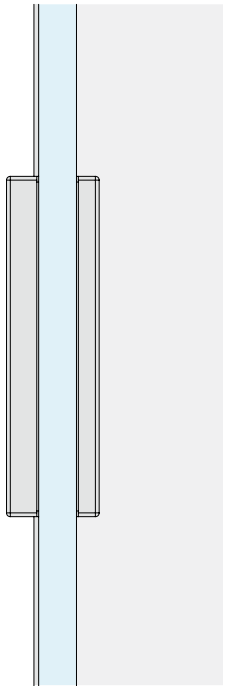

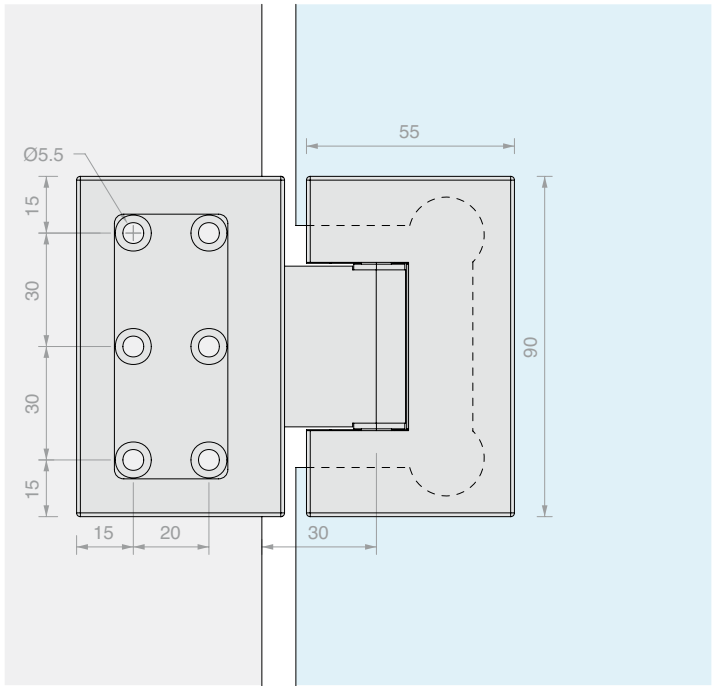

Art.	Voor glas	Aantal
DQ475	Van **8** tot **12** mm	1 st.



SLOT MET KNOP EN SLOT

Materiaal: Messing

Afwerking: /1 /2 /4 /24 /R2

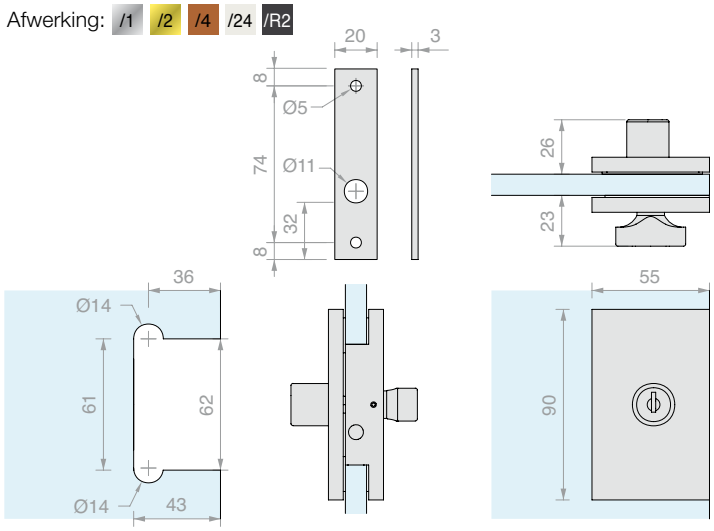

Art.	Pen	Voor glas	Sleutel	Aantal
DQC51	Ø7 L **15.5** mm	Van **10** tot **12** mm	Verschillend sluitend	1 st.



SLOT MET KNOP, SLOT EN HANDGREPEN

Materiaal: Messing

Afwerking: /1 /24

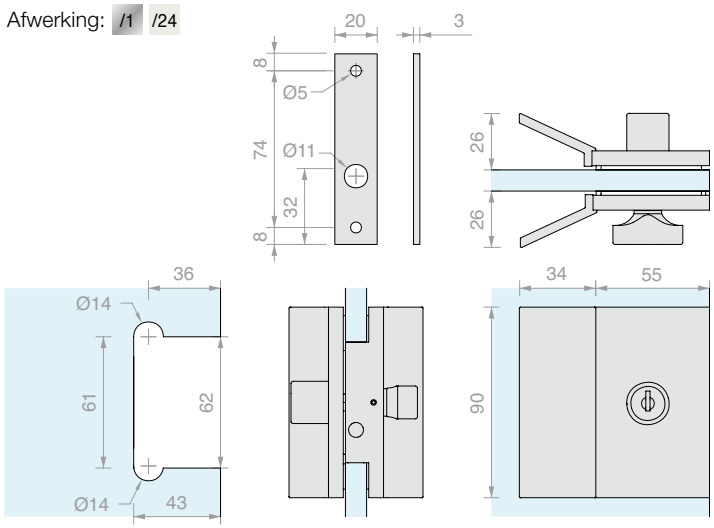

Art.	Pen	Voor glas	Sleutel	Aantal
DQC53	Ø7 L **15.5** mm	Van **10** tot **12** mm	Verschillend sluitend	1 st.



SLOT MET DUBBELE KNOP

Materiaal: Messing

Afwerking: /1 /24

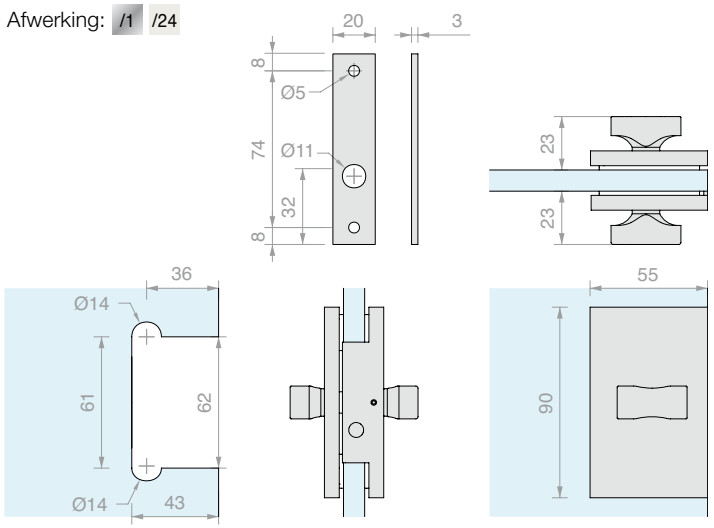

Art.	Pen	Voor glas	Aantal
DQC55	Ø7 L **15.5** mm	Van **10** tot **12** mm	1 st.



SLOT MET DUBBELE KNOP EN HANDGREPEN

Materiaal: Messing

Afwerking: /1 /24

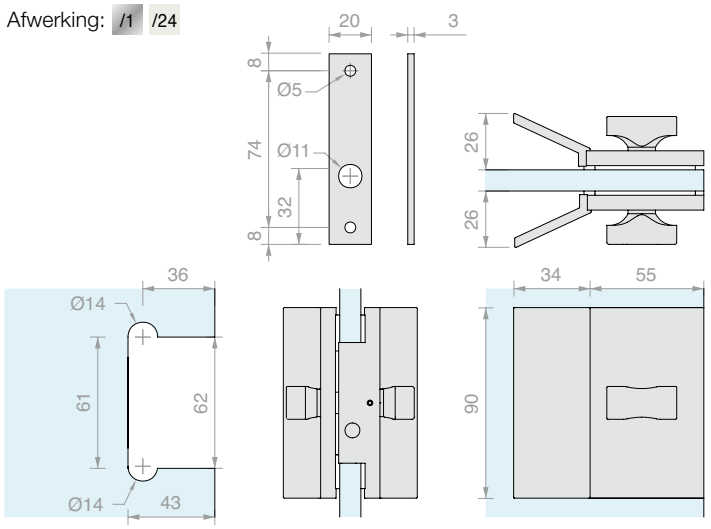

Art.	Pen	Voor glas	Aantal
DQC575	Ø7 L **15.5** mm	Van **10** tot **12** mm	1 st.



SLOT VRIJ/BEZET MET KNOP

Materiaal: Messing

Afwerking: /24

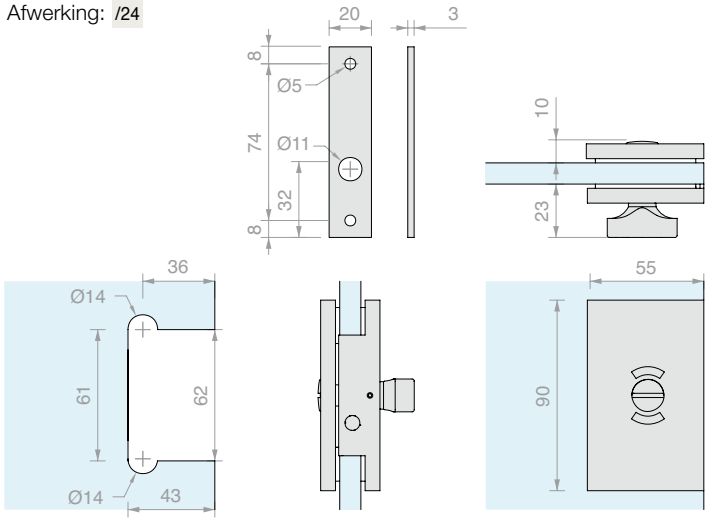

Art.	Pen	Voor glas	Aantal
DQC58	Ø7 L **15.5** mm	Van **10** tot **12** mm	1 st.



SLOT VRIJ/BEZET MET KNOP EN HANDGREPEN

Materiaal: Messing

Afwerking: /1 /24

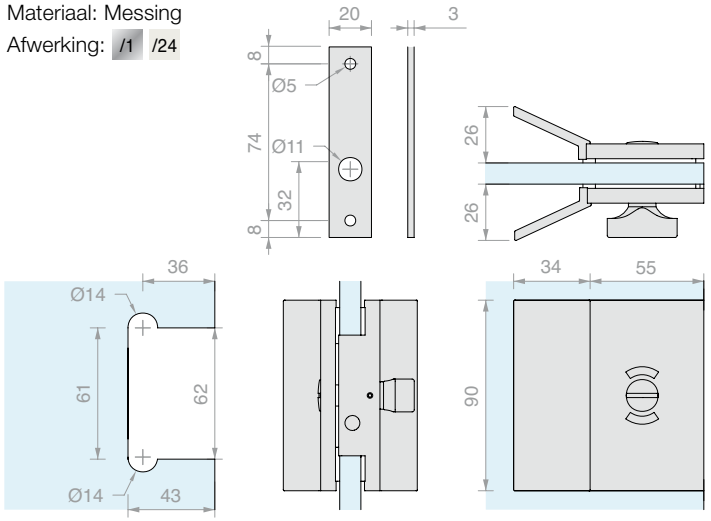

Art.	Pen	Voor glas	Aantal
DQC59	Ø7 L **15.5** mm	Van **10** tot **12** mm	1 st.



TEGENPLAAT VOOR GLAS

Materiaal: Messing

Afwerking: /1 /2 /4 /24 /R2

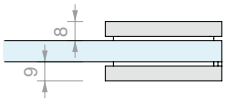

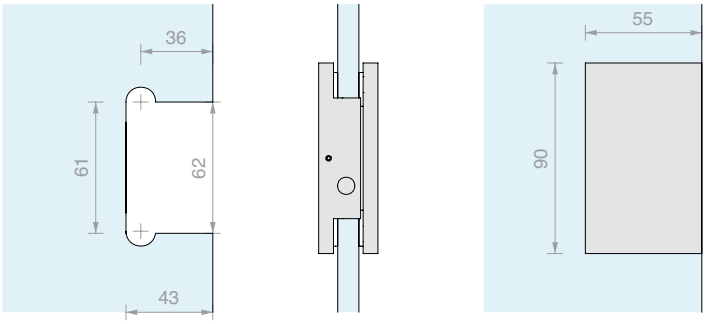

Art.	Voor glas	Aantal
DQC61	Van **10** tot **12** mm	1 st.



DEURGRENDEL

Materiaal: Messing

Afwerking: /1 /24

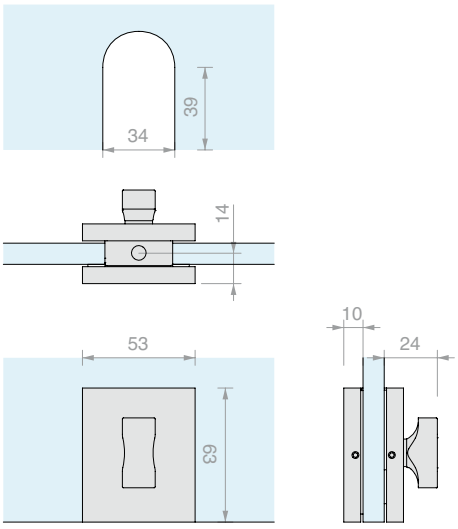

Art.	Pen	Voor glas	Aantal
DQC63	Ø**7.5** L **13.5** mm	Van **10** tot **12** mm	1 st.



TEGENPLAAT VOOR DEURGRENDEL

Materiaal: Messing

Afwerking: /1 /24

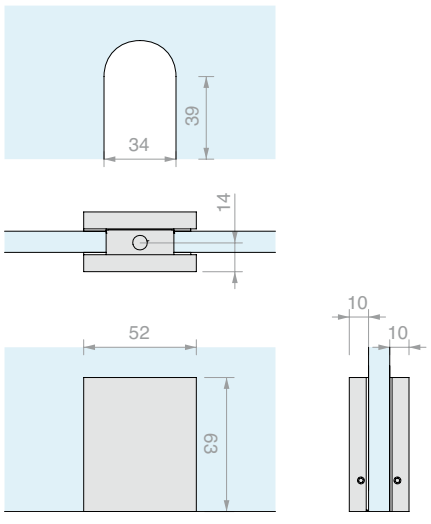

Art.	Voor glas	Aantal
DQC65	Van **10** tot **12** mm	1 st.



KLEM WAND/GLAS WANDMONTAGE

Materiaal: Messing
Schroeven niet zichtbaar
Afwerking: /1 /2 /4 /24 /73 /R2
Reserveafdekplaatje DQMP2 op pag. 235

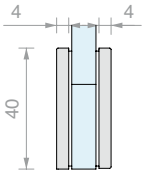

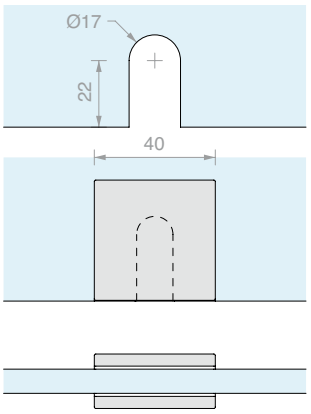

Art.	Voor glas	Aantal
DQM41	Van **6** tot **12** mm	1 st.



KLEM WAND/GLAS

Materiaal: Messing
Schroeven niet zichtbaar
Afwerking: /1 /24 /R2
Reserveafdekplaatje DQMP2 op pag. 235

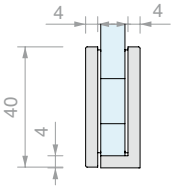

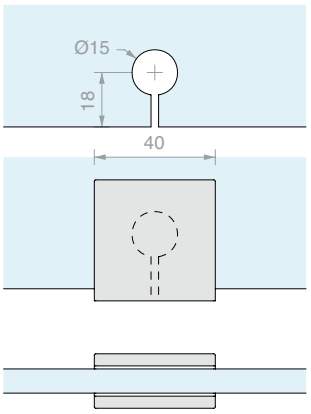

Art.	Voor glas	Aantal
DQM43	Van **6** tot **12** mm	1 st.



KLEM WAND/GLAS MET SMALLE LATERALE BEVESTIGING

Materiaal: Messing
Schroeven niet zichtbaar
Afwerking: /1 /2 /4 /24 /73 /R2
Reserveafdekplaatjes DQMP2 en DQPM4 op pag. 235

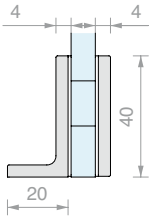

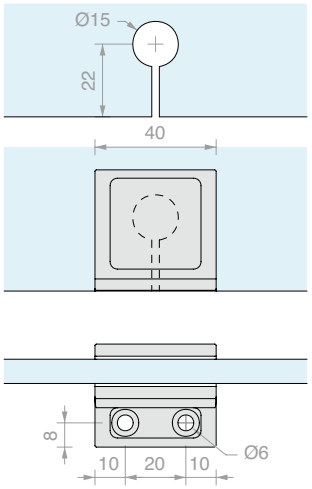

Art.	Voor glas	Aantal
DQM57	Van **6** tot **12** mm	1 st.



KLEM WAND/GLAS MET BREDE LATERALE BEVESTIGING

Materiaal: Messing
Schroeven niet zichtbaar
Afwerking: /1 /24 /R2
Reserveafdekplaatje DQMP2 op pag. 235

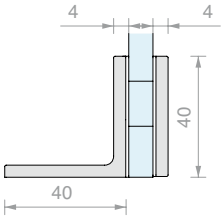

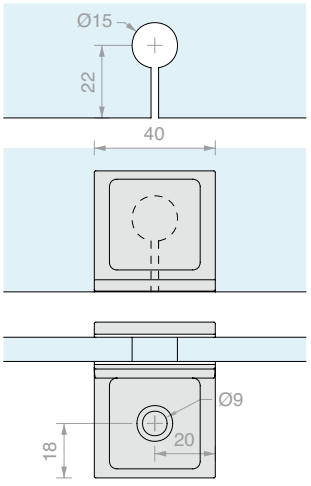

Art.	Voor glas	Aantal
DQM52	Van **6** tot **12** mm	1 st.

KLEM WAND/GLAS IN LIJN

Materiaal: Messing
Schroeven niet zichtbaar
Afwerking: /1 /24 /R2
Reserveafdekplaatje DQMP2 op pag. 235



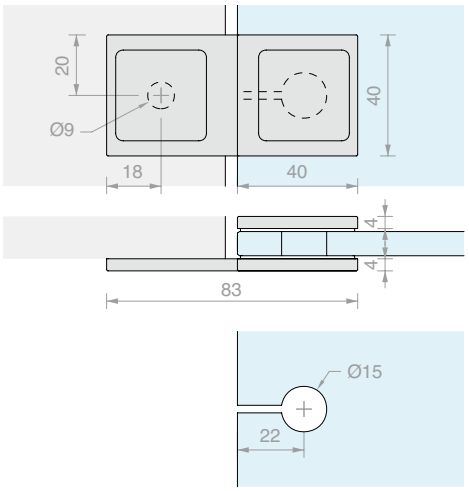

Art.	Voor glas	Aantal
DQM50	Van **6** tot **12** mm	1 st.

KLEM GLAS/GLAS MET HOEK VAN 90°

Materiaal: Messing
Schroeven niet zichtbaar
Afwerking: /1 /2 /4 /24 /73 /R2
Reserveafdekplaatje DQMP2 op pag. 235



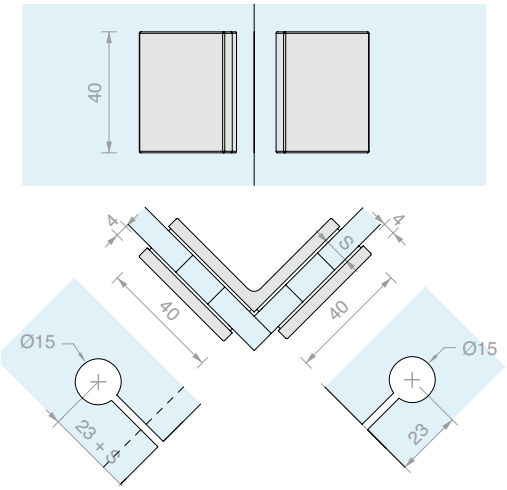

Art.	Voor glas	Aantal
DQM47	Van **6** tot **12** mm	1 st.

KLEM GLAS/GLAS IN LIJN

Materiaal: Messing
Schroeven niet zichtbaar
Afwerking: /1 /24 /R2
Reserveafdekplaatje DQMP2 op pag. 235



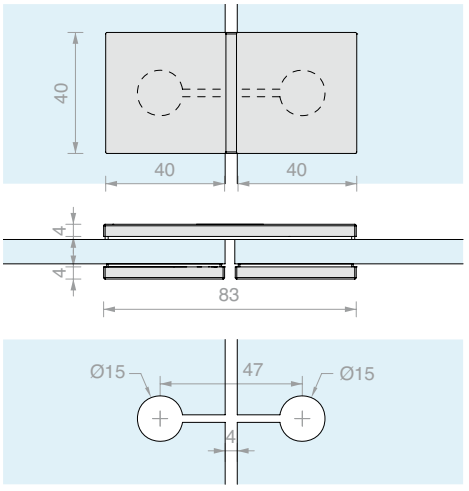

Art.	Voor glas	Aantal
DQM45	Van **6** tot **12** mm	1 st.

KLEM GLAS/GLAS MET HOEK VAN 135°

Materiaal: Messing
Schroeven niet zichtbaar
Afwerking: /1
Reserveafdekplaatje DQMP2 op pag. 235



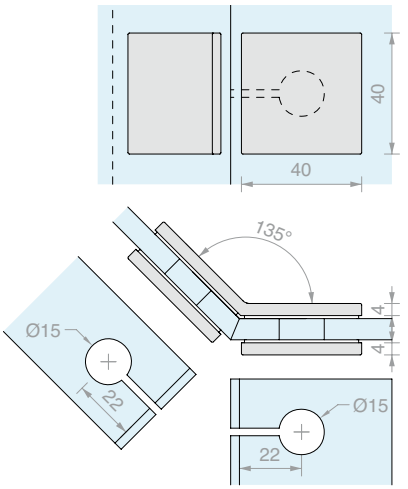

Art.	Voor glas	Aantal
DQM49	Van **6** tot **12** mm	1 st.

KLEM WAND/GLAS

Materiaal: Messing
Schroeven niet zichtbaar
Afwerking: /1 /24 /R2
Reserveafdekplaatje DQMP6 op pag. 235



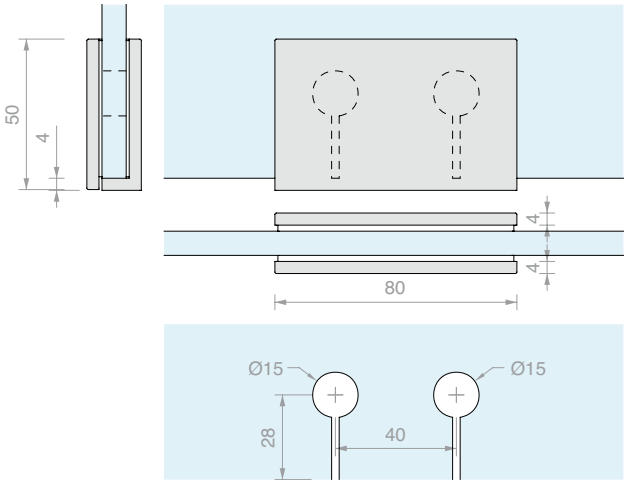

Art.	Voor glas	Aantal
DQM09	Van **6** tot **12** mm	1 st.

KLEM WAND/GLAS MET SMALLE LATERALE BEVESTIGING

Materiaal: Messing
Schroeven niet zichtbaar
Afwerking: /1 /2 /4 /24 /R2
Reserveafdekplaatje DQMP6 en DQMP7 op pag. 235



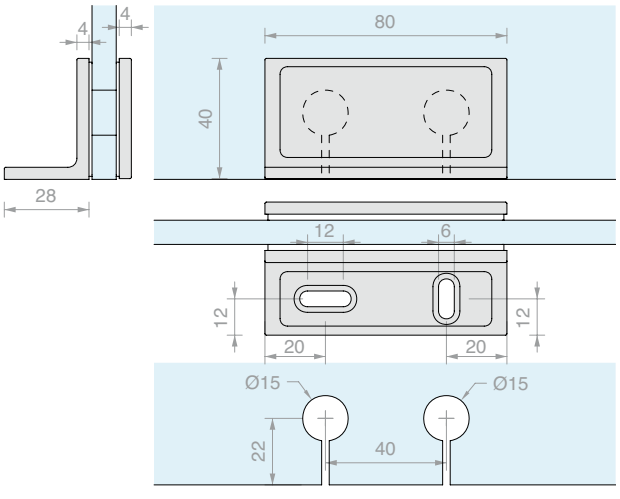

Art.	Voor glas	Aantal
DQM11	Van **6** a **12** mm	1 st.



STABILISATIESTANG WAND/GLAS MET LAGE KLEM

Materiaal: Messing

Afwerking: /1 /2 /4 /24 /73* /R2

* Niet beschikbaar voor Art. DQT1500





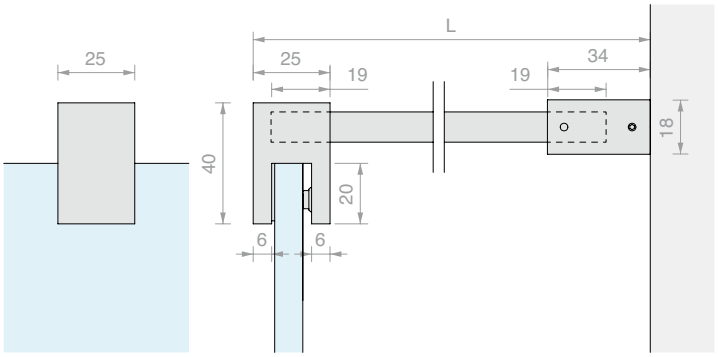

Art.	Lengte	Voor glas	Aantal
DQT500	**520** mm	Van **8** tot **12** mm	1 st.
DQT1000	**1020** mm	Van **8** tot **12** mm	1 st.
DQT1500	**1520** mm	Van **8** tot **12** mm	1 st.



STABILISATIESTANG WAND/GLAS MET HOGE KLEM

Materiaal: Messing

Afwerking: /1 /24





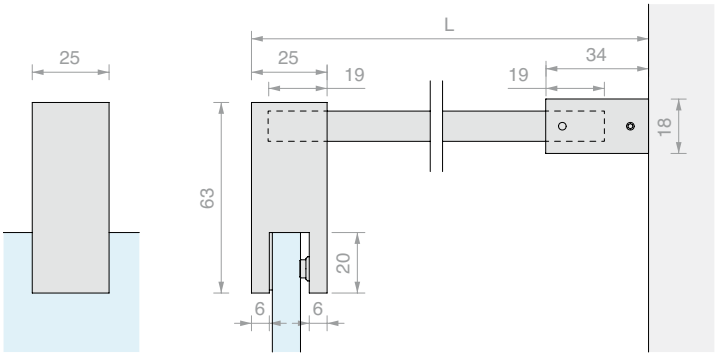

Art.	Lengte	Voor glas	Aantal
DQX500	**520** mm	Van **8** tot **12** mm	1 st.
DQX1000	**1020** mm	Van **8** tot **12** mm	1 st.
DQX1500	**1520** mm	Van **8** tot **12** mm	1 st.



STABILISATIESTANG WAND/GLAS MET SCHARNIER OP DE WAND EN LAGE KLEM

Materiaal: Messing

Afwerking: /1 /2 /4 /24 /73* /R2

* Niet beschikbaar voor Art. DQA1500





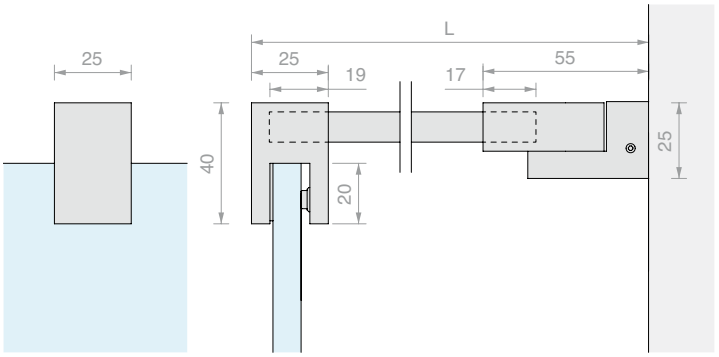

Art.	Lengte	Voor glas	Aantal
DQA500	**541** mm	Van **8** tot **12** mm	1 st.
DQA1000	**1041** mm	Van **8** tot **12** mm	1 st.
DQA1500	**1541** mm	Van **8** tot **12** mm	1 st.

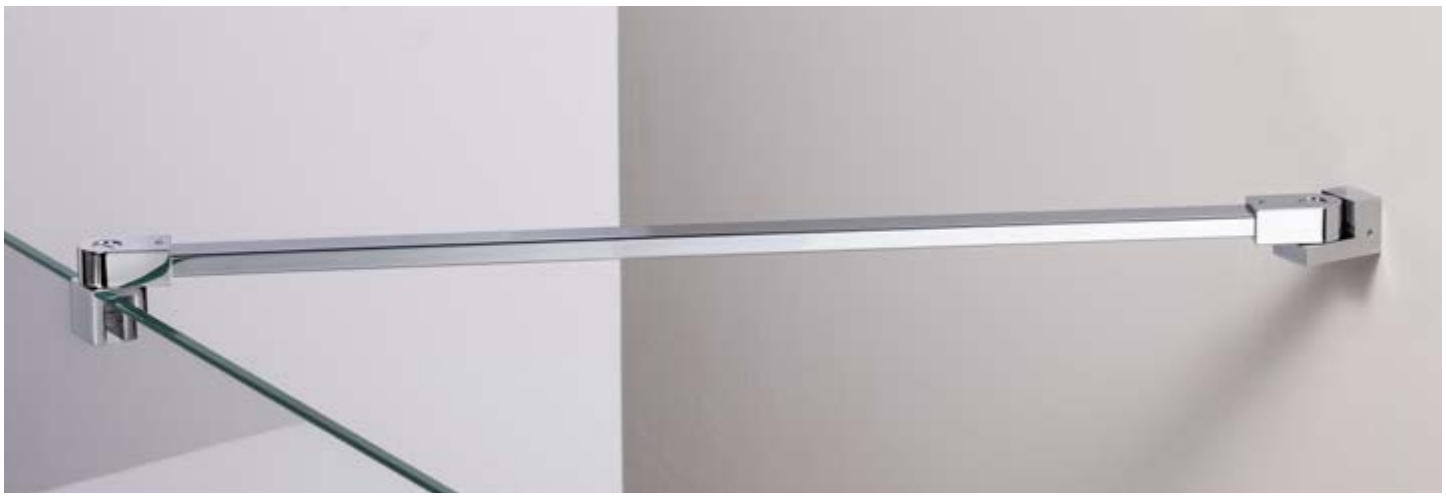

STABILISATIESTANG WAND/GLAS MET DUBBELE SCHARNIER

Materiaal: Messing

Afwerking: /1 /2 /4 /24 /73* /R2

* Niet beschikbaar voor Art. DQA75





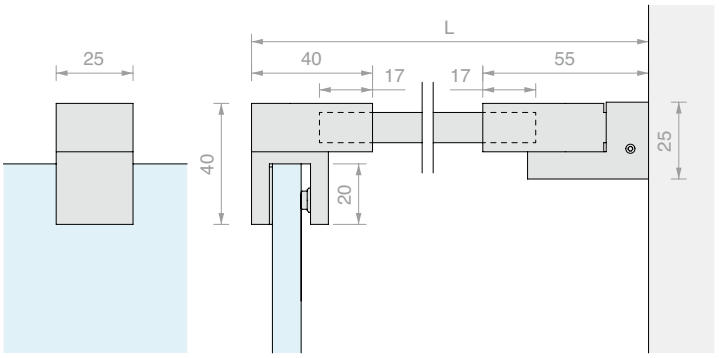

Art.	Lengte	Voor glas	Aantal
DQA55	**557** mm	Van **8** tot **12** mm	1 st.
DQA65	**1057** mm	Van **8** tot **12** mm	1 st.
DQA75	**1557** mm	Van **8** tot **12** mm	1 st.



RECHTHOEKIGE STANG

Materiaal: Messing

Afwerking: /1 /2 /4 /24 /73* /R2

* Niet beschikbaar voor Art. DQA08

Art.	Lengte	Aantal
DQA05	**500** mm	1 st.
DQA06	**1000** mm	1 st.
DQA08	**1500** mm	1 st.

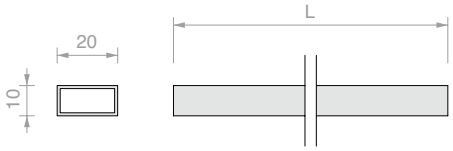



GLAS IN LIJN MET OPENING

Materiaal: Messing

Afwerking: /1 /24

Art.	Voor glas	Aantal
DQA83	Van **8** tot **12** mm	1 st.

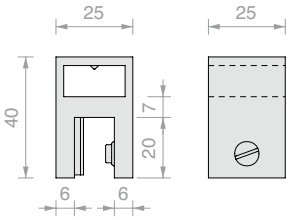



SCHARNIERENDE GLASBEVESTIGING

Materiaal: Messing

Afwerking: /1 /2 /4 /24 /73 /R2

Art.	Voor glas	Aantal
DQA85	Van **8** tot **12** mm	1 st.

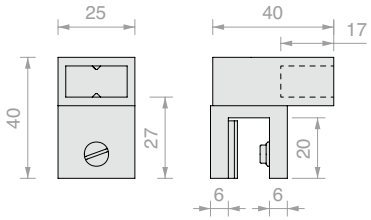



GESLOTEN LAGE GLASBEVESTIGING

Materiaal: Messing

Afwerking: /1 /2 /4 /24 /73 /R2

Art.	Voor glas	Aantal
DQA86	Van **8** tot **12** mm	1 st.

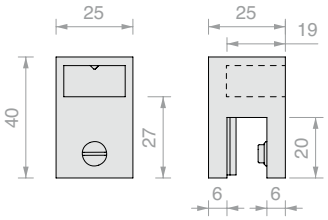



GESLOTEN HOGE GLASBEVESTIGING

Materiaal: Messing

Afwerking: /1 /24

Art.	Voor glas	Aantal
DQA8670	Van **8** tot **12** mm	1 st.

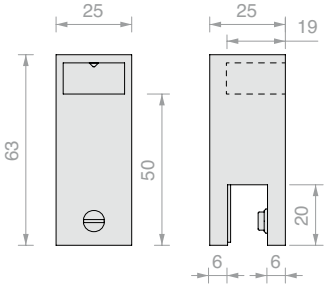



GLASBEVESTIGING MET HOEK VAN 90° MET OPENING

Materiaal: Messing

Afwerking: /1 /24

Art.	Voor glas	Aantal
DQA87	Van **8** tot **12** mm	1 st.

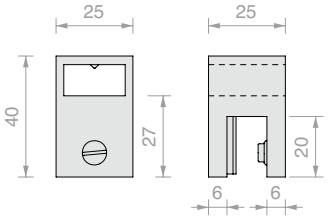



SCHARNIERENDE GLASBEVESTIGING OP AFSTAND

Materiaal: Messing

Afwerking: /1 /2 /4 /24 /73 /R2

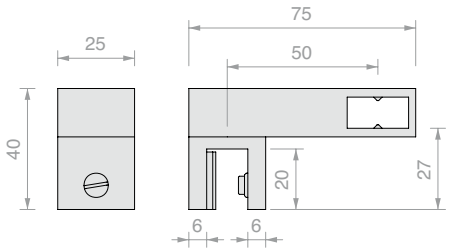

Art.	Voor glas	Aantal
DQA90	Van **8** tot **12** mm	1 st.



WANDBEVESTIGING

Materiaal: Messing

Afwerking: /1 /2 /4 /24 /73 /R2



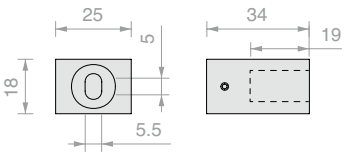

Art.	Aantal
DQA93	1 st.



SCHARNIERENDE WANDBEVESTIGING

Materiaal: Messing

Afwerking: /1 /2 /4 /24 /73 /R2

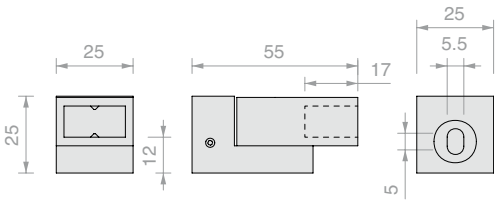

Art.	Aantal
DQA88	1 st.



SCHARNIERENDE GLASBEVESTIGING

Materiaal: Messing

Aanbevolen glasboring Ø14

Afwerking: /1 /24

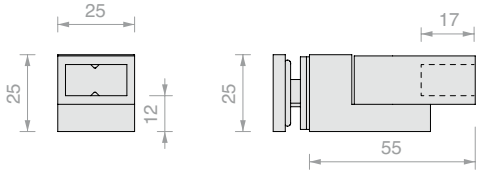

Art.	Voor glas	Aantal
DQA89	Van **8** tot **12** mm	1 st.



SCHARNIERENDE VERBINDING

Materiaal: Messing

Afwerking: /1 /24

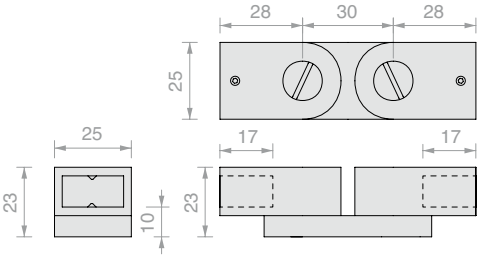

Art.	Aantal
DQA99	1 st.



RESERVEAFDEKPLAATJE MET DUBBELZIJDIGE TAPE

Materiaal: Messing

Afwerking: /1 /2 /4 /24 /73* /R2

* Niet beschikbaar voor Art. DQMP6 - DQMP7 - DQMP8

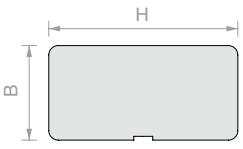

Art.	H	B	Aantal
DQMP2	**29.6** mm	**29.6** mm	1 st.
DQMP4	**29.6** mm	**9.6** mm	1 st.
DQMP6	**69.6** mm	**29.6** mm	1 st.
DQMP7	**69.6** mm	**17.6** mm	1 st.
DQMP8	**79.6** mm	**25.1** mm	1 st.

Materiaal: roestvrij staal AISI 304

Afwerking: /2 /8 /15 /R2

Art.	H	B	Aantal
DQMP9	**65.6** mm	**6.6** mm	1 st.



PAAR VIERKANTE KNOPPEN MET GREEP

Materiaal: Messing

Aanbevolen glasboring minimaal Ø12 mm

Afwerking: /1 /2 /4 /24 /R2

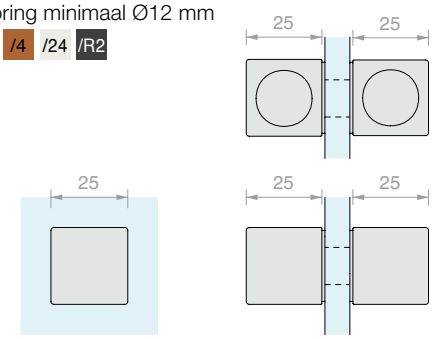

Art.	Voor glas	Aantal
DQTS2525	Van **8** tot **12** mm	1 st.



PAAR VIERKANTE KNOPPEN

Materiaal: Messing

Aanbevolen glasboring minimaal Ø8 mm

Afwerking: /1 /2 /3 /4 /73 /R2

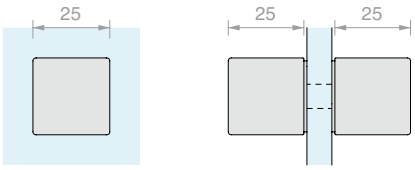

Art.	Voor glas	Aantal
DQP2525	Van **8** tot **15** mm	1 st.



PAAR LANGE KNOPPEN

Materiaal: Messing

Aanbevolen glasboring minimaal Ø8 mm

Afwerking: /1 /2 /3 /4 /R2

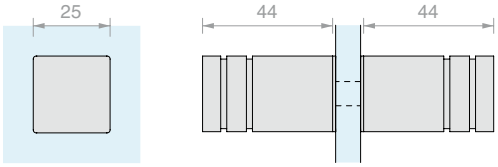

Art.	Voor glas	Aantal
POM2525	Van **8** tot **15** mm	1 st.



KLEDINGHAAK VOOR GLASPANEEL

Materiaal: Messing

Aanbevolen glasboring minimaal Ø14 mm

Afwerking: /1 /24

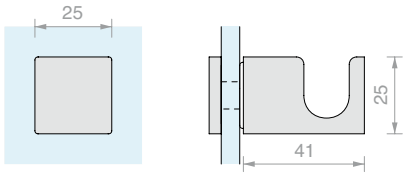

Art.	Voor glas	Aantal
DQP385	Van **8** tot **12** mm	1 st.



HANDDOEKHOUDER

Materiaal: Messing
Aanbevolen glasboring Ø14
Afwerking: /1 /2 /4 /24 /R2

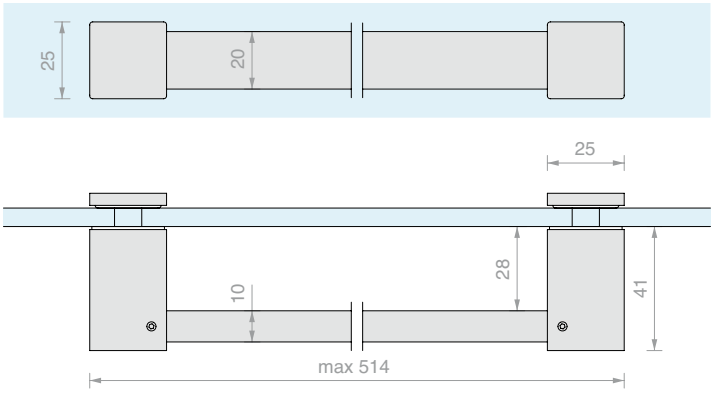

Art.	Voor glas	Aantal
DQP365	Van **8** tot **12** mm	1 st.



HANDDOEKHOUDER MET KNOP

Materiaal: Messing
Aanbevolen glasboring Ø14
Afwerking: /1 /2 /4 /24 /R2

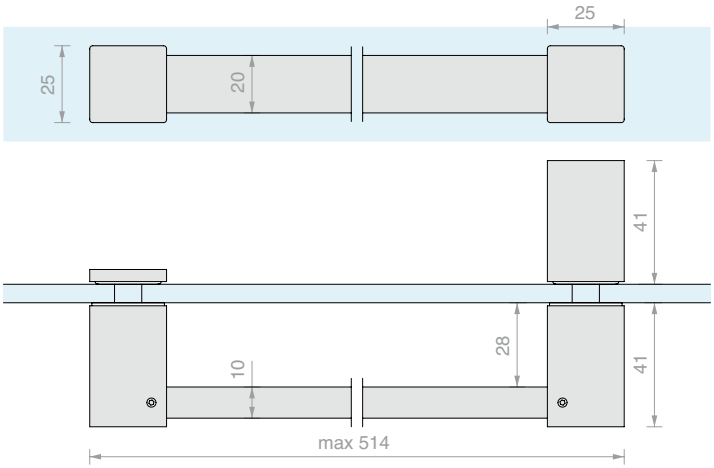

Art.	Voor glas	Aantal
DQP375	Van **8** tot **12** mm	1 st.



U-PROFIEL LMU20B

Materiaal: Messing

Afwerking: /1 /2 /4 /24 /R2

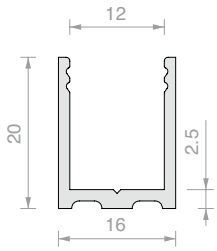

Art.	Lengte	Aantal
LMU20B.150	**1498** mm	1 st.
LMU20B.220	**2200** mm	1 st.
LMU20B.300	**3000** mm	1 st.



PLAT BOVENPROFIEL LMU86B

Materiaal: Messing

Afwerking: /1 /2 /4 /24 /R2

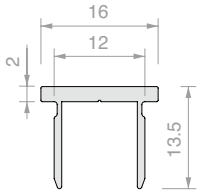

Art.	Lengte	Aantal
LMU86B.100	**992** mm	1 st.
LMU86B.150	**1498** mm	1 st.
LMU86B.300	**3000** mm	1 st.



PLATTE EINDKAP LMUB

Materiaal: Messing

Afwerking: /1 /2 /4 /24 /R2

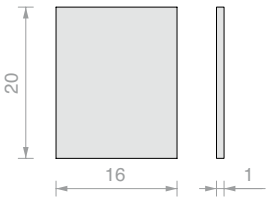

Art.	Aantal
LMU20TPB	1 st.



WATERKERINGSPROFIEL PESQ0810B

Materiaal: Messing

Afwerking: /1 /2 /4 /24 /R2

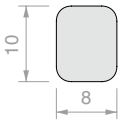

Art.	Lengte	Aantal
PESQ0810B.100	**992** mm	1 st.
PESQ0810B.150	**1498** mm	1 st.
PESQ0810B.300	**3000** mm	1 st.

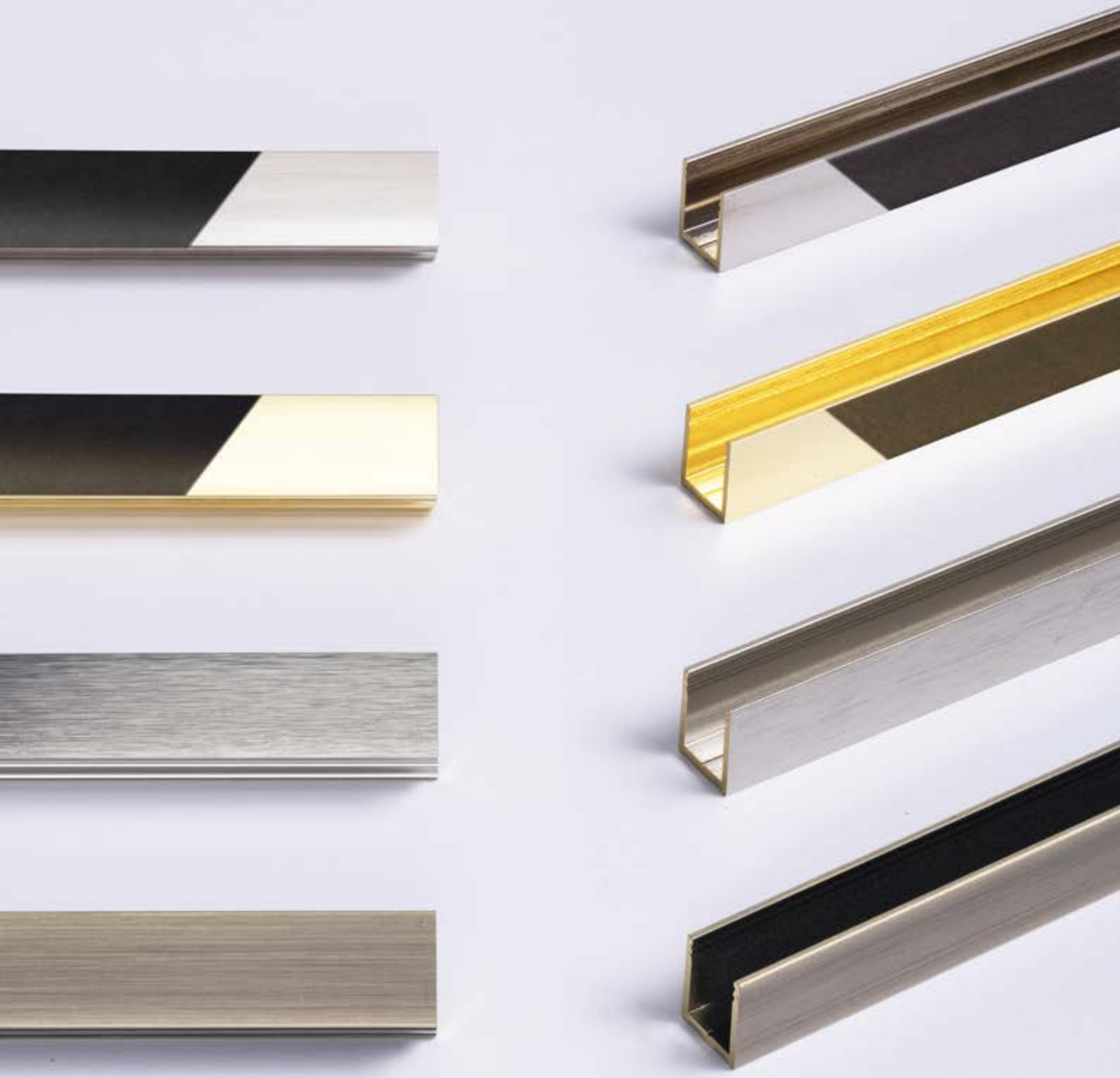



MIDDENSTIJL NOVI

Materiaal: Aluminium

Afwerking: /6 /91

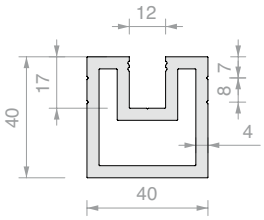

Art.	Lengte	Aantal
NV3100	**3000** mm	1 st.



LATERALE STIJL NOVI

Materiaal: Aluminium

Afwerking: /6 /91

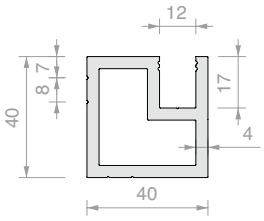

Art.	Lengte	Aantal
NV3300	**3000** mm	1 st.



BOVENAFDEKKING VOOR STIJL NOVI

Materiaal: Aluminium

Afwerking: /6 /91

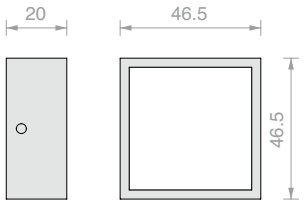

Art.	Aantal
NV3500	1 st.

TOEBEHOREN BEVESTIGING LINKS

Materiaal: Roestvrij staal AISI 304



Art.	Aantal
NV3400SX	1 st.

TOEBEHOREN BEVESTIGING MIDDEN

Materiaal: Roestvrij staal AISI 304



Art.	Aantal
NV3200	1 st.

TOEBEHOREN BEVESTIGING RECHTS

Materiaal: Roestvrij staal AISI 304



Art.	Aantal
NV3400DX	1 st.

3 ZELFBORENDE SCHROEVEN

Materiaal: Roestvrij staal AISI 304



Art.	Aantal
NV3600	1 st.

RICHTING VAN DE BEVESTIGINGEN

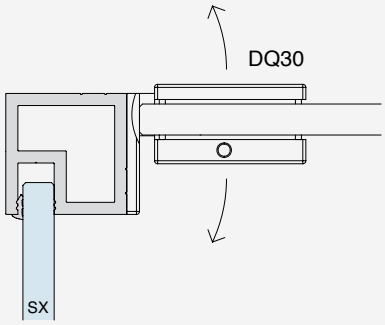

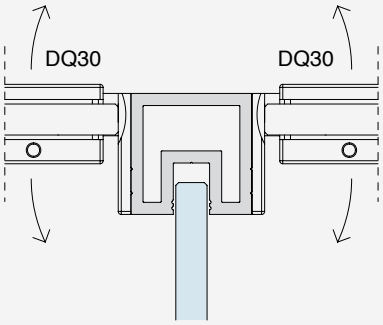

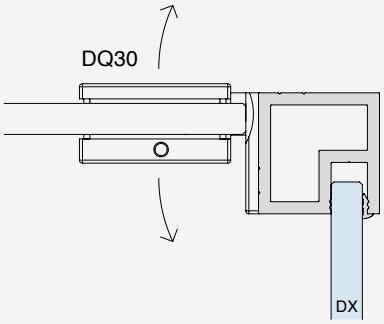

NV3400SX

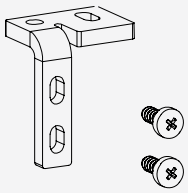

NV3200

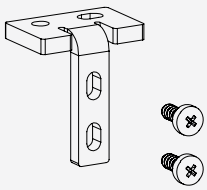

NV3400DX

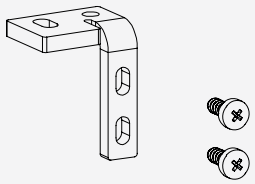

NV3500

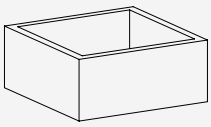

NV3500

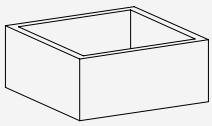

NV3500

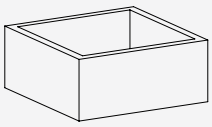

NV3300

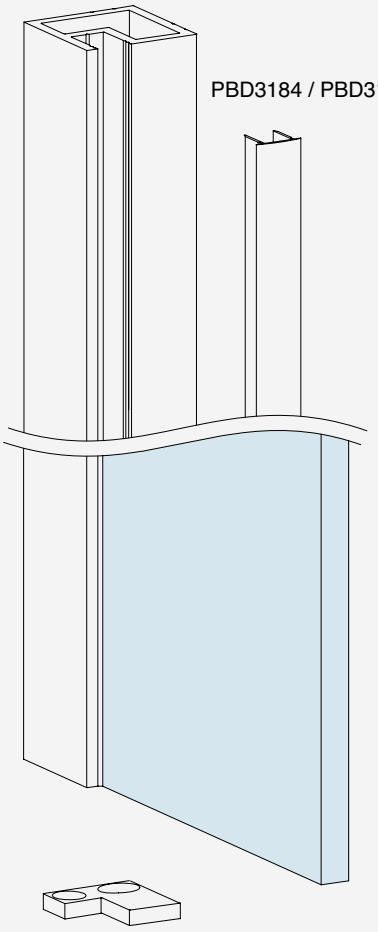

NV3100

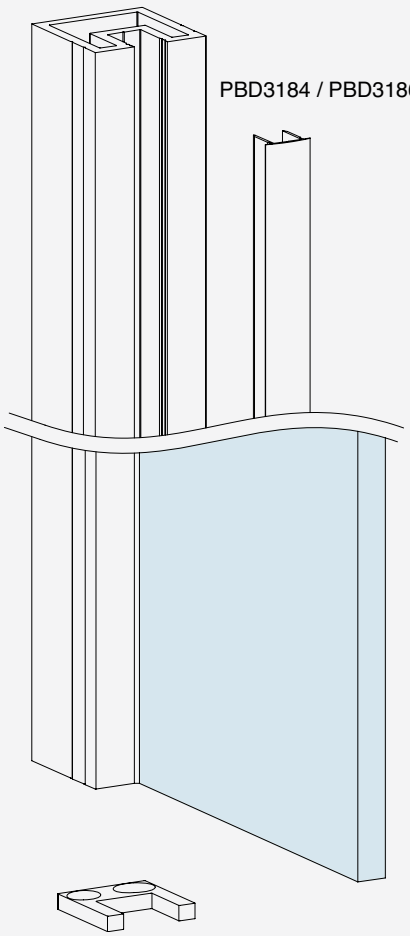

NV3300

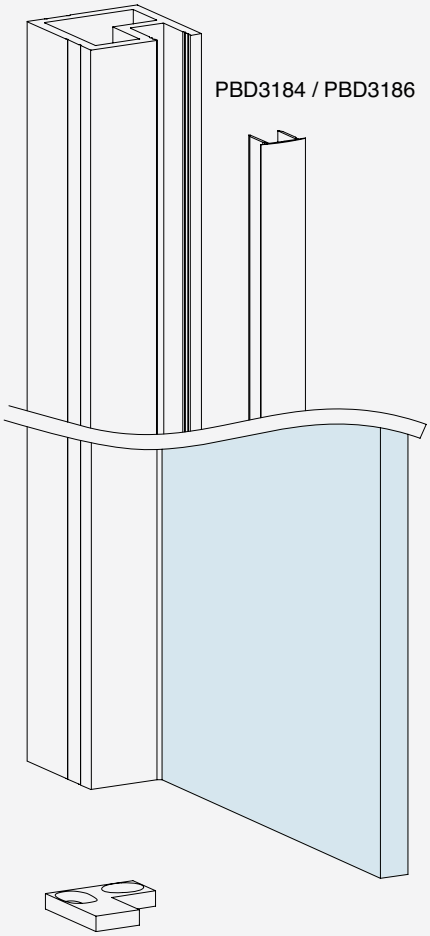



U-PROFIEL PBD3183

Materiaal: Aluminium

Afwerking: /6 /88 /91 /97

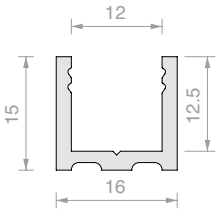

Art.	Lengte	Aantal
PBD3183.150	**1498** mm	1 st.
PBD3183.220	2200 mm	1 st.
PBD3183	**3000** mm	1 st.



BOVENPROFIEL MET BOOGVORM PBD3184

Materiaal: Aluminium

Afwerking: /6 /88 /91 /97

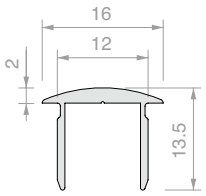

Art.	Lengte	Aantal
PBD3184.100	**992** mm	1 st.
PBD3184.150	**1498** mm	1 st.
PBD3184	**3000** mm	1 st.



EINDKAP MET BOOGVORM PBD

Materiaal: Aluminium

Afwerking: /6 /88 /91 /97

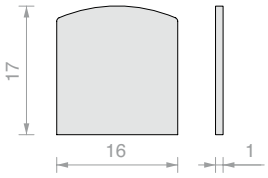

Art.	Aantal
PBDTP	1 st.



PLAT BOVENPROFIEL PBD3186

Materiaal: Aluminium

Afwerking: /6 /88 /91 /97

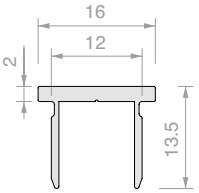

Art.	Lengte	Aantal
PBD3186.100	**992** mm	1 st.
PBD3186.150	**1498** mm	1 st.
PBD3186	**3000** mm	1 st.



PLATTE EINDKAP PBD

Materiaal: Aluminium

Afwerking: /6 /88 /91 /97

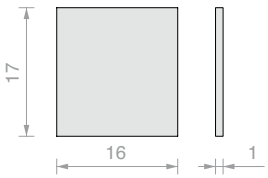

Art.	Aantal
PBD86TP	1 st.



PLAT PROFIEL FORME-SERIE

Materiaal: Aluminium

Afwerking: /6 /88 /97 /RAL

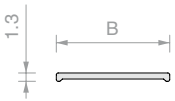

Art.	B	Lengte	Aantal
FOP10.30	**10** mm	**3000** mm	1 st.
FOP15.30	**15** mm	**3000** mm	1 st.
FOP20.30	**20** mm	**3000** mm	1 st.



PLAT L-PROFIEL FORME-SERIE

Materiaal: Aluminium

Afwerking: /6 /88 /97 /RAL

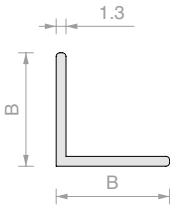

Art.	B	Lengte	Aantal
FOL1010.30	**10** mm	**3000** mm	1 st.
FOL1515.30	**15** mm	**3000** mm	1 st.
FOL2020.30	**20** mm	**3000** mm	1 st.



PLAT U-PROFIEL FORME-SERIE

Materiaal: Aluminium

Afwerking: /6 /88 /97 /RAL

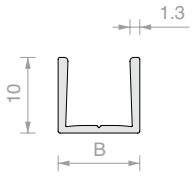

Art.	B	Lengte	Voor glas	Aantal
FOU1009.30	**8.8** mm	**3000** mm	**6** mm	1 st.
FOU1011.30	**10.8** mm	**3000** mm	**8** mm	1 st.
FOU1013.30	**12.8** mm	**3000** mm	**10** mm	1 st.



DUBBELZIJDIGE TAPE TESA® ACX^{plus}

Transparante dubbelzijdige tape voor bevestigingen van glas, staal en aluminium. De papieren voering vergemakkelijkt het handmatig aanbrengen van de tape. Krachtige acrylaatbasis met hoge prestaties en uitzonderlijke visco-elastische eigenschappen, hoge hechtsterkte, dissipatie van statische en dynamische spanningen, uitstekende temperatuurbestendigheid en bestand tegen vocht, UV-stralen en chemicaliën. Maximale bedrijfstemperatuur 100°C; piektemperatuur 200°C (max. 20 minuten). Geschikt voor glas-glas en glas-metaal verlijmingen: ideaal om verschillende thermische uitzettingen te compenseren zonder weerstand te verliezen. Prepareer voor maximale prestaties de applicatieoppervlakken met een specifieke adhesiepromotor art.TS100

Art.	Afmetingen	Dikte	Aantal
TS250065	**6** mm x **25** m	**0.5** mm	1 st.
TS25006	**6** mm x **25** m	**1** mm	1 st.
TS25009	**9** mm x **25** m	**1** mm	1 st.
TS250125	**12** mm x **25** m	**0.5** mm	1 st.
TS25012	**12** mm x **25** m	**1** mm	1 st.
TS250155	**15** mm x **25** m	**0.5** mm	1 st.
TS25019	**19** mm x **25** m	**1** mm	1 st.



BALLONDICHTING

Materiaal: Gecoëxtrudeerd PVC stijf en buigzaam
Bestand tegen UV-stralen
Fungicide-formules tegen ontwikkeling van schimmels
Maximale bedrijfstemperatuur 70°C
Kleur: transparant, transparant bolprofiel

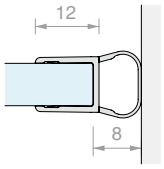

Art.	Lengte	Voor glas	Aantal
GM62	**2200** mm	Van **6** tot **8** mm	1 st.
GM6225	**2500** mm	Van **6** tot **8** mm	1 st.
GM6230	**3000** mm	Van **6** tot **8** mm	1 st.

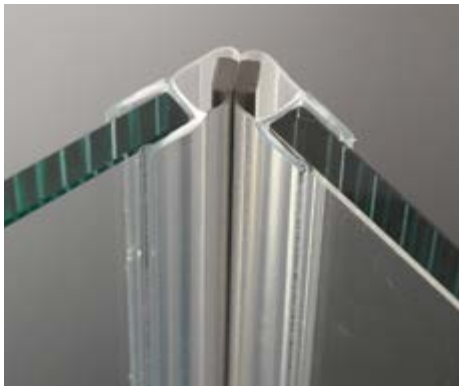

MAGNETISCHE DICHTING VAN 45°

Materiaal: Gecoëxtrudeerd PVC stijf en buigzaam
Maximale bedrijfstemperatuur 70°C
Kleur: transparant, geplooid bolprofiel,
grijze magneet

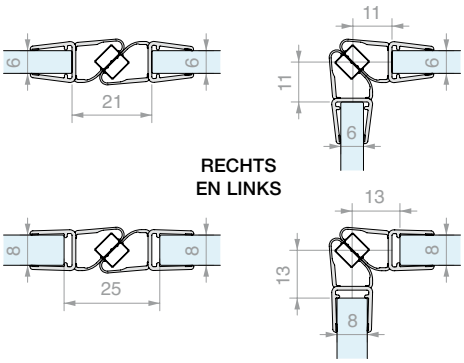

Art.	Lengte	Voor glas	Aantal
GM12DX20	**2000** mm	Van **6** tot **8** mm	1 st.
GM12DX22	**2200** mm	Van **6** tot **8** mm	1 st.
GM12DX25	**2500** mm	Van **6** tot **8** mm	1 st.
GM12SX20	**2000** mm	Van **6** tot **8** mm	1 st.
GM12SX22	**2200** mm	Van **6** tot **8** mm	1 st.
GM12SX25	**2500** mm	Van **6** tot **8** mm	1 st.



DICHTING MET AANSLAG MET HOEK VAN 90°

Materiaal: Gecoëxtrudeerd PVC stijf en buigzaam
Bestand tegen UV-stralen
Fungicide-formules tegen ontwikkeling van schimmels
Maximale bedrijfstemperatuur 70°C
Kleur: transparant / *zwart, geplooide vin

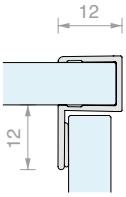

Art.	Lengte	Voor glas	Aantal
GM58	**2200** mm	Van **6** tot **8** mm	1 st.
GM58NR*	**2200** mm	Van **6** tot **8** mm	1 st.
GM5830	**3000** mm	Van **6** tot **8** mm	1 st.

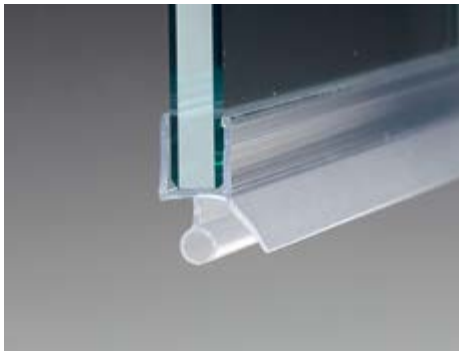

BALLONDICHTING MET WATERKERING EN LEKDORPEL

Materiaal: Gecoëxtrudeerd PVC stijf en buigzaam
Bestand tegen UV-stralen
Fungicide-formules tegen ontwikkeling van schimmels
Maximale bedrijfstemperatuur 70°C
Kleur: transparant, vin en bolprofiel geplooid

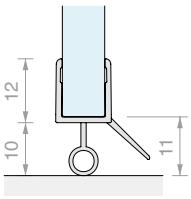

Art.	Lengte	Voor glas	Aantal
GM6010	**1000** mm	Van **6** tot **8** mm	1 st.
GM6020	**2000** mm	Van **6** tot **8** mm	1 st.
GM6025	**2500** mm	Van **6** tot **8** mm	1 st.
GM6030	**3000** mm	Van **6** tot **8** mm	1 st.

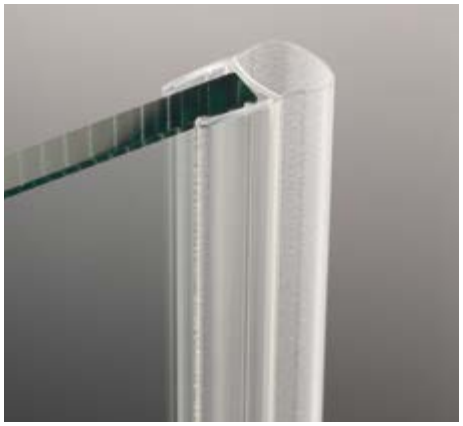

BALLONDICHTING

Materiaal: Gecoëxtrudeerd PVC stijf en buigzaam
Bestand tegen UV-stralen
Fungicide-formules tegen ontwikkeling van schimmels
Kleur: transparant / *zwart, geplooid bolprofiel

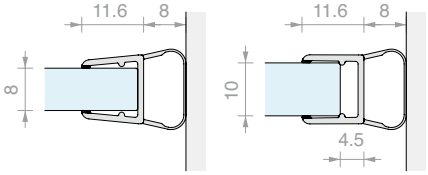

Art.	Lengte	Voor glas	Aantal
GM06	**2000** mm	Van **8** tot **10** mm	1 st.
GM0622	**2200** mm	Van **8** tot **10** mm	1 st.
GM0622NR*	**2200** mm	Van **8** tot **10** mm	1 st.
GM0625	**2500** mm	Van **8** tot **10** mm	1 st.
GM0625NR*	**2500** mm	Van **8** tot **10** mm	1 st.
GM063000	**3000** mm	Van **8** tot **10** mm	1 st.
GM063000NR*	**3000** mm	Van **8** tot **10** mm	1 st.

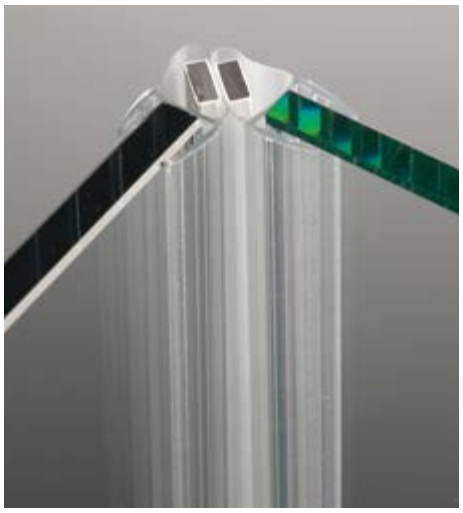

MAGNETISCHE DICHTING VAN 45°

Materiaal: Gecoëxtrudeerd PVC stijf en buigzaam
Bestand tegen UV-stralen
Fungicide-formules tegen ontwikkeling van schimmels
Maximale bedrijfstemperatuur 70°C
Kleur: transparant / *zwart, transparant bolprofiel, witte magneet / *zwart

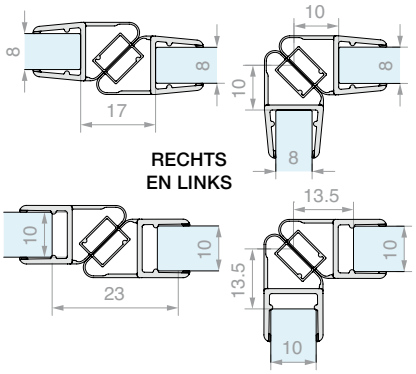

Art.	Lengte	Voor glas	Aantal
GM1520SX	**2200** mm	Van **8** tot **10** mm	1 st.
GM1520SXNR*	**2200** mm	Van **8** tot **10** mm	1 st.
GM1520DX	**2200** mm	Van **8** tot **10** mm	1 st.
GM1520DXNR*	**2200** mm	Van **8** tot **10** mm	1 st.
GM15SX	**2500** mm	Van **8** tot **10** mm	1 st.
GM15DX	**2500** mm	Van **8** tot **10** mm	1 st.
GM1530SX	**3000** mm	Van **8** tot **10** mm	1 st.
GM1530DX	**3000** mm	Van **8** tot **10** mm	1 st.



DICHTING MET AANSLAG MET HOEK VAN 90°

Materiaal: Gecoëxtrudeerd PVC stijf en buigzaam
Bestand tegen UV-stralen
Fungicide-formules tegen ontwikkeling van schimmels
Maximale bedrijfstemperatuur 70°C
Kleur: transparant, geplooide vin

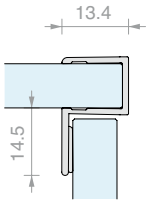

Art.	Lengte	Voor glas	Aantal
GM5422	**2200** mm	Van **8** tot **10** mm	1 st.
GM5430	**3000** mm	Van **8** tot **10** mm	1 st.



DICHTING MET WATERKERING MET VIN EN LEKDORPEL

Materiaal: Gecoëxtrudeerd PVC stijf en buigzaam
Bestand tegen UV-stralen
Fungicide-formules tegen ontwikkeling van schimmels
Maximale bedrijfstemperatuur 70°C
Kleur: transparant / *zwart, geplooide vin

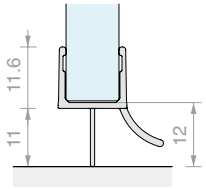

Art.	Lengte	Voor glas	Aantal
GM0210	**1000** mm	Van **8** tot **10** mm	1 st.
GM02	**2000** mm	Van **8** tot **10** mm	1 st.
GM02NR*	**2000** mm	Van **8** tot **10** mm	1 st.
GM022500	**2500** mm	Van **8** tot **10** mm	1 st.
GM022500NR*	**2500** mm	Van **8** tot **10** mm	1 st.

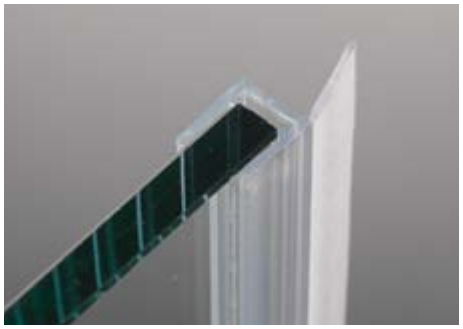

DICHTING MET RECHTE VIN

Materiaal: Gecoëxtrudeerd PVC stijf en buigzaam
Fungicide-formules tegen ontwikkeling van schimmels
Kleur: transparant, geplooide vin

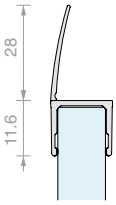

Art.	Lengte	Voor glas	Aantal
GM04	**2000** mm	Van **8** tot **10** mm	1 st.
GM0422	**2200** mm	Van **8** tot **10** mm	1 st.
GM0425	**2500** mm	Van **8** tot **10** mm	1 st.
GM0430	**3000** mm	Van **8** tot **10** mm	1 st.



DICHTING VOOR GLASKLEMMING

Materiaal: PVC

Art.	Dikte	Kleur	Aantal
GTUP2	**2**	Transparant	1 m
GTUP3	**3**	Transparant	1 m
GTUP4	**4**	Transparant	1 m
GTUP5	**5**	Transparant	1 m
GTUP6	**6**	Transparant	1 m
GTUP2G	**2**	Geplooid	1 m
GTUP3G	**3**	Geplooid	1 m
GTUP4G	**4**	Geplooid	1 m

Art.	Dikte	Kleur	Aantal
GTUP5G	**5**	Geplooid	1 m
GTUP6G	**6**	Geplooid	1 m
GTUP2N	**2**	Zwart	1 m
GTUP3N	**3**	Zwart	1 m
GTUP4N	**4**	Zwart	1 m
GTUP5N	**5**	Zwart	1 m
GTUP6N	**6**	Zwart	1 m

CHD

Design

De zachtheid van de lijnen en de technologie van de mechanismen maken van de CHD-serie een productreeks die goed past bij elk type inrichting.

Dankzij de TUV-certificaten en de verschillende beschikbare afwerkingen kunnen we snel reageren op de meest uiteenlopende verzoeken.

De CHD-lijn is geschikt voor glas van 6 tot 10 mm met standaardconfiguraties maar heeft ook talrijke aanpassingsmogelijkheden dankzij met elkaar te combineren scharnieren, sloten, knoppen, klemmen en stangen.

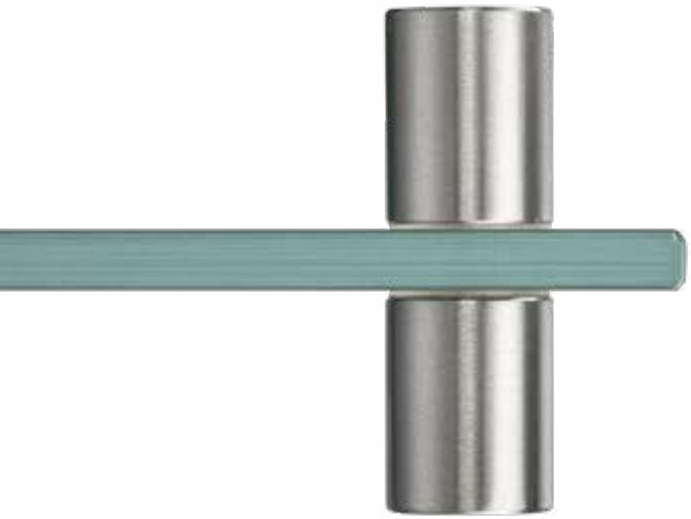







/1
Chroom



/2
Goud



/4
Brons



/24
RVS-look



/R2
RAL9005 zwart







CHD

CHD-scharnieren

De scharnieren van het CHD-model vormen het functionele hart van de SERIE CHD. Het hoofddeel van de scharnier is gemaakt van gegoten messing en de componenten zijn mechanisch bewerkt.



Afdekking aan één kant om de schroeven te verbergen waarmee de scharnier aan het glaspaneel is bevestigd.



Zelfklevende dichtingen om de positionering van de scharnier op de glasplaat te vergemakkelijken.

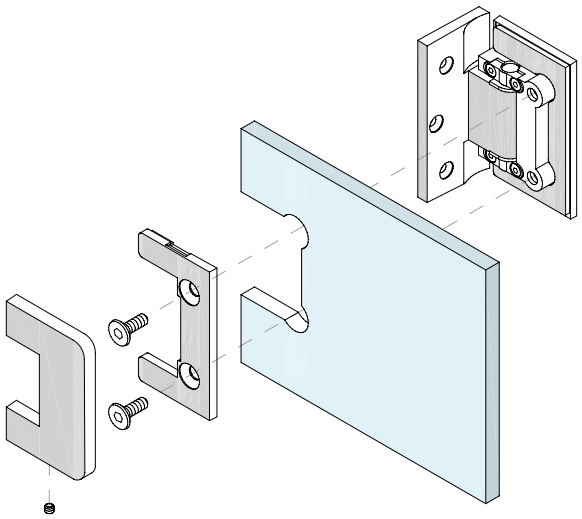

Type Approved
Safety
Regular Production
Surveillance

TÜVRheinland
CERTIFIED

www.tuv.com
ID 1111292548

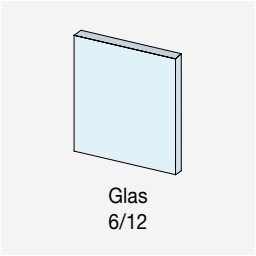

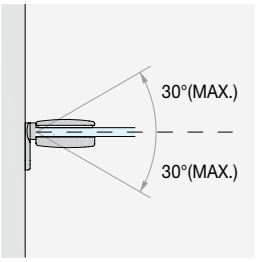

ZELFSLUITEND
Automatische terugkeer naar nulpositie in de laatste 30°.

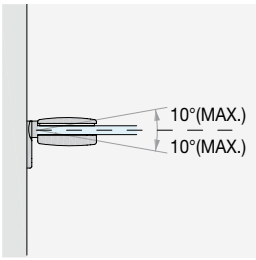

NULPUNTINSTELLING 10°
Correctie van de positie van de hoek van de deur met ± 10° na montage.

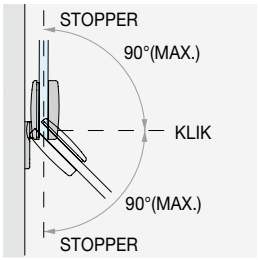

ROTATIE
Rotatie van +90° en -90°. Met klik op 0° en stoppers -90° e +90°.

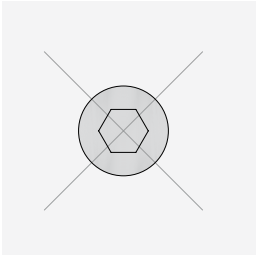

GEEN ZICHTBARE SCHROEVEN

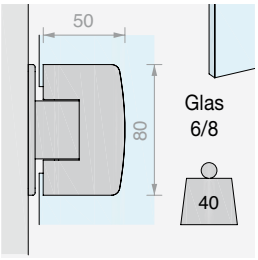

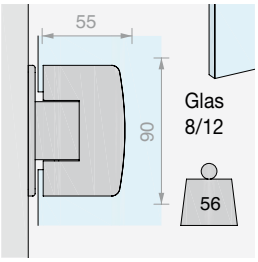

TWEE UITVOERINGEN VOOR GLASDIKTE VAN 6 TOT 12 mm
De SERIE CHD is bruikbaar voor glasdiktes van 6 tot 12 mm dankzij scharnieren en sloten verkrijgbaar in twee uitvoeringen, klein en groot. Keuze op basis van het gekozen glas van een bijpassende scharnier.



Afwerkingscover zelfklevende schroefafdekking

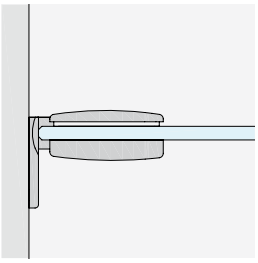

WAND/GLAS
met zijplaat

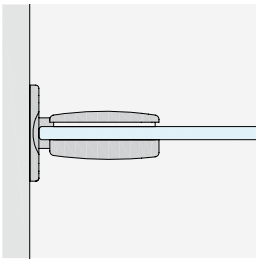

WAND/GLAS
met middenplaat

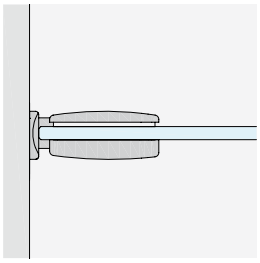

WAND/GLAS
voor smalle deurposten

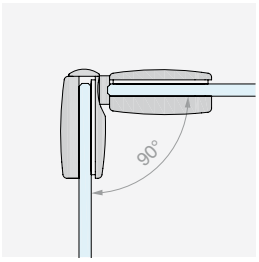

GLAS/GLAS
hoek 90°

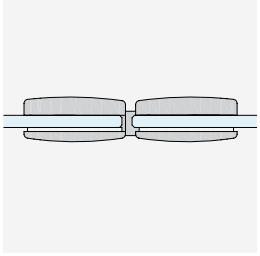

GLAS/GLAS
in lijn

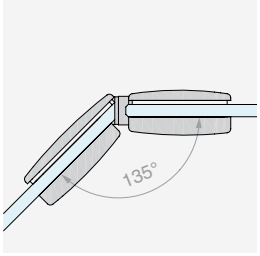

GLAS/GLAS
135°



CHD
Kit

CONFIGURATIES MET DRAAIDEUR

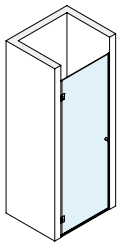

Pag. 253

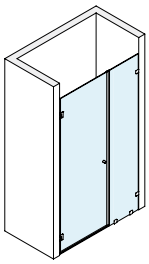

Pag. 257

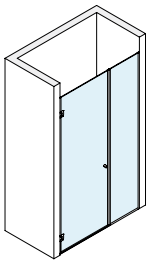

Pag. 261

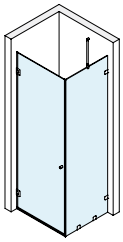

Pag. 265

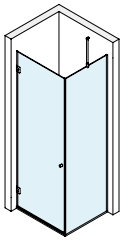

Pag. 269

INLOOPDOUCHECONFIGURATIES

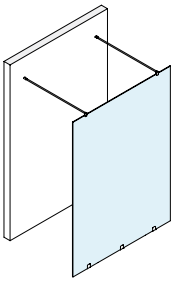

Pag. 273

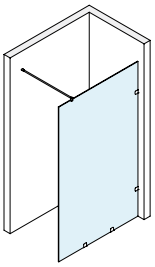

Pag. 275



TOEBEHOREN DOUCHE MET DRAAIDEUR WAND/WAND

Afwerking: /1 /2 /4 /24 /R2

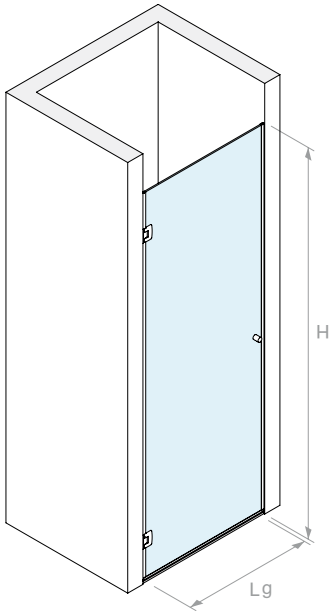



UITVOERING MET SCHARNIER **CHD10COV** 50x80 mm

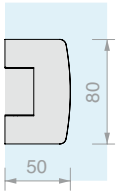

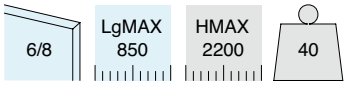

Inhoud van de kit:

Art.	Omschrijving	Aantal
CHD10COV	Verstelbare laterale scharnier	2 st.
PESQ0810B.100	Waterkeringsprofiel	1 st.
GM6010	Dichting met lekdorpel	1 st.
GM62	Ballondichting	2 st.
SP2255	Paar knoppen	1 st.

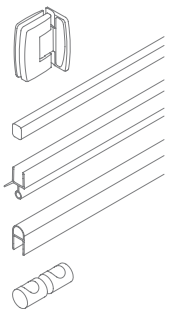

Art.	Aantal
BDCHD6801	1 st.

UITVOERING MET SCHARNIER **CHD20COV** 55x90 mm

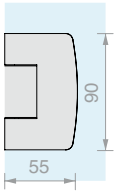

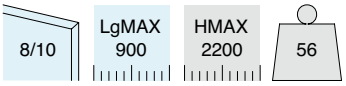

Inhoud van de kit:

Art.	Omschrijving	Aantal
CHD20COV	Verstelbare laterale scharnier	2 st.
PESQ0810B.100	Waterkeringsprofiel	1 st.
GM0210	Dichting met lekdorpel	1 st.
GM0622	Ballondichting	2 st.
SP2255	Paar knoppen	1 st.

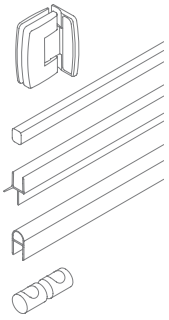

Art.	Aantal
BDCHD81001	1 st.

GLAS AFMETINGEN EN BEWERKINGEN

BDCHD6801

6

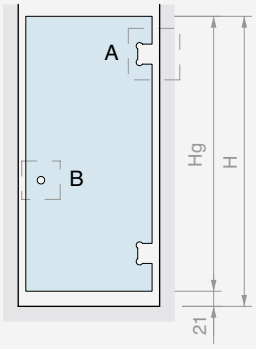

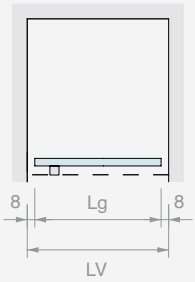

Hg = H - 21
Lg (MAX 850) = LV - 16

A CHD10COV

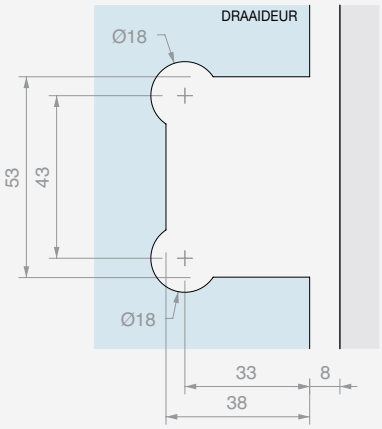

B SP2255

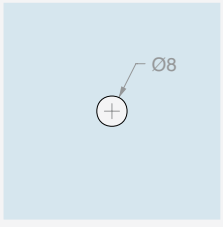

GM62

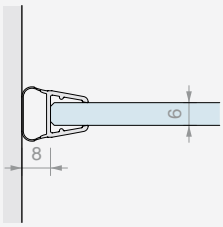

GM6010

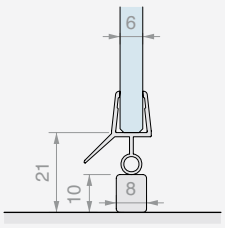

8

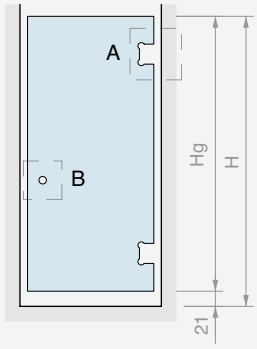

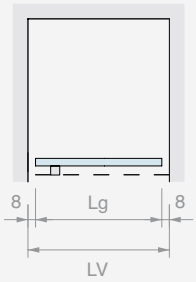

Hg = H - 21
Lg (MAX 850) = LV - 16

A CHD10COV

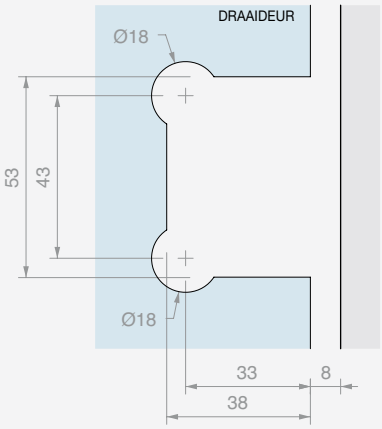

B SP2255

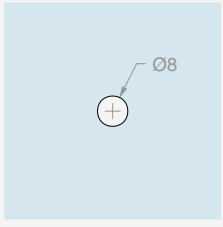

GM62

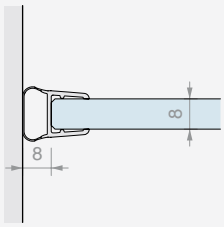

GM6010

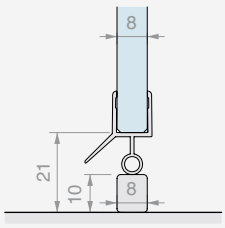

GLAS AFMETINGEN EN BEWERKINGEN

BDCHD81001

8

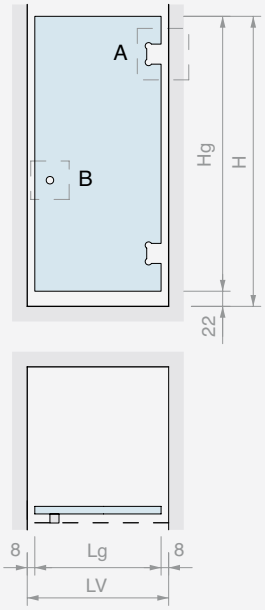

Hg = H - 22
Lg (MAX 900) = LV - 16

A CHD20COV

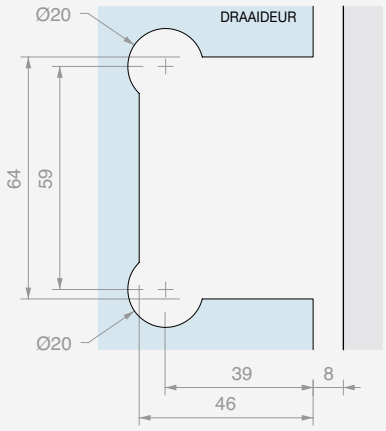

B SP2255

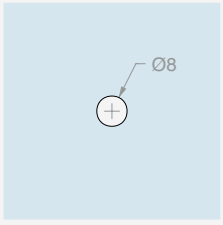

GM0622

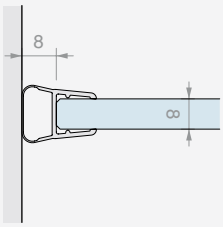

GM0210

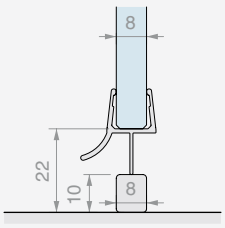

10

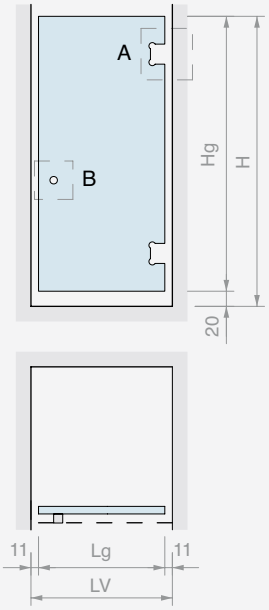

Hg = H - 20
Lg (MAX 900) = LV - 23

A CHD20COV

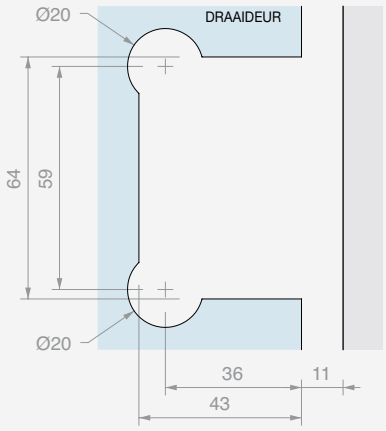

B SP2255

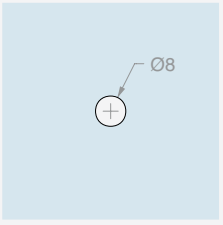

GM0622

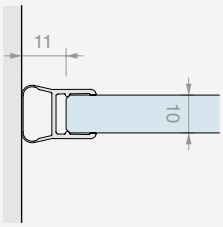

GM0210

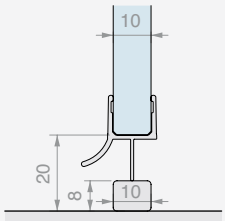



TOEBEHOREN DOUCHE MET DRAAIDEUR WAND/WAND MET VAST GLASPANEEL EN KLEMMEN

Afwerking: /1 /2 /4 /24 /R2

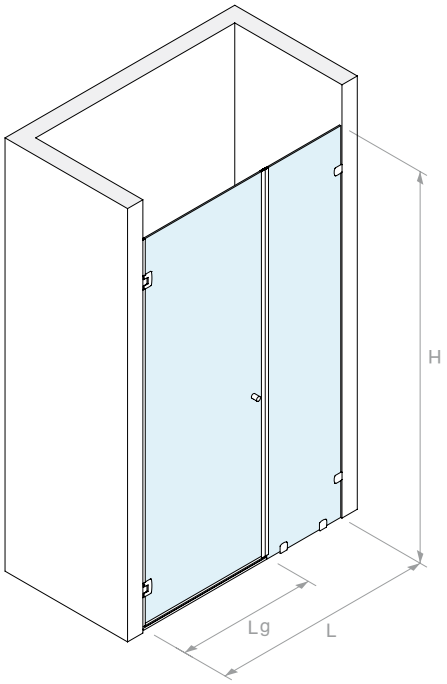



UITVOERING MET SCHARNIER **CHD10COV** 50x80 mm

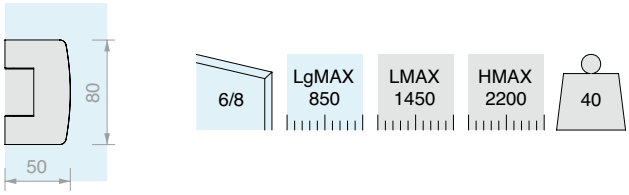

Inhoud van de kit:

Art.	Omschrijving	Aantal
CHD10COV	Verstelbare laterale scharnier	2 st.
PESQ0810B.100	Waterkeringsprofiel	1 st.
GM6010	Dichting met lekdorpel	1 st.
GM12SX22	Magnetische dichting van 45°	1 st.
GM12DX22	Magnetische dichting van 45°	1 st.
GM62	Ballondichting	1 st.
SP2255	Paar knoppen	1 st.
CHDM41	Wandklem	4 st.
Optioneel		
CHDA55	Gearticuleerde stabilisatiestang	1 st.

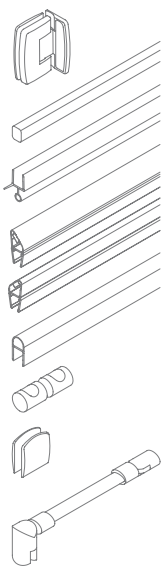

Art.	Aantal
BDCHD6803	1 st.

UITVOERING MET SCHARNIER **CHD20COV** 55x90 mm

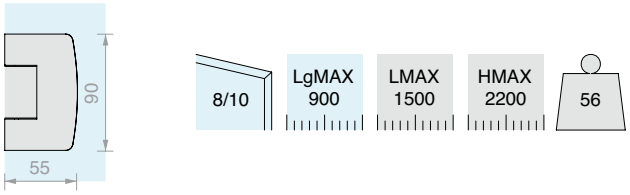

Inhoud van de kit:

Art.	Omschrijving	Aantal
CHD20COV	Verstelbare laterale scharnier	2 st.
PESQ0810B.100	Waterkeringsprofiel	1 st.
GM0210	Dichting met lekdorpel	1 st.
GM1520SX	Magnetische dichting van 45°	1 st.
GM1520DX	Magnetische dichting van 45°	1 st.
GM0622	Ballondichting	1 st.
SP2255	Paar knoppen	1 st.
CHDM41	Wandklem	4 st.
Optioneel		
CHDA55G	Gearticuleerde stabilisatiestang	1 st.

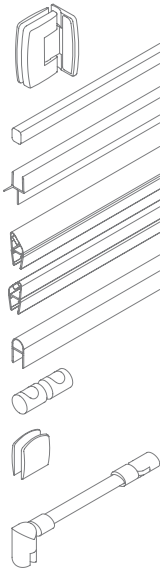

Art.	Aantal
BDCHD81003	1 st.

GLAS AFMETINGEN EN BEWERKINGEN

BDCHD6803

6

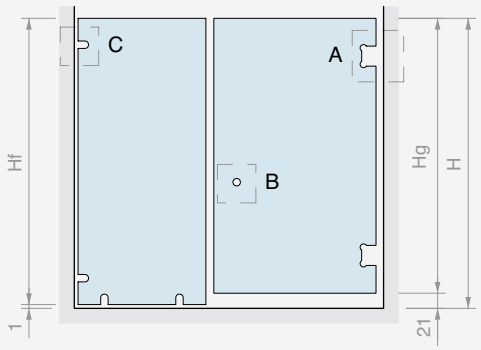

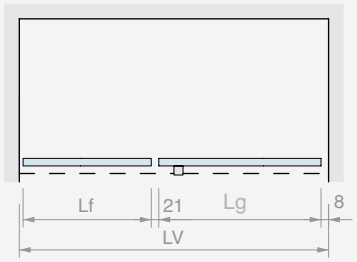

Hf = H - 1
Hg = H - 21
Lg MAX 850
Lf (MAX 600) =
LV - Lg - 30

A CHD10COV

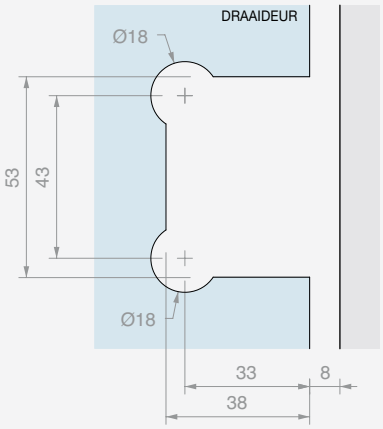

B SP2255 C CHDM41

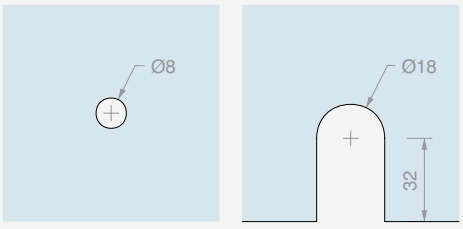

GM12SX22
GM12DX22

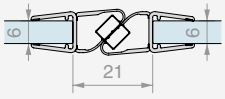

GM6010

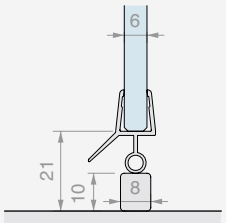

GM62

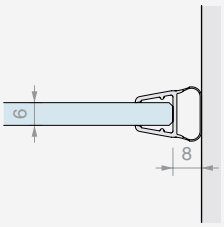

8

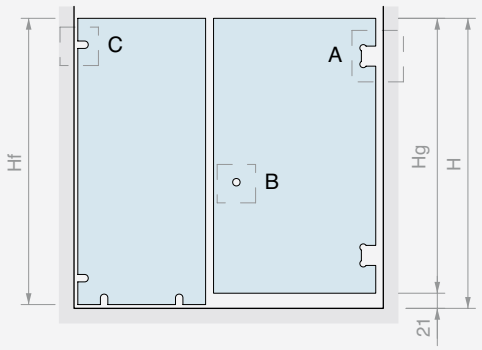

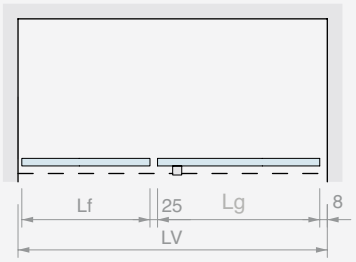

Hf = H - 1
Hg = H - 21
Lg MAX 850
Lf (MAX 600) =
LV - Lg - 34

A CHD10COV

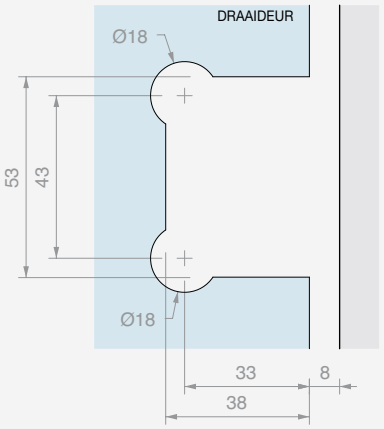

B SP2255 C CHDM41

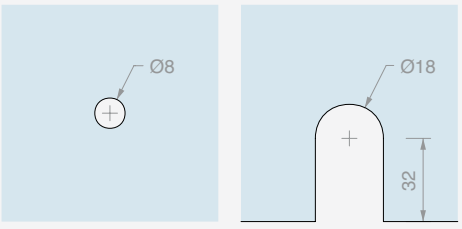

GM12SX22
GM12DX22

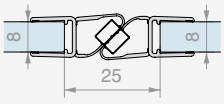

GM6010

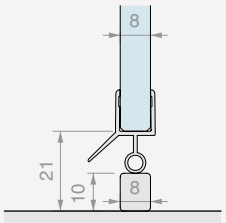

GM62

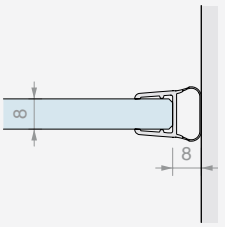

GLAS AFMETINGEN EN BEWERKINGEN

BDCHD81003

8

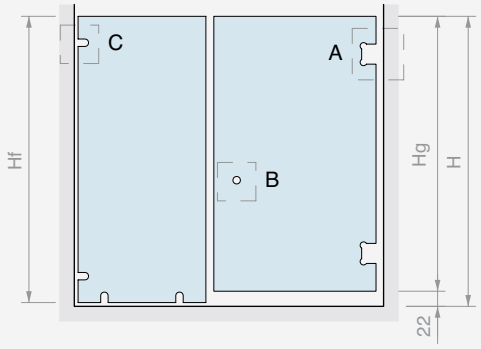

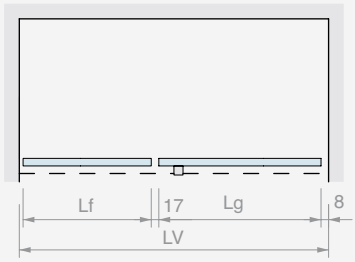

Hf = H - 1
Hg = H - 22
Lg MAX 900
Lf (MAX 800) =
LV - Lg - 26

A CHD20COV

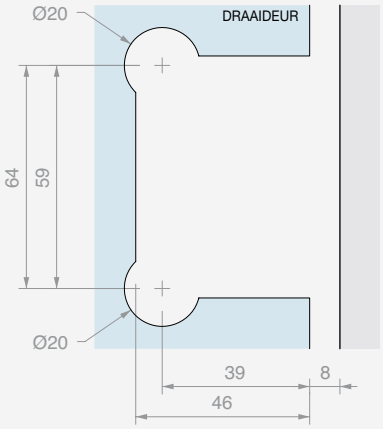

B SP2255 C CHDM41

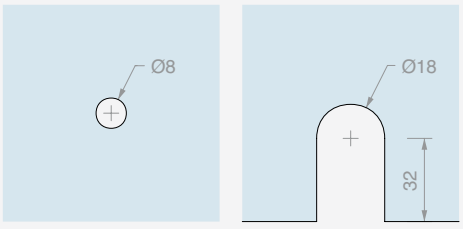

GM1520SX
GM1520DX

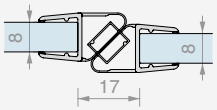

GM0210

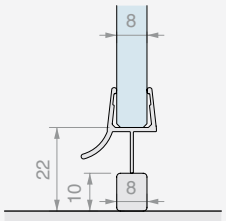

GM0622

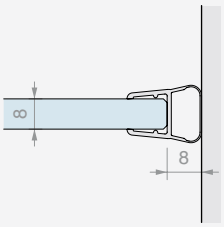

10

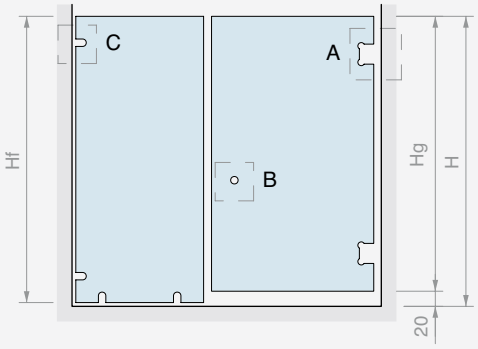

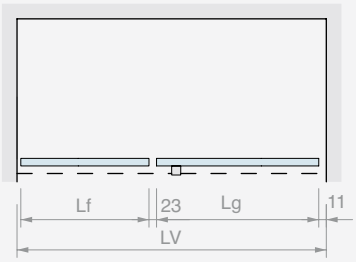

Hf = H - 1
Hg = H - 20
Lg MAX 900
Lf (MAX 800) =
LV - Lg - 35

A CHD20COV

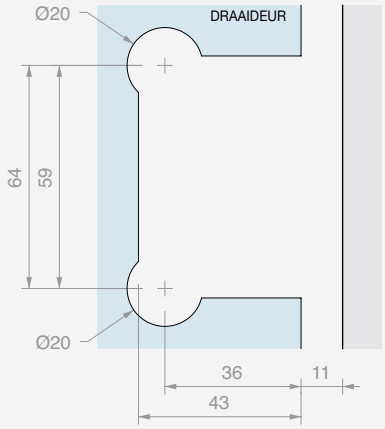

B SP2255 C CHDM41

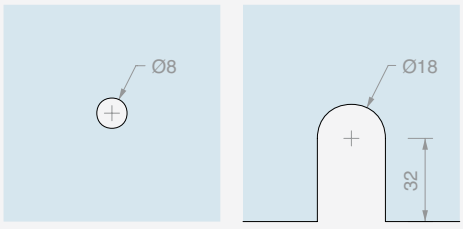

GM1520SX
GM1520DX

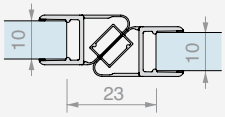

GM0210

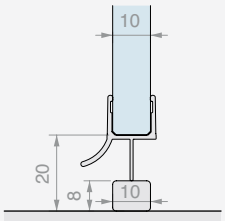

GM0622

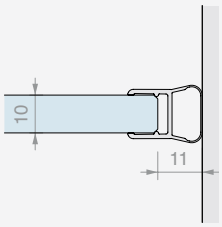



TOEBEHOREN DOUCHE MET DRAAIDEUR WAND/WAND MET VASTE GLASPANELEN EN PROFIELEN

Afwerking: /1 /2 /4 /24 /R2

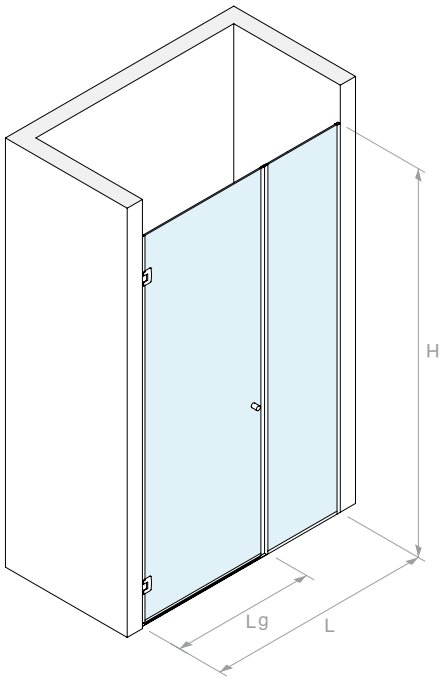



UITVOERING MET SCHARNIER **CHD10COV** 50x80 mm

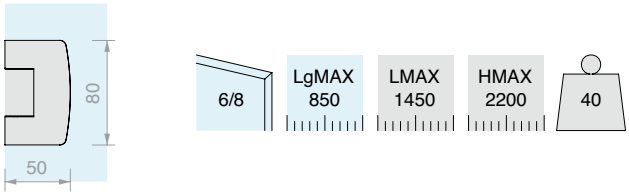

Inhoud van de kit:

Art.	Omschrijving	Aantal
CHD10COV	Verstelbare laterale scharnier	2 st.
LMU20B.220	U-profiel	1 st.
LMU20B.150	U-profiel	1 st.
LMU86B.100	Plat bovenprofiel	1 st.
GTUP4	Dichting voor glasklemming	4 m
GTUP6	Dichting voor glasklemming	4 m
GM6010	Dichting met lekdorpel	1 st.
GM12SX22	Magnetische dichting van 45°	1 st.
GM12DX22	Magnetische dichting van 45°	1 st.
GM62	Ballondichting	1 st.
SP2255	Paar knoppen	1 st.

Optioneel

CHDA55	Gearticuleerde stabilisatiestang	1 st.

Art.	Aantal
BDCHD6805	1 st.

UITVOERING MET SCHARNIER **CHD20COV** 55x90 mm

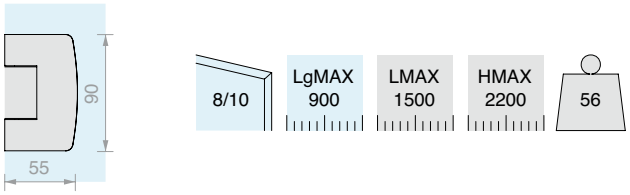

Inhoud van de kit:

Art.	Omschrijving	Aantal
CHD20COV	Verstelbare laterale scharnier	2 st.
LMU20B.220	U-profiel	1 st.
LMU20B.150	U-profiel	1 st.
LMU86B.100	Plat bovenprofiel	1 st.
GTUP4	Dichting voor glasklemming	4 m
GTUP2	Dichting voor glasklemming	4 m
GM0210	Dichting met lekdorpel	1 st.
GM1520SX	Magnetische dichting van 45°	1 st.
GM1520DX	Magnetische dichting van 45°	1 st.
GM0622	Ballondichting	1 st.
SP2255	Paar knoppen	1 st.

Optioneel

CHDA55G	Gearticuleerde stabilisatiestang	1 st.

Art.	Aantal
BDCHD81005	1 st.

GLAS AFMETINGEN EN BEWERKINGEN

BDCHD6805

6

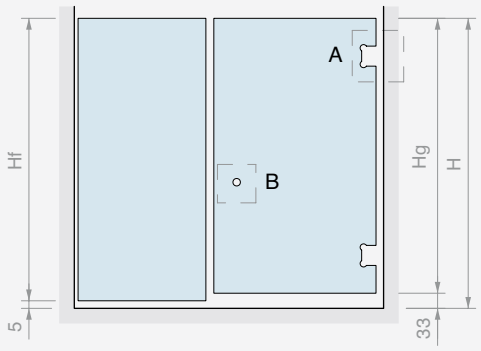

Hf = H - 5
Hg = H - 33
Lg MAX 850
Lf (MAX 600) =
LV - Lg - 34

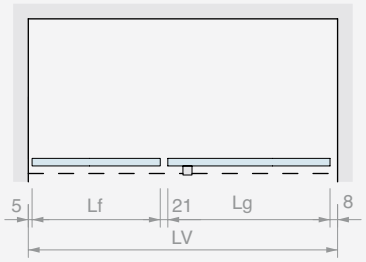

A CHD10COV

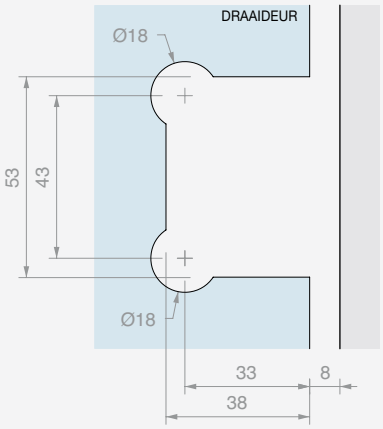

B SP2255

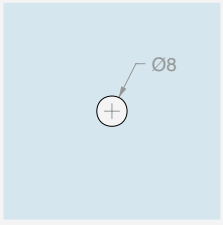

GM12SX22
GM12DX22

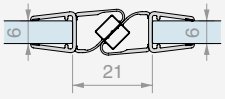

GM6010

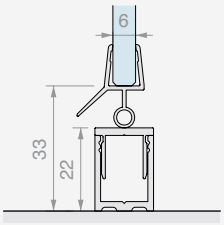

GM62

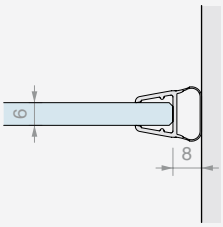

8

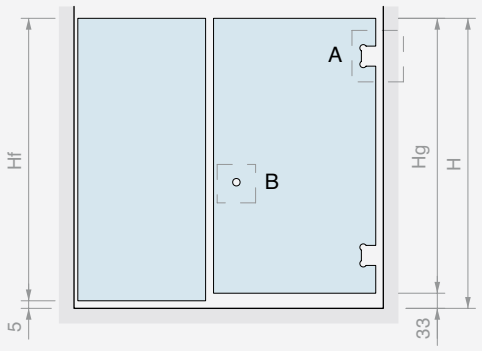

Hf = H - 5
Hg = H - 33
Lg MAX 850
Lf (MAX 600) =
LV - Lg - 38

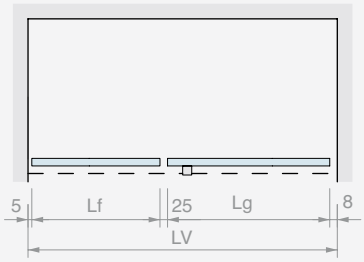

A CHD10COV

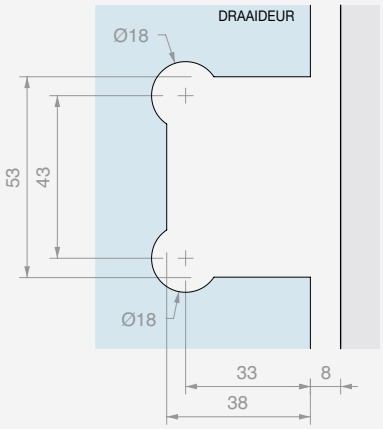

B SP2255

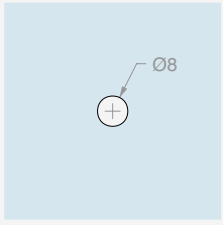

GM12SX22
GM12DX22

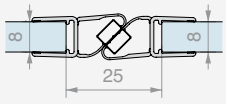

GM6010

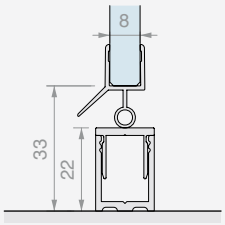

GM62

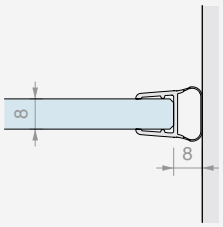

GLAS AFMETINGEN EN BEWERKINGEN

BDCHD81005

8

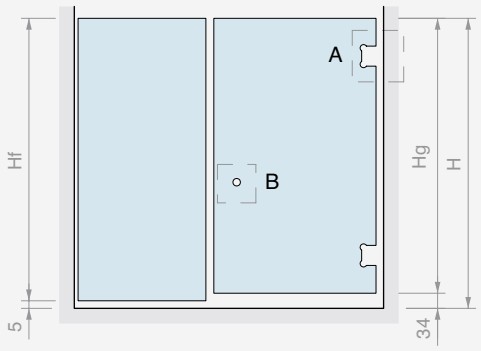

Hf = H - 5
Hg = H - 34
Lg MAX 900
Lf (MAX 600) =
LV - Lg - 30

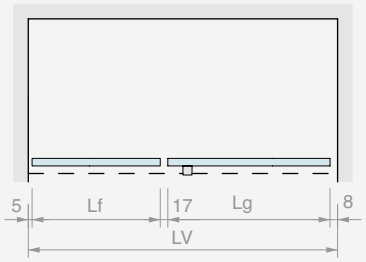

A CHD20COV

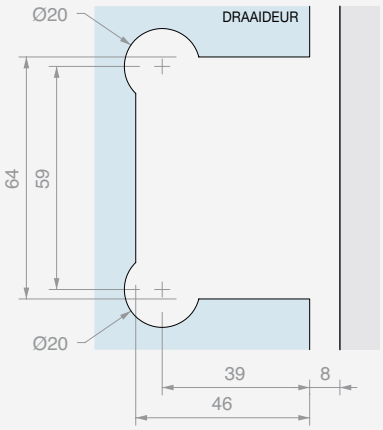

B SP2255

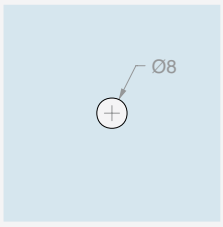

GM1520SX
GM1520DX

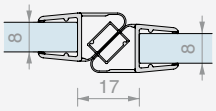

GM0210

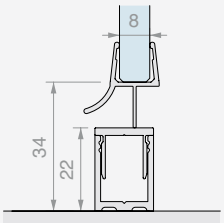

GM0622

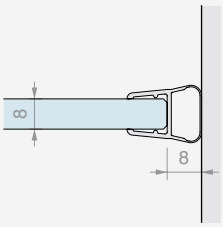

10

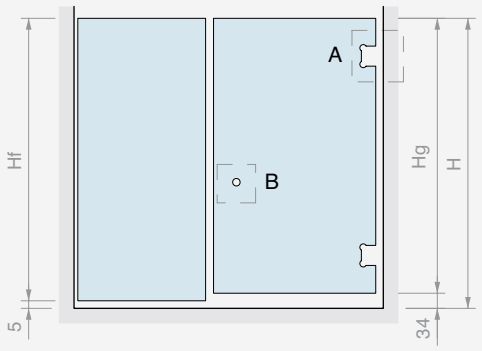

Hf = H - 5
Hg = H - 34
Lg MAX 900
Lf (MAX 600) =
LV - Lg - 39

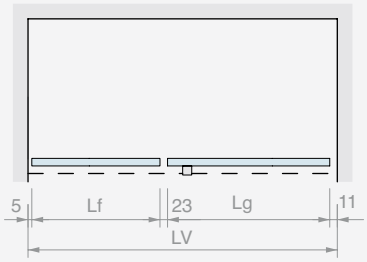

A CHD20COV

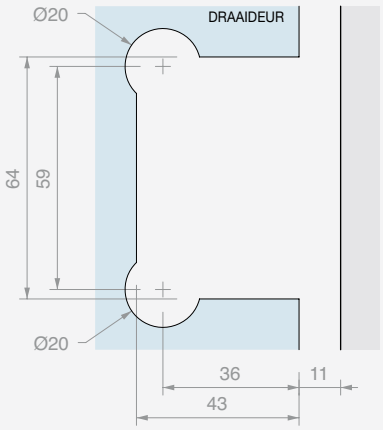

B SP2255

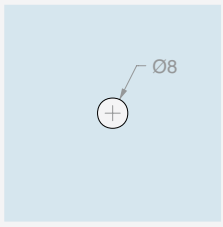

GM1520SX
GM1520DX

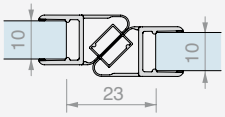

GM0210

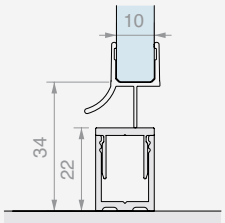

GM0622

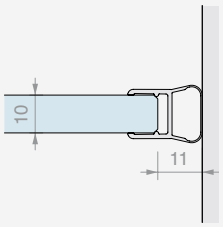



TOEBEHOREN DOUCHE MET DRAAIDEUR WAND/WAND MET VAST GLASPANEEL EN KLEMMEN

Afwerking: /1 /2 /4 /24 /R2

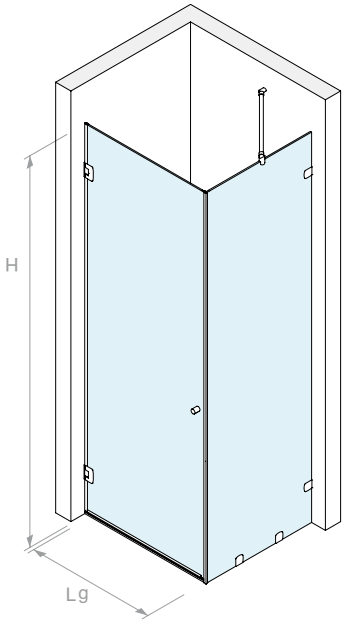



UITVOERING MET SCHARNIER **CHD10COV** 50x80 mm

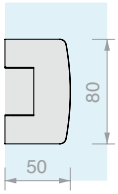

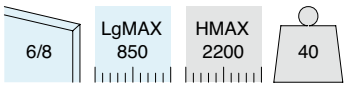

Inhoud van de kit:

Art.	Omschrijving	Aantal
CHD10COV	Verstelbare laterale scharnier	2 st.
PESQ0810B.100	Waterkeringsprofiel	1 st.
GM6010	Dichting met lekdorpel	1 st.
GM58	Dichting met aanslag met hoek van 90°	1 st.
GM62	Ballondichting	1 st.
SP2255	Paar knoppen	1 st.
CHDA55	Gearticuleerde stabilisatiestang	1 st.
CHDM41	Wandklem	4 st.

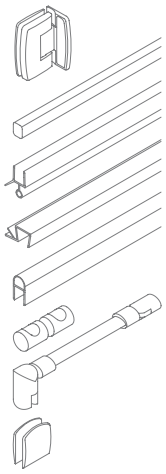

UITVOERING MET SCHARNIER **CHD20COV** 55x90 mm

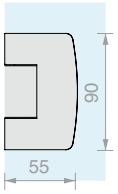

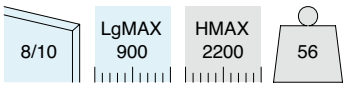

Inhoud van de kit:

Art.	Omschrijving	Aantal
CHD20COV	Verstelbare laterale scharnier	2 st.
PESQ0810B.100	Waterkeringsprofiel	1 st.
GM0210	Dichting met lekdorpel	1 st.
GM5422	Dichting met aanslag met hoek van 90°	1 st.
GM0622	Ballondichting	1 st.
SP2255	Paar knoppen	1 st.
CHDA55G	Gearticuleerde stabilisatiestang	1 st.
CHDM41	Wandklem	4 st.

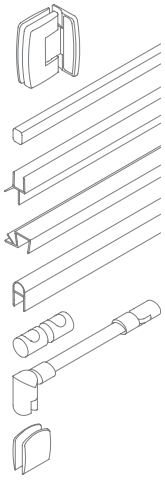

Art.	Aantal
BDCHD6813	1 st.

Art.	Aantal
BDCHD81013	1 st.

GLAS AFMETINGEN EN BEWERKINGEN

BDCHD6813

6

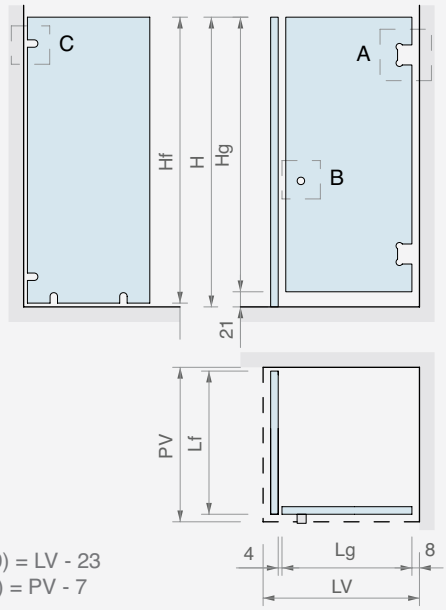

Hf = H - 1
Hg = H - 21
Lg (MAX 850) = LV - 23
Lf (MAX 800) = PV - 7

A CHD10COV

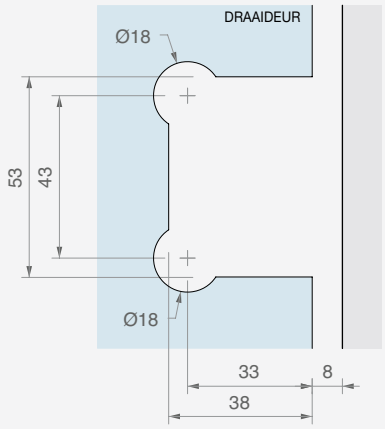

B SP2255 C CHDM41

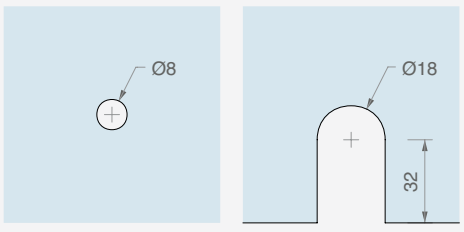

GM58 GM6010 GM62

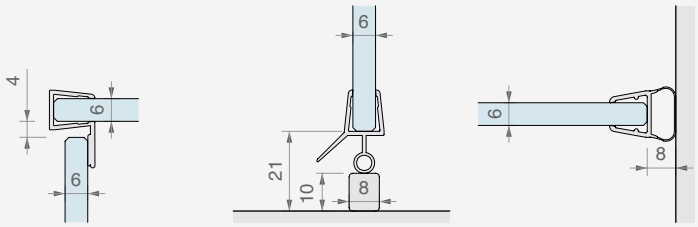

8

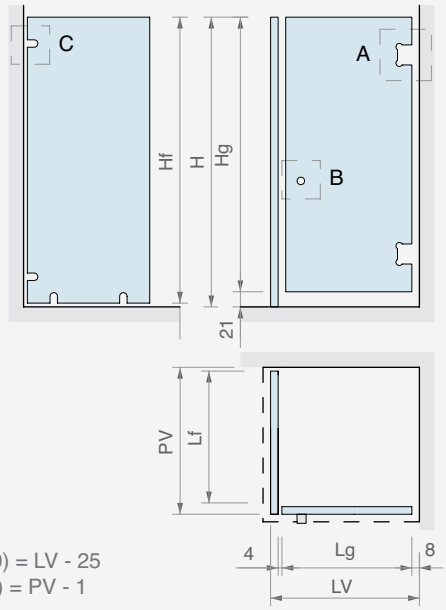

Hf = H - 1
Hg = H - 21
Lg (MAX 850) = LV - 25
Lf (MAX 800) = PV - 1

A CHD10COV

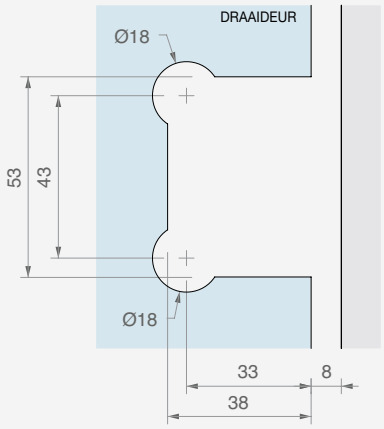

B SP2255 C CHDM41

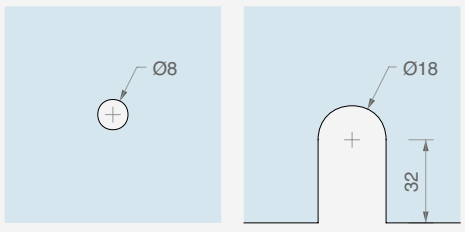

GM58 GM6010 GM62

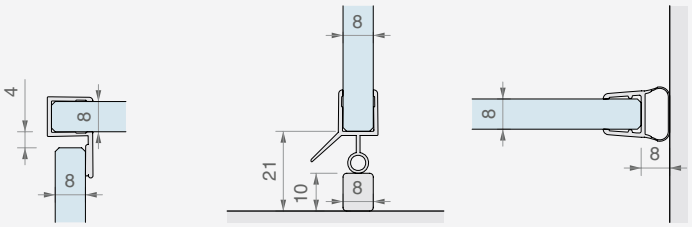

GLAS AFMETINGEN EN BEWERKINGEN

BDCHD81013

8

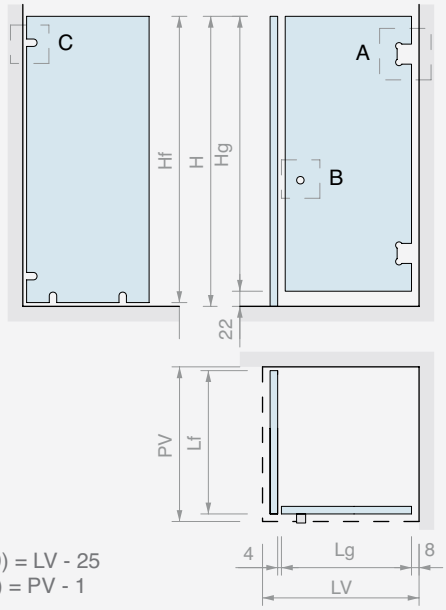

Hf = H - 1
Hg = H - 22
Lg (MAX 900) = LV - 25
Lf (MAX 800) = PV - 1

A CHD20COV

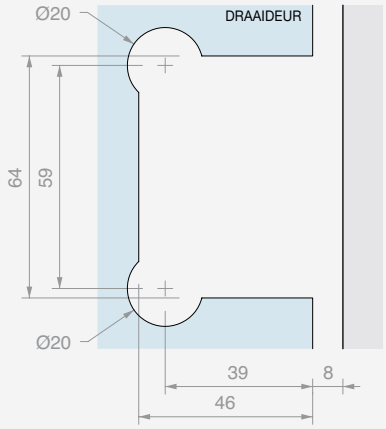

B SP2255 C CHDM41

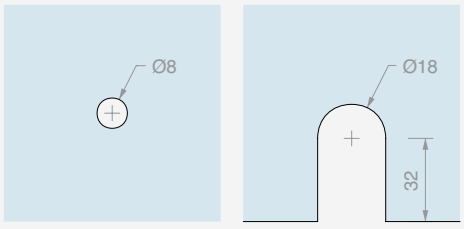

GM5422 GM0210 GM0622

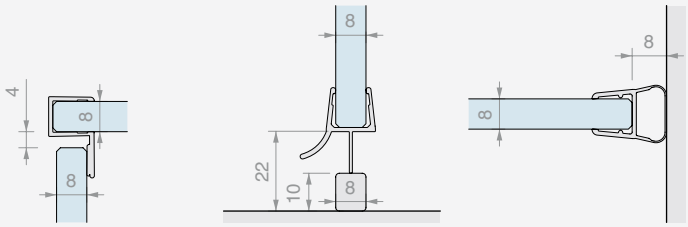

10

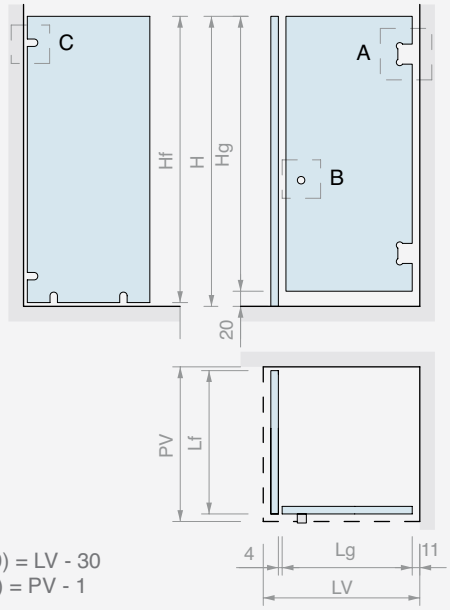

Hf = H - 1
Hg = H - 20
Lg (MAX 900) = LV - 30
Lf (MAX 800) = PV - 1

A CHD20COV

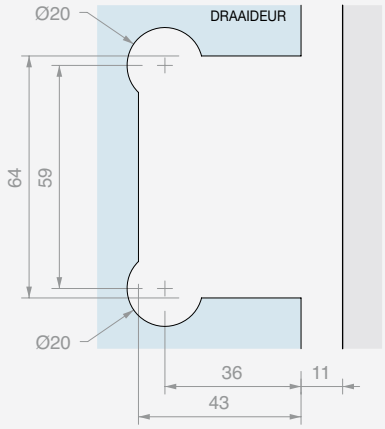

B SP2255 C CHDM41

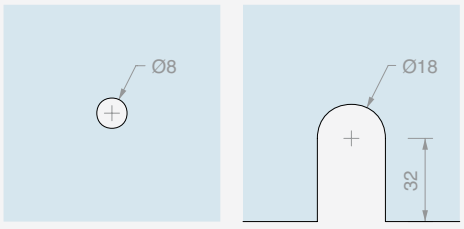

GM5422 GM0210 GM0622

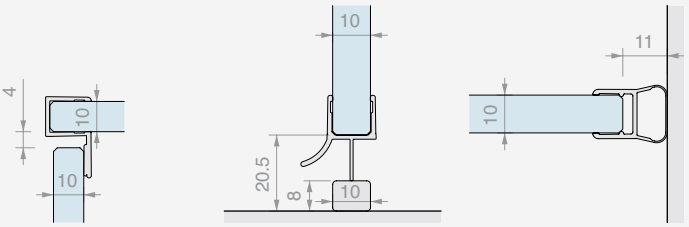



TOEBEHOREN DOUCHE MET DRAAIDEUR WAND/WAND MET VAST GLASPANEEL EN PROFIELEN

Afwerking: /1 /2 /4 /24 /R2

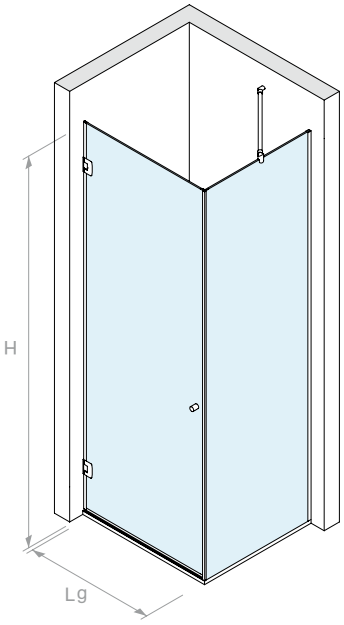



UITVOERING MET SCHARNIER **CHD10COV** 50x80 mm

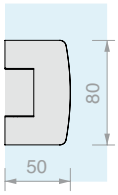

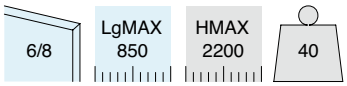

Inhoud van de kit:

Art.	Omschrijving	Aantal
CHD10COV	Verstelbare laterale scharnier	2 st.
LMU20B.220	U-profiel	2 st.
LMU86B.100	Plat bovenprofiel	1 st.
GTUP4	Dichting voor glasklemming	4 m
GTUP6	Dichting voor glasklemming	4 m
GM58	Dichting met aanslag met hoek van 90°	1 st.
GM6010	Dichting met lekdorpel	1 st.
GM62	Ballondichting	1 st.
SP2255	Paar knoppen	1 st.
CHDA55	Gearticuleerde stabilisatiestang	1 st.

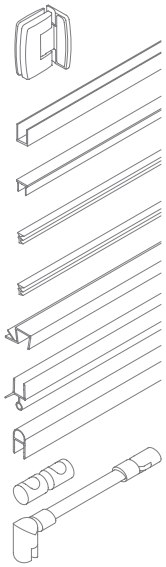

Art.	Aantal
BDCHD6815	1 st.

UITVOERING MET SCHARNIER **CHD20COV** 55x90 mm

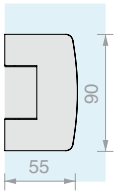

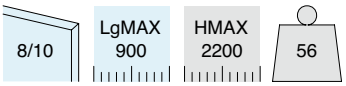

Inhoud van de kit:

Art.	Omschrijving	Aantal
CHD20COV	Verstelbare laterale scharnier	2 st.
LMU20B.220	U-profiel	2 st.
LMU86B.100	Plat bovenprofiel	1 st.
GTUP4	Dichting voor glasklemming	4 m
GTUP2	Dichting voor glasklemming	4 m
GM5422	Dichting met aanslag met hoek van 90°	1 st.
GM0210	Dichting met lekdorpel	1 st.
GM0622	Ballondichting	1 st.
SP2255	Paar knoppen	1 st.
CHDA55G	Gearticuleerde stabilisatiestang	1 st.

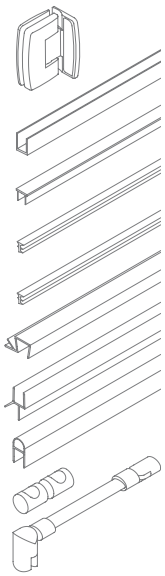

Art.	Aantal
BDCHD81015	1 st.

GLAS AFMETINGEN EN BEWERKINGEN

BDCHD6815

6

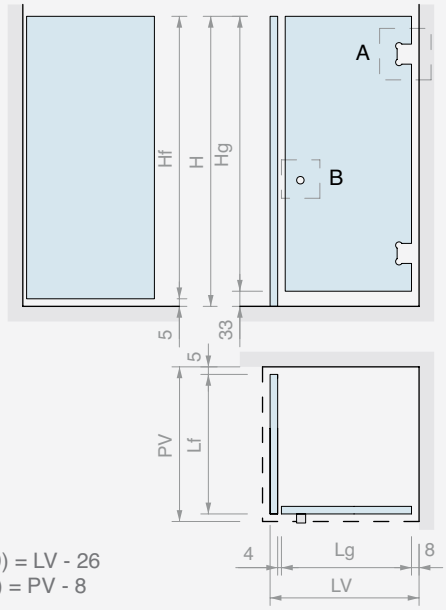

Hf = H - 5
Hg = H - 33
Lg (MAX 900) = LV - 26
Lf (MAX 800) = PV - 8

A CHD10COV

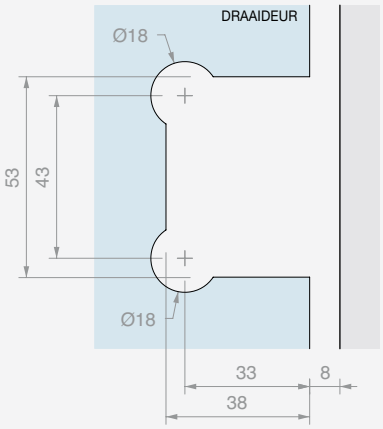

B SP2255

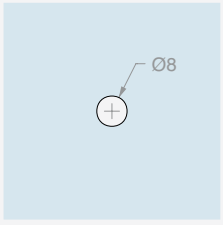

GM58

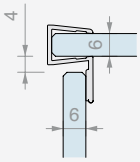

GM6010

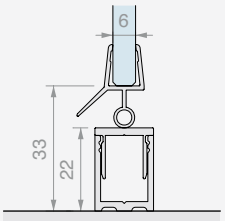

GM62

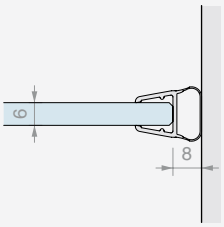

8

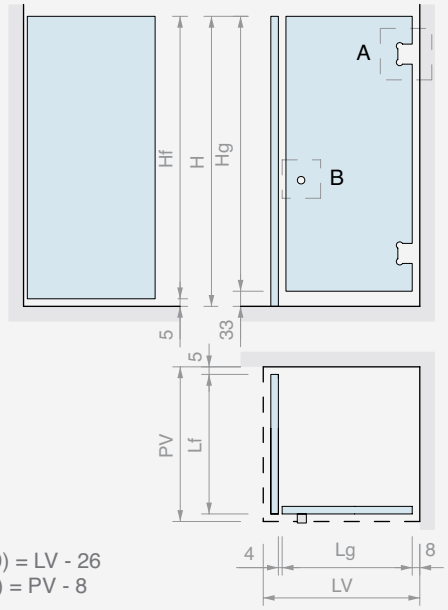

Hf = H - 5
Hg = H - 33
Lg (MAX 900) = LV - 26
Lf (MAX 800) = PV - 8

A CHD10COV

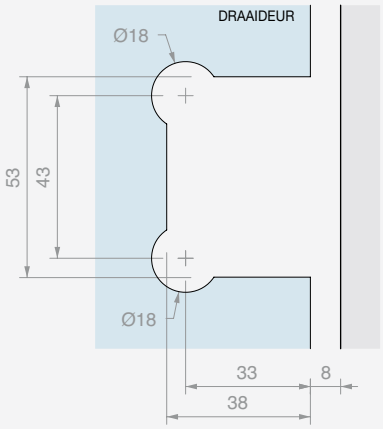

B SP2255

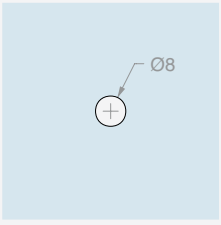

GM58

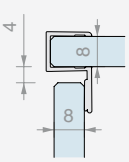

GM6010

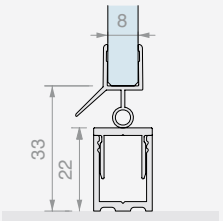

GM62

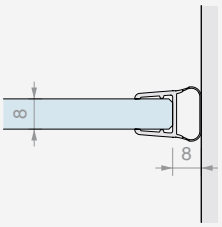

GLAS AFMETINGEN EN BEWERKINGEN

8

BDCHD81015

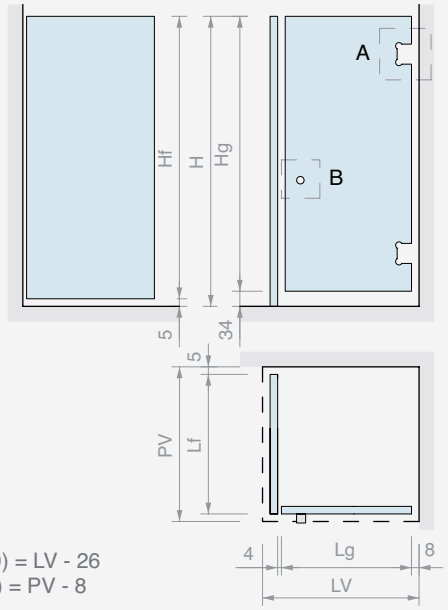

Hf = H - 5
Hg = H - 34
Lg (MAX 900) = LV - 26
Lf (MAX 800) = PV - 8

A CHD20COV

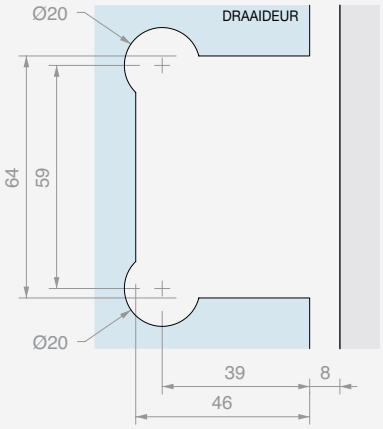

B SP2255

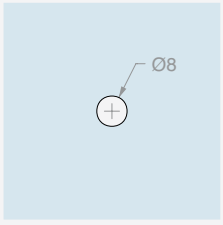

GM5422

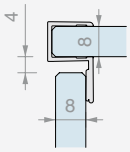

GM0210

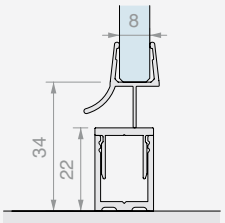

GM0622

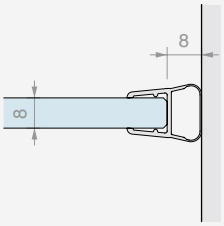

10

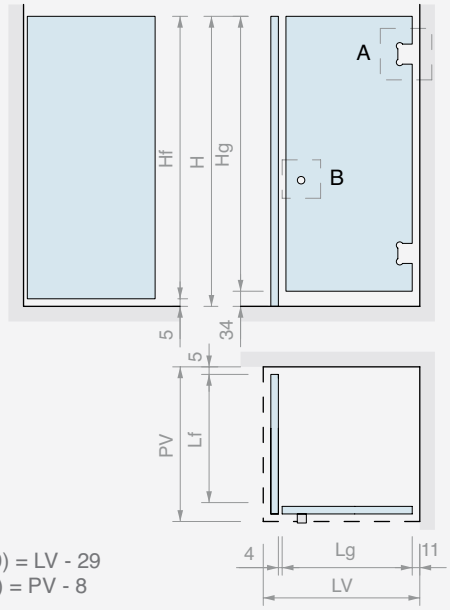

Hf = H - 5
Hg = H - 34
Lg (MAX 900) = LV - 29
Lf (MAX 800) = PV - 8

A CHD20COV

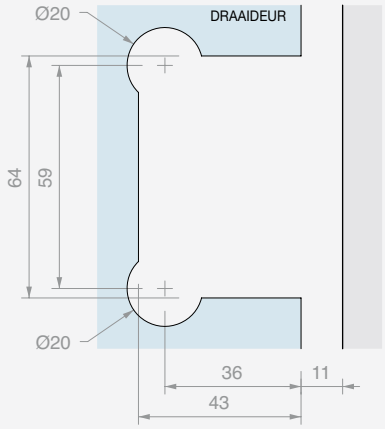

B SP2255

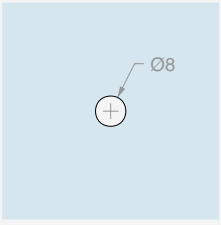

GM5422

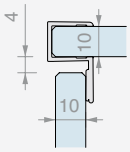

GM0210

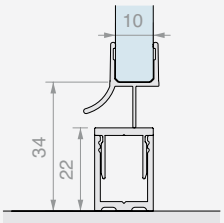

GM0622

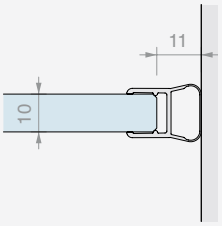



TOEBEHOREN INLOOPDOUCHE MET DUBBELE INGANG MET KLEMMEN

Afwerking: /1 /2 /4 /24 /R2

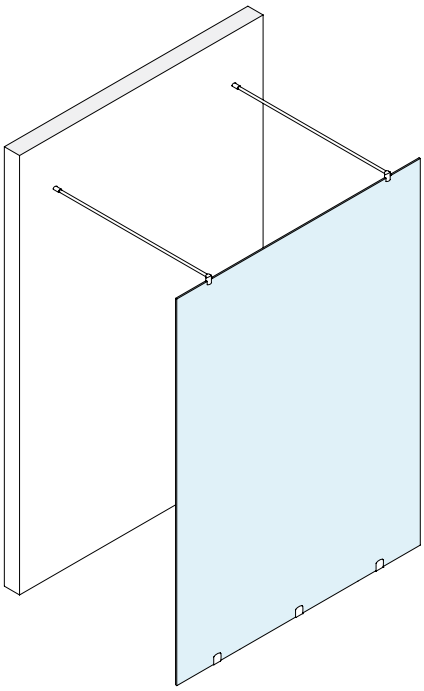



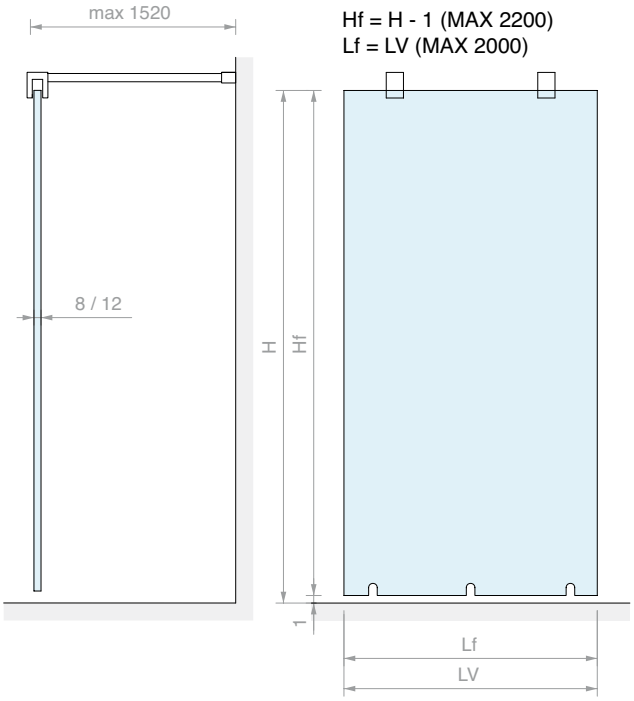

Hf = H - 1 (MAX 2200)
Lf = LV (MAX 2000)

CHDM41

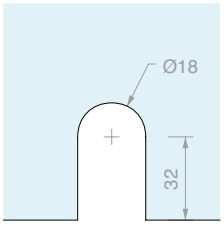

CHDT1500G

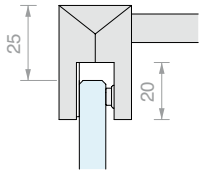

Inhoud van de kit:

Art.	Omschrijving	Aantal
CHDM41	Wandklem	3 st.
CHDT1500G	Stabilisatiestang	2 st.

Optioneel

PESQ0810B.150	Waterkeringsprofiel	2 st.

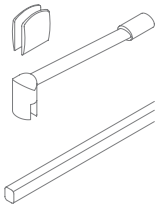

Art.	Voor glas	Aantal
OPEN03CHD	Van **8** tot **12** mm	1 st.



TOEBEHOREN INLOOPDOUCHE MET KLEMMEN

Afwerking: /1 /2 /4 /24 /R2

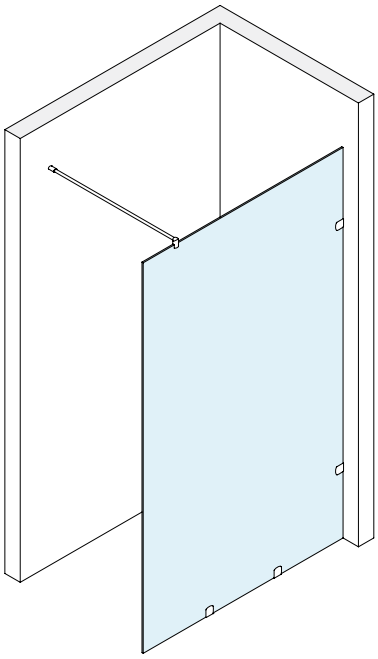



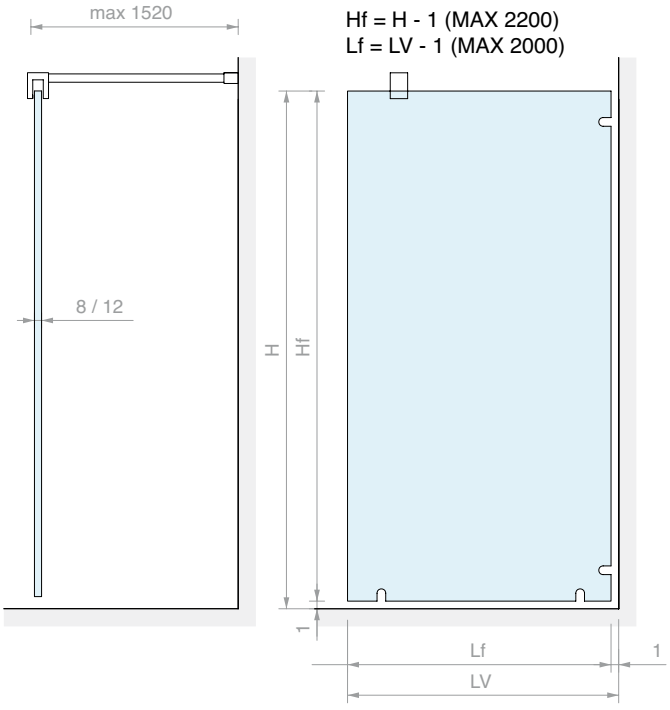

CHDM41

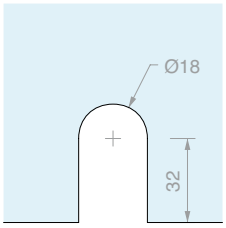

CHDT1500G

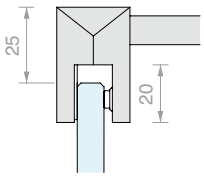

Inhoud van de kit:

Art.	Omschrijving	Aantal
CHDM41	Wandklem	4 st.
CHDT1500G	Stabilisatiestang	1 st.
Optioneel		
PESQ0810B.150	Waterkeringsprofiel	1 st.

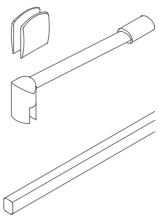

Art.	Voor glas	Aantal
OPEN01CHD	Van **8** tot **12** mm	1 st.



OVERZICHT ARTIKELEN VOOR SERIE CHD

Scharnieren voor glasdikte van **6** tot **8** mm

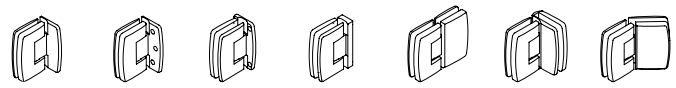

CHD10COV	CHD10	CHD12	CHD14	CHD180	CHD190	CHD1135
Pag. 278	Pag. 279	Pag. 280	Pag. 281	Pag. 282	Pag. 283	Pag. 284

Scharnieren voor glasdikte van **8** tot **12** mm

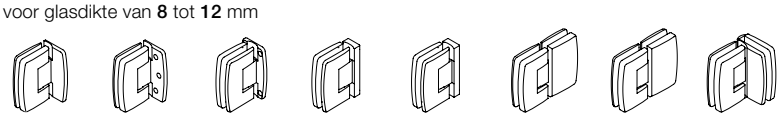

CHD20COV	CHD20	CHD22	CHD24	CHD24P	CHD280	CHD280P	CHD290
Pag. 285	Pag. 286	Pag. 287	Pag. 288	Pag. 289	Pag. 290	Pag. 291	Pag. 292

Sloten voor glasdikte van **8** tot **10** mm

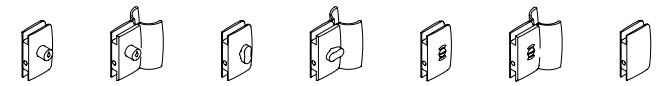

CSP75	CSP85	CLP23	CLPM29	CLS18	CLM19	CL105
Pag. 294	Pag. 294	Pag. 294	Pag. 294	Pag. 295	Pag. 295	Pag. 295

Klemmen voor glasdikte van **6** tot **10** mm



CHDM41	CHDM43	CHDM57	CHDM52	CHDM47	CHDM45
Pag. 296	Pag. 296	Pag. 296	Pag. 297	Pag. 297	Pag. 297

Stabilisatiestangen

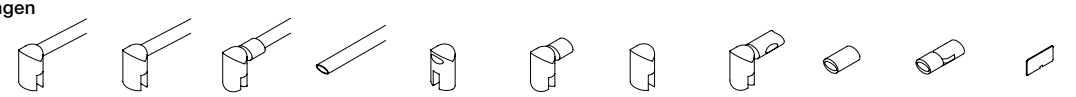

	CHDT	CHDA500	CHDA55	CHDA05	CHDA83	CHDA85	CHDA86	CHDA90	CHDA93	CHDA88	DQMP
Van **6** tot **8** mm	Pag. 298	Pag. 299	Pag. 299	Pag. 300	Pag. 300	Pag. 300	Pag. 301	Pag. 301	Pag. 301	Pag. 301	Pag. 302
Van **10** tot **12** mm	CHDTG	CHDA55G	CHDA500G			CHDA851	CHDA861	CHDA901			
	Pag. 298	Pag. 299	Pag. 299			Pag. 300	Pag. 301	Pag. 301			

Knoppen voor glasdikte van **8** tot **12** mm

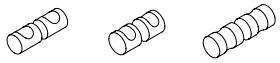

SP2255	SP255	VETCIL35
Pag. 302	Pag. 303	Pag. 303

Profielen voor vaste glaspanelen en eindkappen



	LMU20B	LMU86B	LMU20TPB	PESQB	PBD3183	PBD3184	PBD3186	PBDTP
Van **6** tot **12** mm	Pag. 304	Pag. 304	Pag. 304	Pag. 304	Pag. 305	Pag. 305	Pag. 305	Pag. 305

Dichtingen

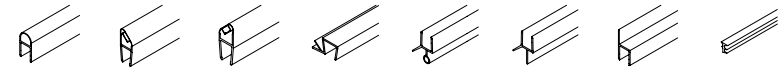

	GM62	GM12SX	GM12DX	GM58	GM60			GTUP
Van **6** tot **8** mm	Pag. 306	Pag. 306	Pag. 306	Pag. 306	Pag. 306			Pag. 307
Van **8** tot **10** mm	GM06	GM1520SX	GM1520DX	GM54		GM02	GM0422	
	Pag. 306	Pag. 307	Pag. 307	Pag. 307		Pag. 307	Pag. 307	



VERSTELBARE LATERALE SCHARNIER WAND/GLAS

Materiaal: Messing

Afwerking: /1 /2 /4 /24 /R2

Reserveafdekplaatje CHDMP1 op pag. 302

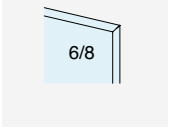

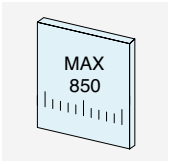

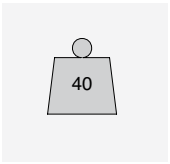



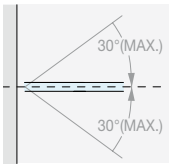

ZELFSLUITEND

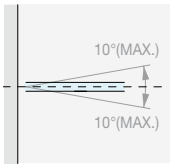

NULPUNTINSTELLING ± 10°

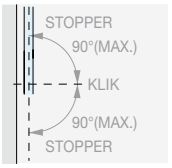

ROTATIE ± 90°

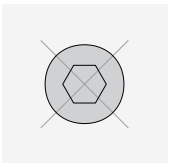

GEEN ZICHTBARE SCHROEVEN

Type Approved
Safety
Regular Production
Surveillance
TÜVRheinland
CERTIFIED
www.tuv.com
ID 111292548

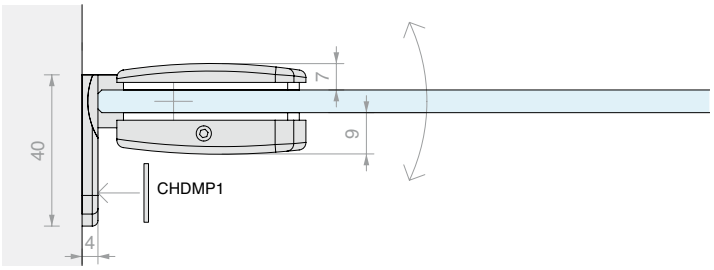

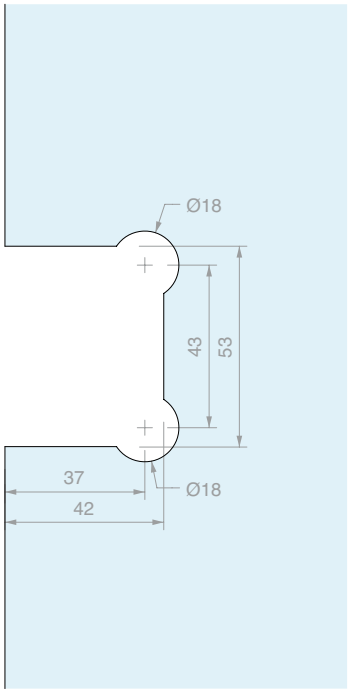

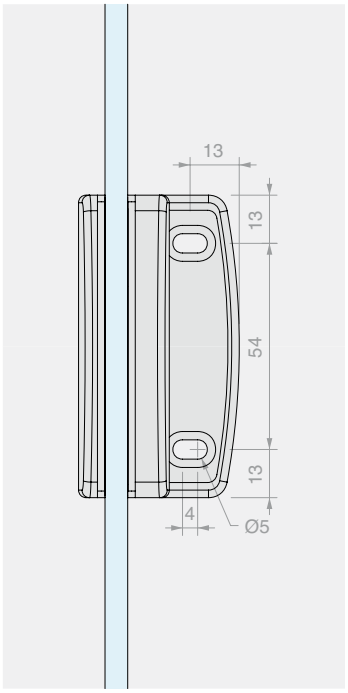

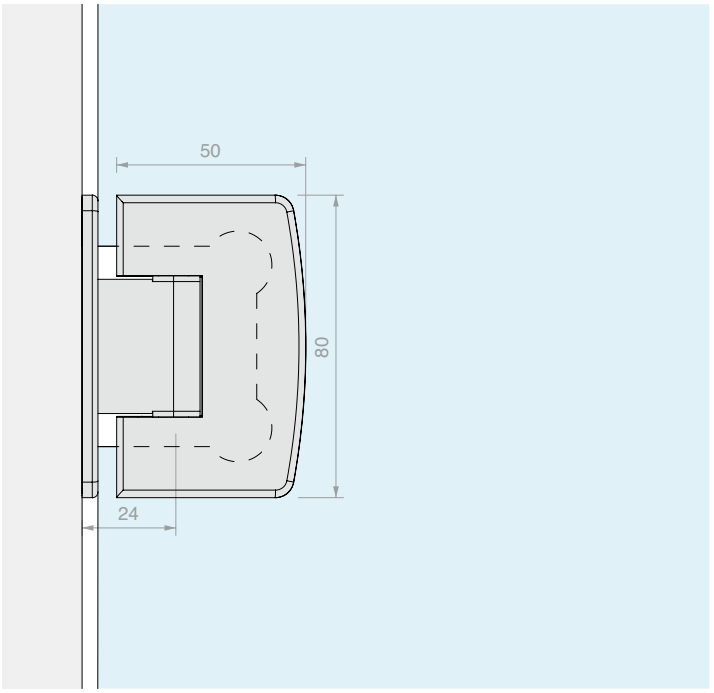

Art.	Voor glas	Aantal
CHD10COV	Van **6** tot **8** mm	1 st.



VERSTELBARE LATERALE SCHARNIER WAND/GLAS

Materiaal: Messing

Afwerking: /1 /24

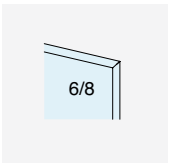

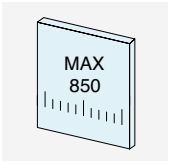

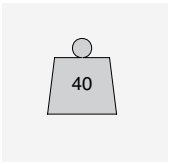



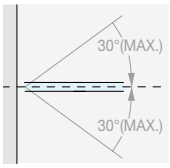

ZELFSLUITEND

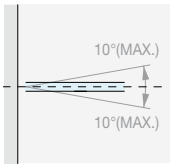

NULPUNTINSTELLING ± 10°

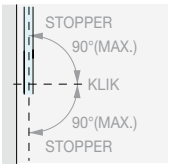

ROTATIE ± 90°

Type Approved
Safety
Regular Production Surveillance
TÜVRheinland CERTIFIED
www.tuv.com
ID 111292548

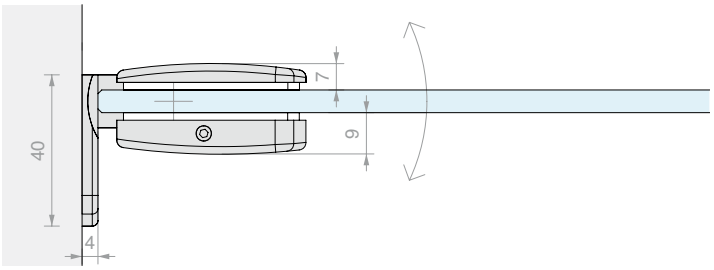

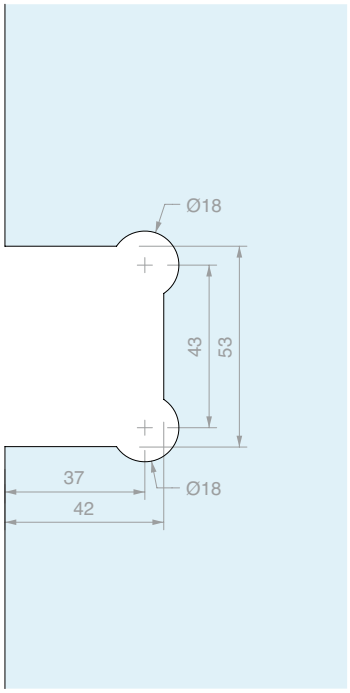

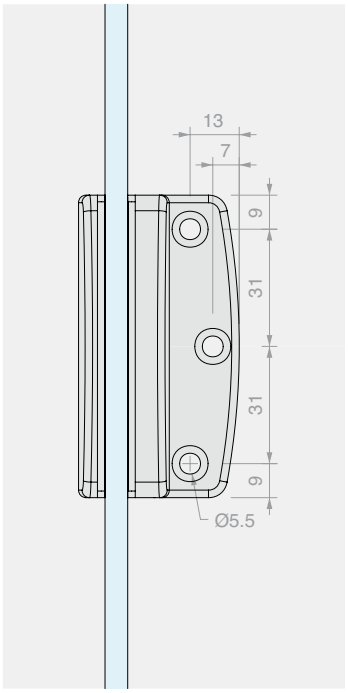

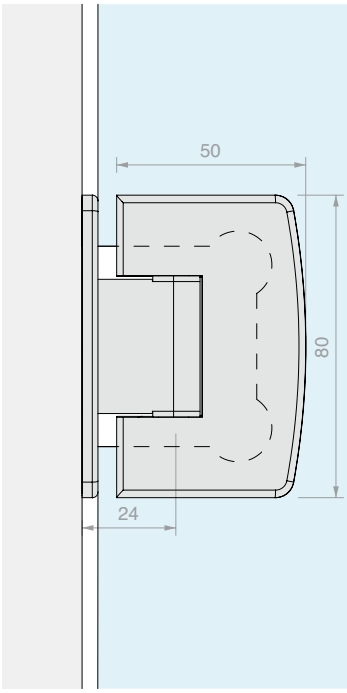

Art.	Voor glas	Aantal
CHD10	Van **6** tot **8** mm	1 st.



VERSTELBARE CENTRALE SCHARNIER WAND/GLAS

Materiaal: Messing

Afwerking: /1 /24

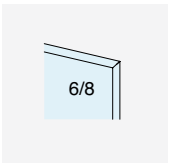

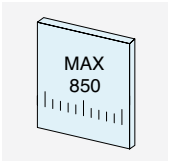

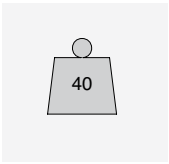



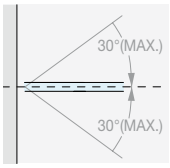

ZELFSLUITEND

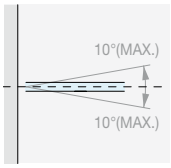

NULPUNTINSTELLING ± 10°

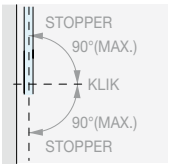

ROTATIE ± 90°

Type Approved
Safety
Regular Production Surveillance
TÜVRheinland CERTIFIED
www.tuv.com
ID 111292548

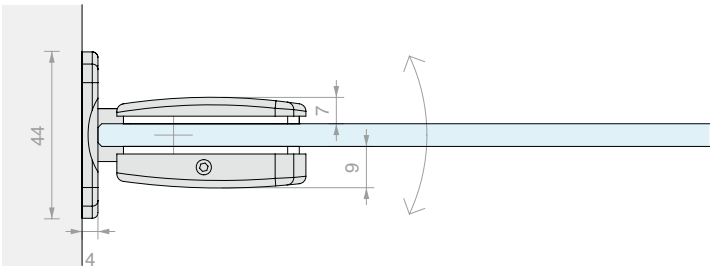

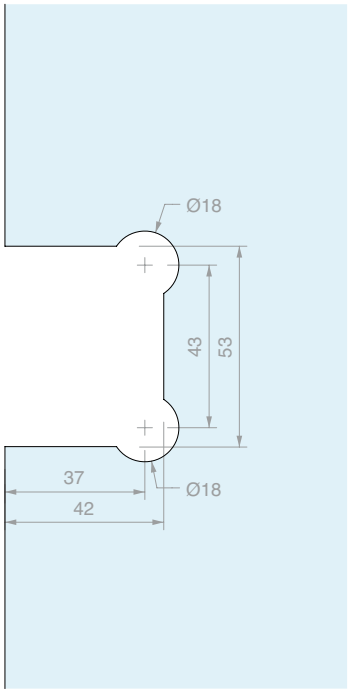

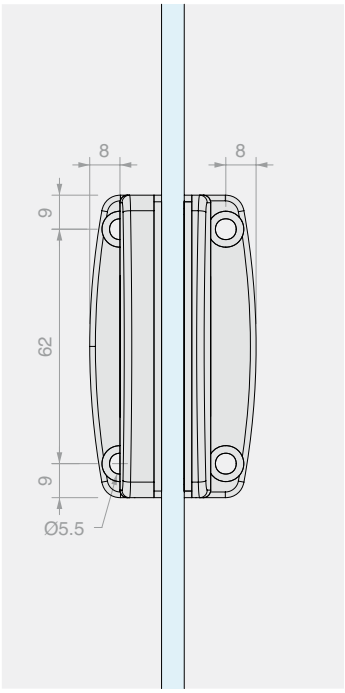

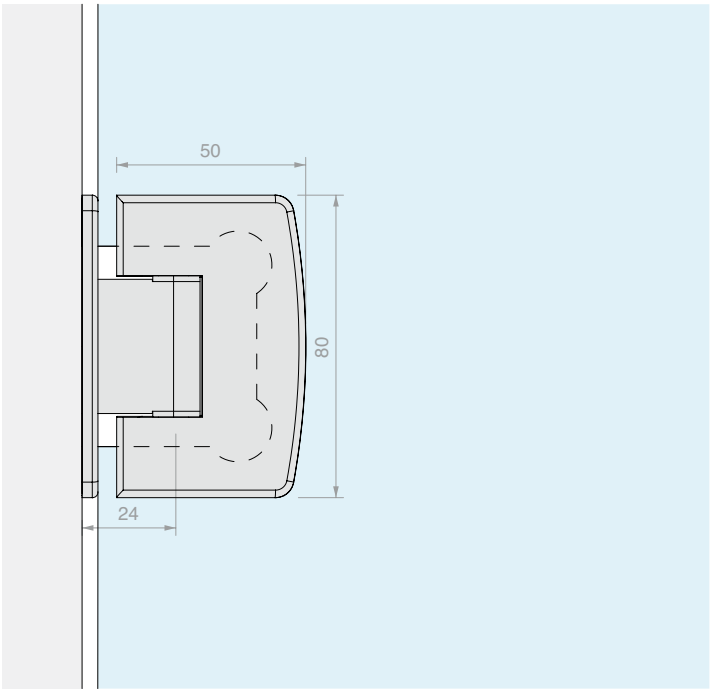

Art.	Voor glas	Aantal
CHD12	Van **6** tot **8** mm	1 st.



VERSTELBARE SCHARNIER WAND/GLAS VOOR SMALLE DEURPOSTEN

Materiaal: Messing

Afwerking: /1 /24

Reserveafdekplaatje DQMP9 op pag. 302



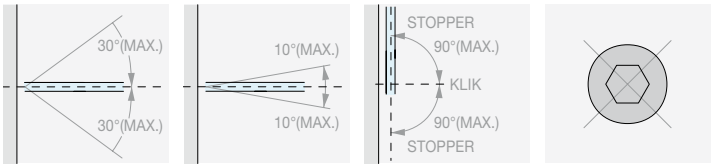

ZELFSLUITEND | NULPUNTINSTELLING ± 10° | ROTATIE ± 90° | GEEN ZICHTBARE SCHROEVEN

Type Approved
Safety
Regular Production
Surveillance
TÜVRheinland
CERTIFIED
www.tuv.com
ID 111292548

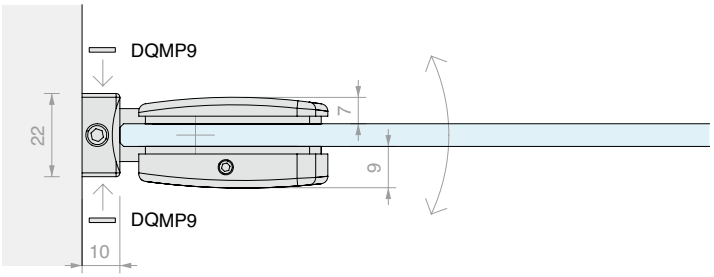

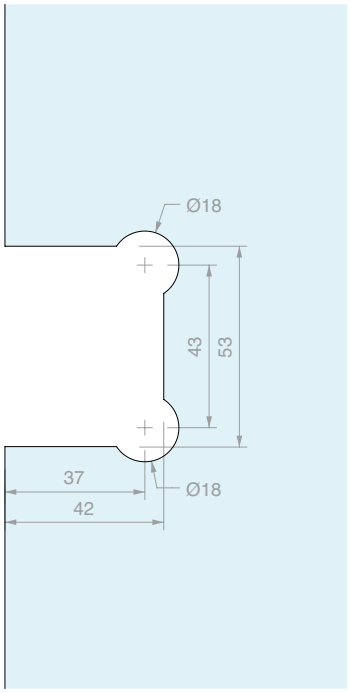

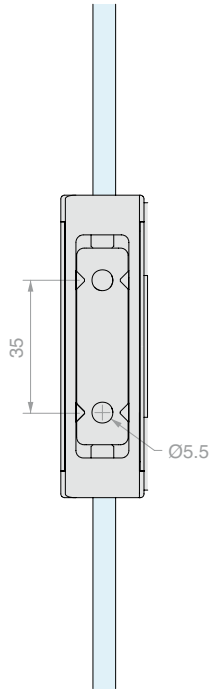

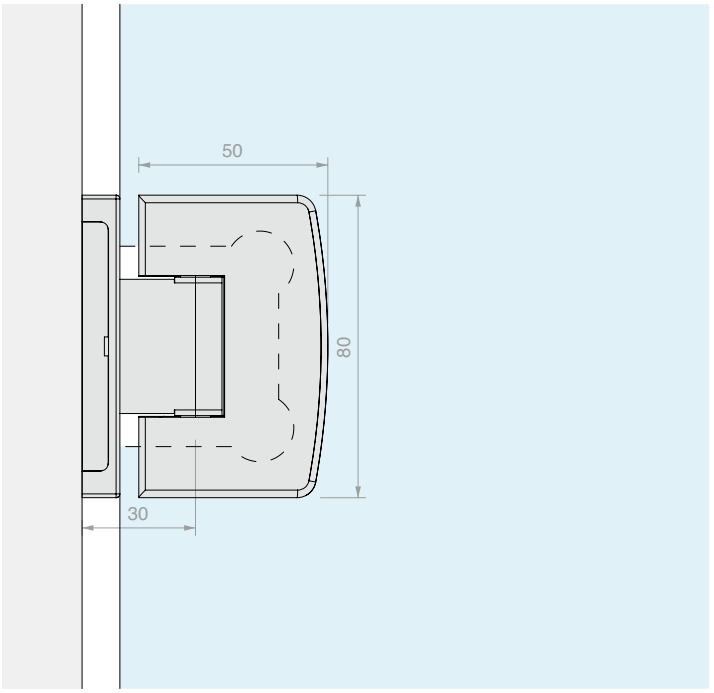

Art.	Voor glas	Aantal
CHD14	Van **6** tot **8** mm	1 st.



VERSTELBARE SCHARNIER GLAS/GLAS IN LIJN

Materiaal: Messing

Afwerking: /1 /2 /4 /24 /R2

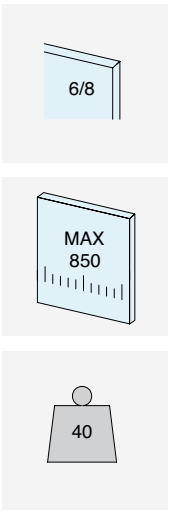



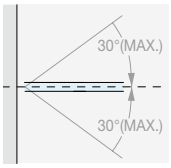

ZELFSLUITEND

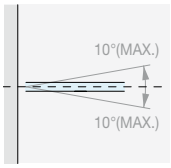

NULPUNTINSTELLING ± 10°

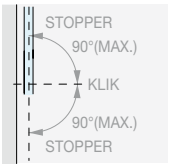

ROTATIE ± 90°

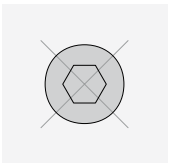

GEEN ZICHTBARE SCHROEVEN

Type Approved
Safety
Regular Production
Surveillance
www.tuv.com
ID 111292548

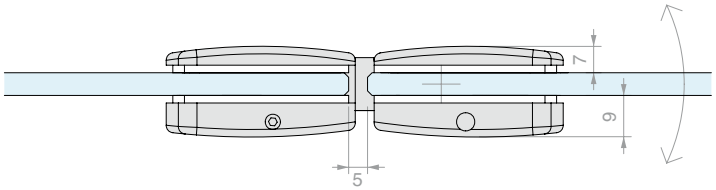

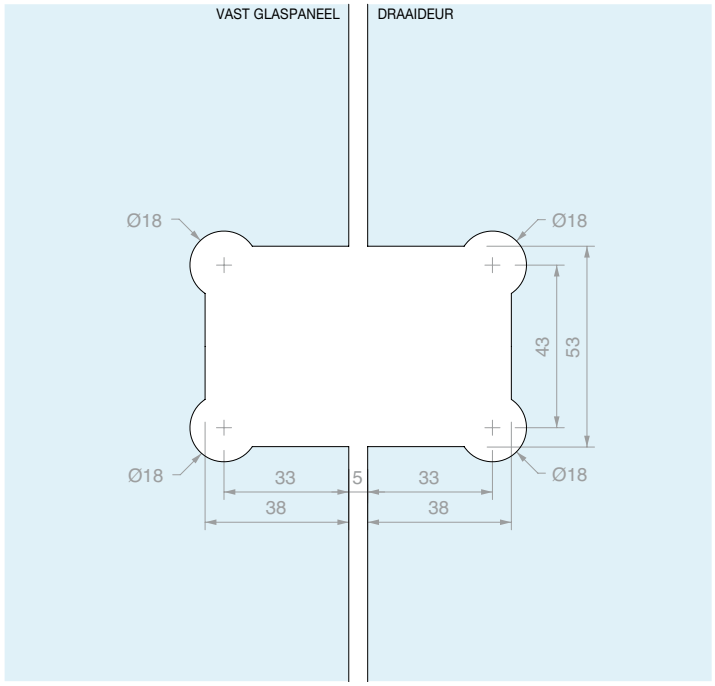

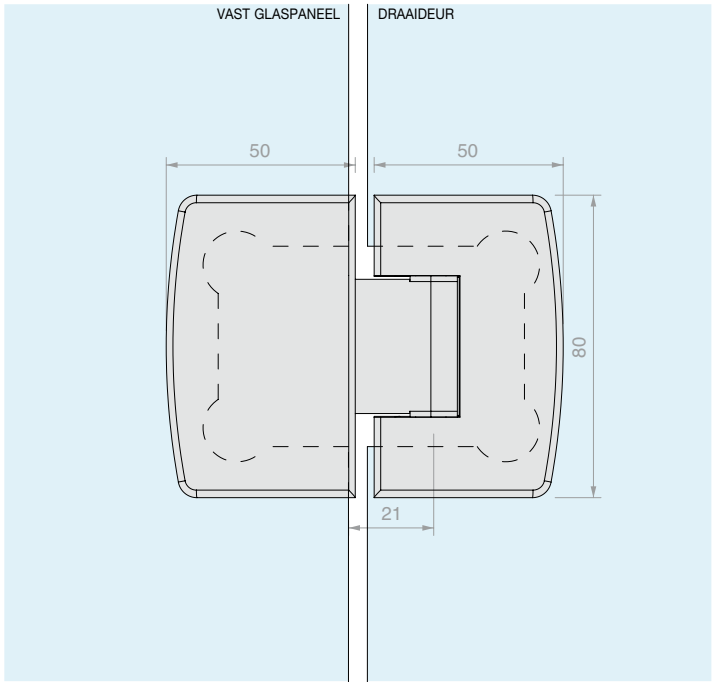

Art.	Voor glas	Aantal
CHD180	Van **6** tot **8** mm	1 st.



VERSTELBARE SCHARNIER GLAS/GLAS MET HOEK VAN 90°

Materiaal: Messing

Afwerking: /1 /24

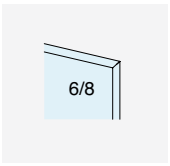

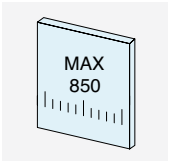

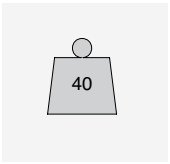



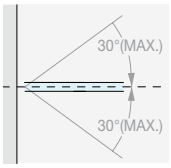

ZELFSLUITEND

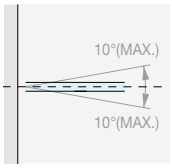

NULPUNTINSTELLING ± 10°

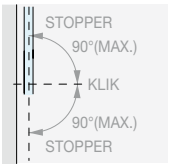

ROTATIE ± 90°

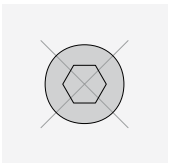

GEEN ZICHTBARE SCHROEVEN

Type Approved
Safety
Regular Production
Surveillance
TÜVRheinland
CERTIFIED
www.tuv.com
ID 111292548

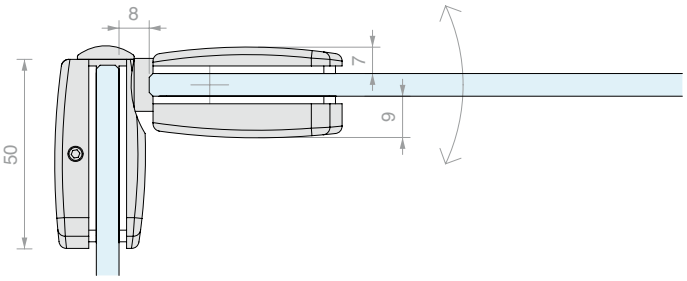

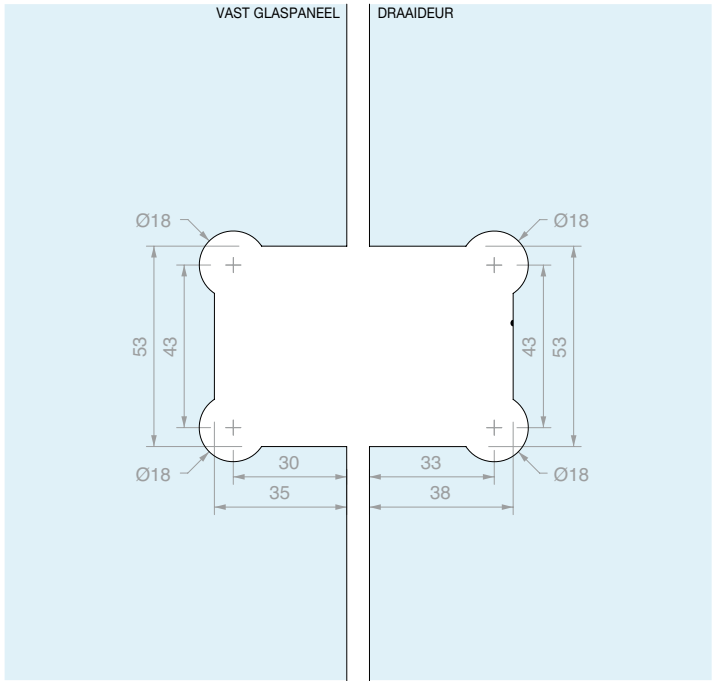

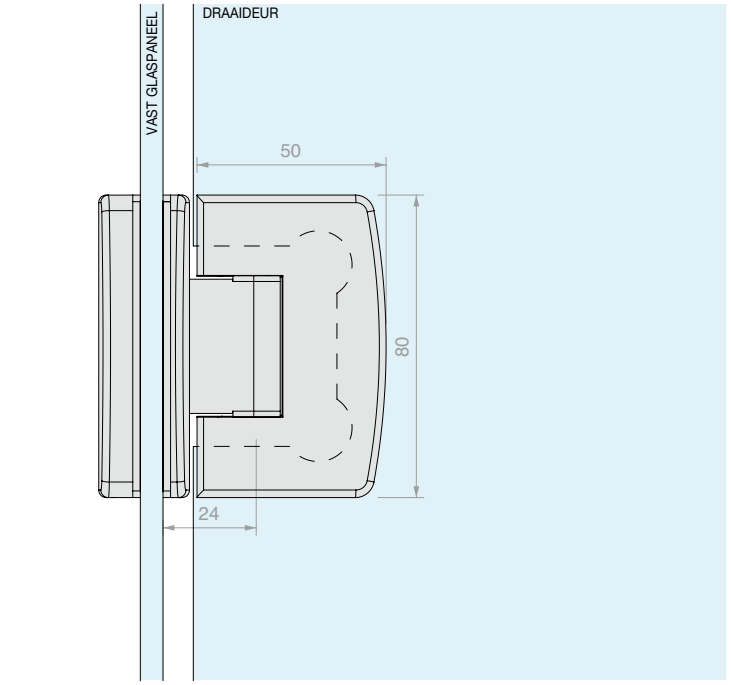

Art.	Voor glas	Aantal
CHD190	Van **6** tot **8** mm	1 st.



VERSTELBARE SCHARNIER GLAS/GLAS MET HOEK VAN 135°

Materiaal: Messing

Afwerking: /1

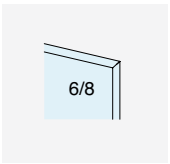

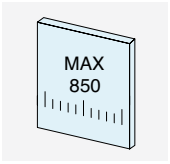

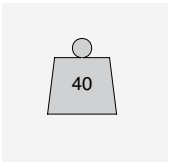



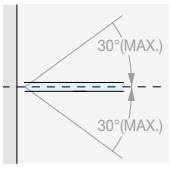

ZELFSLUITEND

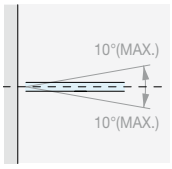

NULPUNTINSTELLING ± 10°

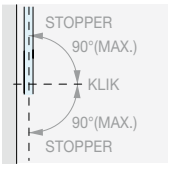

ROTATIE ± 90°

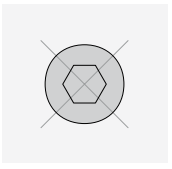

GEEN ZICHTBARE SCHROEVEN

Type Approved
Safety
Regular Production Surveillance
TÜVRheinland CERTIFIED
www.tuv.com
ID 111292548

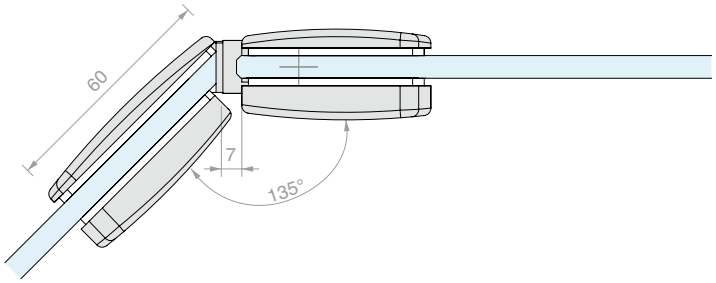

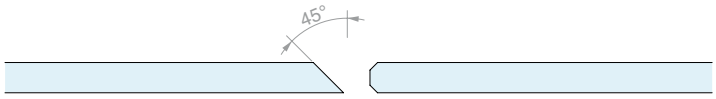

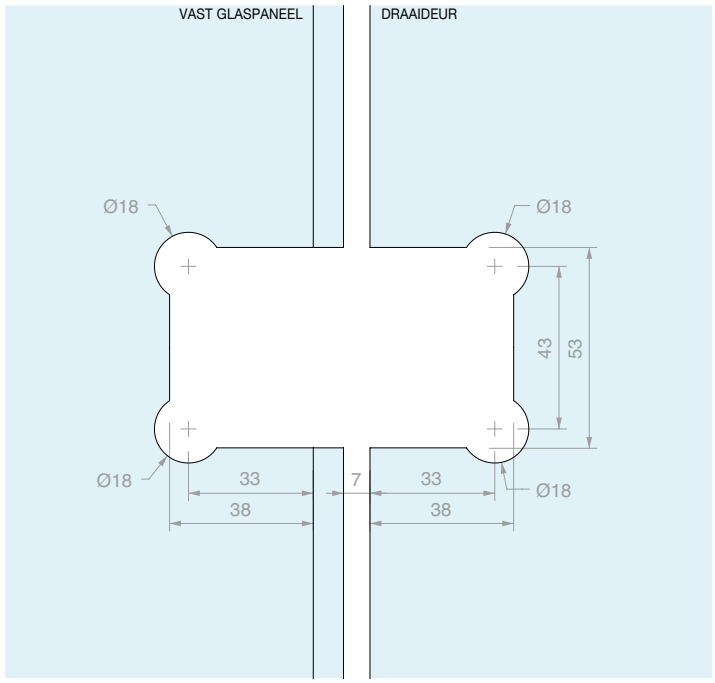

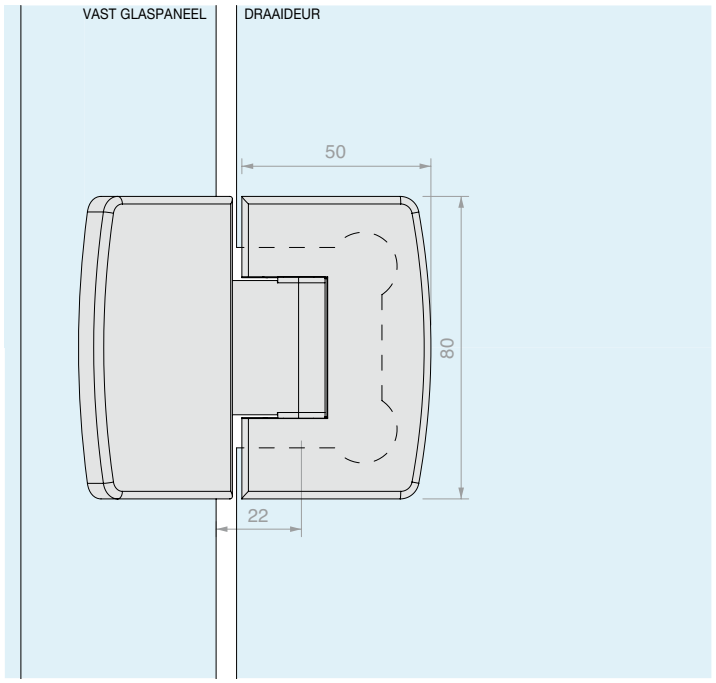

Art.	Voor glas	Aantal
CHD1135	Van **6** tot **8** mm	1 st.



VERSTELBARE LATERALE SCHARNIER WAND/GLAS

Materiaal: Messing

Afwerking: /1 /2 /4 /24 /R2

Reserveafdekplaatje CHDMP2 op pag. 302

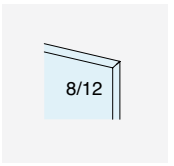

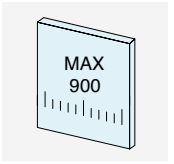

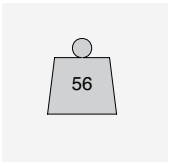



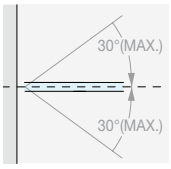

ZELFSLUITEND

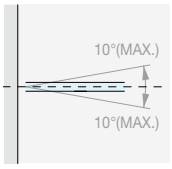

NULPUNTINSTELLING ± 10°

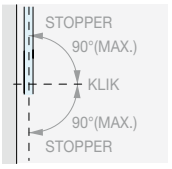

ROTATIE ± 90°

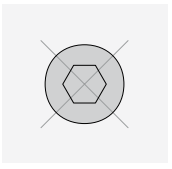

GEEN ZICHTBARE SCHROEVEN

Type Approved
Safety
Regular Production Surveillance
TÜVRheinland CERTIFIED
www.tuv.com
ID 111292548

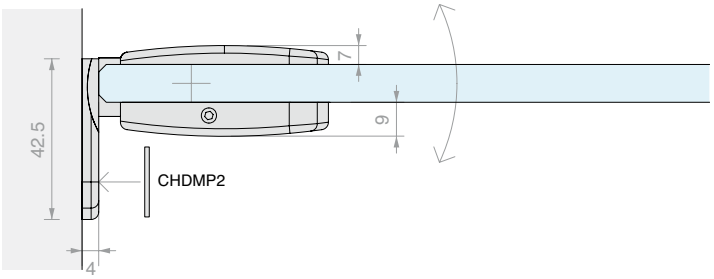

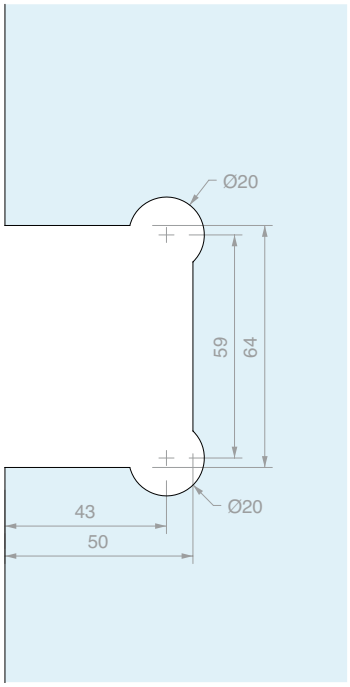

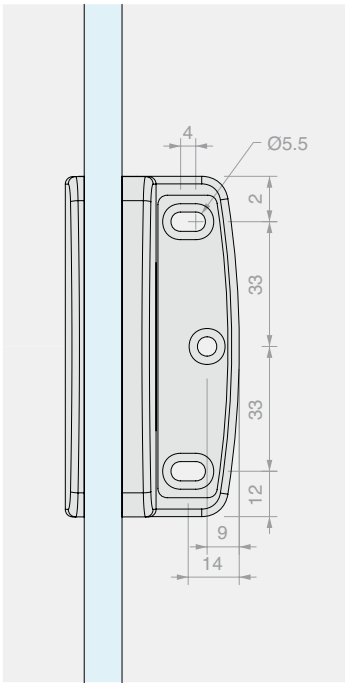

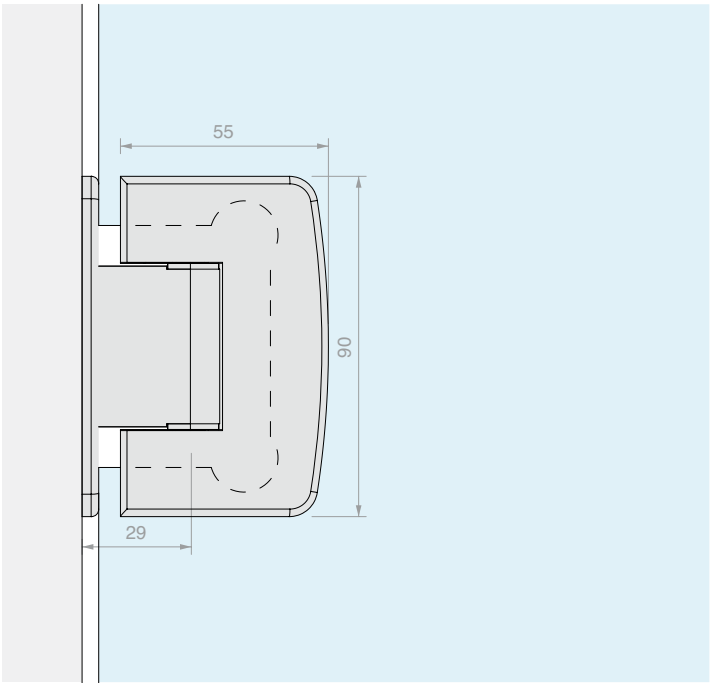

Art.	Voor glas	Aantal
CHD20COV	Van **8** tot **12** mm	1 st.



VERSTELBARE LATERALE SCHARNIER WAND/GLAS

Materiaal: Messing

Afwerking: /1 /24



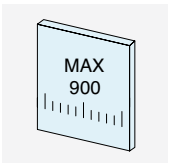

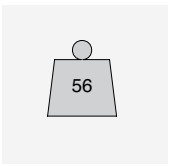



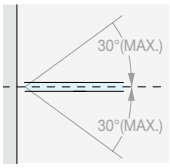

ZELFSLUITEND

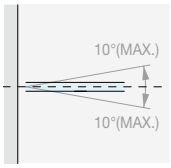

NULPUNTINSTELLING ± 10°

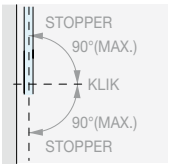

ROTATIE ± 90°

Type Approved
Safety
Regular Production Surveillance
TÜVRheinland CERTIFIED
www.tuv.com
ID 111292548

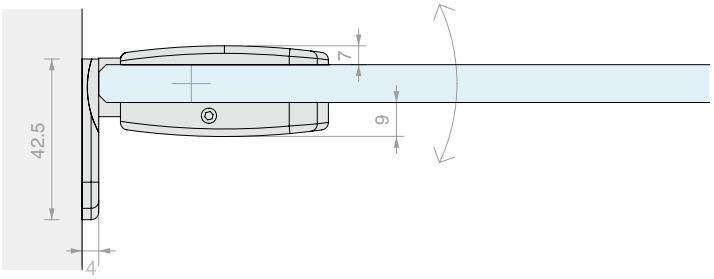

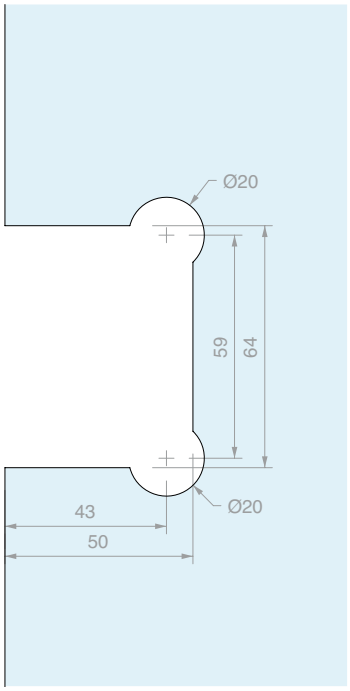

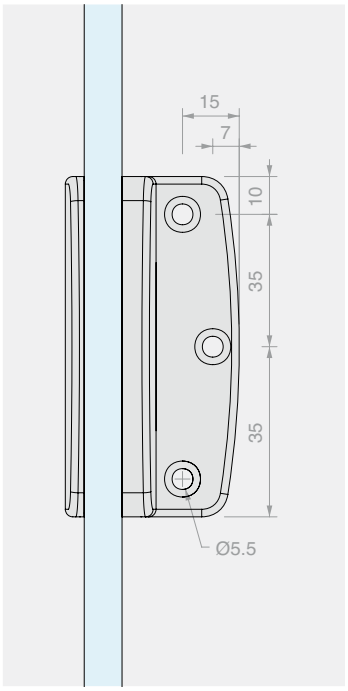

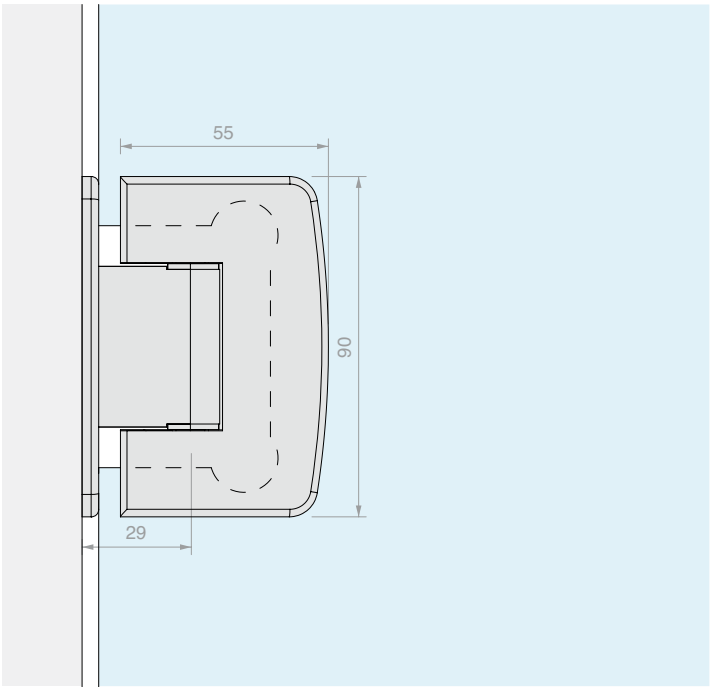

Art.	Voor glas	Aantal
CHD20	Van **8** tot **12** mm	1 st.



VERSTELBARE CENTRALE SCHARNIER WAND/GLAS

Materiaal: Messing

Afwerking: /1 /24



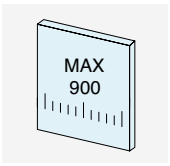

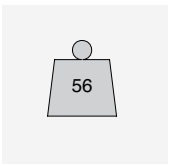



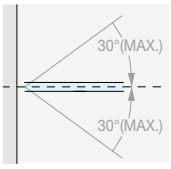

ZELFSLUITEND

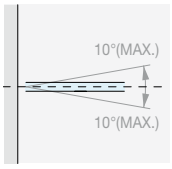

NULPUNTINSTELLING ± 10°

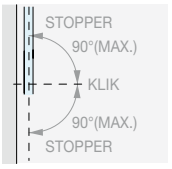

ROTATIE ± 90°

Type Approved
Safety
Regular Production
Surveillance
TÜVRheinland
CERTIFIED
www.tuv.com
ID 111292548

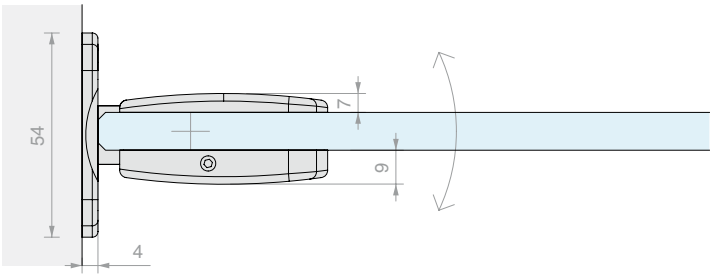

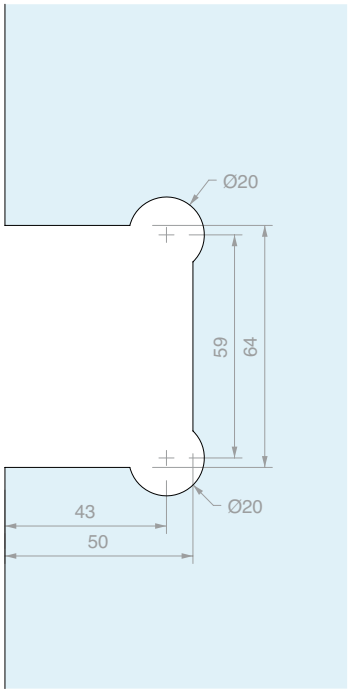

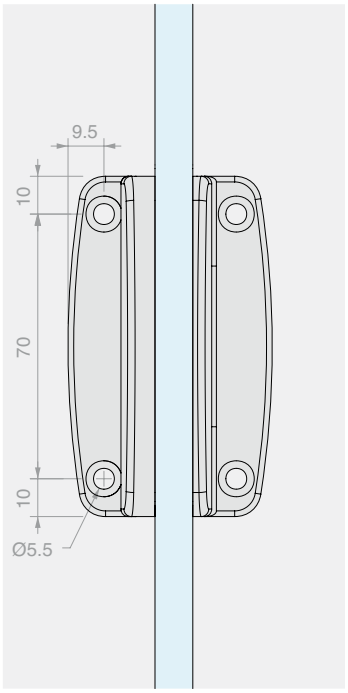

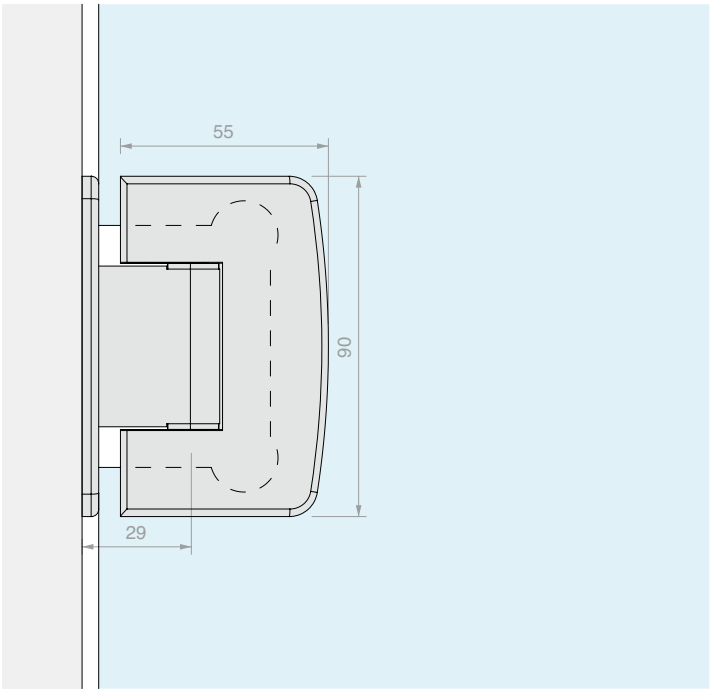

Art.	Voor glas	Aantal
CHD22	Van **8** tot **12** mm	1 st.



VERSTELBARE SCHARNIER WAND/GLAS VOOR SMALLE DEURPOSTEN

Materiaal: Messing

Afwerking: /1 /24

Reserveafdekplaatje DQMP9 op pag. 302



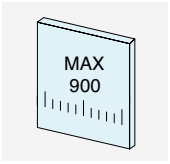

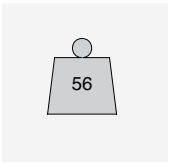



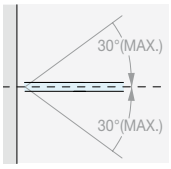

ZELFSLUITEND

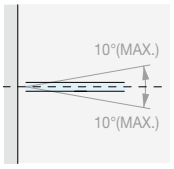

NULPUNTINSTELLING ± 10°

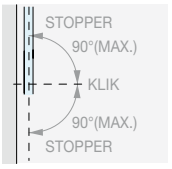

ROTATIE ± 90°

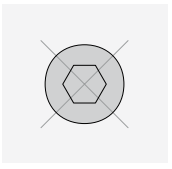

GEEN ZICHTBARE SCHROEVEN

Type Approved
Safety
Regular Production Surveillance
TÜVRheinland CERTIFIED
www.tuv.com
ID 111292548

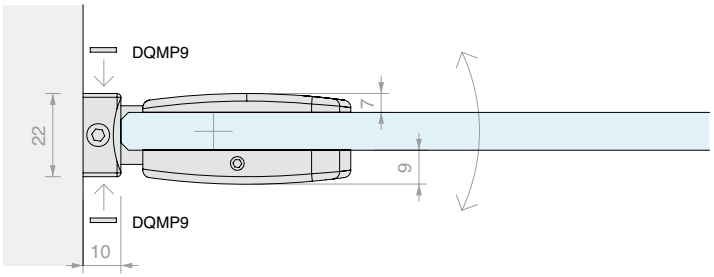

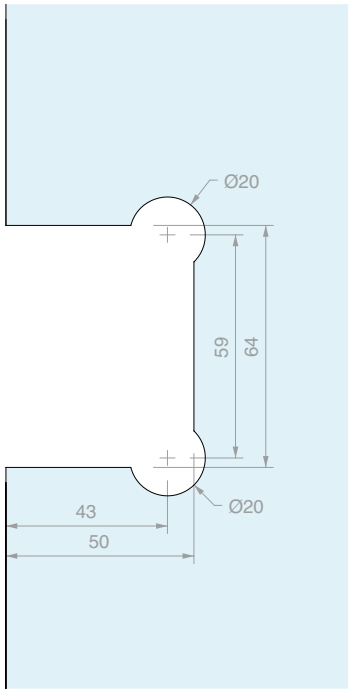

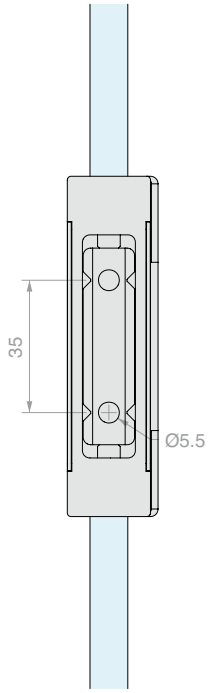

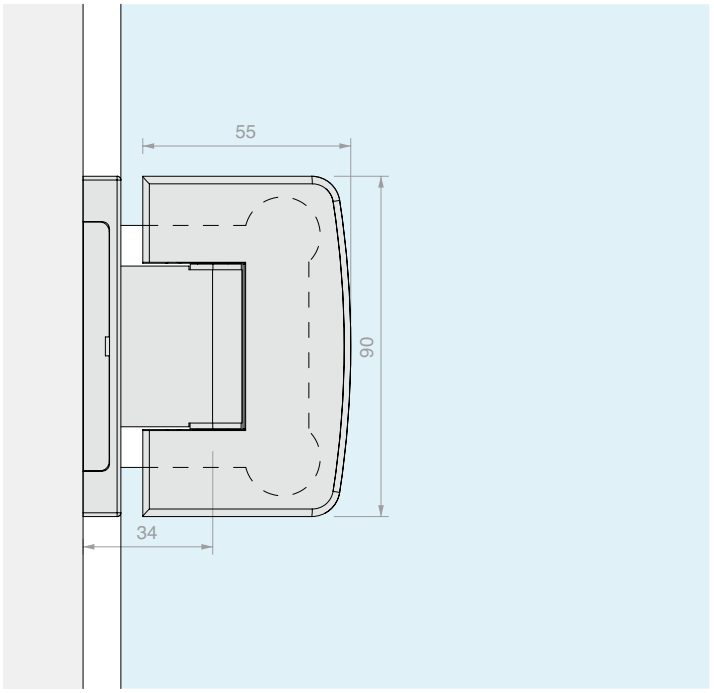

Art.	Voor glas	Aantal
CHD24	Van **8** tot **12** mm	1 st.



VERSTELBARE PIVOT WAND/GLAS VOOR SMALLE DEURPOSTEN

Materiaal: Messing

Afwerking: /1 /24

Reserveafdekplaatje DQMP9 op pag. 302



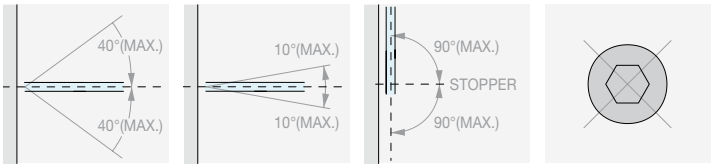

Type Approved
Safety
Regular Production Surveillance
TÜVRheinland CERTIFIED
www.tuv.com
ID 111292548

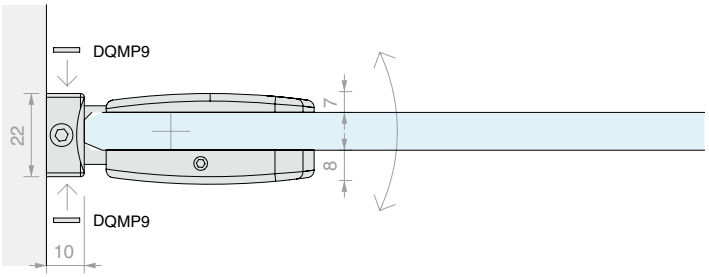

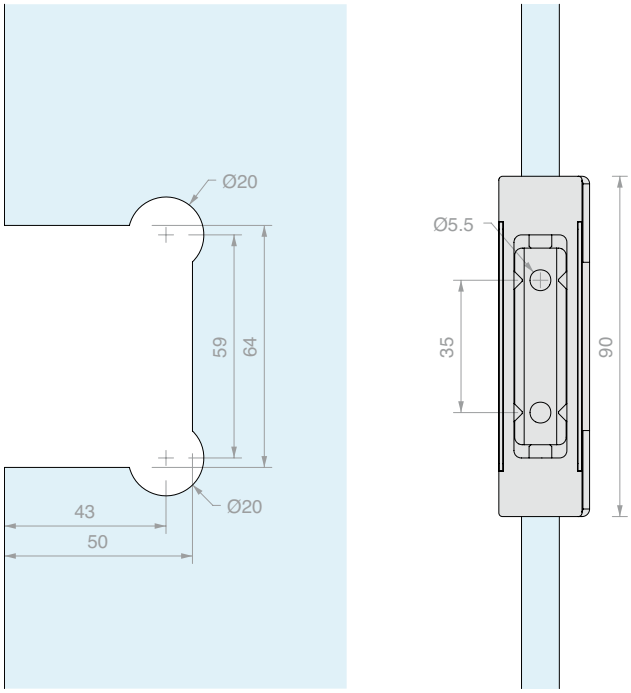

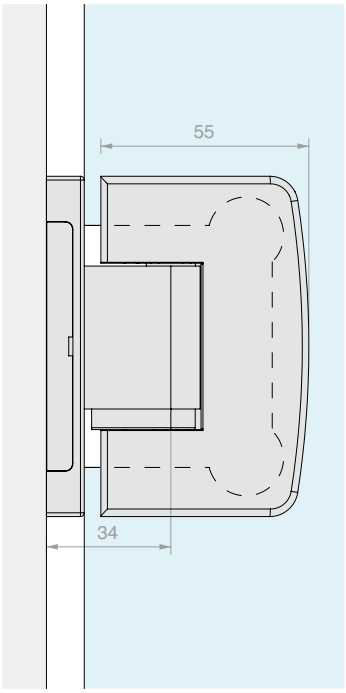

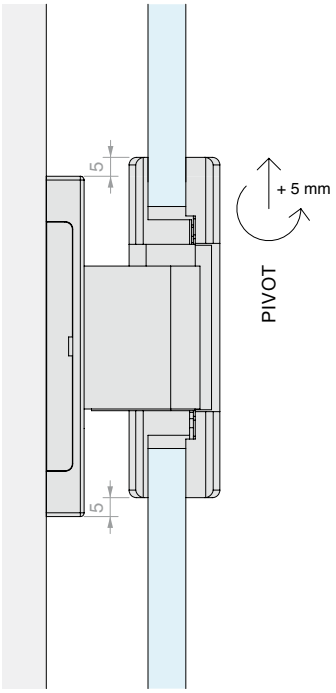

Art.	Voor glas	Aantal
CHD24P	Van **8** tot **12** mm	1 st.



VERSTELBARE SCHARNIER GLAS/GLAS IN LIJN

Materiaal: Messing

Afwerking: /1 /2 /4 /24 /R2



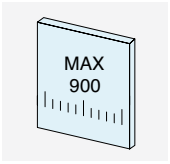

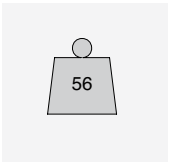



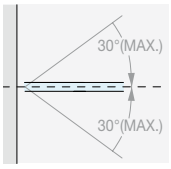

ZELFSLUITEND

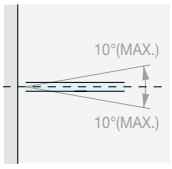

NULPUNTINSTELLING ± 10°

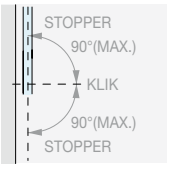

ROTATIE ± 90°

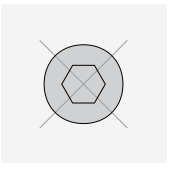

GEEN ZICHTBARE SCHROEVEN

Type Approved
Safety
Regular Production Surveillance
TÜVRheinland CERTIFIED
www.tuv.com
ID 111292548

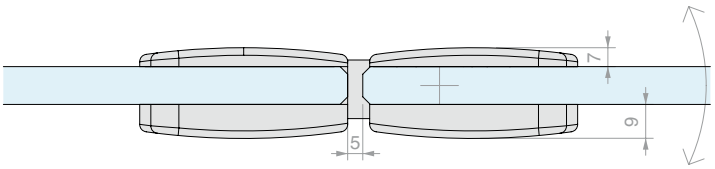

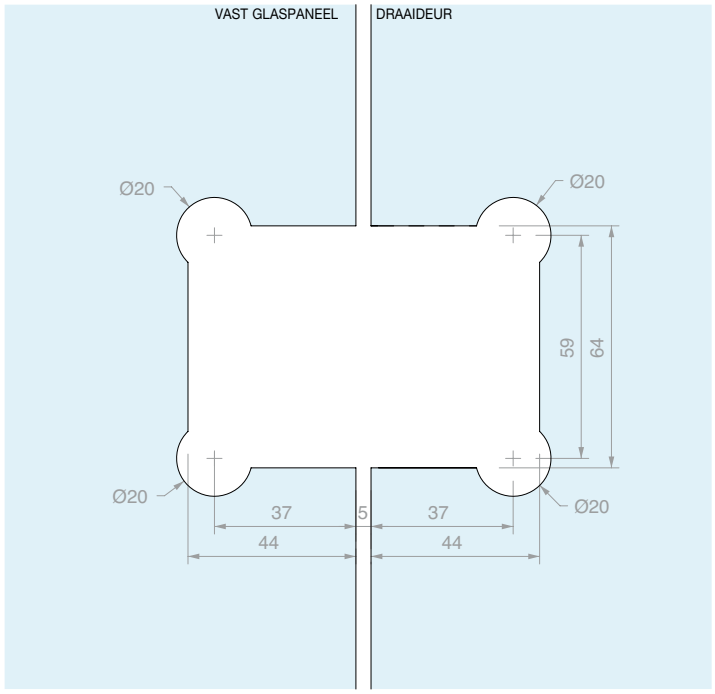

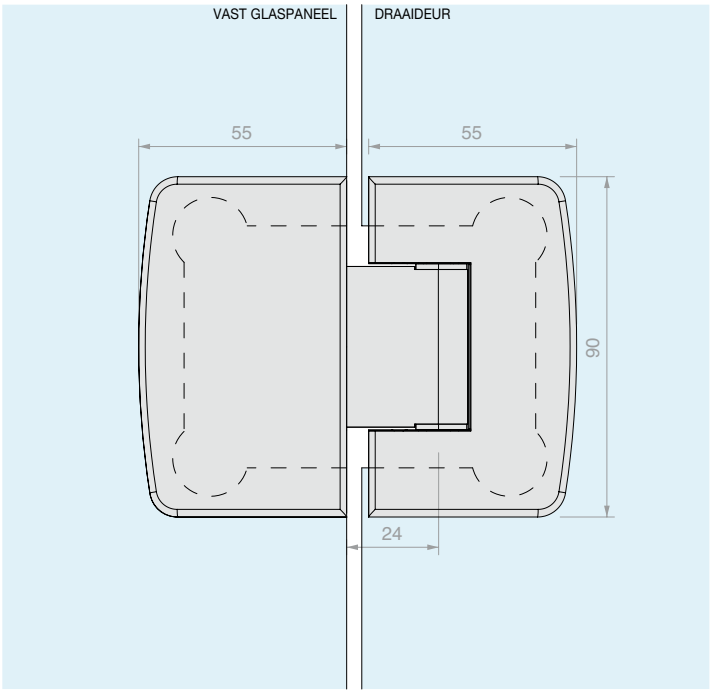

Art.	Voor glas	Aantal
CHD280	Van **8** tot **12** mm	1 st.



VERSTELBARE PIVOT GLAS/GLAS IN LIJN

Materiaal: Messing

Afwerking: /1 /24

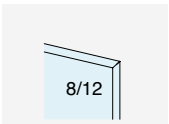

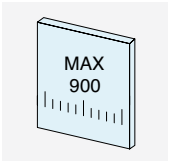

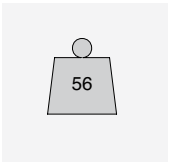



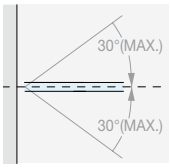

ZELFSLUITEND

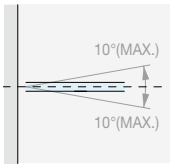

NULPUNTINSTELLING ± 10°

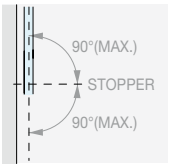

ROTATIE ± 90°

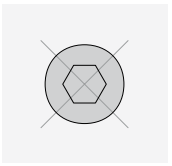

GEEN ZICHTBARE SCHROEVEN

Type Approved
Safety
Regular Production
Surveillance
www.tuv.com
ID 111292548

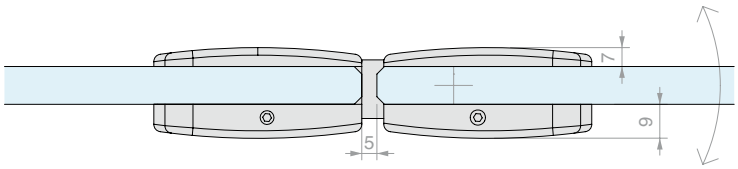

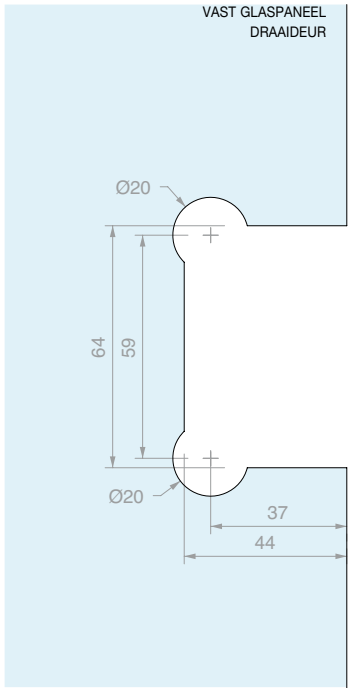

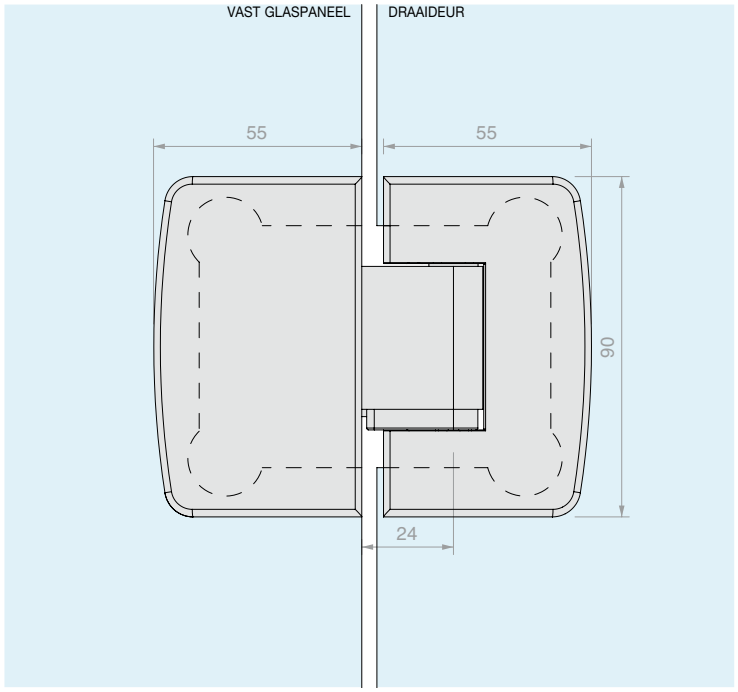

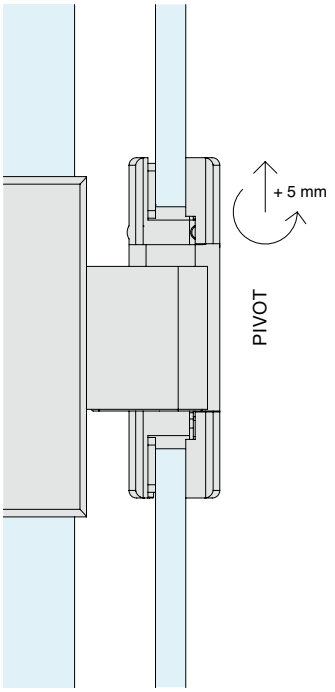

Art.	Voor glas	Aantal
CHD280P	Van **8** tot **12** mm	1 st.



VERSTELBARE SCHARNIER GLAS/GLAS MET HOEK VAN 90°

Materiaal: Messing

Afwerking: /1



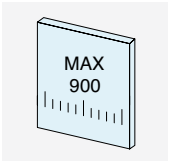

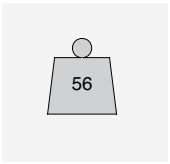



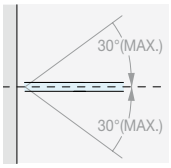

ZELFSLUITEND

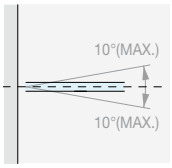

NULPUNTINSTELLING ± 10°

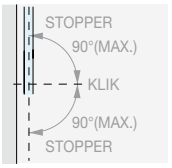

ROTATIE ± 90°

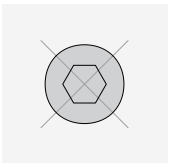

GEEN ZICHTBARE SCHROEVEN



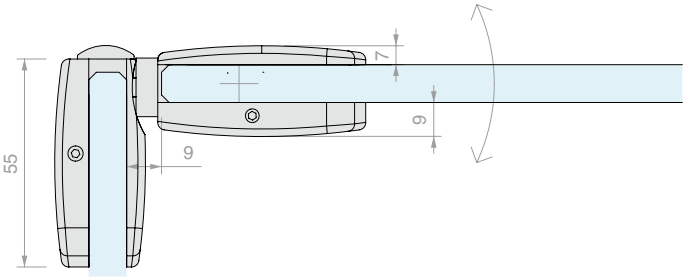

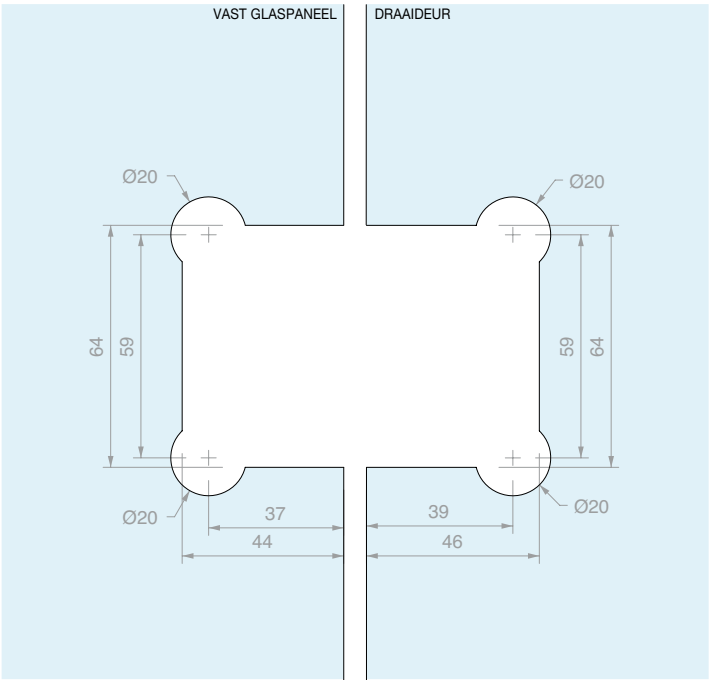

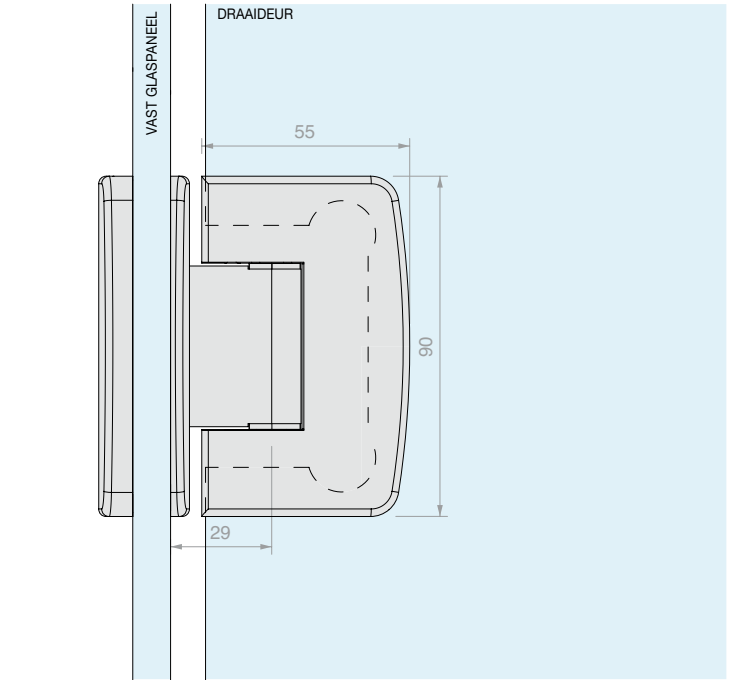

Art.	Voor glas	Aantal
CHD290	Van **8** tot **12** mm	1 st.







SLOT MET KNOP EN SLOT

Materiaal: Messing

Afwerking: /2 /4 /24 /R2

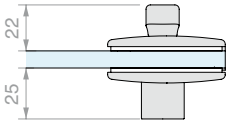

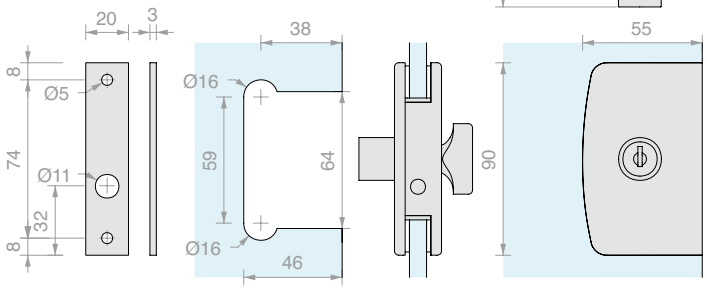

Art.	Pen	Voor glas	Sleutel	Aantal
CSP75	Ø7 L **16** mm	Van **8** tot **10** mm	Verschillend sluitend	1 st.





SLOT MET KNOP, SLOT EN HANDGREPEN

Materiaal: Messing

Afwerking: /24

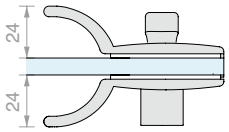

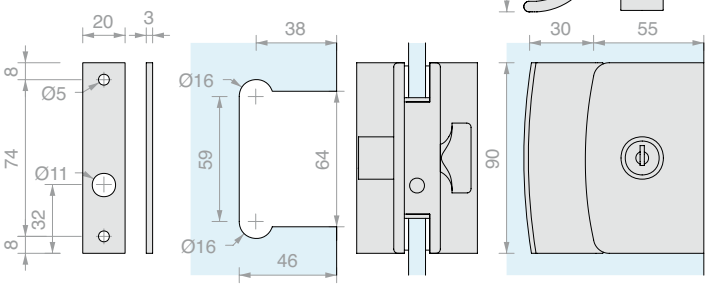

Art.	Pen	Voor glas	Sleutel	Aantal
CSP85	Ø7 L **16** mm	Van **8** tot **10** mm	Verschillend sluitend	1 st.





SLOT MET DUBBELE KNOP

Materiaal: Messing

Afwerking: /1 /2 /4 /24 /R2

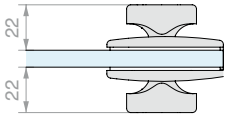

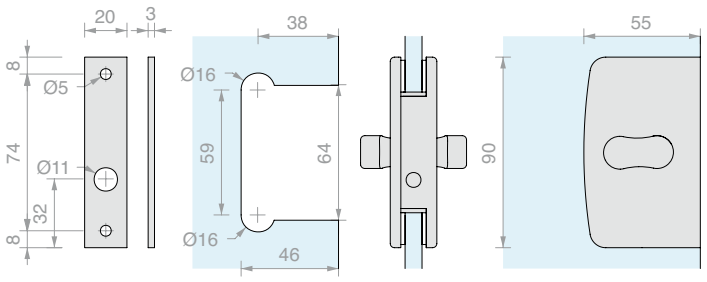

Art.	Pen	Voor glas	Aantal
CLP23	Ø7 L **16** mm	Van **8** tot **10** mm	1 st.





SLOT MET DUBBELE KNOP EN HANDGREPEN

Materiaal: Messing

Afwerking: /1 /24

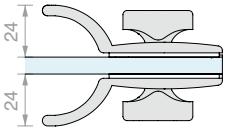

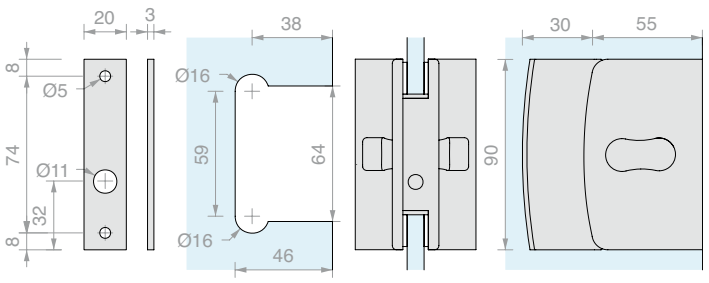

Art.	Pen	Voor glas	Aantal
CLPM29	Ø7 L **16** mm	Van **8** tot **10** mm	1 st.





SLOT VRIJ/BEZET MET KNOP

Materiaal: Messing

Afwerking: /24

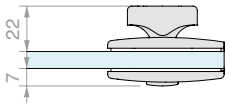

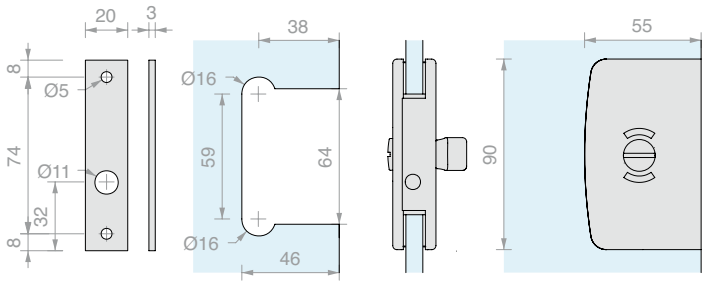

Art.	Pen	Voor glas	Aantal
CLS18	Ø**7** L **16** mm	Van **8** tot **10** mm	1 st.





SLOT VRIJ/BEZET MET KNOP EN HANDGREPEN

Materiaal: Messing

Afwerking: /1 /24

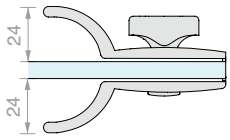

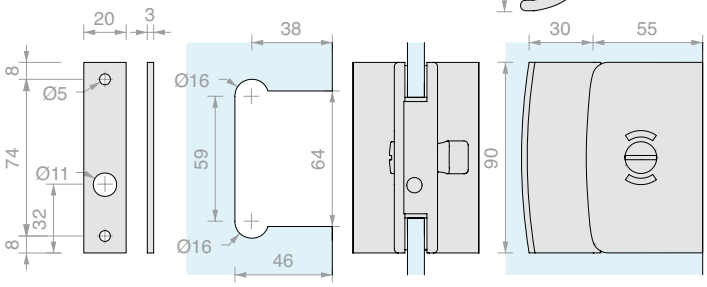

Art.	Pen	Voor glas	Aantal
CLM19	Ø**7** L **16** mm	Van **8** tot **10** mm	1 st.



TEGENPLAAT VOOR GLAS

Materiaal: Messing

Afwerking: /1 /2 /4 /24 /R2

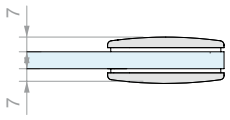

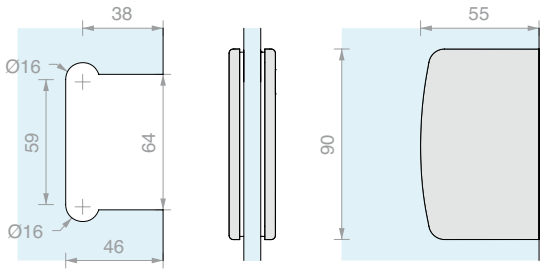

Art.	Voor glas	Aantal
CL105	Van **8** tot **10** mm	1 st.



KLEM WAND/GLAS WANDMONTAGE

Materiaal: Messing
Schroeven niet zichtbaar
Afwerking: /1 /2 /4 /24 /R2
Reserveafdekplaatje CHDMP4 op pag. 302



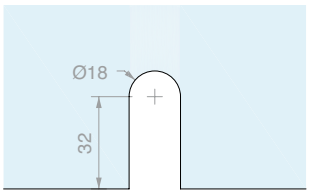

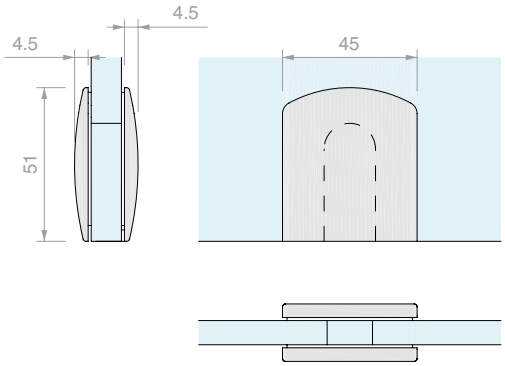

Art.	Voor glas	Aantal
CHDM41	Van **6** tot **12** mm	1 st.



KLEM WAND/GLAS

Materiaal: Messing
Schroeven niet zichtbaar
Afwerking: /1 /24
Reserveafdekplaatje CHDMP4 op pag. 302



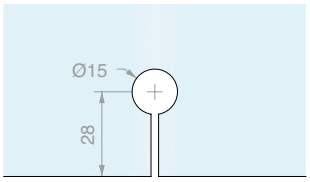

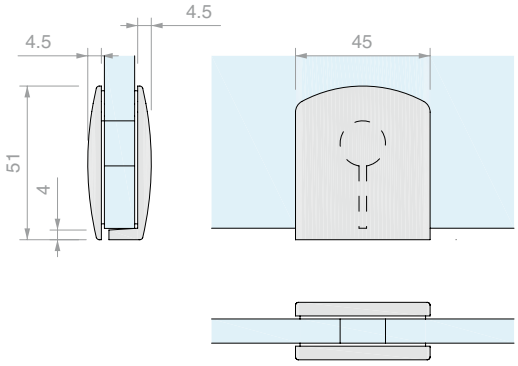

Art.	Voor glas	Aantal
CHDM43	Van **6** tot **12** mm	1 st.



KLEM WAND/GLAS MET SMALLE LATERALE BEVESTIGING

Materiaal: Messing
Schroeven niet zichtbaar
Afwerking: /1 /24
Reserveafdekplaatjes DQMP2
en CHDMP3 op pag. 302



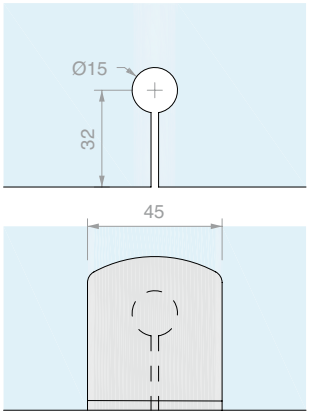

Art.	Voor glas	Aantal
CHDM57	Van **6** tot **12** mm	1 st.



KLEM WAND/GLAS MET BREDE LATERALE BEVESTIGING

Materiaal: Messing
Schroeven niet zichtbaar
Afwerking: /1 /24
Reserveafdekplaatje DQMP2 op pag. 302



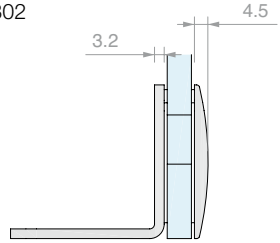

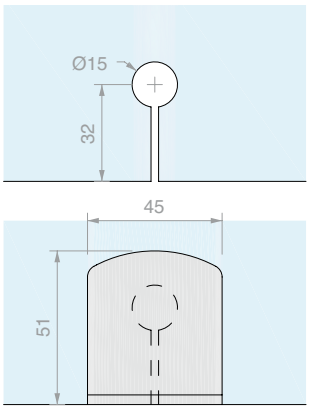

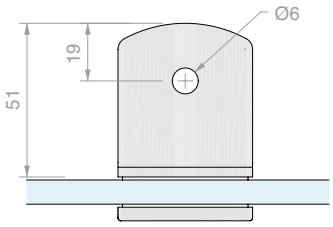

Art.	Voor glas	Aantal
CHDM52	Van **6** tot **12** mm	1 st.



KLEM GLAS/GLAS MET HOEK VAN 90°

Materiaal: Messing
Schroeven niet zichtbaar
Afwerking: /1 /24
Reserveafdekplaatje DQMP2 op pag. 302



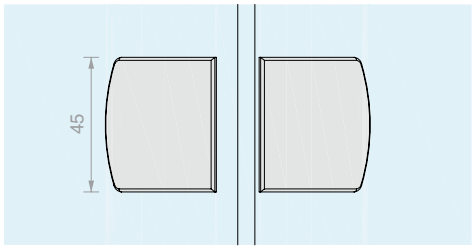

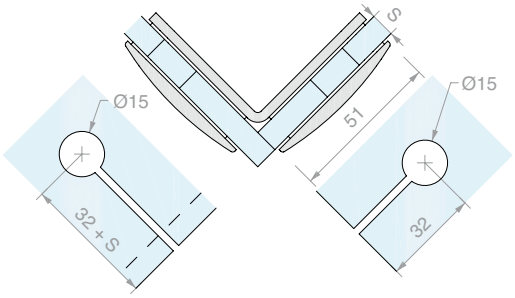

Art.	Voor glas	Aantal
CHDM47	Van **6** tot **12** mm	1 st.



KLEM GLAS/GLAS IN LIJN

Materiaal: Messing
Schroeven niet zichtbaar
Afwerking: /1 /24
Reserveafdekplaatje DQMP2 op pag. 302



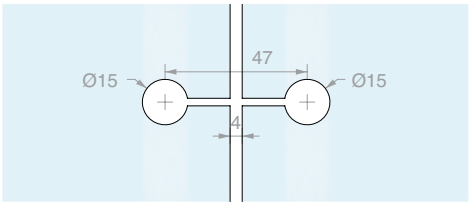

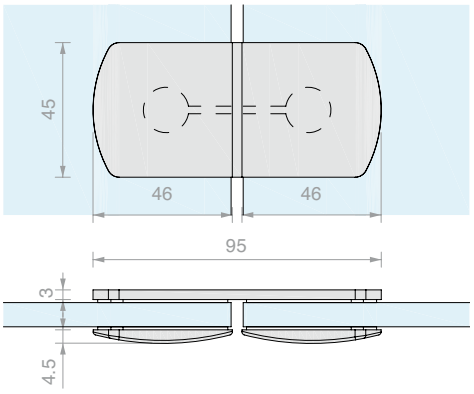

Art.	Voor glas	Aantal
CHDM45	Van **6** tot **12** mm	1 st.





STABILISATIESTANG WAND/GLAS

Materiaal: Messing

Afwerking: /1 /2 /4 /24 /R2





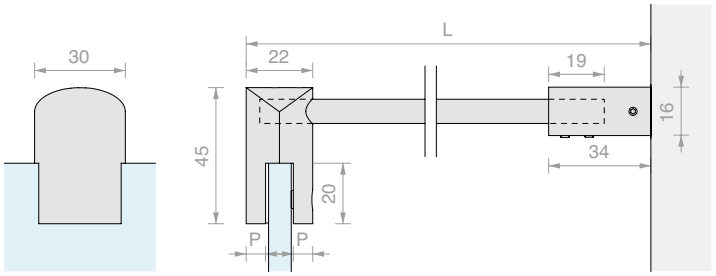

Art.	L	P	Voor glas	Aantal
CHDT500	**520** mm	**6.5** mm	Van **6** tot **8** mm	1 st.
CHDT1000	**1020** mm	**6.5** mm	Van **6** tot **8** mm	1 st.
CHDT1500	**1520** mm	**6.5** mm	Van **6** tot **8** mm	1 st.
CHDT500G	**520** mm	**4.5** mm	Van **10** tot **12** mm	1 st.
CHDT1000G	**1020** mm	**4.5** mm	Van **10** tot **12** mm	1 st.
CHDT1500G	**1520** mm	**4.5** mm	Van **10** tot **12** mm	1 st.

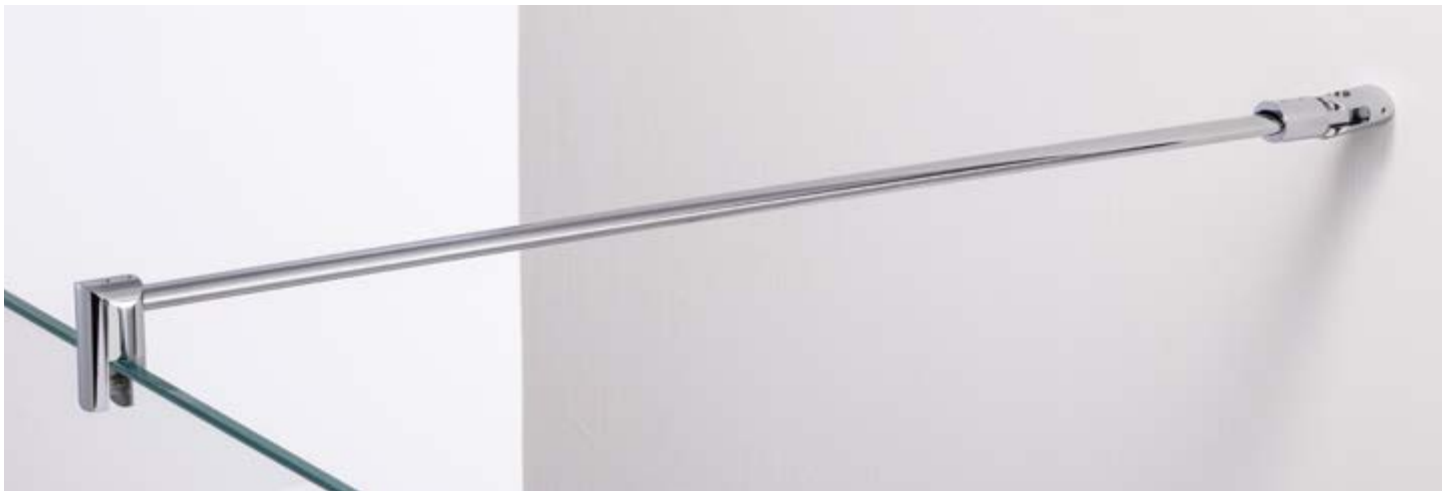

STABILISATIESTANG WAND/GLAS MET SCHARNIER OP DE WAND

Materiaal: Messing

Afwerking: /1 /2 /4 /24 /R2





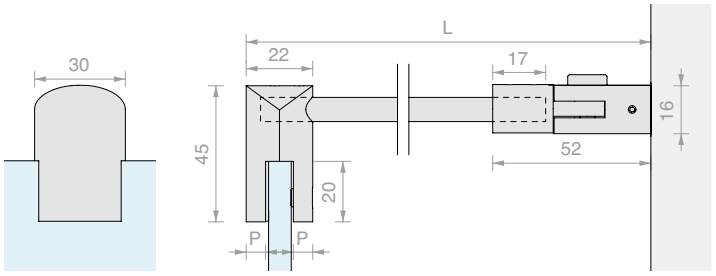

Art.	L	P	Voor glas	Aantal
CHDA500	**540** mm	**6.5** mm	Van **6** tot **8** mm	1 st.
CHDA1000	**1040** mm	**6.5** mm	Van **6** tot **8** mm	1 st.
CHDA1500	**1540** mm	**6.5** mm	Van **6** tot **8** mm	1 st.
CHDA500G	**540** mm	**4.5** mm	Van **10** tot **12** mm	1 st.
CHDA1000G	**1040** mm	**4.5** mm	Van **10** tot **12** mm	1 st.
CHDA1500G	**1540** mm	**4.5** mm	Van **10** tot **12** mm	1 st.

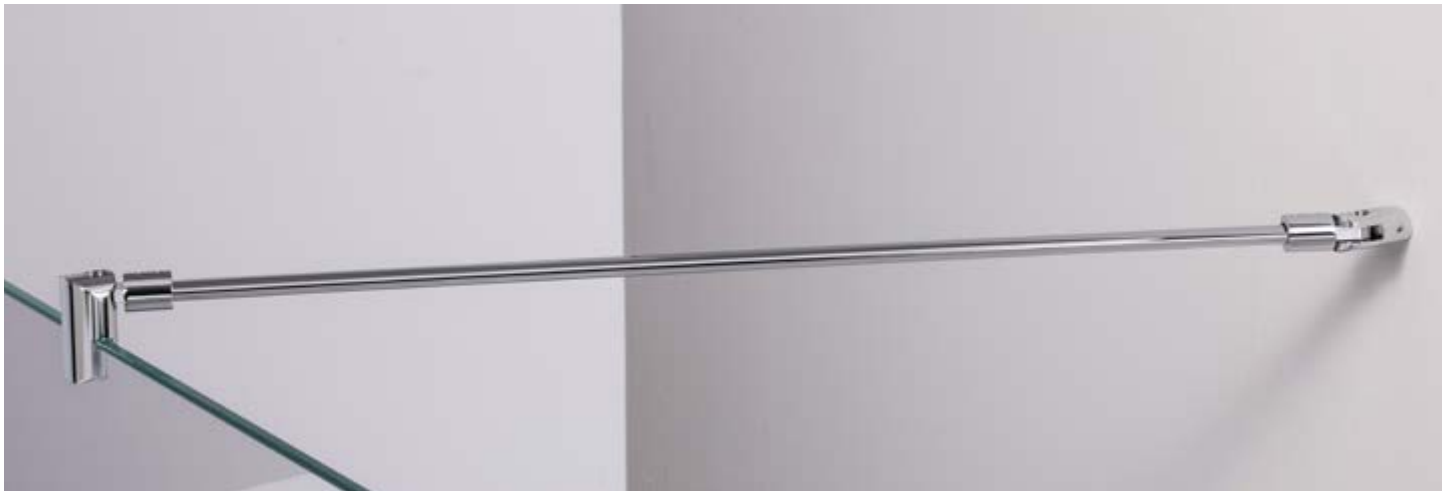

STABILISATIESTANG WAND/GLAS MET DUBBELE SCHARNIER

Materiaal: Messing

Afwerking: /1 /2 /4 /24 /R2





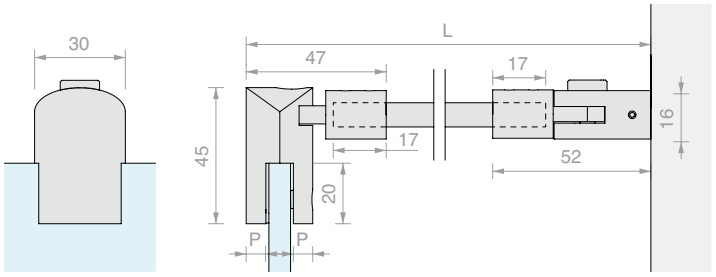

Art.	L	P	Voor glas	Aantal
CHDA55	**564** mm	**6.5** mm	Van **6** tot **8** mm	1 st.
CHDA65	**1064** mm	**6.5** mm	Van **6** tot **8** mm	1 st.
CHDA75	**1564** mm	**6.5** mm	Van **6** tot **8** mm	1 st.
CHDA55G	**564** mm	**4.5** mm	Van **10** tot **12** mm	1 st.
CHDA65G	**1064** mm	**4.5** mm	Van **10** tot **12** mm	1 st.
CHDA75G	**1564** mm	**4.5** mm	Van **10** tot **12** mm	1 st.



ELLIPSVORMIGE STANG

Materiaal: Messing

Afwerking: /1 /2 /4 /24 /R2

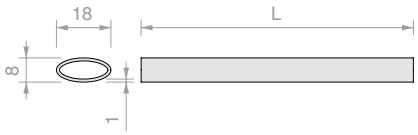

Art.	L	Aantal
CHDA05	**500** mm	1 st.
CHDA06	**1000** mm	1 st.
CHDA08	**1500** mm	1 st.



GLAS IN LIJN MET OPENING

Materiaal: Messing

Afwerking: /1 /24

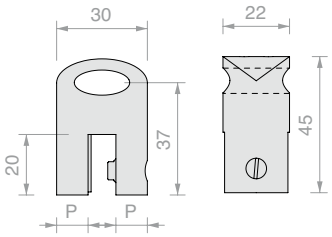

Art.	P	Voor glas	Aantal
CHDA83	**6.5** mm	Van **6** tot **8** mm	1 st.



SCHARNIERENDE GLASBEVESTIGING

Materiaal: Messing

Afwerking: /1 /2 /4 /24 /R2

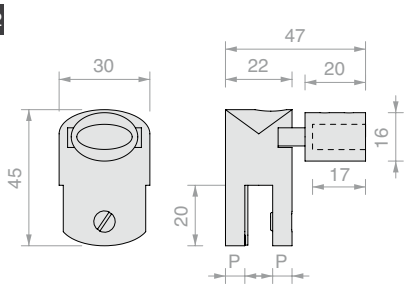

Art.	P	Voor glas	Aantal
CHDA85	**6.5** mm	Van **6** tot **8** mm	1 st.
CHDA851	**4.5** mm	Van **10** tot **12** mm	1 st.



GESLOTEN GLASBEVESTIGING

Materiaal: Messing

Afwerking: /1 /2 /4 /24 /R2

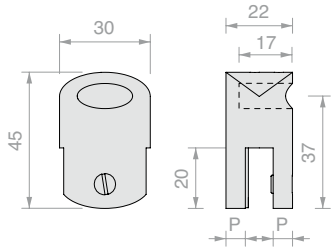

Art.	P	Voor glas	Aantal
CHDA86	**6.5** mm	Van **6** tot **8** mm	1 st.
CHDA861	**4.5** mm	Van **10** tot **12** mm	1 st.



SCHARNIERENDE GLASBEVESTIGING OP AFSTAND

Materiaal: Messing

Afwerking: /1 /2 /4 /24 /R2

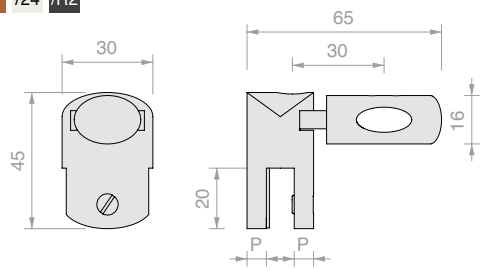

Art.	P	Voor glas	Aantal
CHDA90	**6.5** mm	Van **6** tot **8** mm	1 st.
CHDA901	**4.5** mm	Van **10** tot **12** mm	1 st.



WANDBEVESTIGING

Materiaal: Messing

Afwerking: /1 /2 /4 /24 /R2

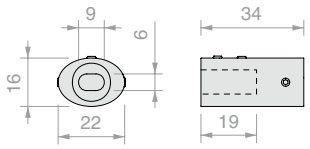

Art.	Aantal
CHDA93	1 st.



SCHARNIERENDE WANDBEVESTIGING

Materiaal: Messing

Afwerking: /1 /2 /4 /24 /R2

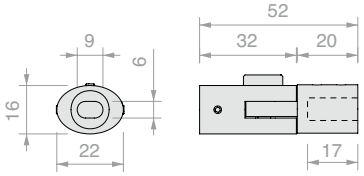

Art.	Aantal
CHDA88	1 st.



RESERVEAFDEKPLAATJE DQMP2

Materiaal: Messing

Afwerking: /1 /2 /4 /24 /73 /R2

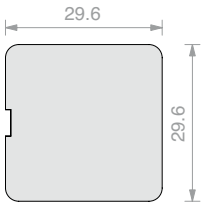

Art.	Aantal
DQMP2	1 st.

RESERVEAFDEKPLAATJE DQMP9

Materiaal: roestvrij staal AISI 304

Afwerking: /2 /8 /15 /R2

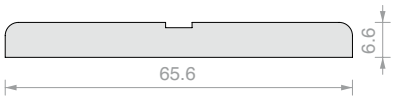

Art.	Aantal
DQMP9	1 st.

RESERVEAFDEKPLAATJE CHDMP4

Materiaal: Messing

Afwerking: /1 /2 /4 /24 /R2

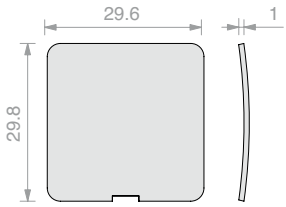

Art.	Aantal
CHDMP4	1 st.

RESERVEAFDEKPLAATJE CHDMP3

Materiaal: Messing

Afwerking: /1 /24

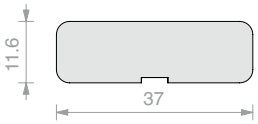

Art.	Aantal
CHDMP3	1 st.

RESERVEAFDEKPLAATJE CHDMP1

Materiaal: Messing

Afwerking: /1 /2 /4 /24 /R2

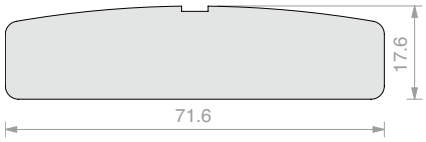

Art.	Aantal
CHDMP1	1 st.

RESERVEAFDEKPLAATJE CHDMP2

Materiaal: Messing

Afwerking: /1 /2 /4 /24 /R2

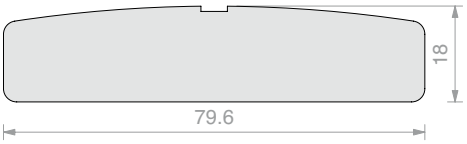

Art.	Aantal
CHDMP2	1 st.



PAAR KNOPPEN MET GREEP SP2255

Materiaal: Messing

Aanbevolen glasboring minimaal Ø8 mm

Afwerking: /1 /2 /4 /24 /R2

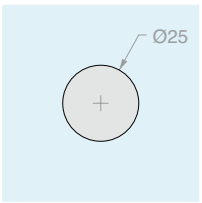

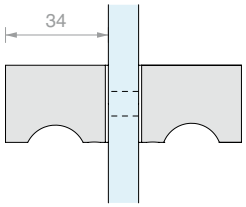

Art.	Voor glas	Aantal
SP2255	Van **6** tot **12** mm	1 st.



PAAR GEKARTELDE KNOPPEN MET HANDGREEP SP2255GD

Materiaal: Messing

Aanbevolen glasboring minimaal Ø8 mm

Afwerking: /1 /2 /4 /24 /R2

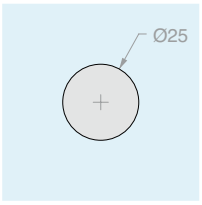

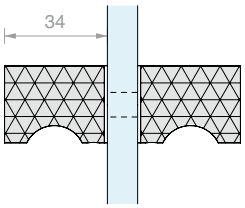

Art.	Voor glas	Aantal
SP2255GD	Van **6** tot **12** mm	1 st.











PAAR KNOPPEN MET GREEP SP255

Materiaal: Messing

Aanbevolen glasboring minimaal Ø8 mm

Afwerking: /1 /2 /4 /24 /R2

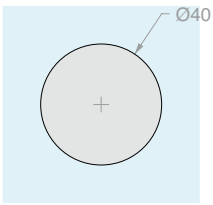

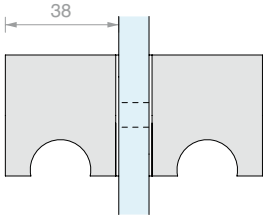

Art.	Voor glas	Aantal
SP255	Van **8** tot **14** mm	1 st.



PAAR KNOPPEN MET GREEP VETCIL35

Materiaal: Messing

Aanbevolen glasboring minimaal Ø10 mm

Afwerking: /1 /2 /3

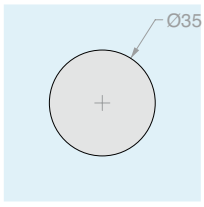

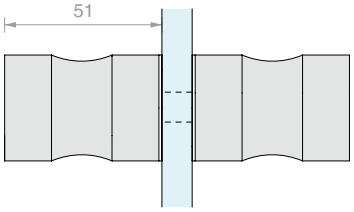

Art.	Voor glas	Aantal
VETCIL35	Van **8** tot **12** mm	1 st.



U-PROFIEL LMU20B

Materiaal: Messing

Afwerking: /1 /2 /4 /24 /R2

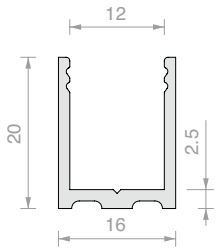

Art.	Lengte	Aantal
LMU20B.150	**1498** mm	1 st.
LMU20B.220	**2200** mm	1 st.
LMU20B.300	**3000** mm	1 st.



PLAT BOVENPROFIEL LMU86B

Materiaal: Messing

Afwerking: /1 /2 /4 /24 /R2

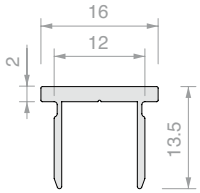

Art.	Lengte	Aantal
LMU86B.100	**992** mm	1 st.
LMU86B.150	**1498** mm	1 st.
LMU86B.300	**3000** mm	1 st.



PLATTE EINDKAP LMUB

Materiaal: Messing

Afwerking: /1 /2 /4 /24 /R2

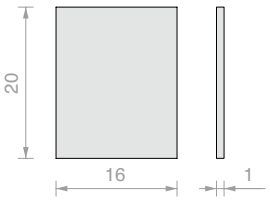

Art.	Aantal
LMU20TPB	1 st.



WATERKERINGSPROFIEL PESQ0810B

Materiaal: Messing

Afwerking: /1 /2 /4 /24 /R2

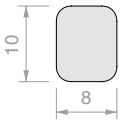

Art.	Lengte	Aantal
PESQ0810B.100	**992** mm	1 st.
PESQ0810B.150	**1498** mm	1 st.
PESQ0810B.300	**3000** mm	1 st.



U-PROFIEL PBD3183

Materiaal: Aluminium

Afwerking: /6 /88 /91 /97

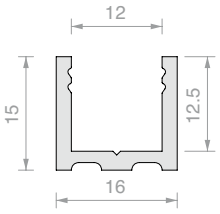

Art.	Lengte	Aantal
PBD3183.150	**1498** mm	1 st.
PBD3183.220	2200 mm	1 st.
PBD3183	3000 mm	1 st.



BOVENPROFIEL MET BOOGVORM PBD3184

Materiaal: Aluminium

Afwerking: /6 /88 /91 /97

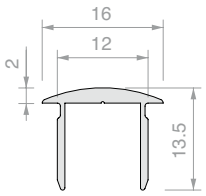

Art.	Lengte	Aantal
PBD3184.100	**992** mm	1 st.
PBD3184.150	**1498** mm	1 st.
PBD3184	3000 mm	1 st.



EINDKAP MET BOOGVORM PBD

Materiaal: Aluminium

Afwerking: /6 /88 /91 /97

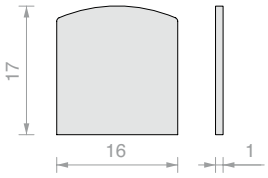

Art.	Aantal
PBDTP	1 st.



PLAT BOVENPROFIEL PBD3186

Materiaal: Aluminium

Afwerking: /6 /88 /91 /97

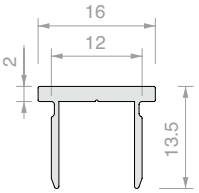

Art.	Lengte	Aantal
PBD3186.100	**992** mm	1 st.
PBD3186.150	**1498** mm	1 st.
PBD3186	3000 mm	1 st.



PLATTE EINDKAP PBD

Materiaal: Aluminium

Afwerking: /6 /88 /91 /97

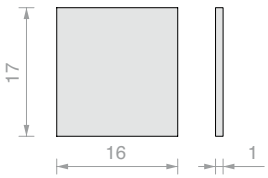

Art.	Aantal
PBD86TP	1 st.



BALLONDICHTING

Materiaal: Gecoëxtrudeerd PVC stijf en buigzaam
Bestand tegen UV-stralen
Fungicide-formules tegen ontwikkeling van schimmels
Maximale bedrijfstemperatuur 70°C
Kleur: transparant, transparant bolprofiel

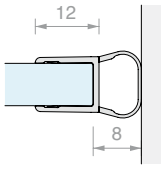

Art.	Lengte	Voor glas	Aantal
GM62	**2200** mm	Van **6** tot **8** mm	1 st.
GM6225	**2500** mm	Van **6** tot **8** mm	1 st.
GM6230	**3000** mm	Van **6** tot **8** mm	1 st.

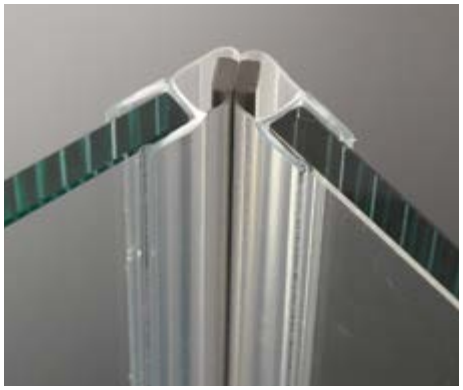

MAGNETISCHE DICHTING VAN 45°

Materiaal: Gecoëxtrudeerd PVC stijf en buigzaam
Maximale bedrijfstemperatuur 70°C
Kleur: transparant, geplooid bolprofiel,
grijze magneet

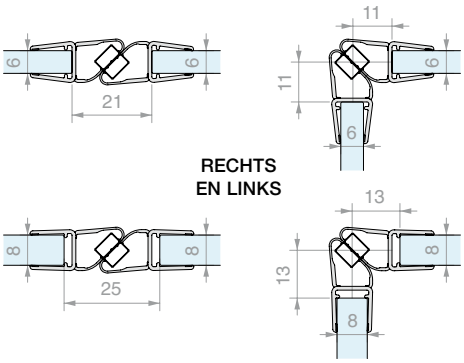

Art.	Lengte	Voor glas	Aantal
GM12DX20	**2000** mm	Van **6** tot **8** mm	1 st.
GM12DX22	**2200** mm	Van **6** tot **8** mm	1 st.
GM12DX25	**2500** mm	Van **6** tot **8** mm	1 st.
GM12SX20	**2000** mm	Van **6** tot **8** mm	1 st.
GM12SX22	**2200** mm	Van **6** tot **8** mm	1 st.
GM12SX25	**2500** mm	Van **6** tot **8** mm	1 st.



DICHTING MET AANSLAG MET HOEK VAN 90°

Materiaal: Gecoëxtrudeerd PVC stijf en buigzaam
Bestand tegen UV-stralen
Fungicide-formules tegen ontwikkeling van schimmels
Maximale bedrijfstemperatuur 70°C
Kleur: transparant / *zwart, geplooide vin

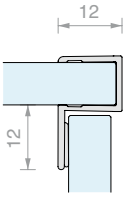

Art.	Lengte	Voor glas	Aantal
GM58	**2200** mm	Van **6** tot **8** mm	1 st.
GM58NR*	**2200** mm	Van **6** tot **8** mm	1 st.
GM5830	**3000** mm	Van **6** tot **8** mm	1 st.

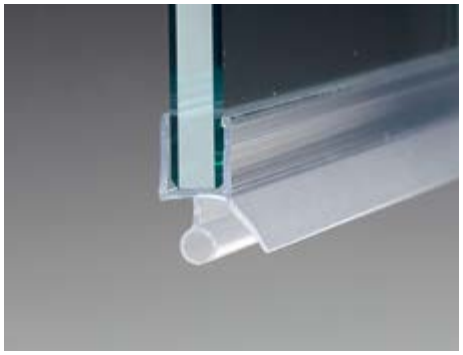

BALLONDICHTING MET WATERKERING EN LEKDORPEL

Materiaal: Gecoëxtrudeerd PVC stijf en buigzaam
Bestand tegen UV-stralen
Fungicide-formules tegen ontwikkeling van schimmels
Maximale bedrijfstemperatuur 70°C
Kleur: transparant, vin en bolprofiel geplooid

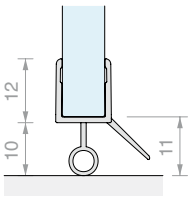

Art.	Lengte	Voor glas	Aantal
GM6010	**1000** mm	Van **6** tot **8** mm	1 st.
GM6020	**2000** mm	Van **6** tot **8** mm	1 st.
GM6025	**2500** mm	Van **6** tot **8** mm	1 st.
GM6030	**3000** mm	Van **6** tot **8** mm	1 st.

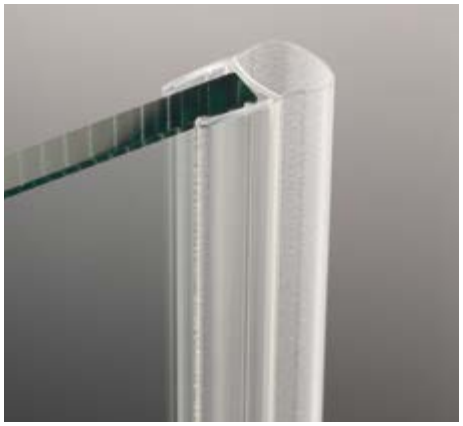

BALLONDICHTING

Materiaal: Gecoëxtrudeerd PVC stijf en buigzaam
Bestand tegen UV-stralen
Fungicide-formules tegen ontwikkeling van schimmels
Kleur: transparant / *zwart, geplooid bolprofiel

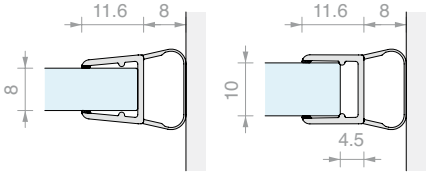

Art.	Lengte	Voor glas	Aantal
GM06	**2000** mm	Van **8** tot **10** mm	1 st.
GM0622	**2200** mm	Van **8** tot **10** mm	1 st.
GM0622NR*	**2200** mm	Van **8** tot **10** mm	1 st.
GM0625	**2500** mm	Van **8** tot **10** mm	1 st.
GM0625NR*	**2500** mm	Van **8** tot **10** mm	1 st.
GM063000	**3000** mm	Van **8** tot **10** mm	1 st.
GM063000NR*	**3000** mm	Van **8** tot **10** mm	1 st.

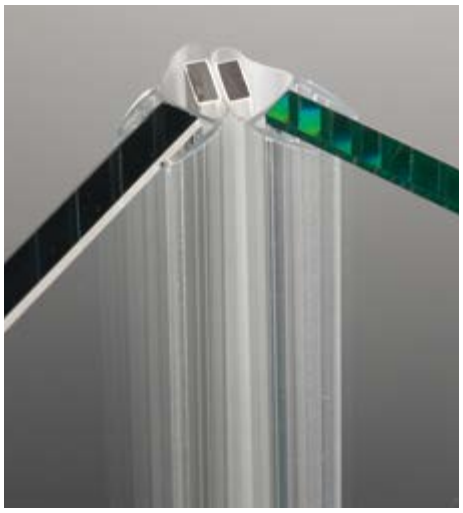

MAGNETISCHE DICHTING VAN 45°

Materiaal: Gecoëxtrudeerd PVC stijf en buigzaam
Bestand tegen UV-stralen
Fungicide-formules tegen ontwikkeling van schimmels
Maximale bedrijfstemperatuur 70°C
Kleur: transparant / *zwart, transparant bolprofiel, witte magneet / *zwart

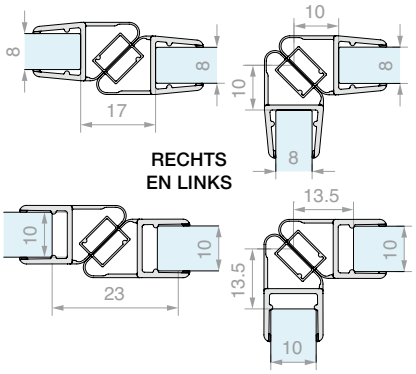

Art.	Lengte	Voor glas	Aantal
GM1520SX	**2200** mm	Van **8** tot **10** mm	1 st.
GM1520SXNR*	**2200** mm	Van **8** tot **10** mm	1 st.
GM1520DX	**2200** mm	Van **8** tot **10** mm	1 st.
GM1520DXNR*	**2200** mm	Van **8** tot **10** mm	1 st.
GM15SX	**2500** mm	Van **8** tot **10** mm	1 st.
GM15DX	**2500** mm	Van **8** tot **10** mm	1 st.
GM1530SX	**3000** mm	Van **8** tot **10** mm	1 st.
GM1530DX	**3000** mm	Van **8** tot **10** mm	1 st.



DICHTING MET AANSLAG MET HOEK VAN 90°

Materiaal: Gecoëxtrudeerd PVC stijf en buigzaam
Bestand tegen UV-stralen
Fungicide-formules tegen ontwikkeling van schimmels
Maximale bedrijfstemperatuur 70°C
Kleur: transparant, geplooide vin

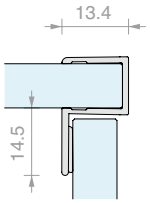

Art.	Lengte	Voor glas	Aantal
GM5422	**2200** mm	Van **8** tot **10** mm	1 st.
GM5430	**3000** mm	Van **8** tot **10** mm	1 st.



DICHTING MET WATERKERING MET VIN EN LEKDORPEL

Materiaal: Gecoëxtrudeerd PVC stijf en buigzaam
Bestand tegen UV-stralen
Fungicide-formules tegen ontwikkeling van schimmels
Maximale bedrijfstemperatuur 70°C
Kleur: transparant / *zwart, geplooide vin

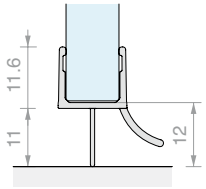

Art.	Lengte	Voor glas	Aantal
GM0210	**1000** mm	Van **8** tot **10** mm	1 st.
GM02	**2000** mm	Van **8** tot **10** mm	1 st.
GM02NR*	**2000** mm	Van **8** tot **10** mm	1 st.
GM022500	**2500** mm	Van **8** tot **10** mm	1 st.
GM022500NR*	**2500** mm	Van **8** tot **10** mm	1 st.

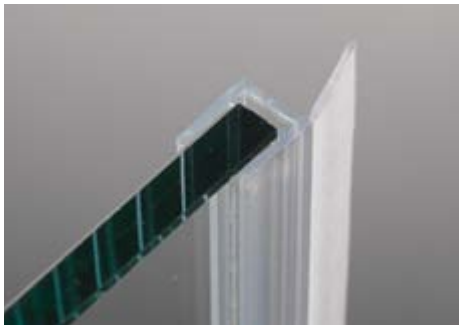

DICHTING MET RECHTE VIN

Materiaal: Gecoëxtrudeerd PVC stijf en buigzaam
Fungicide-formules tegen ontwikkeling van schimmels
Kleur: transparant, geplooide vin

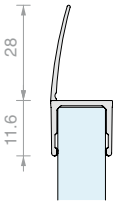

Art.	Lengte	Voor glas	Aantal
GM04	**2000** mm	Van **8** tot **10** mm	1 st.
GM0422	**2200** mm	Van **8** tot **10** mm	1 st.
GM0425	**2500** mm	Van **8** tot **10** mm	1 st.
GM0430	**3000** mm	Van **8** tot **10** mm	1 st.

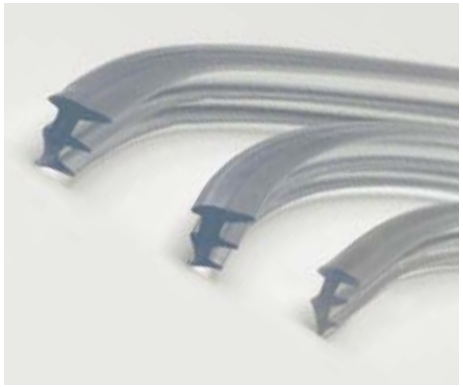

DICHTING VOOR GLASKLEMMING

Materiaal: PVC

Art.	Dikte	Kleur	Aantal
GTUP2	**2**	Transparant	1 m
GTUP3	**3**	Transparant	1 m
GTUP4	**4**	Transparant	1 m
GTUP5	**5**	Transparant	1 m
GTUP6	**6**	Transparant	1 m
GTUP2G	**2**	Geplooid	1 m
GTUP3G	**3**	Geplooid	1 m
GTUP4G	**4**	Geplooid	1 m

Art.	Dikte	Kleur	Aantal
GTUP5G	**5**	Geplooid	1 m
GTUP6G	**6**	Geplooid	1 m
GTUP2N	**2**	Zwart	1 m
GTUP3N	**3**	Zwart	1 m
GTUP4N	**4**	Zwart	1 m
GTUP5N	**5**	Zwart	1 m
GTUP6N	**6**	Zwart	1 m

CER

Design

De klassieker die nooit uit de mode raakt.
De CER-serie garandeert de vertrouwdheid en veiligheid van een door de jaren heen getest product dat altijd actueel zal blijven.

Ook de CER-lijn biedt uitgebreide aanpassingsmogelijkheden in de verschillende beschikbare afwerkingen.
De lijn biedt complete standaardsystemen aan, is geschikt voor glas van 6 tot 10 mm en heeft veel aanpassingsmogelijkheden dankzij het grote assortiment van scharnieren, klemmen en knoppen die onderling verwisselbaar zijn.

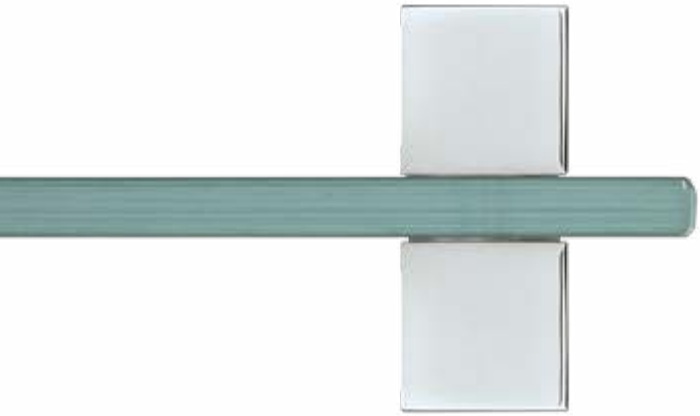







/1
Chroom

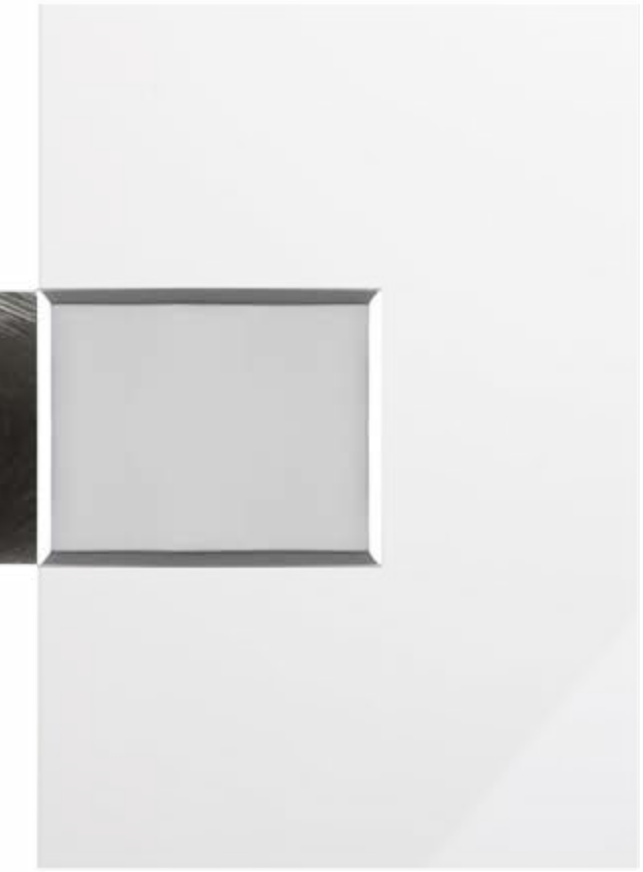



CER

CER-scharnieren

De scharnieren van het CER-model vormen het functionele hart van de SERIE CER.
Ze zijn gemaakt door bewerking van een messing staaf. Het toebehoren is van AISI 304, terwijl de messingverbinding aan de binnenkant is gecoat met een zelfsmerende kunststof, voor een grotere duurzaamheid.





Eventuele extra dichtingen in doorboord PVC voor klemmen van glas van 6 tot 10 mm.

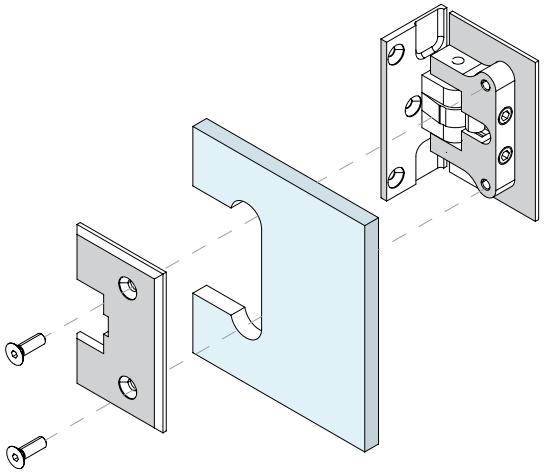

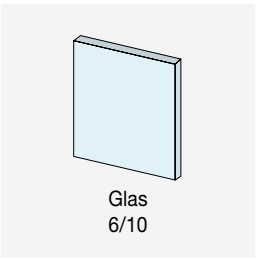

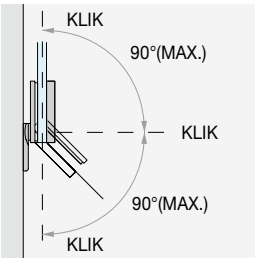

ROTATIE

Rotatie van +90° en -90°. Met klik op 0° en stoppers -90° e +90°.

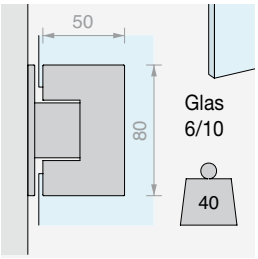

UITVOERING VOOR GLAS MET EEN DIKTE VAN 6 TOT 10 mm

Eén enkel model is geschikt voor deuren van 6 tot 10 mm



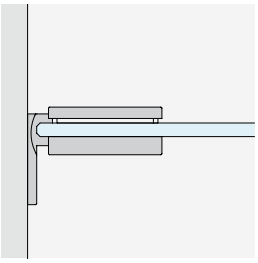

WAND/GLAS
met zijplaat

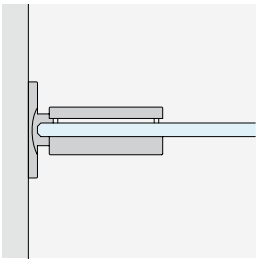

WAND/GLAS
met middenplaat

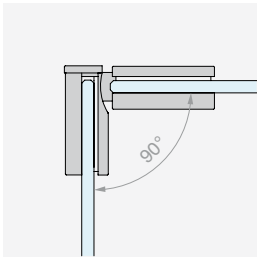

GLAS/GLAS
hoek 90°

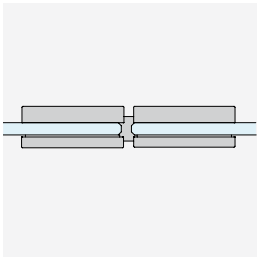

GLAS/GLAS
in lijn

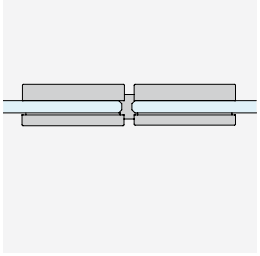

GLAS/GLAS SAFETY
in lijn

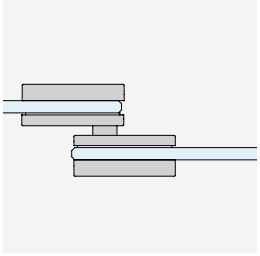

GLAS/GLAS
met overlapping

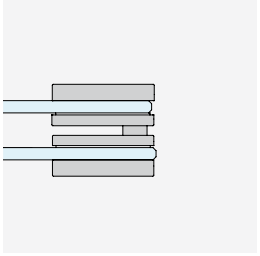

GLAS/GLAS LIBERA
omklapbaar


KUMO

CER
Kit

CONFIGURATIES MET DRAAIDEUR

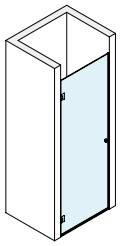

Pag. 314

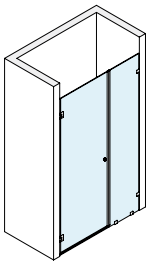

Pag. 316

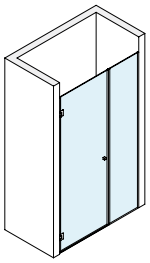

Pag. 318

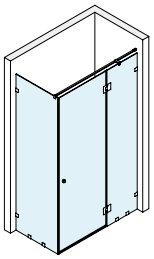

Pag. 320

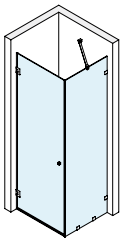

Pag. 322

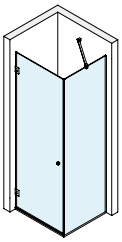

Pag. 324

INLOOPDOUCHECONFIGURATIES

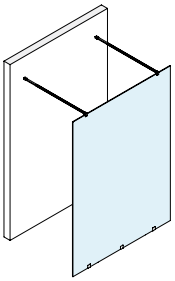

Pag. 327

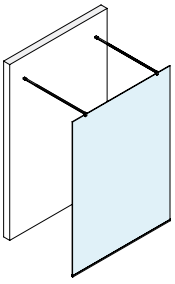

Pag. 329

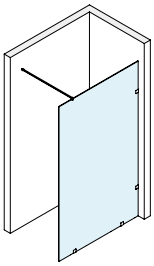

Pag. 331

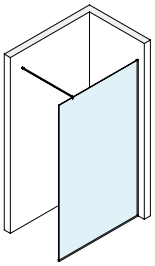

Pag. 333



TOEBEHOREN DOUCHE MET DRAAIDEUR WAND/WAND

Afwerking: /1

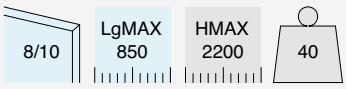

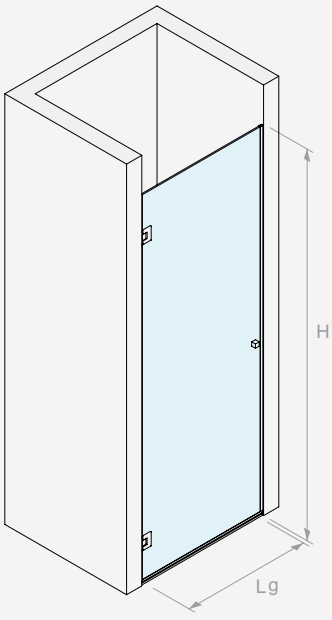

Inhoud van de kit:

Art.	Omschrijving	Aantal
CER26	Laterale scharnier	2 st.
PESQ0810B.100	Waterkeringsprofiel	1 st.
GM0210	Dichting met lekdorpel	1 st.
GM0622	Ballondichting	2 st.
DQP2525	Paar knoppen	1 st.

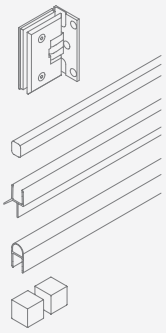

Art.	Aantal
BDCER81001	1 st.

GLAS AFMETINGEN EN BEWERKINGEN

BDCER81001

8

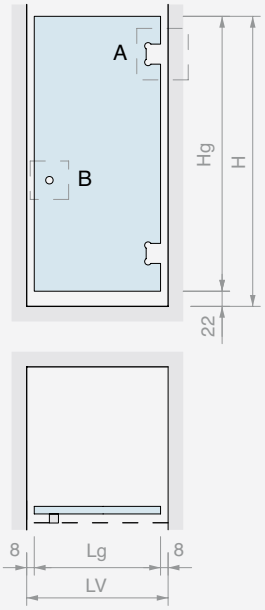

Hg = H - 22
Lg (MAX 850) = LV - 16

A CER26

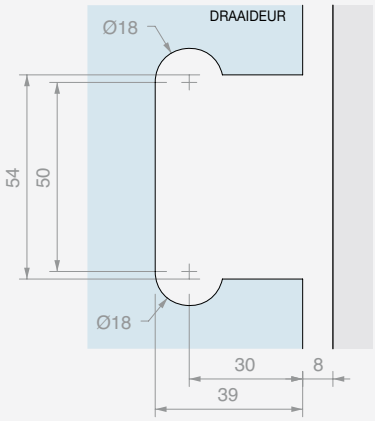

B DQP2525

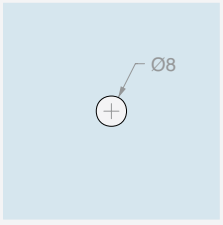

GM0622

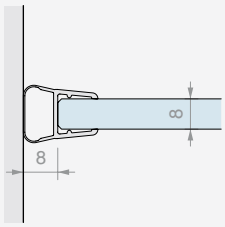

GM0210

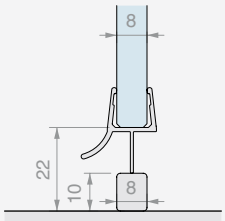

10

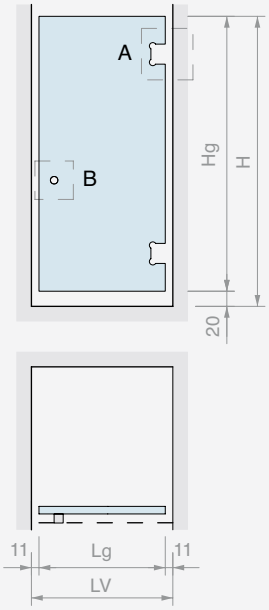

Hg = H - 20
Lg (MAX 850) = LV - 23

A CER26

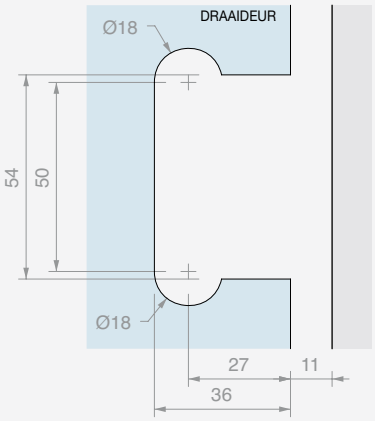

B DQP2525

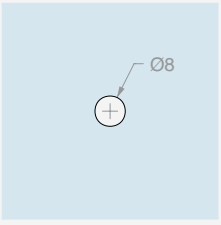

GM0622

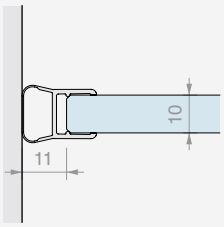

GM0210

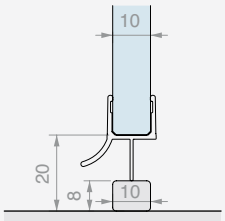



TOEBEHOREN DOUCHE MET DRAAIDEUR WAND/WAND MET VAST GLASPANEEL EN KLEMMEN

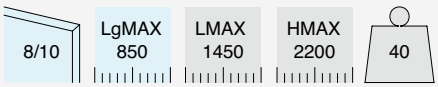

Afwerking: /1

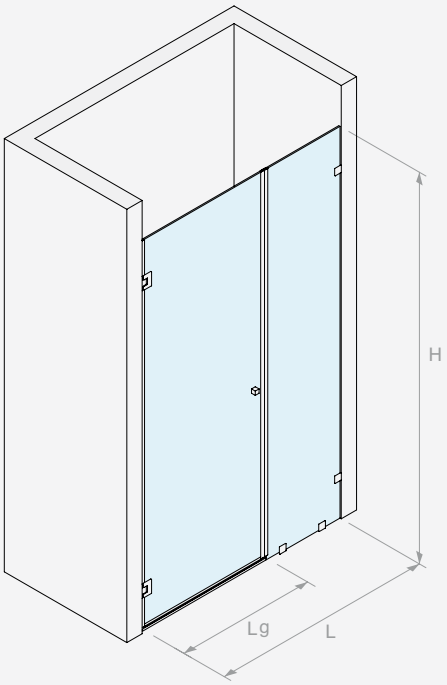

Inhoud van de kit:

Art.	Omschrijving	Aantal
CER26	Laterale scharnier	2 st.
PESQ0810B.100	Waterkeringsprofiel	1 st.
GM0210	Dichting met lekdorpel	1 st.
GM1520SX	Magnetische dichting van 45°	1 st.
GM1520DX	Magnetische dichting van 45°	1 st.
GM0622	Ballondichting	1 st.
DQP2525	Paar knoppen	1 st.
MORS001	Wandklem	4 st.
Optioneel		
MF1515	Gearticuleerde stabilisatiestang	1 st.

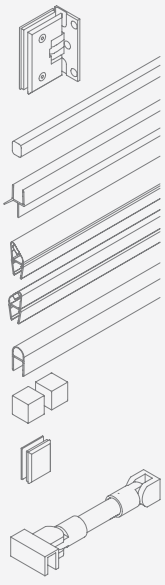

Art.	Aantal
BDCER81003	1 st.

GLAS AFMETINGEN EN BEWERKINGEN

BDCER81003

8

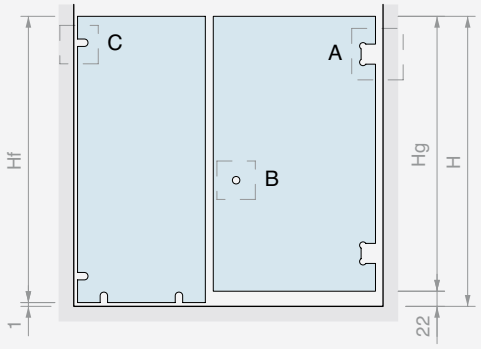

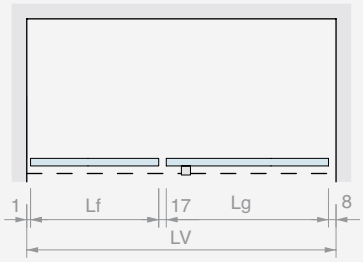

Hf = H - 1
Hg = H - 22
Lg MAX 850
Lf (MAX 800) =
LV - Lg - 26

A CER26

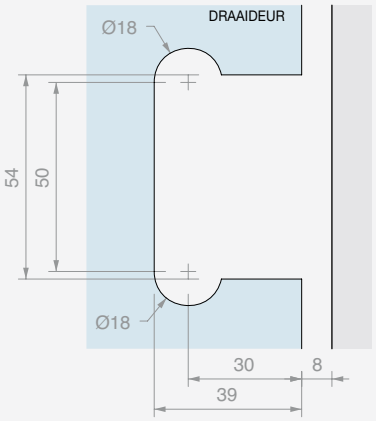

B DQP2525 C MORS001

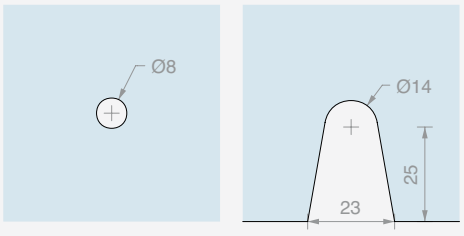

GM1520SX
GM1520DX

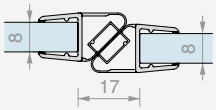

GM0210

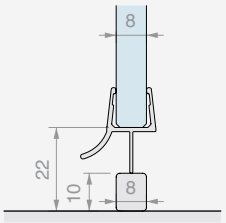

GM0622

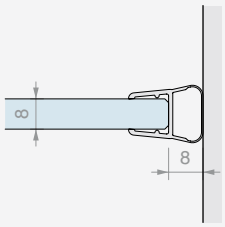

10

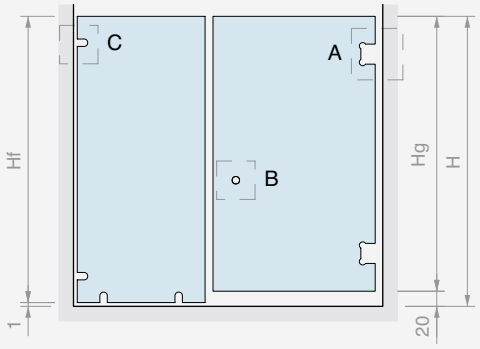

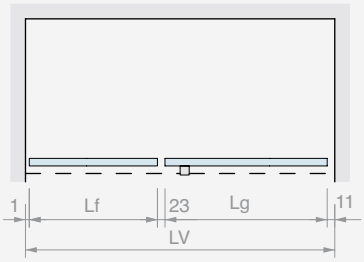

Hf = H - 1
Hg = H - 20
Lg MAX 850
Lf (MAX 800) =
LV - Lg - 35

A CER26

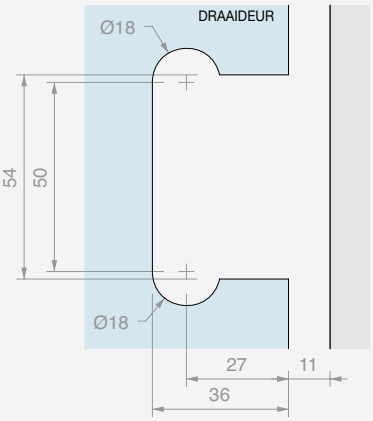

B DQP2525 C MORS001

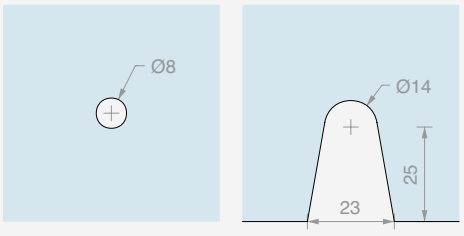

GM1520SX
GM1520DX

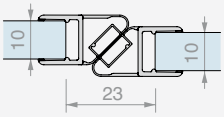

GM0210

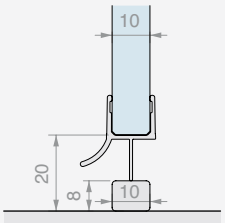

GM0622

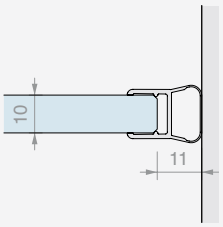



TOEBEHOREN DOUCHE MET DRAAIDEUR WAND/WAND MET VASTE GLASPANELEN EN PROFIELEN

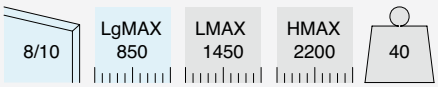

Afwerking: /1

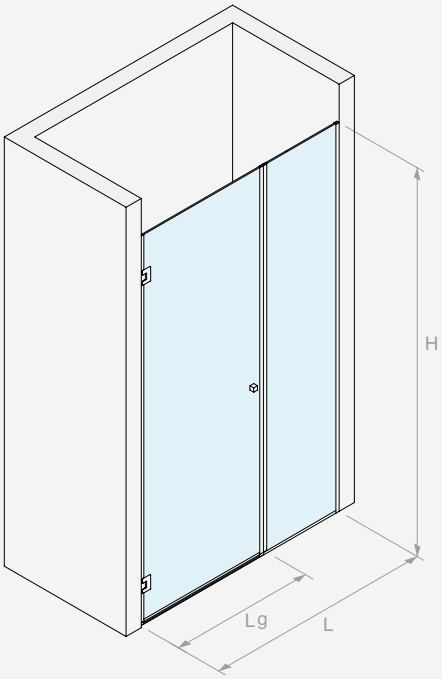

Inhoud van de kit:

Art.	Omschrijving	Aantal
CER26	Laterale scharnier	2 st.
LMU20B.220	U-profiel	1 st.
LMU20B.150	U-profiel	1 st.
LMU86B.100	Plat bovenprofiel	1 st.
GTUP4	Dichting voor glasklemming	4 m
GTUP2	Dichting voor glasklemming	4 m
GM0210	Dichting met lekdorpel	1 st.
GM1520SX	Magnetische dichting van 45°	1 st.
GM1520DX	Magnetische dichting van 45°	1 st.
GM0622	Ballondichting	1 st.
DQP2525	Paar knoppen	1 st.

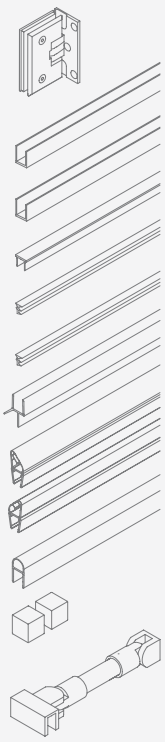

Optioneel

MF1515	Gearticuleerde stabilisatiestang	1 st.

Art.	Aantal
BDCER81005	1 st.

GLAS AFMETINGEN EN BEWERKINGEN

BDCER81005

8

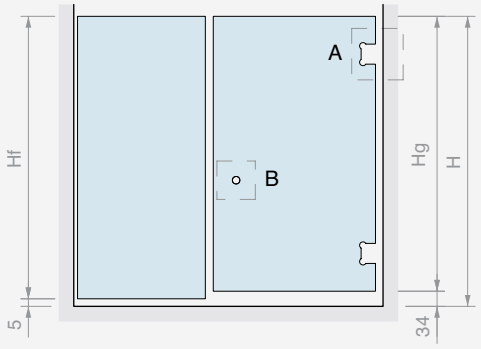

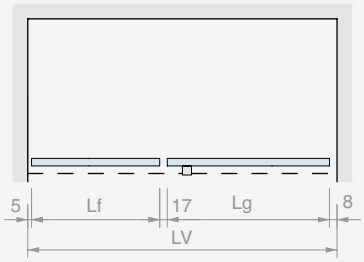

Hf = H - 5
Hg = H - 34
Lg MAX 850
Lf (MAX 600) =
LV - Lg - 30

A CER26

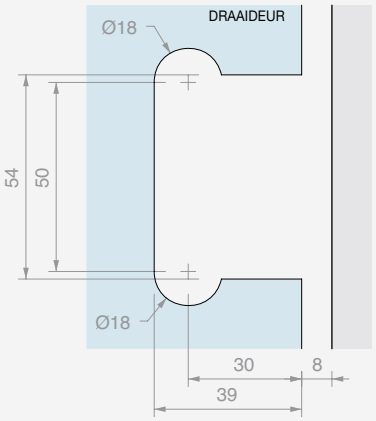

B DQP2525

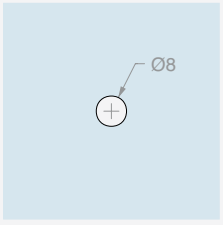

GM1520SX
GM1520DX

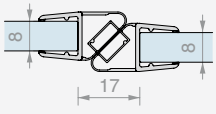

GM0210

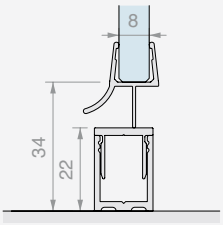

GM0622

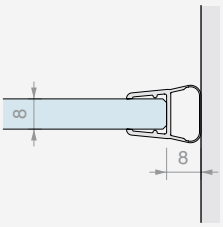

10

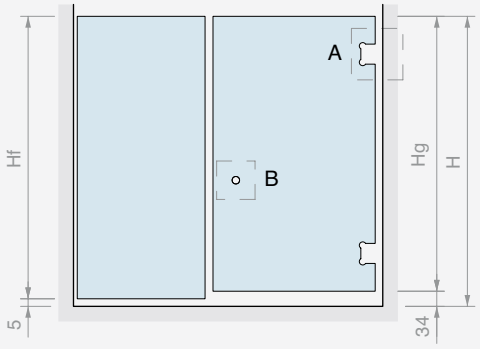

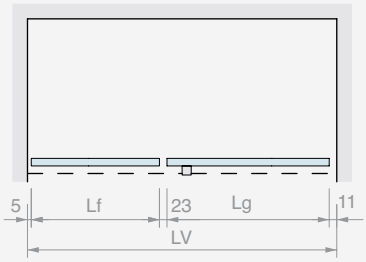

Hf = H - 5
Hg = H - 34
Lg MAX 850
Lf (MAX 600) =
LV - Lg - 39

A CER26

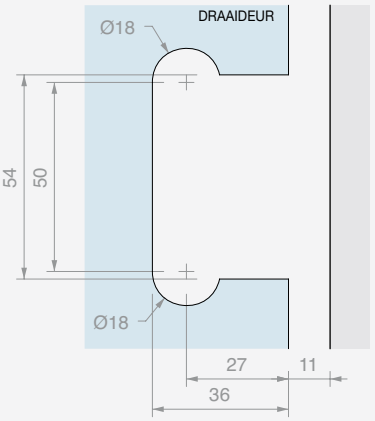

B DQP2525

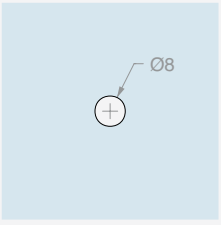

GM1520SX
GM1520DX

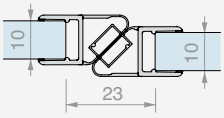

GM0210

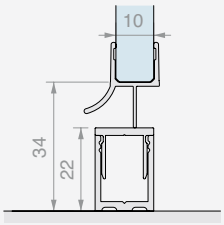

GM0622

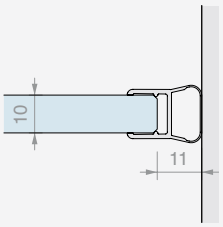



TOEBEHOREN DOUCHE MET DRAAIDEUR WAND/GLAS MET VAST GLASPANEEL EN KLEMMEN

Afwerking: /1

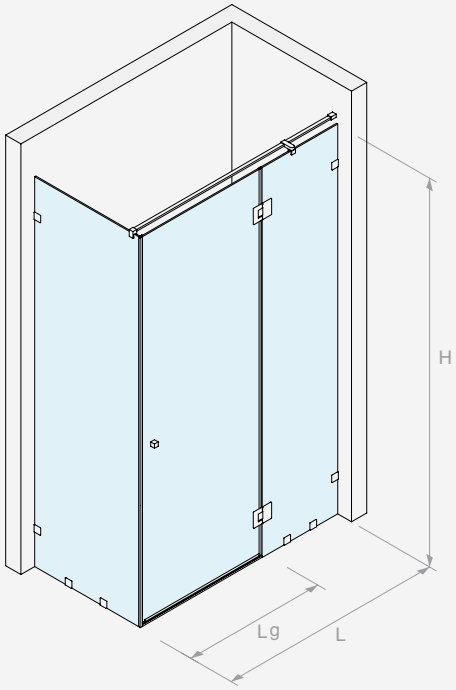

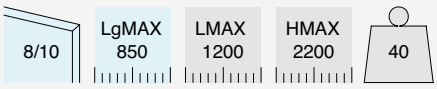

Inhoud van de kit:

Art.	Omschrijving	Aantal
CER29	Laterale scharnier	2 st.
PESQ0810B.100	Waterkeringsprofiel	1 st.
GM0210	Dichting met lekdorpel	1 st.
GM5422	Dichting met aanslag met hoek van 90°	1 st.
GM0422	Dichting met vin	1 st.
DQP2525	Paar knoppen	1 st.
DQT1500	Stabilisatiestang	1 st.
DQA90	Glasbevestiging op afstand	1 st.
MORS001	Wandklem	8 st.

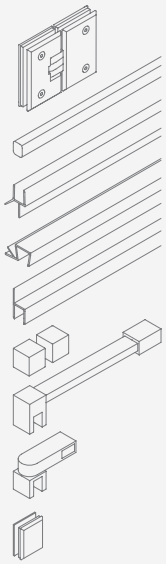

Art.	Aantal
BDCER81007	1 st.

GLAS AFMETINGEN EN BEWERKINGEN

BDCER81007

8

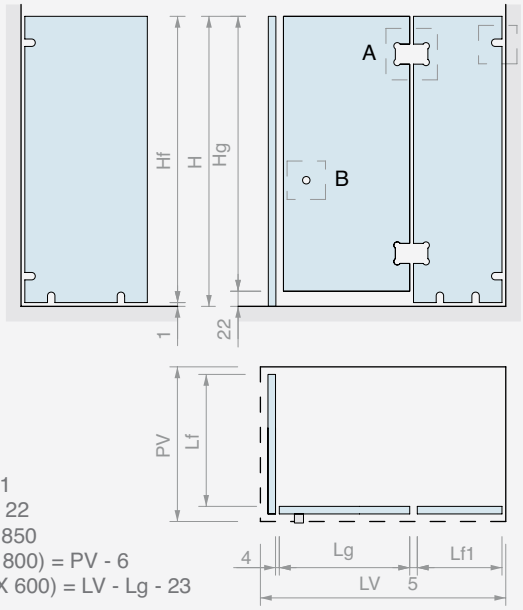

Hf = H - 1
Hg = H - 22
Lg MAX 850
Lf (MAX 800) = PV - 6
Lf1 (MAX 600) = LV - Lg - 23

A CER29

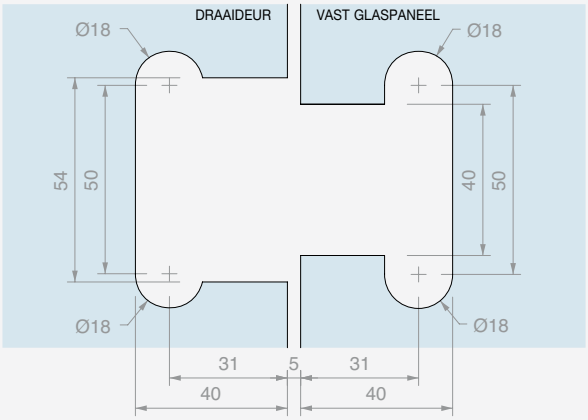

B DQP2525 C MORS001

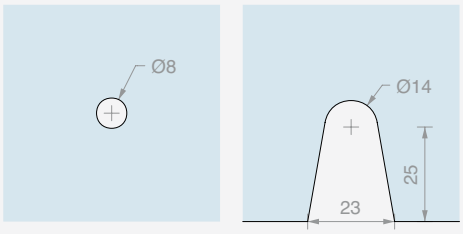

GM5422 GM0210 GM0422

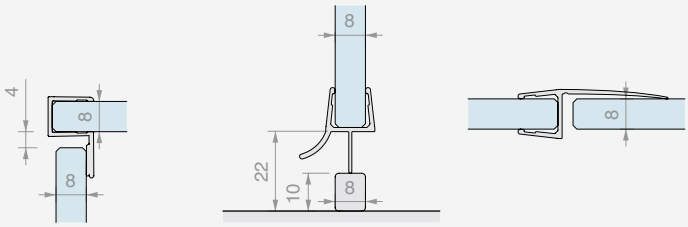

10

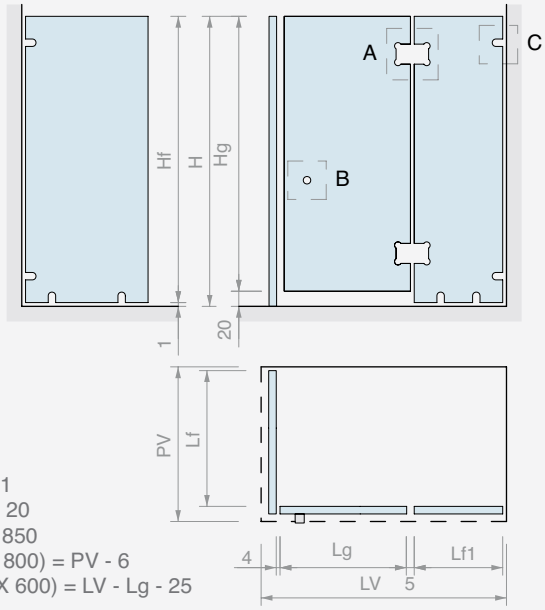

Hf = H - 1
Hg = H - 20
Lg MAX 850
Lf (MAX 800) = PV - 6
Lf1 (MAX 600) = LV - Lg - 25

A CER29

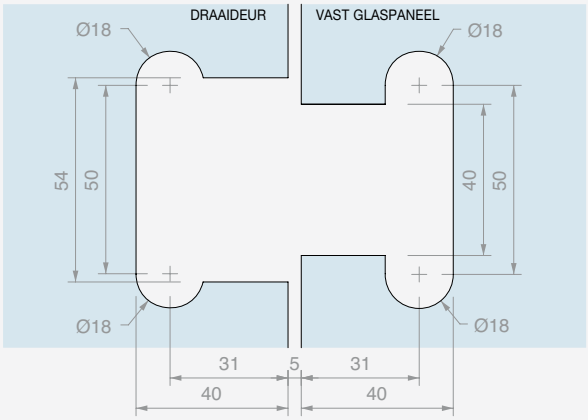

B DQP2525 C MORS001

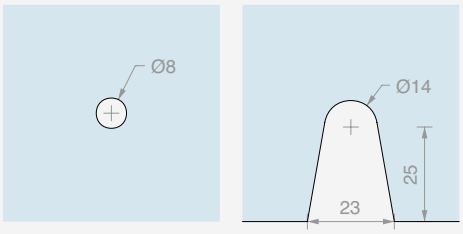

GM5422 GM0210 GM0422

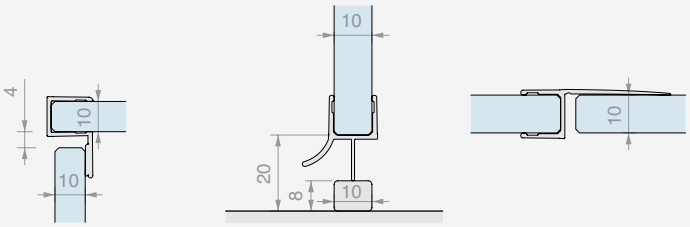



TOEBEHOREN DOUCHE MET DRAAIDEUR WAND/WAND MET VAST GLASPANEEL EN KLEMMEN

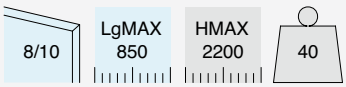

Afwerking: /1

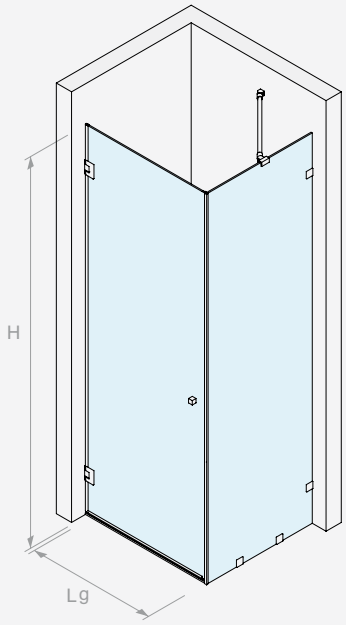

Inhoud van de kit:

Art.	Omschrijving	Aantal
CER26	Laterale scharnier	2 st.
PESQ0810B.100	Waterkeringsprofiel	1 st.
GM0210	Dichting met lekdorpel	1 st.
GM5422	Dichting met aanslag met hoek van 90°	1 st.
GM0622	Ballondichting	1 st.
DQP2525	Paar knoppen	1 st.
MF1515	Gearticuleerde stabilisatiestang	1 st.
MORS001	Wandklem	4 st.

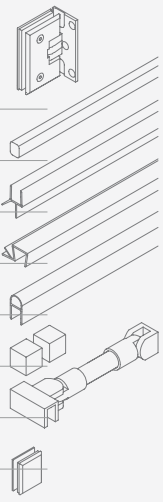

Art.	Aantal
BDCER81013	1 st.

GLAS AFMETINGEN EN BEWERKINGEN

BDCER81013

8

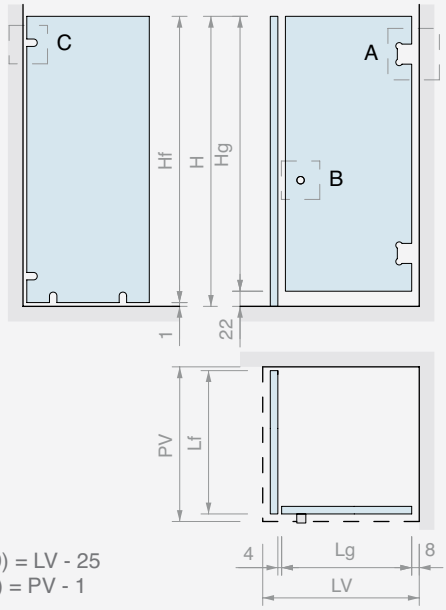

Hf = H - 1
Hg = H - 22
Lg (MAX 900) = LV - 25
Lf (MAX 800) = PV - 1

A CER26

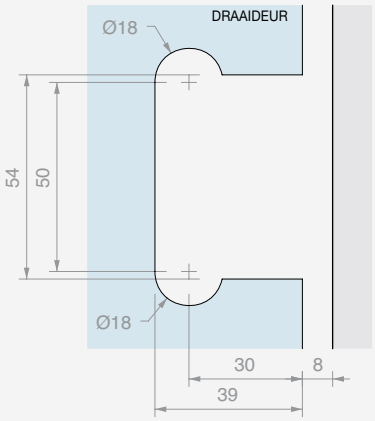

B DQP2525 C MORS001

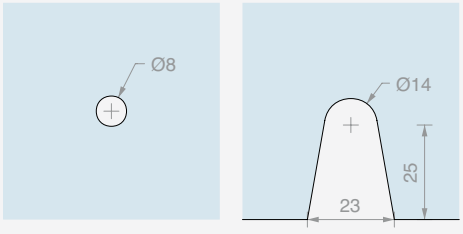

GM5422 GM0210 GM0622

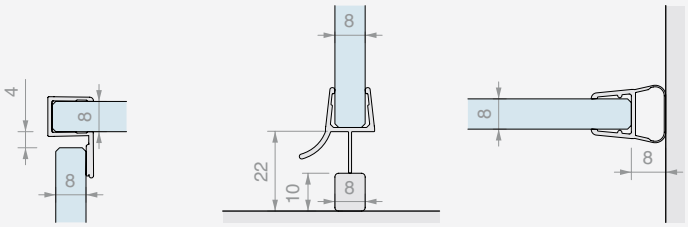

10

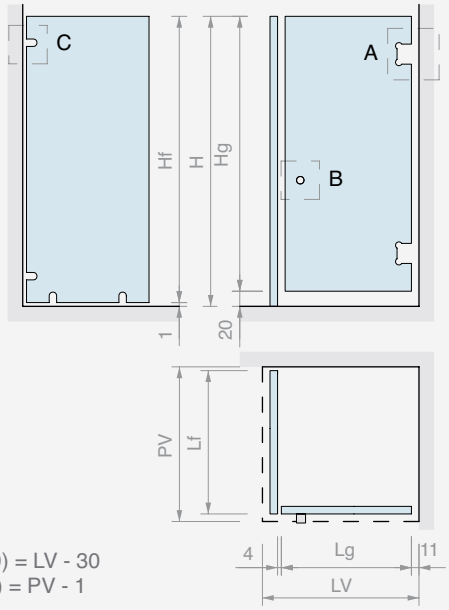

Hf = H - 1
Hg = H - 20
Lg (MAX 900) = LV - 30
Lf (MAX 800) = PV - 1

A CER26

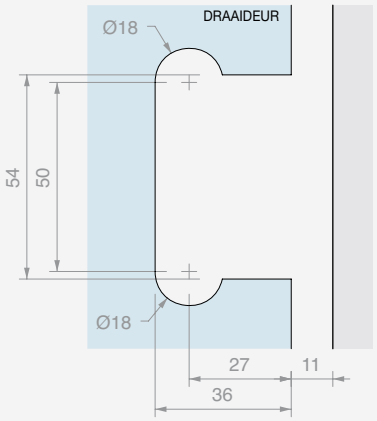

B DQP2525 C MORS001

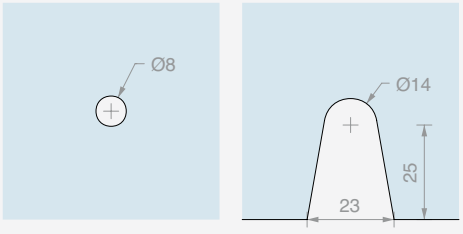

GM5422 GM0210 GM0622

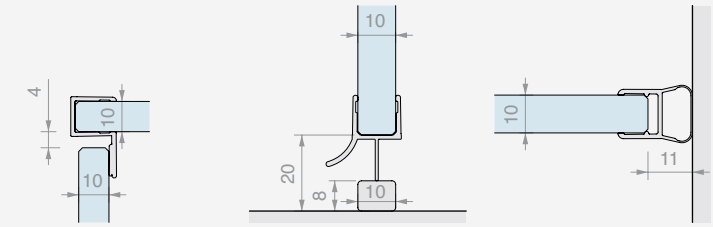



TOEBEHOREN DOUCHE MET DRAAIDEUR WAND/WAND MET VAST GLASPANEEL EN PROFIELEN

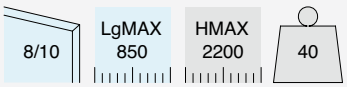

Afwerking: /1

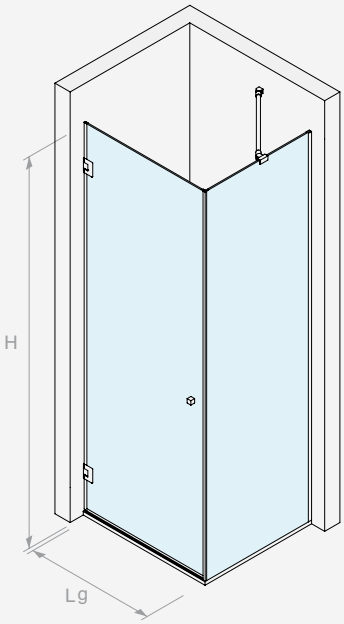

Inhoud van de kit:

Art.	Omschrijving	Aantal
CER26	Laterale scharnier	2 st.
LMU20B.220	U-profiel	2 st.
LMU86B.100	Plat bovenprofiel	1 st.
GTUP4	Dichting voor glasklemming	4 m
GTUP2	Dichting voor glasklemming	4 m
GM5422	Dichting met aanslag met hoek van 90°	1 st.
GM0210	Dichting met lekdorpel	1 st.
GM0622	Ballondichting	1 st.
DQP2525	Paar knoppen	1 st.
MF1515	Gearticuleerde stabilisatiestang	1 st.

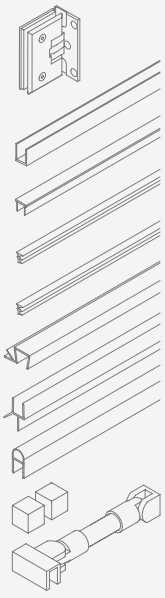

Art.	Aantal
BDCER81015	1 st.

GLAS AFMETINGEN EN BEWERKINGEN

BDCER81015

8

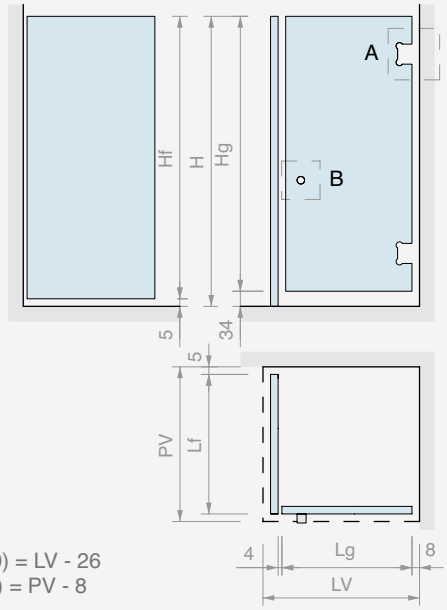

Hf = H - 5
Hg = H - 34
Lg (MAX 900) = LV - 26
Lf (MAX 800) = PV - 8

A CER26

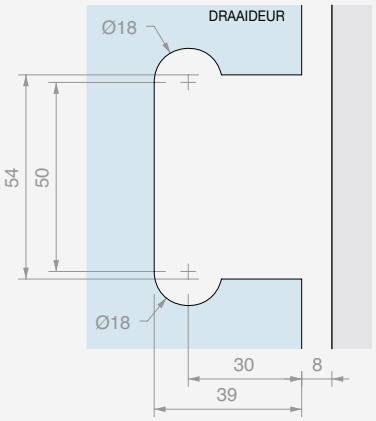

B DQP2525

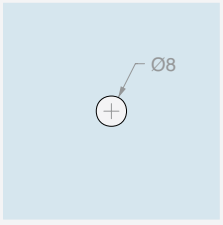

GM5422

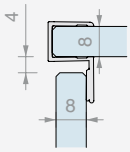

GM0210

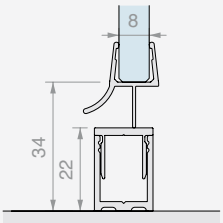

GM0622

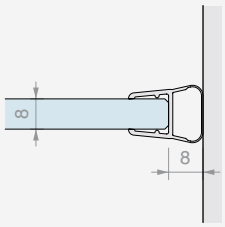

10

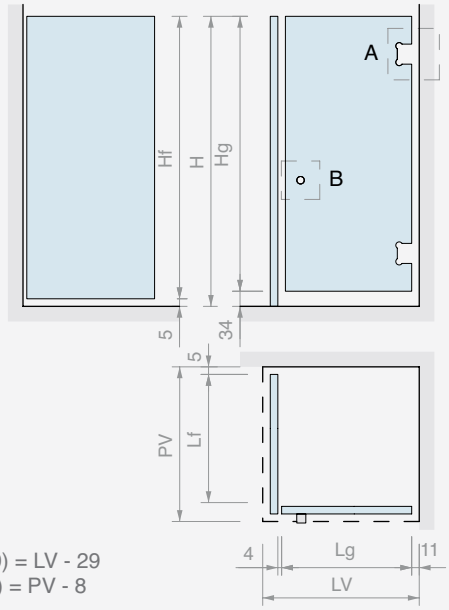

Hf = H - 5
Hg = H - 34
Lg (MAX 900) = LV - 29
Lf (MAX 800) = PV - 8

A CER26

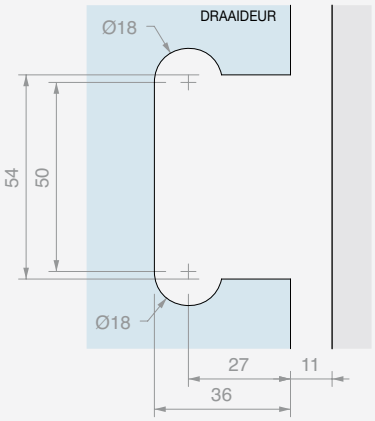

B DQP2525

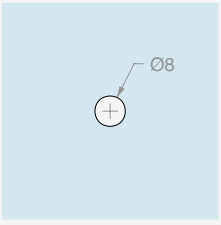

GM5422

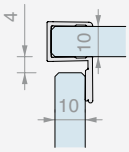

GM0210

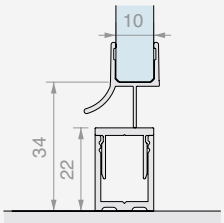

GM0622

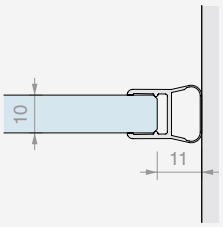



TOEBEHOREN INLOOPDOUCHE MET DUBBELE INGANG MET KLEMMEN

Afwerking: /1

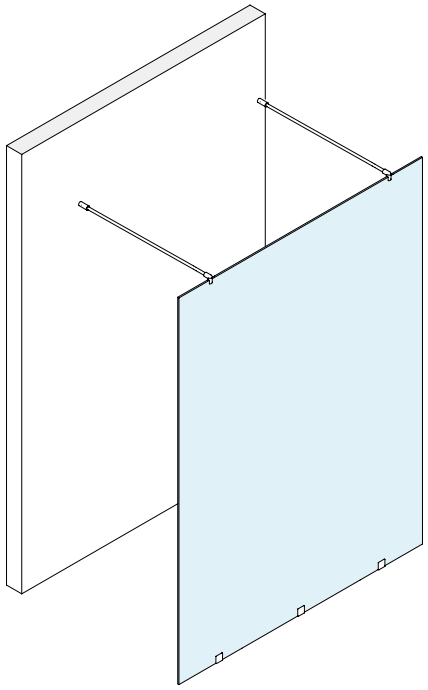



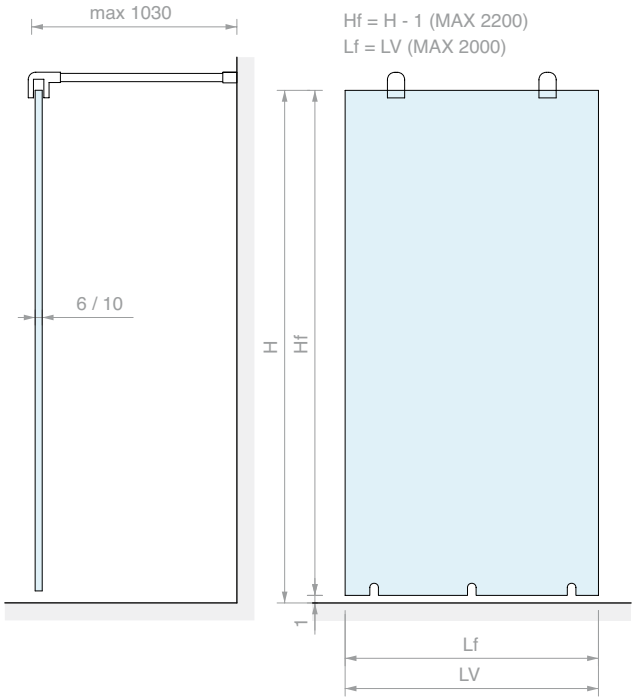

MORS001

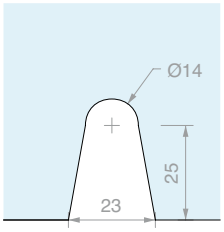

MF127

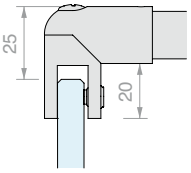

Inhoud van de kit:

Art.	Omschrijving	Aantal
MORS001	Wandklem	3 st.
MF127	Stabilisatiestang	2 st.
Optioneel		
PESQ0810B.150	Waterkeringsprofiel	2 st.

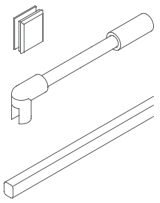

Art.	Voor glas	Aantal
OPEN03MORS	Van **6** tot **10** mm	1 st.



TOEBEHOREN INLOOPDOUCHE MET DUBBELE INGANG MET PROFIELEN

Afwerking: /1

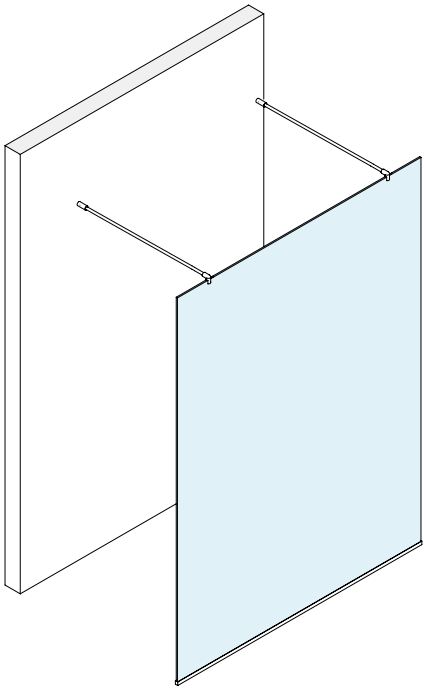



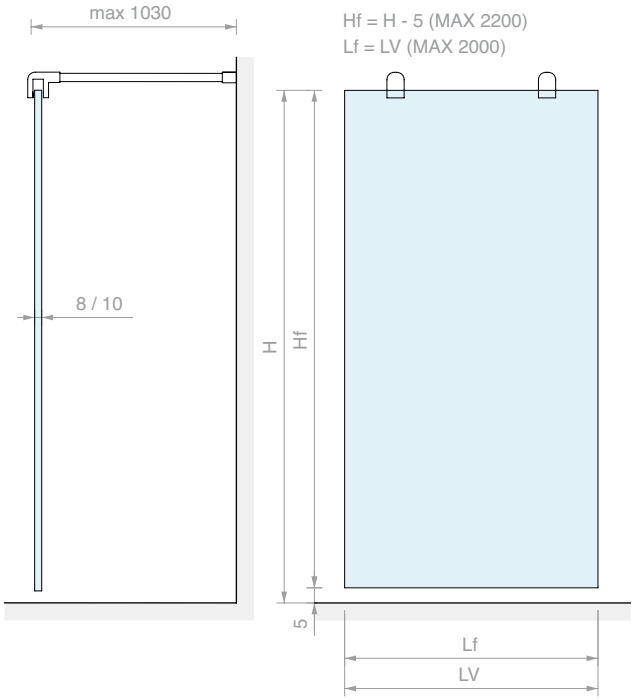

LMU20B.220

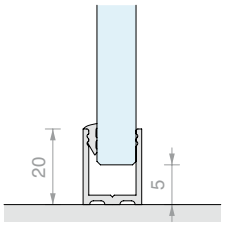

MF127

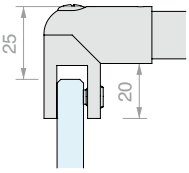

Inhoud van de kit:

Art.	Omschrijving	Aantal
LMU20B.220	U-profiel	1 st.
LMU20TPB	Platte eindkap	2 st.
GTUP2	Dichting voor glasklemming	2 m
GTUP4	Dichting voor glasklemming	2 m
MF127	Stabilisatiestang	2 st.
Optioneel		
PESQ0810B.150	Waterkeringsprofiel	2 st.

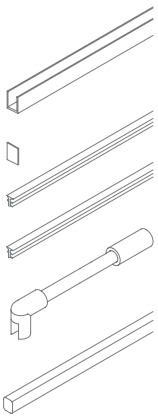

Art.	Voor glas	Aantal
OPEN03LMUMF	Van **8** tot **10** mm	1 st.



TOEBEHOREN INLOOPDOUCHE MET KLEMMEN

Afwerking: /1

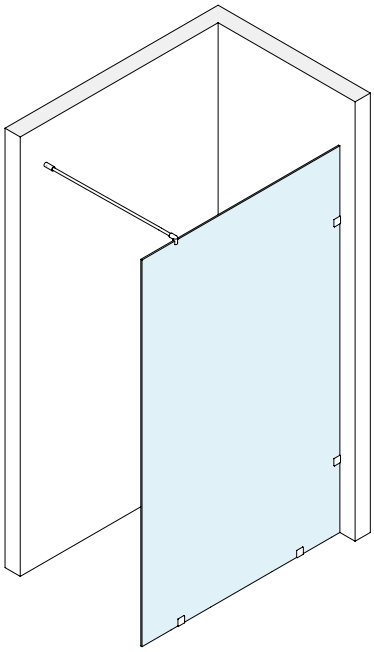



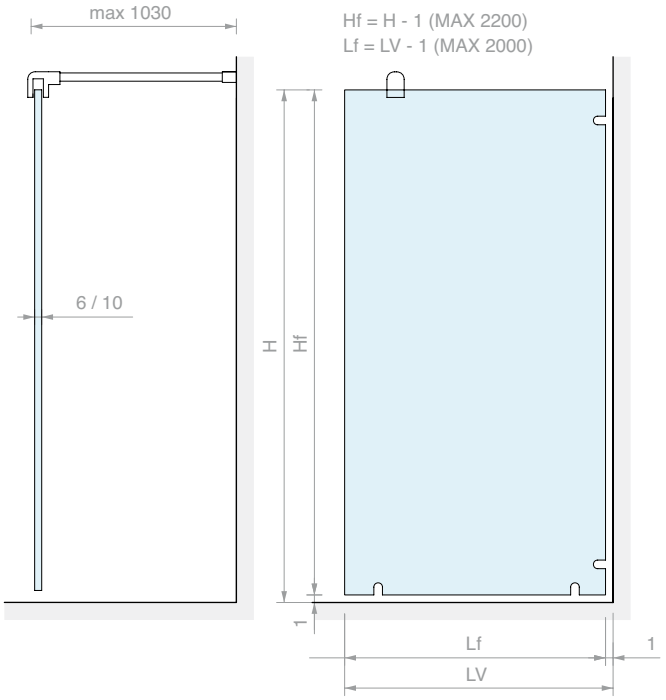

MORS001

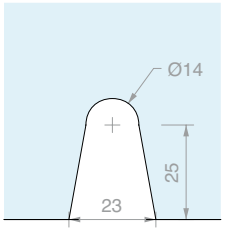

MF127

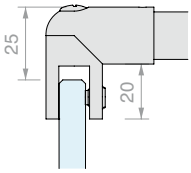

Inhoud van de kit:

Art.	Omschrijving	Aantal
MORS001	Wandklem	4 st.
MF127	Stabilisatiestang	1 st.
Optioneel		
PESQ0810B.150	Waterkeringsprofiel	1 st.

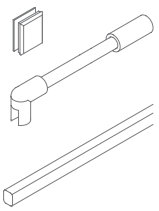

Art.	Voor glas	Aantal
OPEN01MORS	Van **6** tot **10** mm	1 st.



TOEBEHOREN INLOOPDOUCHE MET PROFIELEN

Afwerking: /1

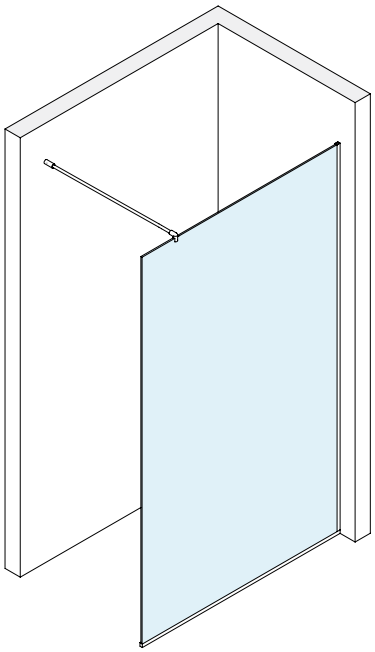



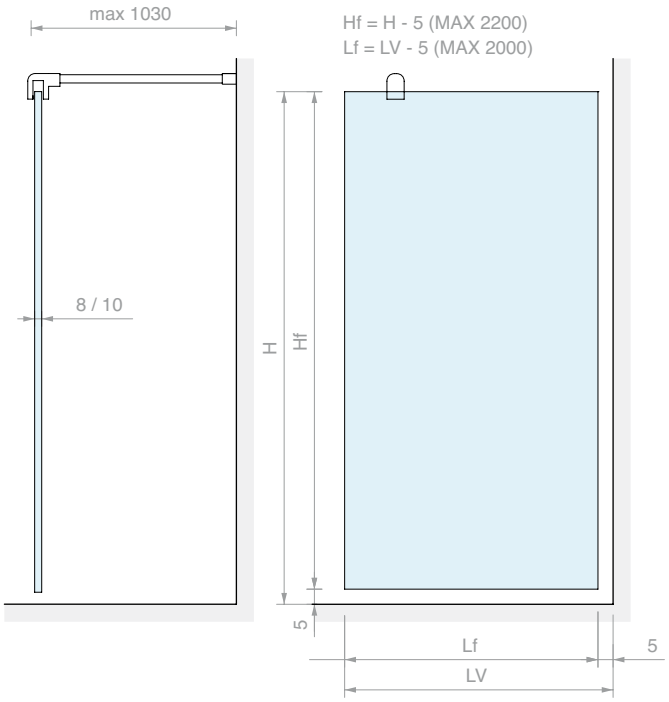

LMU20B.220

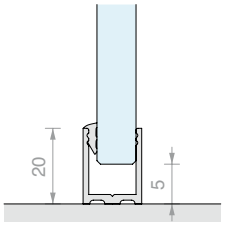

MF127

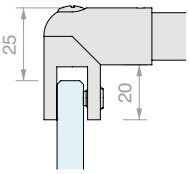

Inhoud van de kit:

Art.	Omschrijving	Aantal
LMU20B.220	U-profiel	2 st.
LMU20TPB	Platte eindkap	1 st.
GTUP2	Dichting voor glasklemming	5 m
GTUP4	Dichting voor glasklemming	5 m
MF127	Stabilisatiestang	1 st.

Optioneel

PESQ0810B.150	Waterkeringsprofiel	1 st.

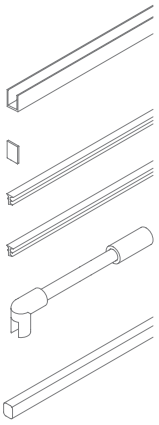

Art.	Voor glas	Aantal
OPEN01LMUMF	Van **8** tot **10** mm	1 st.



OVERZICHT ARTIKELEN VOOR SERIE CER

Scharnieren voor glasdikte van **6** tot **10** mm

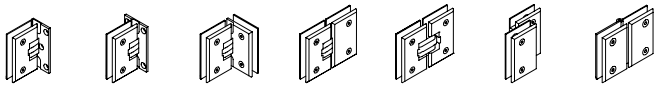

CER26 Pag. 336 | CER27 Pag. 337 | CER28 Pag. 338 | CER29 Pag. 339 | CER31 Pag. 341 | CER32 Pag. 342 | CER33 Pag. 343

Klemmen voor glasdikte van **6** tot **10** mm

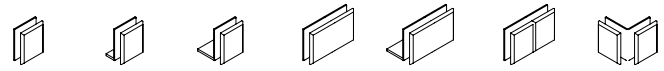

MORS001 Pag. 344 | MORS002 Pag. 344 | MORS0023 Pag. 344 | MORS003 Pag. 344 | MORS033 Pag. 345 | MORS004 Pag. 345 | MORS005 Pag. 345

Stabilisatiestangen voor glasdikte van **6** tot **10** mm

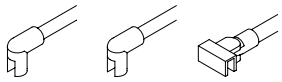

MF127 Pag. 346 | MF129 Pag. 346 | MF1515 Pag. 347

Knoppen voor glasdikte van **6** tot **12** mm



DQTS2525 Pag. 348 | DQP2525 Pag. 348 | POM2525 Pag. 348

Profielen voor vaste glaspanelen en eindkappen



LMU20B Pag. 349 | LMU86B Pag. 349 | LMU20TPB Pag. 349 | PESQB Pag. 349 | PBD3183 Pag. 350 | PBD3184 Pag. 350 | PBD3186 Pag. 350 | PBDTP Pag. 350

Dichtingen voor glasdikte van **8** tot **10** mm

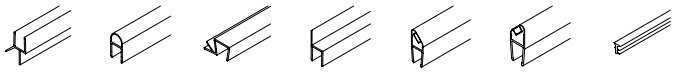

GM0210 Pag. 351 | GM0622 Pag. 350 | GM54 Pag. 351 | GM0422 Pag. 351 | GM1520SX Pag. 351 | GM1520DX Pag. 351 | GTUP Pag. 351



LATERALE SCHARNIER WAND/GLAS

Materiaal: Messing

Afwerking: /1

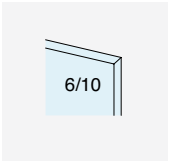

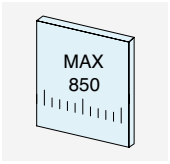

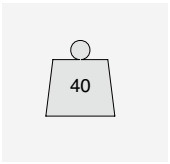

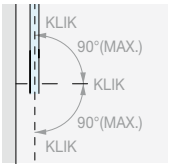

ROTATIE ± 90°



Type Approved
Safety
Regular Production
Surveillance

www.tuv.com
ID 111292548

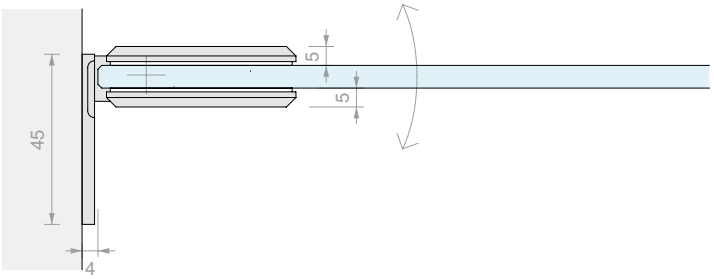

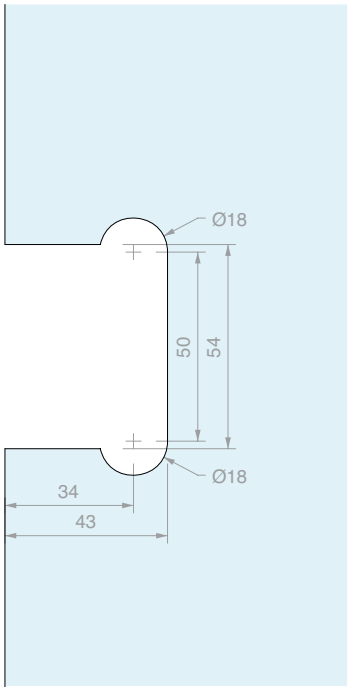

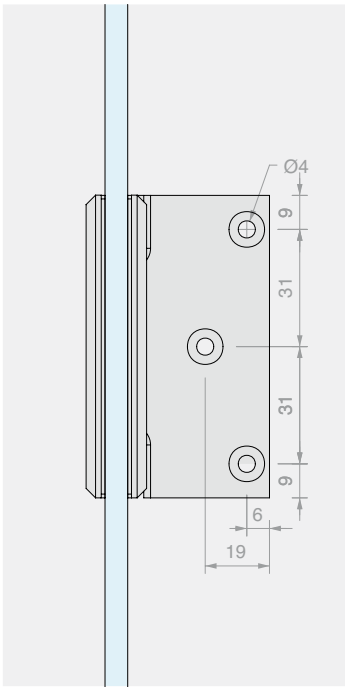

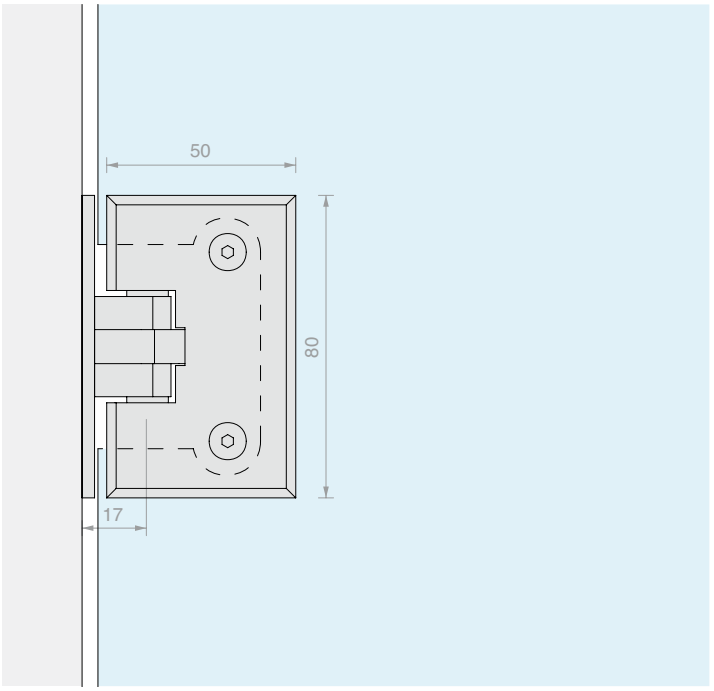

Art.	Voor glas	Aantal
CER26	Van **6** tot **10** mm	1 st.



CENTRALE SCHARNIER WAND/GLAS

Materiaal: Messing

Afwerking: /1

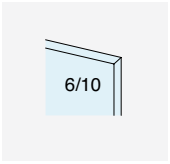

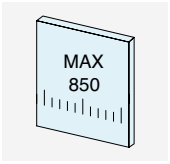

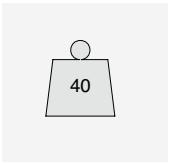

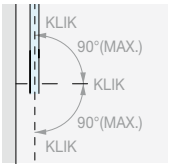

ROTATIE ± 90°



Type Approved
Safety
Regular Production
Surveillance

TÜVRheinland
CERTIFIED

www.tuv.com
ID 111292548

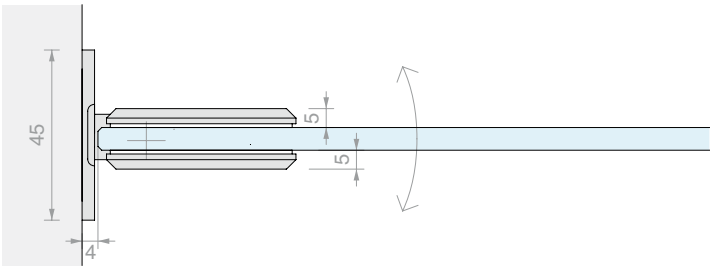

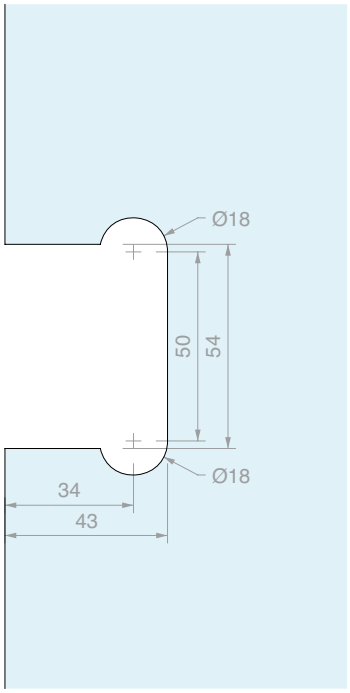

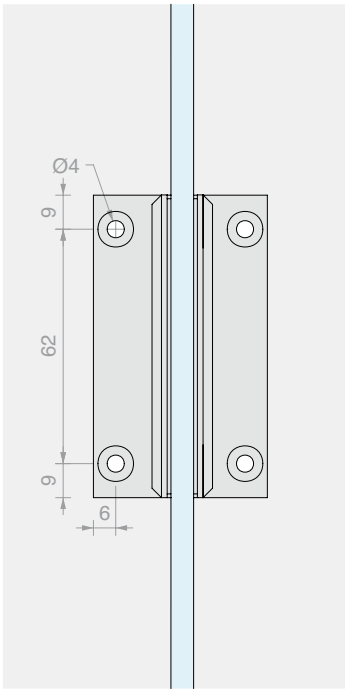

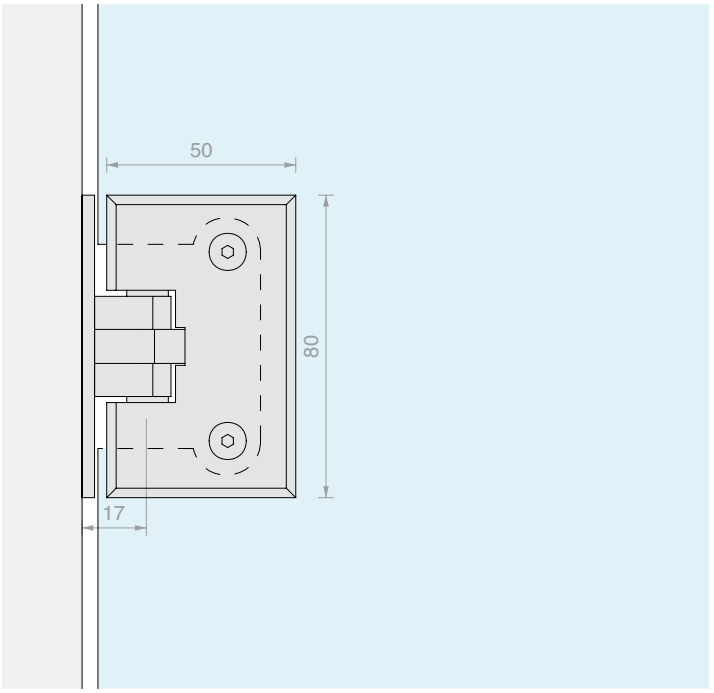

Art.	Voor glas	Aantal
CER27	Van **6** tot **10** mm	1 st.



SCHARNIER GLAS/GLAS MET HOEK VAN 90°

Materiaal: Messing

Afwerking: /1

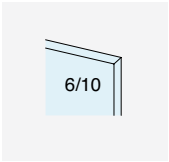

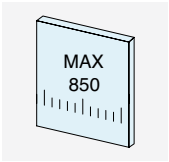

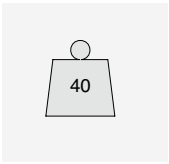

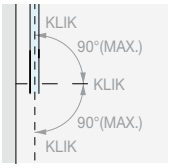

ROTATIE ± 90°



Type Approved
Safety
Regular Production
Surveillance

www.tuv.com
ID 111292548

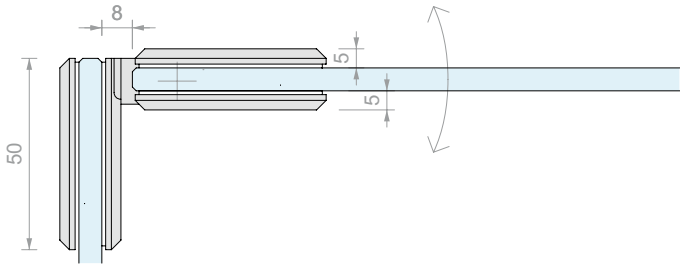

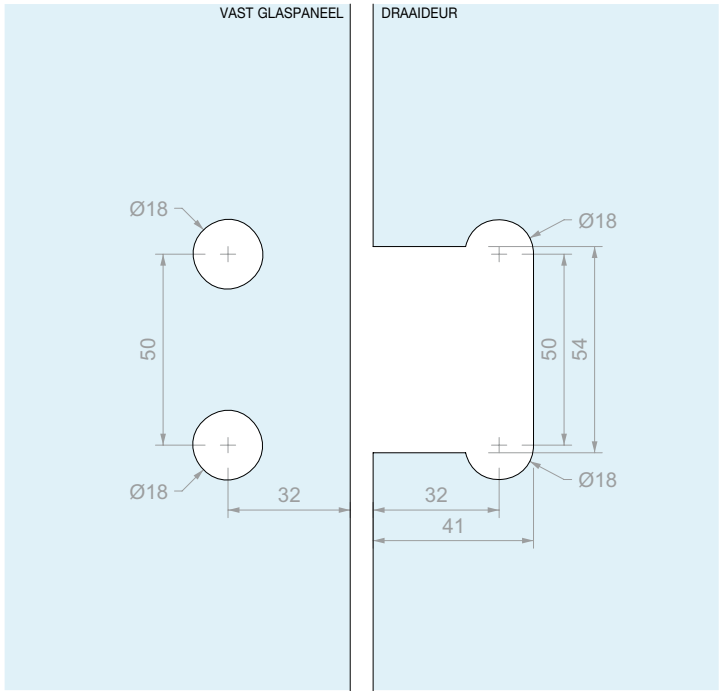

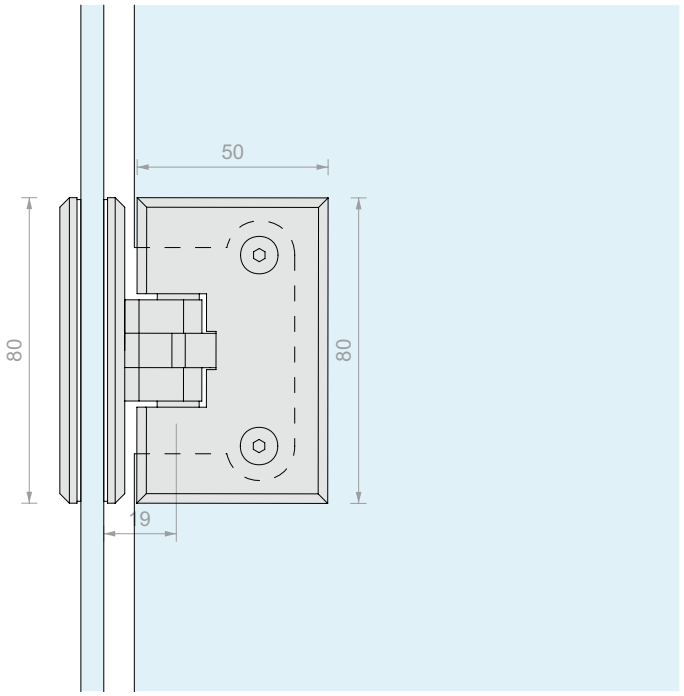

Art.	Voor glas	Aantal
CER28	Van **6** tot **10** mm	1 st.



SCHARNIER GLAS/GLAS IN LIJN

Materiaal: Messing

Afwerking: /1

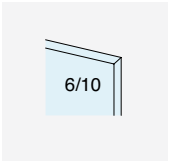

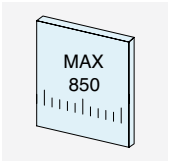

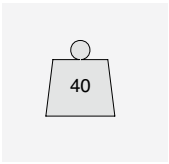

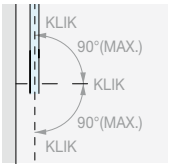

ROTATIE ± 90°



Type Approved
Safety
Regular Production
Surveillance
TÜVRheinland
CERTIFIED
www.tuv.com
ID 111292548

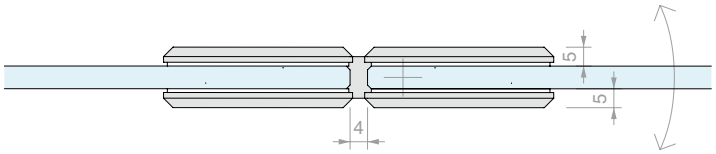

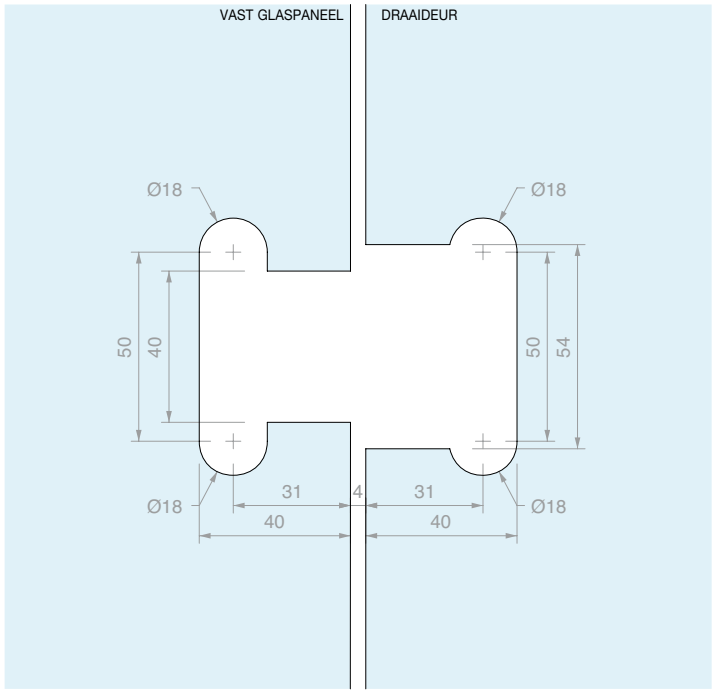

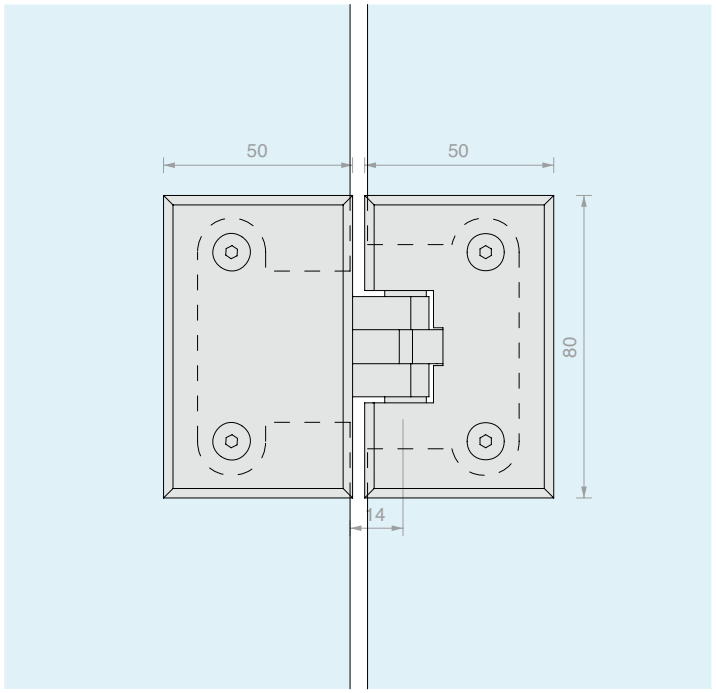

Art.	Voor glas	Aantal
CER29	Van **6** tot **10** mm	1 st.





SCHARNIER GLAS/GLAS SAFETY

Materiaal: Messing

Afwerking: /1

NB: De scharnier heeft geen vouwfunctie

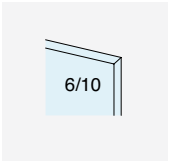

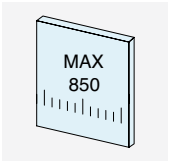

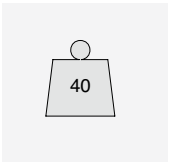

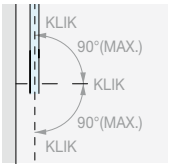

ROTATIE ± 90°
VERDERE ROTATIE VOOR NOODGEVALLEN ± 90°



Type Approved
Safety
Regular Production
Surveillance
www.tuv.com
ID 111292548

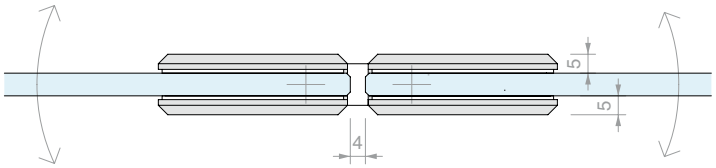

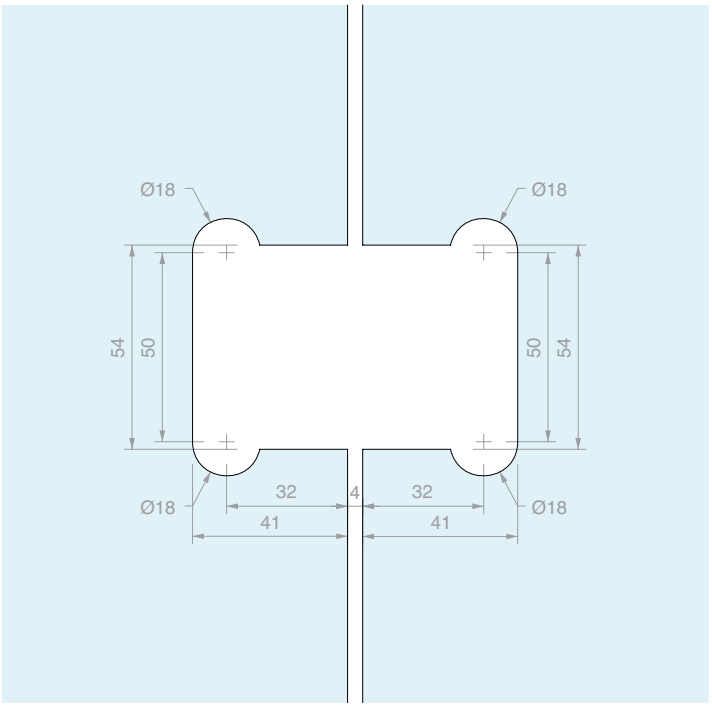

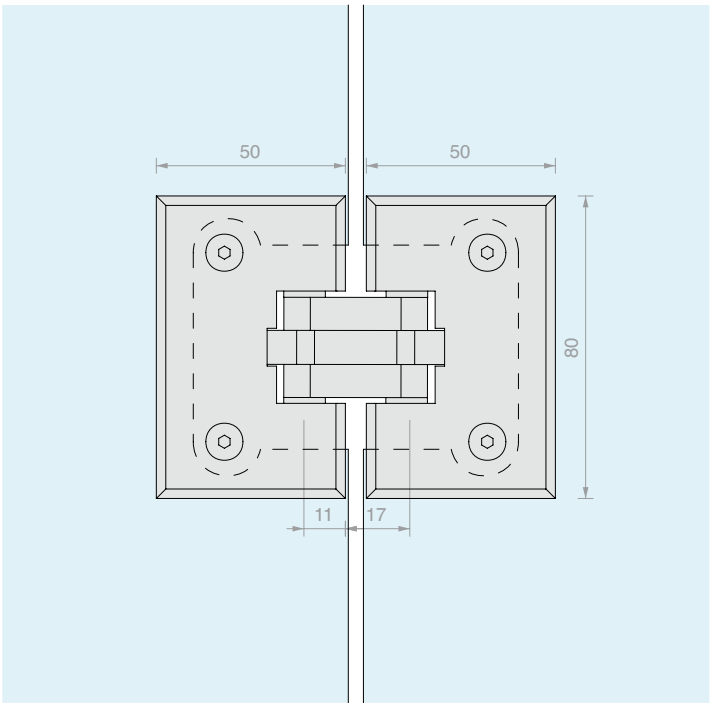

Art.	Voor glas	Aantal
CER31	Van **6** tot **10** mm	1 st.



OVERLAPPENDE SCHARNIER GLAS/GLAS

Materiaal: Messing

Afwerking: /1

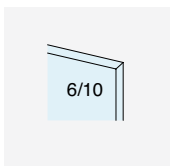

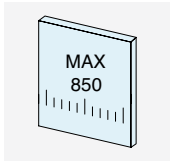

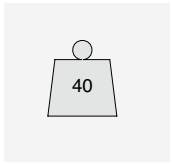



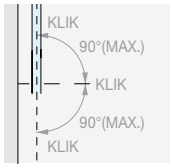

ROTATIE ± 90°

Type Approved
Safety
Regular Production
Surveillance
TÜVRheinland
CERTIFIED
www.tuv.com
ID 1111292548

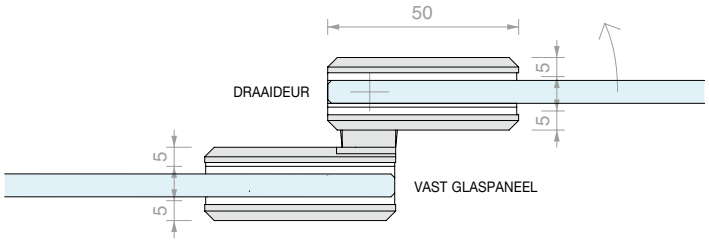

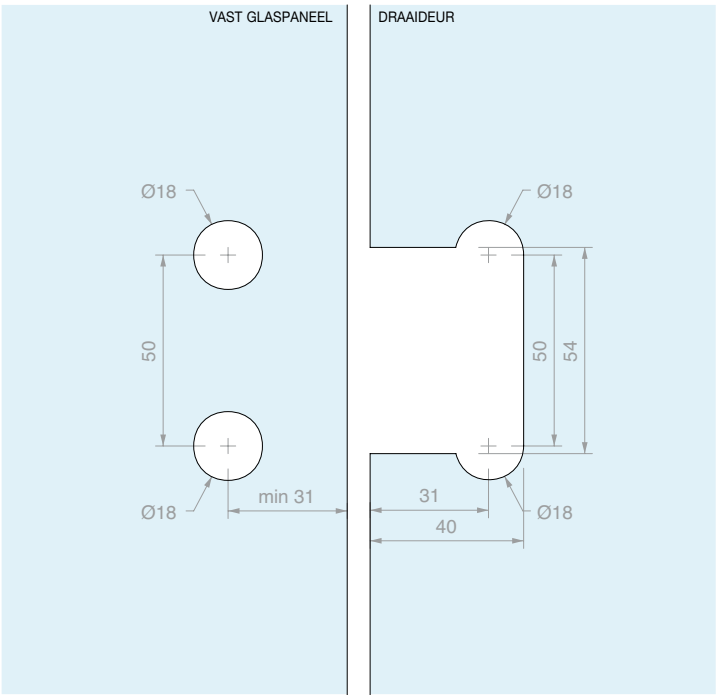

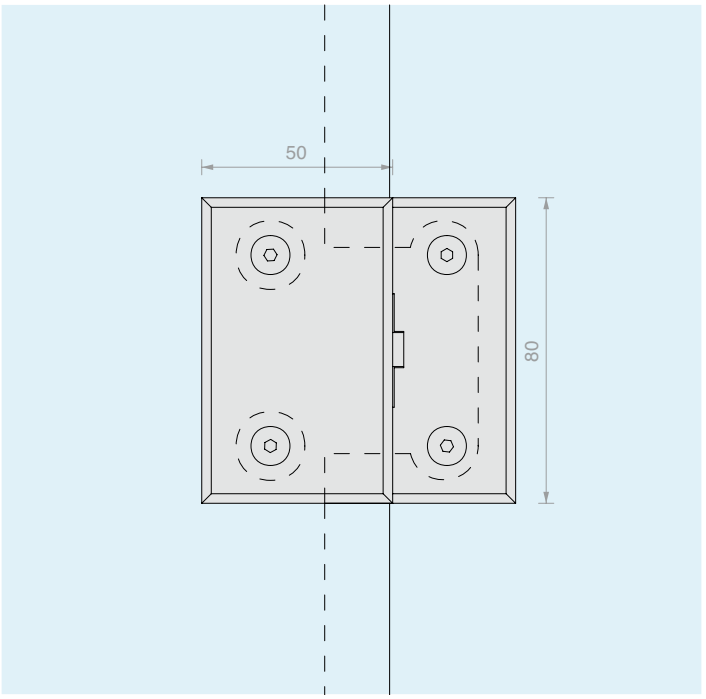

Art.	Voor glas	Aantal
CER32	Van **6** tot **10** mm	1 st.



OMKLAPBARE SCHARNIER GLAS/GLAS IN LIJN

Materiaal: Messing

Afwerking: /1

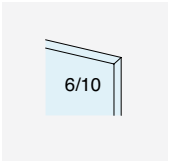

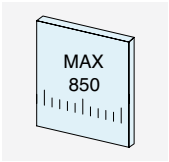

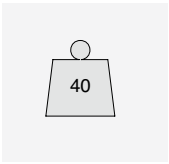



Type Approved
Safety
Regular Production
Surveillance
www.tuv.com
ID 111292548

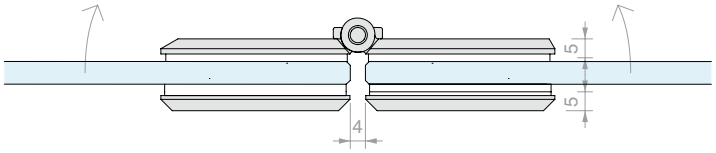

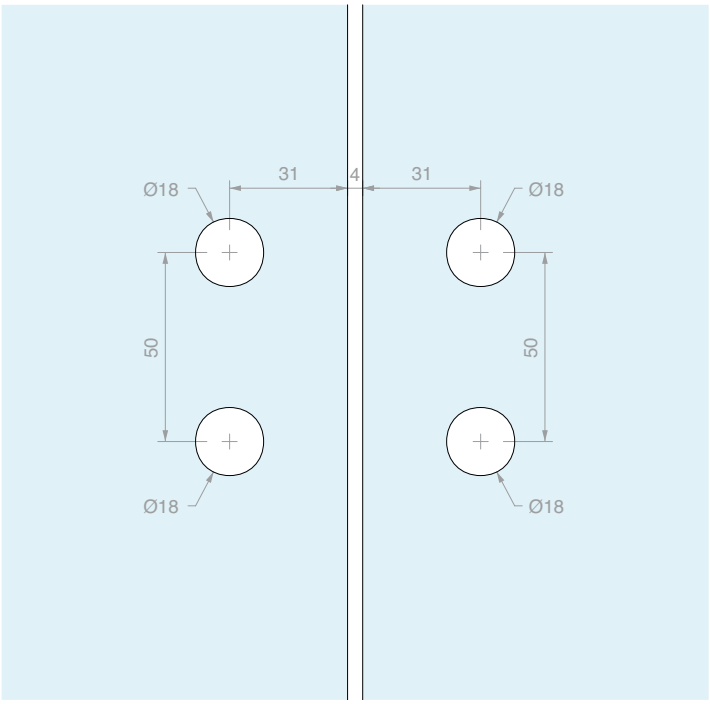

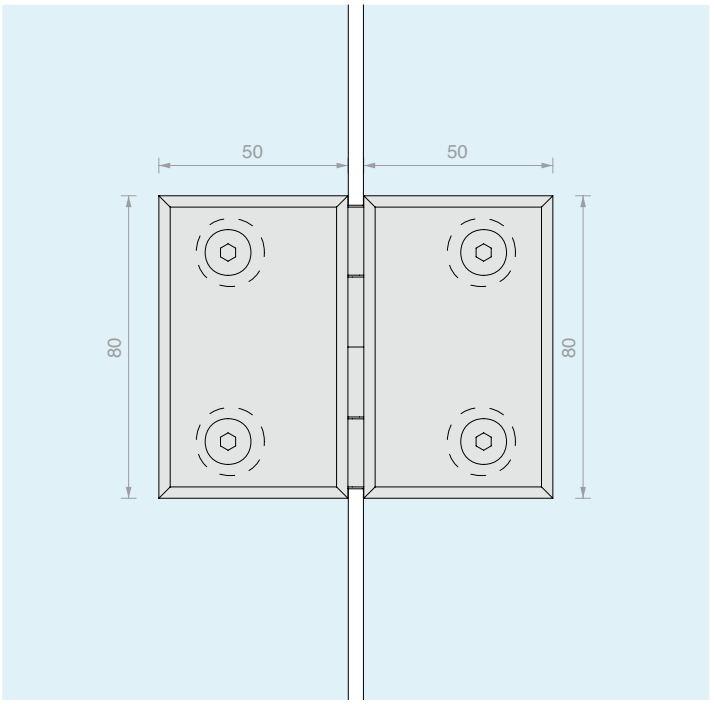

Art.	Voor glas	Aantal
CER33	Van **6** tot **10** mm	1 st.



KLEM WAND/GLAS WANDMONTAGE

Materiaal: Messing

Afwerking: /1

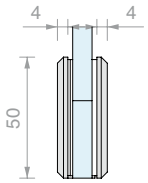

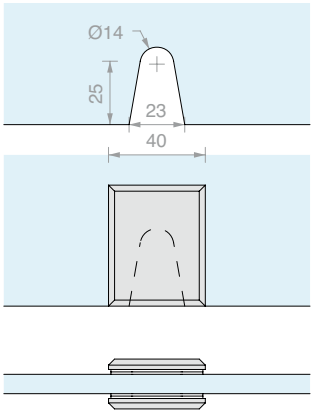

Art.	Voor glas	Aantal
MORS001	Van **6** tot **10** mm	1 st.



KLEM WAND/GLAS MET SMALLE LATERALE BEVESTIGING

Materiaal: Messing

Afwerking: /1

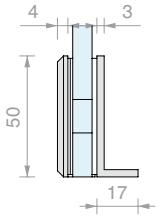

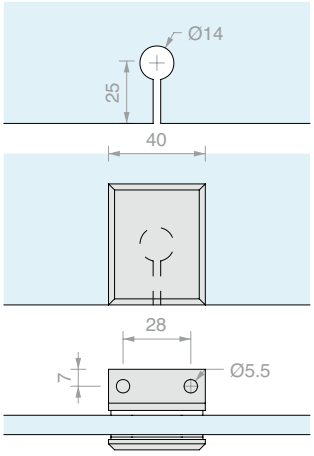

Art.	Voor glas	Aantal
MORS002	Van **6** tot **10** mm	1 st.



KLEM WAND/GLAS MET BREDE LATERALE BEVESTIGING

Materiaal: Messing

Afwerking: /1

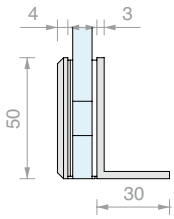

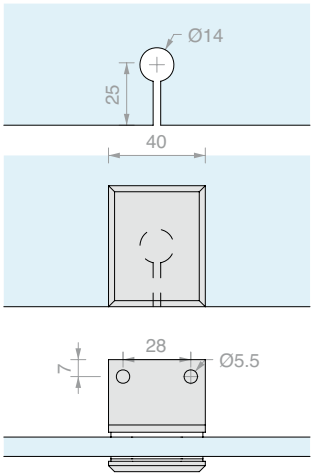

Art.	Voor glas	Aantal
MORS0023	Van **6** tot **10** mm	1 st.



KLEM WAND/GLAS WANDMONTAGE

Materiaal: Messing

Afwerking: /1

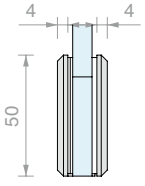

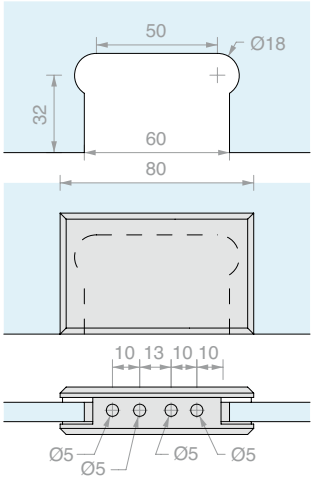

Art.	Voor glas	Aantal
MORS003	Van **6** tot **10** mm	1 st.



KLEM WAND/GLAS MET BREDE LATERALE BEVESTIGING

Materiaal: Messing

Afwerking: /1

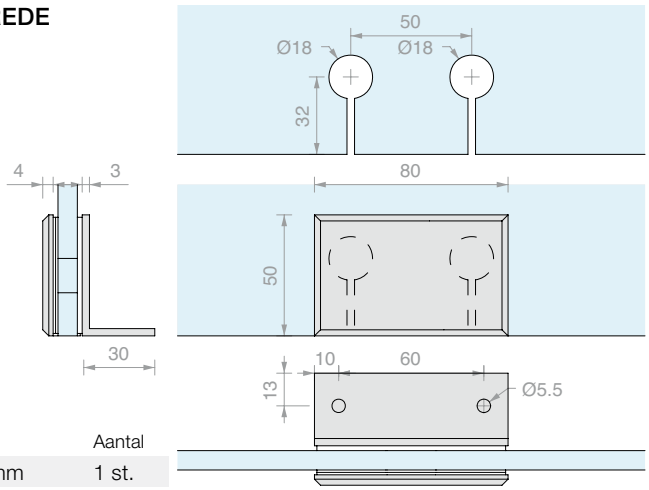

Art.	Voor glas	Aantal
MORS033	Van **6** tot **10** mm	1 st.



KLEM GLAS/GLAS IN LIJN

Materiaal: Messing

Afwerking: /1

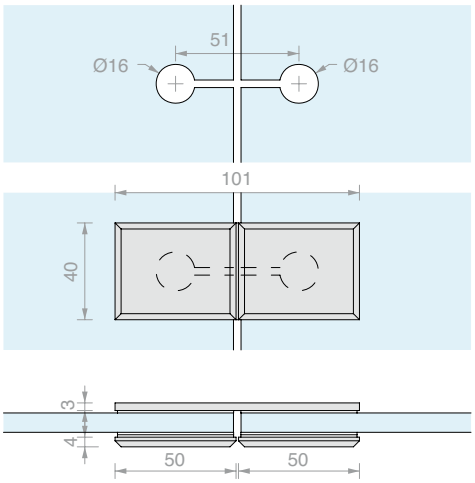

Art.	Voor glas	Aantal
MORS004	Van **6** tot **10** mm	1 st.



KLEM GLAS/GLAS MET HOEK VAN 90°

Materiaal: Messing

Afwerking: /1

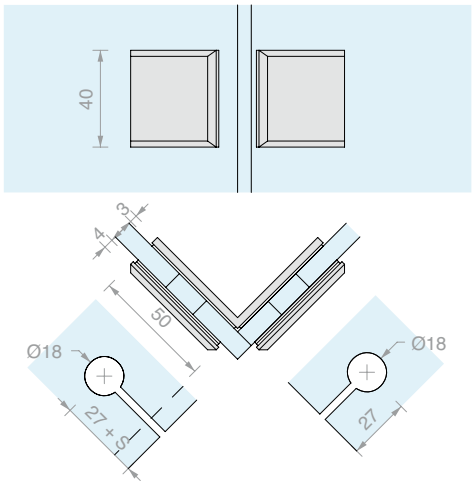

Art.	Voor glas	Aantal
MORS005	Van **6** tot **10** mm	1 st.

STABILISATIESTANG WAND/GLAS MET HOEK VAN 45°

Materiaal: Messing

Afwerking: /1 /24

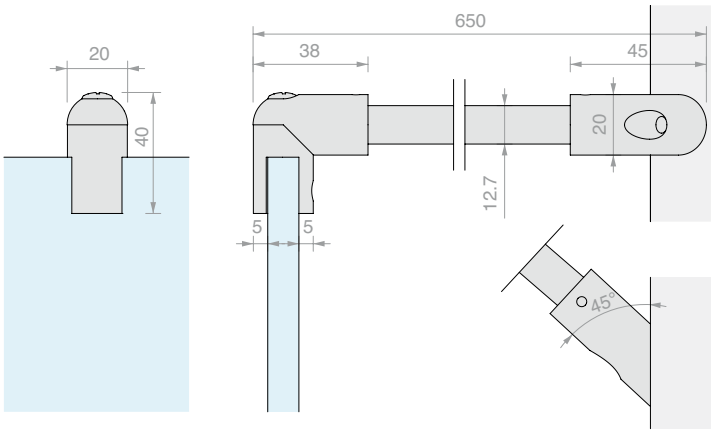

Art.	Voor glas	Aantal
MF129	Van **6** tot **10** mm	1 st.



STABILISATIESTANG WAND/GLAS

Materiaal: Messing

Afwerking: /1 /2 /4 /24

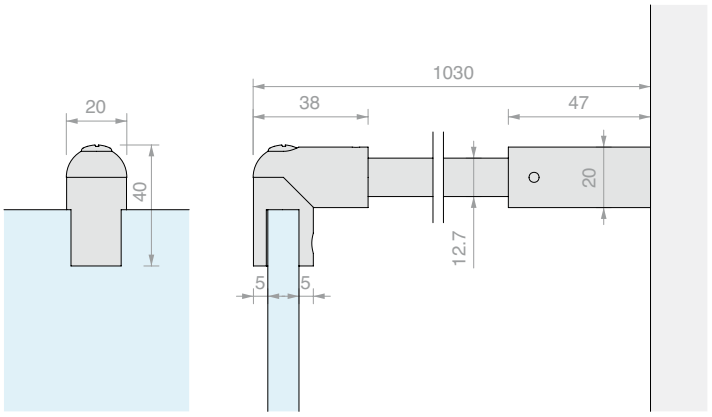

Art.	Voor glas	Aantal
MF127	Van **6** tot **10** mm	1 st.



STABILISATIESTANG WAND/GLAS MET DUBBELE SCHARNIER

Materiaal: Messing

Afwerking: /1 /2 /3 /4

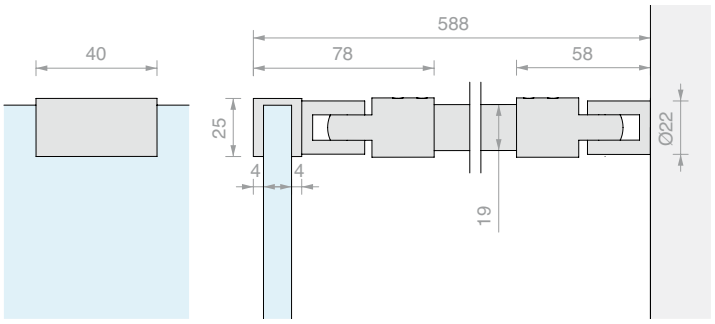

Art.	Voor glas	Aantal
MF1515	Van **6** tot **12** mm	1 st.

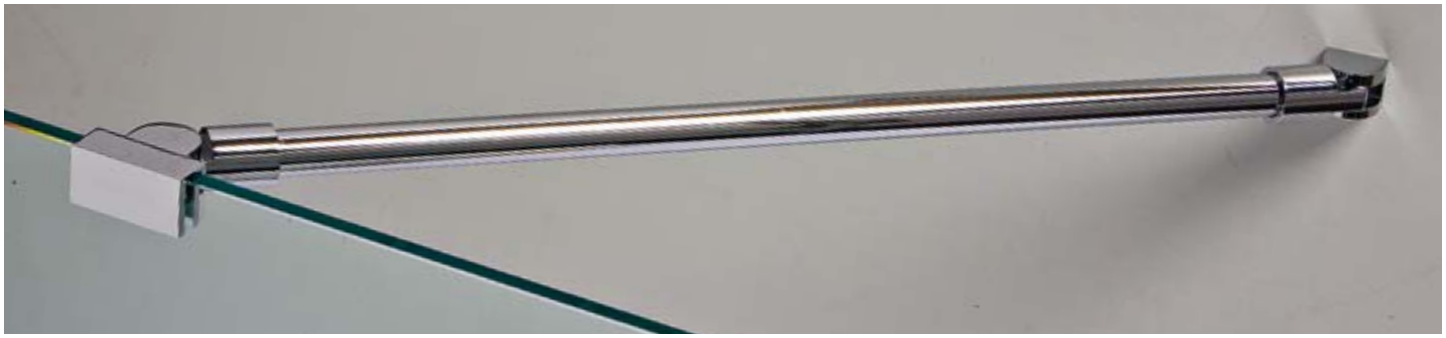

STABILISATIESTANG WAND/GLAS MET LAGE KLEM

Materiaal: Messing

Afwerking: /1 /2 /4 /24 /73* /R2

* Niet beschikbaar voor Art. DQT1500

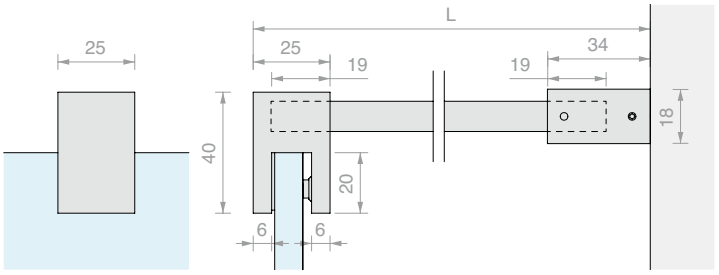

Art.	L	Voor glas	Aantal
DQT500	**520** mm	Van **8** tot **12** mm	1 st.
DQT1000	**1020** mm	Van **8** tot **12** mm	1 st.
DQT1500	**1520** mm	Van **8** tot **12** mm	1 st.





SCHARNIERENDE GLASBEVESTIGING OP AFSTAND

Materiaal: Messing

Afwerking: /1 /2 /4 /24 /73 /R2

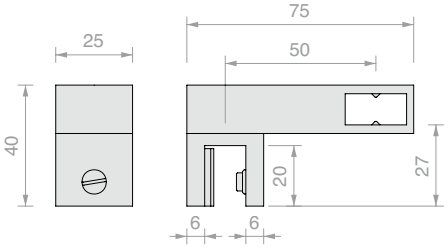

Art.	Voor glas	Aantal
DQA90	Van **8** tot **12** mm	1 st.



PAAR VIERKANTE KNOPPEN MET GREEP

Materiaal: Messing

Aanbevolen glasboring minimaal Ø12 mm

Afwerking: /1 /2 /4 /24 /R2

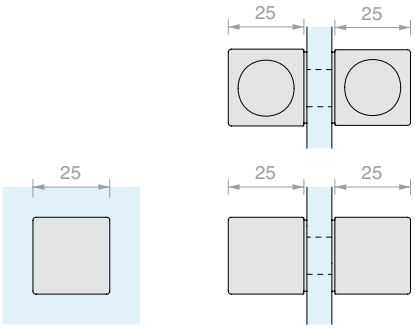

Art.	Voor glas	Aantal
DQTS2525	Van **8** tot **12** mm	1 st.



PAAR VIERKANTE KNOPPEN

Materiaal: Messing

Aanbevolen glasboring minimaal Ø8 mm

Afwerking: /1 /2 /3 /4 /73 /R2

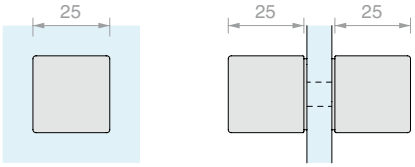

Art.	Voor glas	Aantal
DQP2525	Van **8** tot **15** mm	1 st.



PAAR LANGE KNOPPEN

Materiaal: Messing

Aanbevolen glasboring minimaal Ø8 mm

Afwerking: /1 /2 /3 /4 /R2

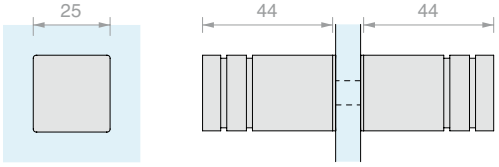

Art.	Voor glas	Aantal
POM2525	Van **8** tot **15** mm	1 st.



U-PROFIEL LMU20B

Materiaal: Messing

Afwerking: /1 /2 /4 /24 /R2

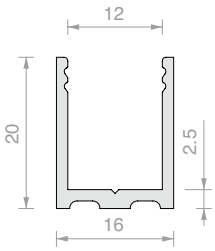

Art.	Lengte	Aantal
LMU20B.150	**1498** mm	1 st.
LMU20B.220	**2200** mm	1 st.
LMU20B.300	**3000** mm	1 st.



PLAT BOVENPROFIEL LMU86B

Materiaal: Messing

Afwerking: /1 /2 /4 /24 /R2

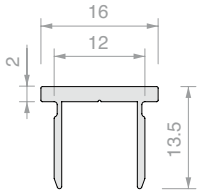

Art.	Lengte	Aantal
LMU86B.100	**992** mm	1 st.
LMU86B.150	**1498** mm	1 st.
LMU86B.300	**3000** mm	1 st.



PLATTE EINDKAP LMUB

Materiaal: Messing

Afwerking: /1 /2 /4 /24 /R2

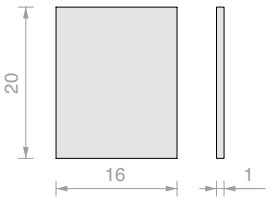

Art.	Aantal
LMU20TPB	1 st.



WATERKERINGSPROFIEL PESQ0810B

Materiaal: Messing

Afwerking: /1 /2 /4 /24 /R2

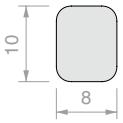

Art.	Lengte	Aantal
PESQ0810B.100	**992** mm	1 st.
PESQ0810B.150	**1498** mm	1 st.
PESQ0810B.300	**3000** mm	1 st.



U-PROFIEL PBD3183

Materiaal: Aluminium

Afwerking: /6 /88 /91 /97

Art.	Lengte	Aantal
PBD3183.150	**1498** mm	1 st.
PBD3183.220	2200 mm	1 st.
PBD3183	3000 mm	1 st.

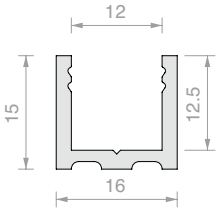



BOVENPROFIEL MET BOOGVORM PBD3184

Materiaal: Aluminium

Afwerking: /6 /88 /91 /97

Art.	Lengte	Aantal
PBD3184.100	**992** mm	1 st.
PBD3184.150	**1498** mm	1 st.
PBD3184	3000 mm	1 st.

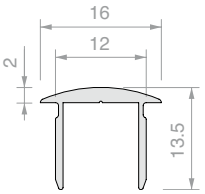



EINDKAP MET BOOGVORM PBD

Materiaal: Aluminium

Afwerking: /6 /88 /91 /97

Art.	Aantal
PBDTP	1 st.

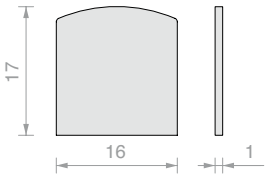



PLAT BOVENPROFIEL PBD3186

Materiaal: Aluminium

Afwerking: /6 /88 /91 /97

Art.	Lengte	Aantal
PBD3186.100	**992** mm	1 st.
PBD3186.150	**1498** mm	1 st.
PBD3186	**3000** mm	1 st.

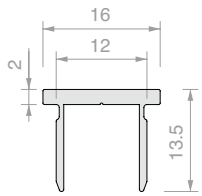



PLATTE EINDKAP PBD

Materiaal: Aluminium

Afwerking: /6 /88 /91 /97

Art.	Aantal
PBD86TP	1 st.

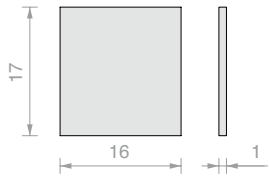

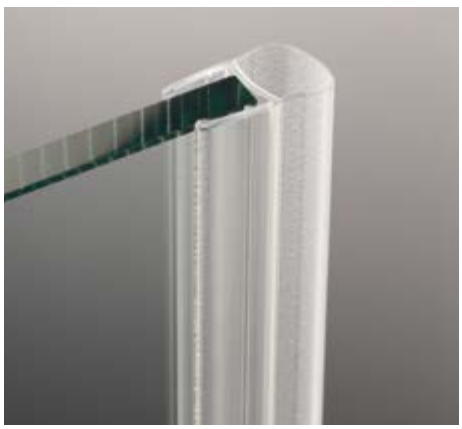

BALLONDICHTING

Materiaal: Gecoëxtrudeerd PVC stijf en buigzaam

Bestand tegen UV-stralen

Fungicide-formules tegen ontwikkeling van schimmels

Kleur: transparant / *zwart, transparant bolprofiel

Art.	Lengte	Voor glas	Aantal
GM06	**2000** mm	Van **8** tot **10** mm	1 st.
GM0622	**2200** mm	Van **8** tot **10** mm	1 st.
GM0622NR*	**2200** mm	Van **8** tot **10** mm	1 st.
GM0625	**2500** mm	Van **8** tot **10** mm	1 st.
GM0625NR*	**2500** mm	Van **8** tot **10** mm	1 st.
GM063000	**3000** mm	Van **8** tot **10** mm	1 st.
GM063000NR*	**3000** mm	Van **8** tot **10** mm	1 st.

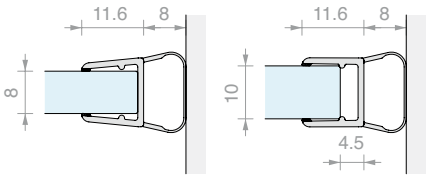

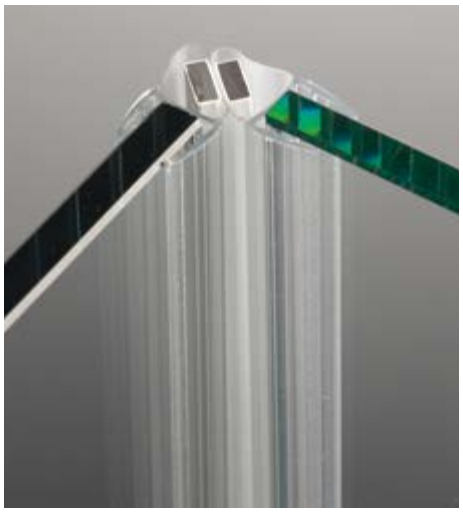

MAGNETISCHE DICHTING VAN 45°

Materiaal: Gecoëxtrudeerd PVC stijf en buigzaam
Bestand tegen UV-stralen
Fungicide-formules tegen ontwikkeling van schimmels
Maximale bedrijfstemperatuur 70°C
Kleur: transparant / *zwart, transparant bolprofiel, witte magneet / *zwart

Art.	Lengte	Voor glas	Aantal
GM1520SX	**2200** mm	Van **8** tot **10** mm	1 st.
GM1520SXNR*	**2200** mm	Van **8** tot **10** mm	1 st.
GM1520DX	**2200** mm	Van **8** tot **10** mm	1 st.
GM1520DXNR*	**2200** mm	Van **8** tot **10** mm	1 st.
GM15SX	**2500** mm	Van **8** tot **10** mm	1 st.
GM15DX	**2500** mm	Van **8** tot **10** mm	1 st.
GM1530SX	**3000** mm	Van **8** tot **10** mm	1 st.
GM1530DX	**3000** mm	Van **8** tot **10** mm	1 st.

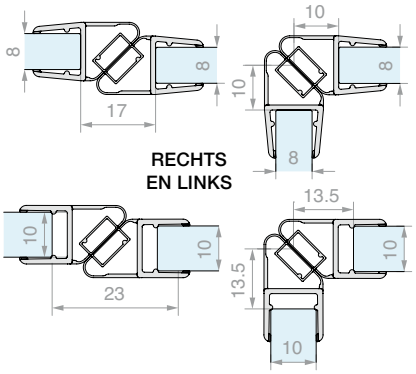



DICHTING MET AANSLAG MET HOEK VAN 90°

Materiaal: Gecoëxtrudeerd PVC stijf en buigzaam
Bestand tegen UV-stralen
Fungicide-formules tegen ontwikkeling van schimmels
Maximale bedrijfstemperatuur 70°C
Kleur: transparant, geplooide vin

Art.	Lengte	Voor glas	Aantal
GM5422	**2200** mm	Van **8** tot **10** mm	1 st.
GM5430	**3000** mm	Van **8** tot **10** mm	1 st.

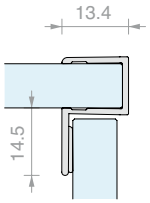



DICHTING MET WATERKERING MET VIN EN LEKDORPEL

Materiaal: Gecoëxtrudeerd PVC stijf en buigzaam
Bestand tegen UV-stralen
Fungicide-formules tegen ontwikkeling van schimmels
Maximale bedrijfstemperatuur 70°C
Kleur: transparant / *zwart, geplooide vin

Art.	Lengte	Voor glas	Aantal
GM0210	**1000** mm	Van **8** tot **10** mm	1 st.
GM02	**2000** mm	Van **8** tot **10** mm	1 st.
GM02NR*	**2000** mm	Van **8** tot **10** mm	1 st.
GM022500	**2500** mm	Van **8** tot **10** mm	1 st.
GM022500NR*	**2500** mm	Van **8** tot **10** mm	1 st.

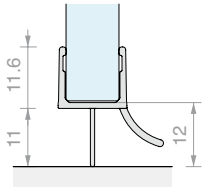

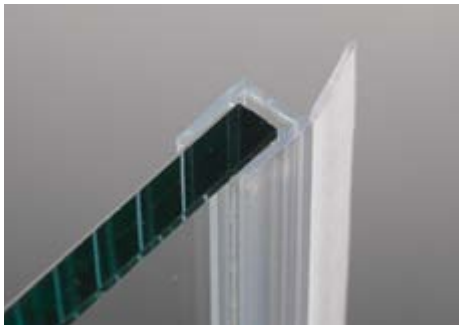

DICHTING MET RECHTE VIN

Materiaal: Gecoëxtrudeerd PVC stijf en buigzaam
Fungicide-formules tegen ontwikkeling van schimmels
Kleur: transparant, geplooide vin

Art.	Lengte	Voor glas	Aantal
GM04	**2000** mm	Van **8** tot **10** mm	1 st.
GM0422	**2200** mm	Van **8** tot **10** mm	1 st.
GM0425	**2500** mm	Van **8** tot **10** mm	1 st.
GM0430	**3000** mm	Van **8** tot **10** mm	1 st.

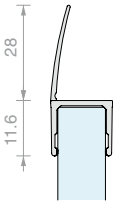

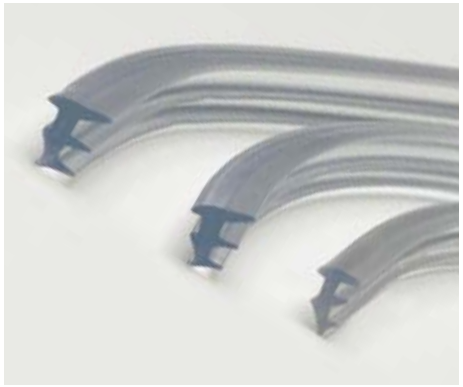

DICHTING VOOR GLASKLEMMING

Materiaal: PVC

Art.	Dikte	Kleur	Aantal
GTUP2	**2**	Transparant	1 m
GTUP3	**3**	Transparant	1 m
GTUP4	**4**	Transparant	1 m
GTUP5	**5**	Transparant	1 m
GTUP6	**6**	Transparant	1 m
GTUP2G	**2**	Geplooid	1 m
GTUP3G	**3**	Geplooid	1 m
GTUP4G	**4**	Geplooid	1 m

Art.	Dikte	Kleur	Aantal
GTUP5G	**5**	Geplooid	1 m
GTUP6G	**6**	Geplooid	1 m
GTUP2N	**2**	Zwart	1 m
GTUP3N	**3**	Zwart	1 m
GTUP4N	**4**	Zwart	1 m
GTUP5N	**5**	Zwart	1 m
GTUP6N	**6**	Zwart	1 m



DRAAIBARE DOUCHEKIT MUUR/MUUR

Materiaal: Messing
Afwerking: /1 /R2

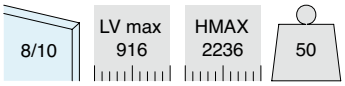

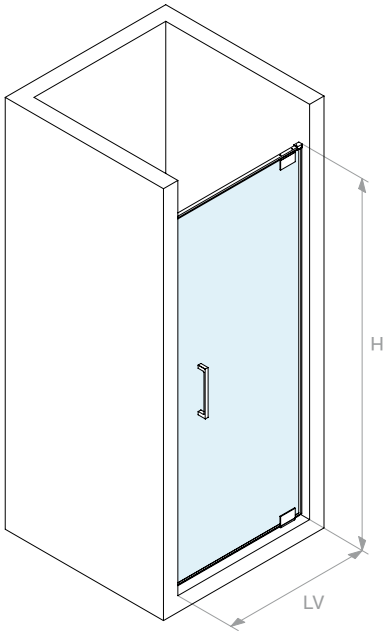

Inhoud van de kit:

Art.	Omschrijving	Aantal
DQAP.100	Volle bevestigingsstang	1 st.
DQA93	Wandbevestiging	2 st.
CERPT80SQ	Pivot scharnier	2 st.
GM0210	Dichting met lekdorpel	1 st.
GM0622	Ballondichting	2 st.
PMAN1332	Paar platte deurgrepen	1 st.

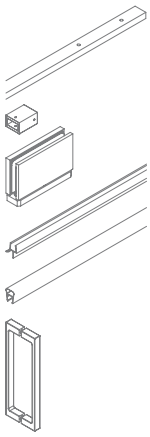

SNIJPLATTEN



Art.	Aantal
BDBIL81001	1 st.

GLAS AFMETINGEN EN BEWERKINGEN

8

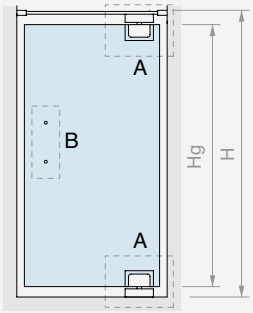

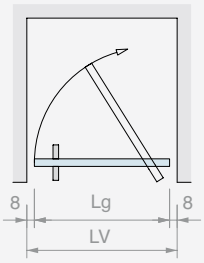

Hg = H - 36
Lg = LV - 16 (MAX 900)

A CERPT80SQ

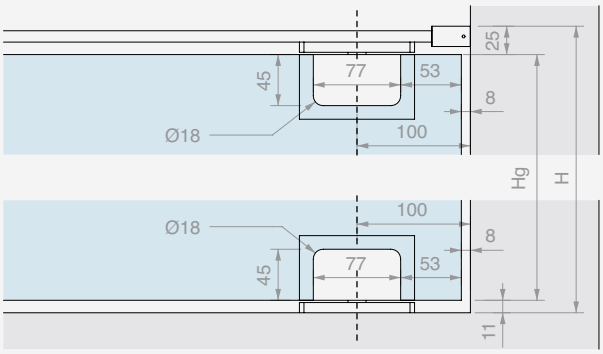

B PMAN1332

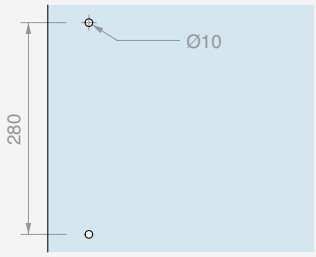

GM0622 GM0210 GM0622

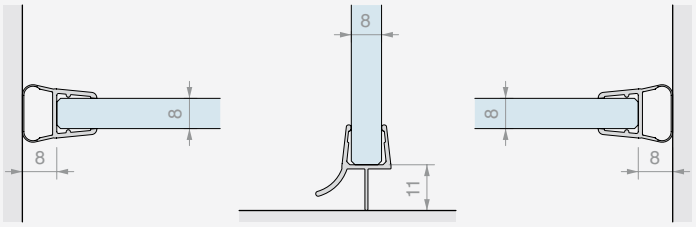

10

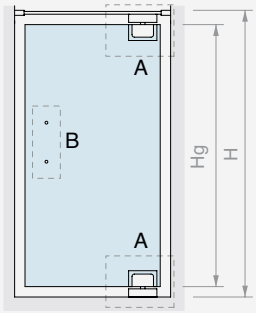

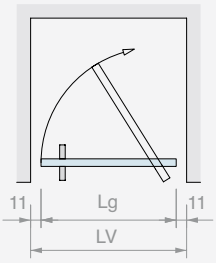

Hg = H - 36
Lg = LV - 23 (MAX 900)

A CERPT80SQ

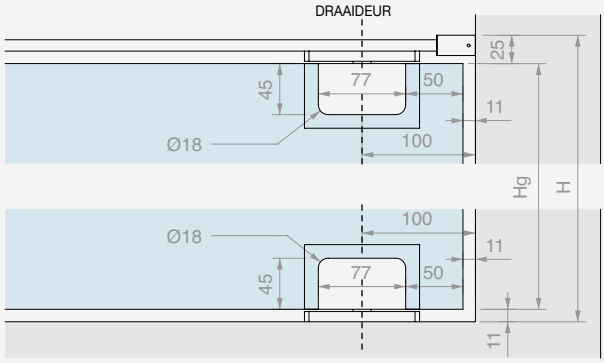

B PMAN1332

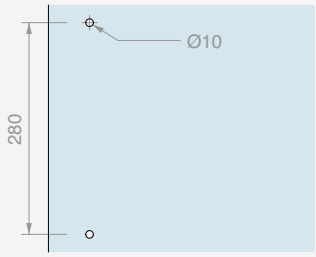

GM0622 GM0210 GM0622

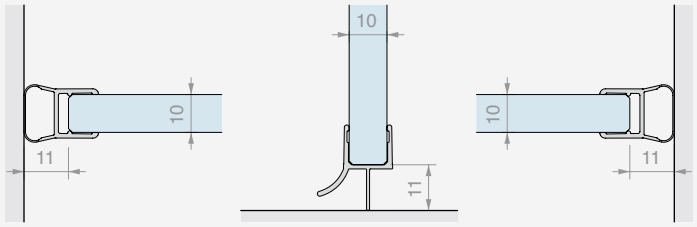



DRAAIBARE DOUCHEKIT MUUR/MUUR ZONDER BOREN OP DOUCHEBAK

Materiaal: Messing

Afwerking: /1 /R2

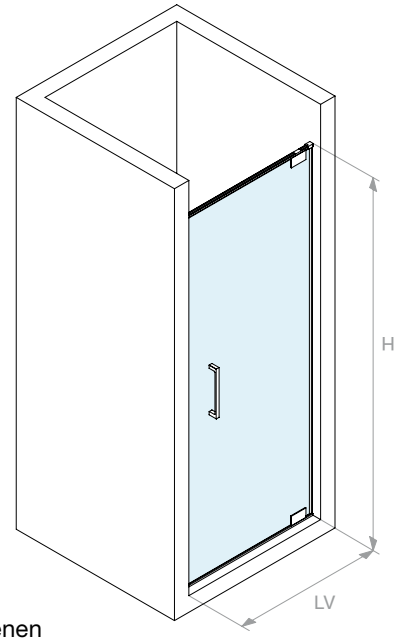

RECHTS openen

* Voor LINKS openen het snijschema omdraaien

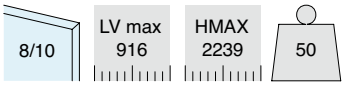

Inhoud van de kit:

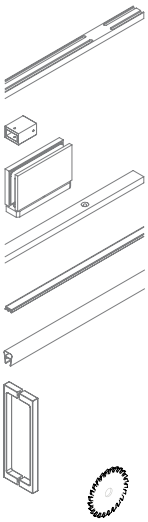

Art.	Omschrijving	Aantal
DQPD.100-SX	Bevestigings-/afsluitstang RECHTS	1 st.
DQA93	Wandbevestiging	2 st.
CERPT80SQ	Pivot scharnier	2 st.
DQPD.100-DX	Bevestigings-/afsluitstang LINKS	1 st.
GSL3000	Guarnizione adesiva Glass Lip	1 st.
GM0622	Ballondichting	2 st.
PMAN1332	Paar platte deurgrepen	1 st.

SNIJPLATTEN RECHTS OPENEN

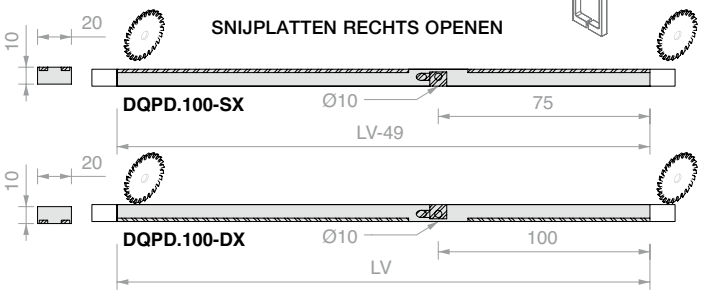

Art.	Aantal
BDBIL81003	1 st.

GLAS AFMETINGEN EN BEWERKINGEN

8

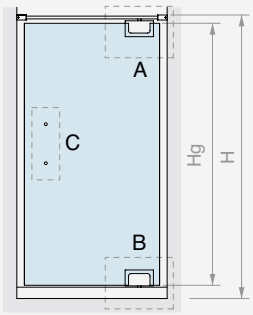

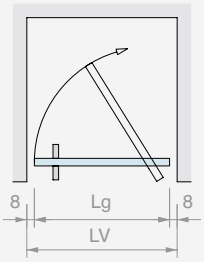

Hg = H - 39
Lg = LV - 16 (MAX 900)

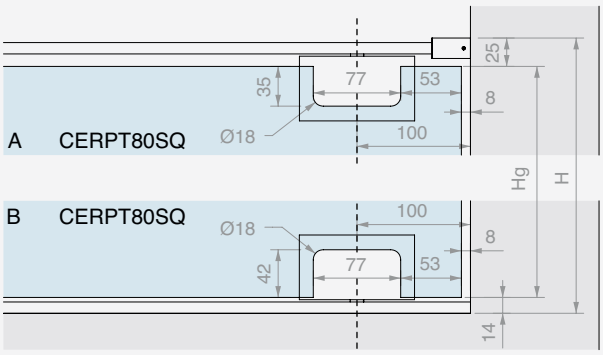

C PMAN1332

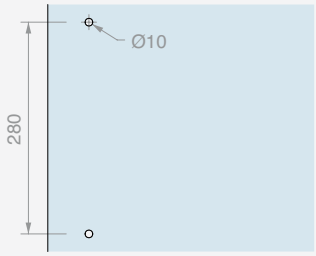

GM0622 GSL3000 GM0622

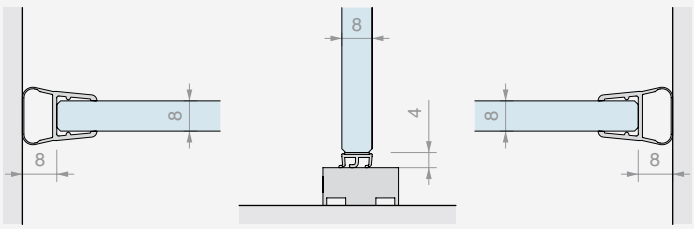

10

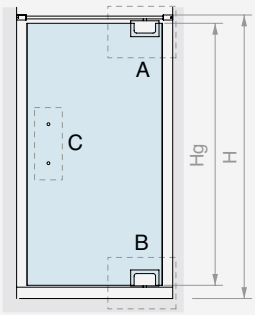

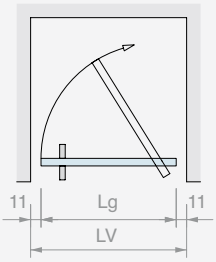

Hg = H - 39
Lg = LV - 23 (MAX 900)

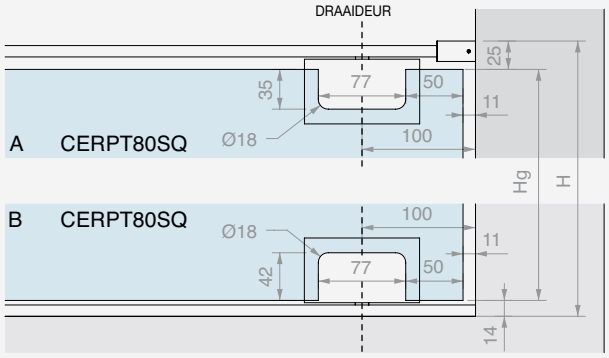

C PMAN1332

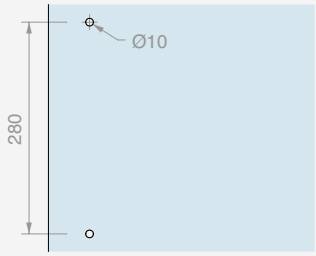

GM0622 GSL3000 GM0622

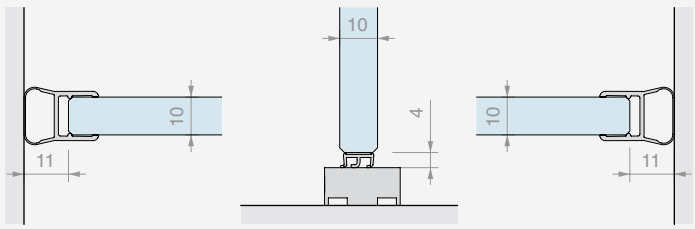

VOLLE BEVESTIGINGS- OF AFSLUITSTANG VOOR CERPT80

Materiaal: Messing
Afwerking: /1 /R2
Opmerking: Voor de damfunctie hoeft er geen gat in de douchebak te worden geboord.
Te bevestigen met siliconen.



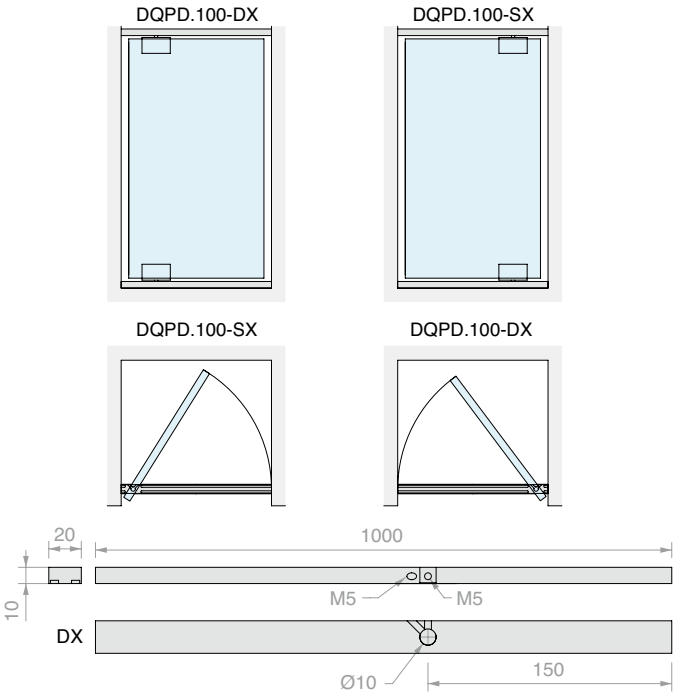

Art.	Beschrijving	Aantal
DQPD.100-DX	**Rechts**	1 st.
DQPD.100-SX	**Links**	1 st.

VOLLE BEVESTIGINGSSTANG VOOR CERPT80

Materiaal: Messing
Afwerking: /1 /R2



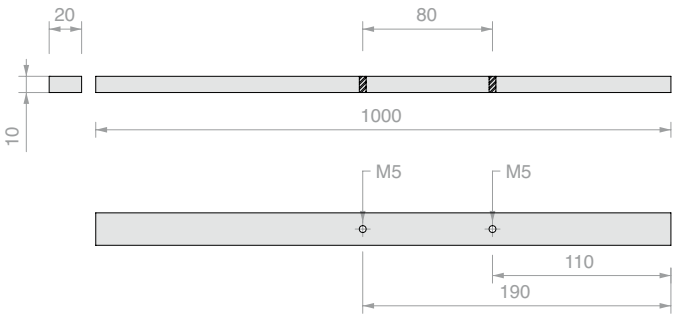

Art.	Aantal
DQAP.100	1 st.



WANDBEVESTIGING

Materiaal: Messing

Afwerking: /1 /2 /4 /24 /73 /R2



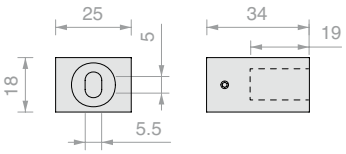

Art.	Aantal
DQA93	1 st.



PIVOT MET KLIK 80SQ
ZONDER ZICHTBARE SCHROEVEN

Materiaal: Messing

Afwerking: /1 /2 /3 /R2

Type Approved
Safety
Regular Production
Surveillance
TÜVRheinland CERTIFIED
www.tuv.com
ID 1111292548

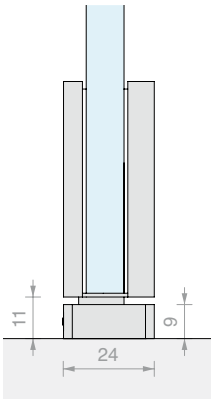

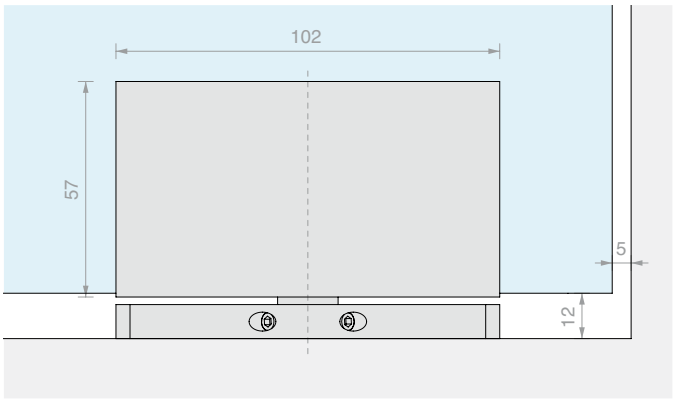

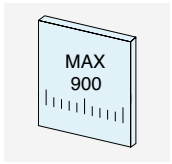

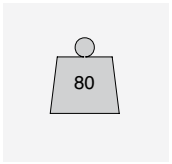

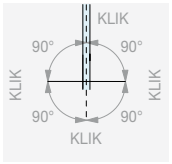

ROTATIE 360°



GEEN ZICHTBARE SCHROEVEN

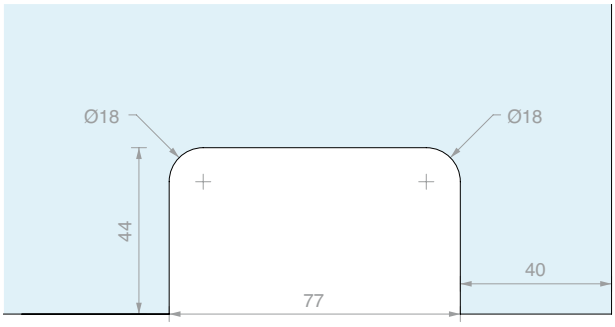

Art.	Voor glas	Aantal
CERPT80SQ	Van **8** tot **12** mm	1 st.



DICHTING MET WATERKERING MET VIN EN LEKDORPEL

Materiaal: Gecoëxtrudeerd PVC stijf en buigzaam

Bestand tegen UV-stralen

Fungicide-formules tegen ontwikkeling van schimmels

Maximale bedrijfstemperatuur 70°C

Kleur: transparant / *zwart, geplooide vinnen

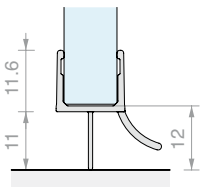

Art.	Lengte	Voor glas	Aantal
GM0210	**1000** mm	Van **8** tot **10** mm	1 st.
GM02	**2000** mm	Van **8** tot **10** mm	1 st.
GM02NR*	**2000** mm	Van **8** tot **10** mm	1 st.
GM022500	**2500** mm	Van **8** tot **10** mm	1 st.
GM022500NR*	**2500** mm	Van **8** tot **10** mm	1 st.



BALLONDICHTING

Materiaal: Gecoëxtrudeerd PVC stijf en buigzaam
Bestand tegen UV-stralen
Fungicide-formules tegen ontwikkeling van schimmels
Kleur: transparant / *zwart, transparant bolprofiel

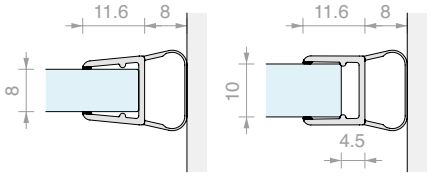

Art.	Lengte	Voor glas	Aantal
GM06	**2000** mm	Van **8** tot **10** mm	1 st.
GM0622	**2200** mm	Van **8** tot **10** mm	1 st.
GM0622NR*	**2200** mm	Van **8** tot **10** mm	1 st.
GM0625	**2500** mm	Van **8** tot **10** mm	1 st.
GM0625NR*	**2500** mm	Van **8** tot **10** mm	1 st.
GM063000	**3000** mm	Van **8** tot **10** mm	1 st.
GM063000NR*	**3000** mm	Van **8** tot **10** mm	1 st.



ZELFKLEVENDE DICHTING GLASS LIP

TOEPASSING: Sluitingen van omtreksleuven om af te dichten tegen water, wind, stof, insecten, geluid en temperatuurschommelingen.

Kenmerken:

GLASS LIP kan worden gebruikt op glas met een dikte van 8 mm tot 13.52 mm
TOEPASSING: Alle deuren in glas.
BEVESTIGING: Met transparante VHB-tape met hoge weerstand van -40°C tot +150°C
DICHTINGEN: Lipafdichting van gecoëxtrudeerde thermokunststof, verstelbaar (gepatenteerd systeem).
AFWERKING: Geplooid

GEPATENTEERD SYSTEEM

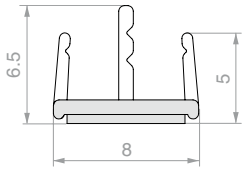

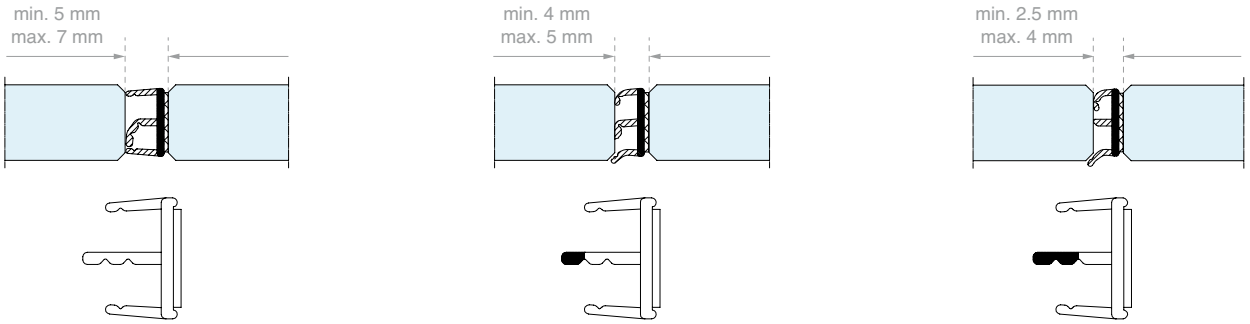

Art.	Voor glas	Lengte	Aantal
GSL3000	Van **8** tot **13.5** mm	**3000** mm	1 st.



MAL VOOR MONTAGE GSL3000

Mal van kunststof die positionering in het midden van het glas over de gehele lengte van de rand mogelijk maakt.
Gebruiken met art. GSL3000

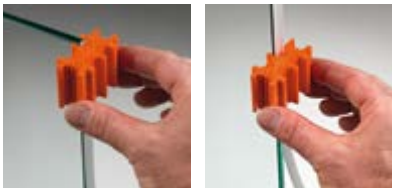

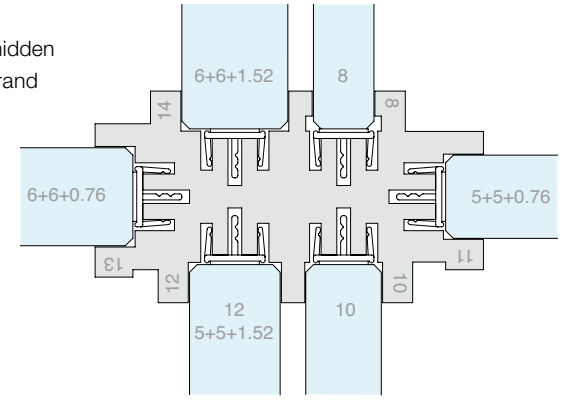

Art.	Voor glas	Aantal
GSL812	Van **8** tot **13.5** mm	1 st.



ONTVETTINGSDOEKJE

Kenmerken: Wegwerpdoekje gedrenkt in isopropylalcohol

Art.	Aantal
GSLSVL	1 st.



PLATTE C-VORMIGE DEURGREPEN

Materiaal: Zamak

Afwerking: /1 /2 /4 /24 /R2

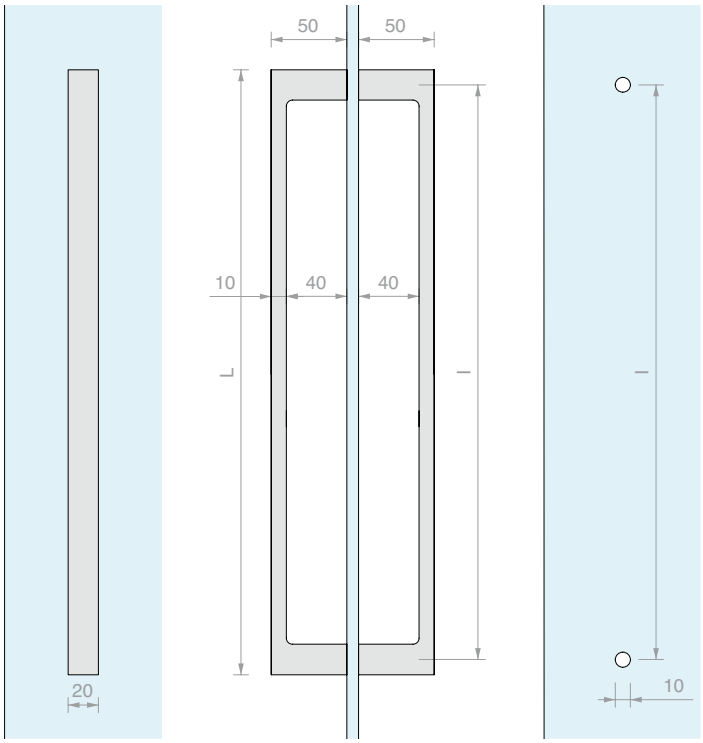

Art.	L	I	Voor glas	Aantal
PMAN1332	**300** mm	**280** mm	Van **6** tot **10** mm	1 st.

TOEBEHOREN VOOR DOUCHEWANDEN





DOCCIA PIVOT
Pag. 362



SCHARNIEREN
Pag. 374



SLOTEN ZONDER GLASBORINGEN
Pag. 396



STABILISATIESTANGEN
Pag. 399



PROFIELEN
Pag. 408



KLEMMEN EN KNOPPEN
Pag. 422



RANDPROFIELEN
Pag. 423



DICHTINGEN
Pag. 424

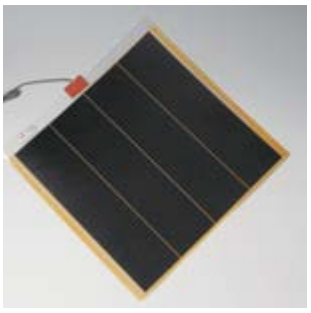

STOPVAPOR
Pag. 441



BEUGELS VOOR SPIEGELS
Pag. 442

TOEBEHOREN DOUCHE WAND/WAND PIVOT-UP SQUARE

Materiaal: Aluminium

Afwerking: /6 /91

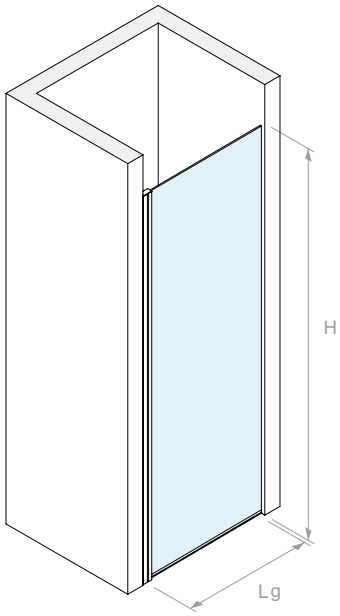



Type Approved
Safety
Regular Production
Surveillance
www.tuv.com
ID 111292548

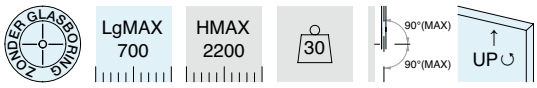

6

Inhoud van de kit:

Art.	Omschrijving	Aantal
PTUPSQ-11	Overgangsprofiel	1 st.
PTUPSQ-61C	Profiel voor bevestiging scharnier	1 st.
PTUPSQ-66	Profiel glazen deur	1 st.
PTUPSQGUAV	V-dichting	1 st.
PTUPSQACCM	Kit montage wand/glas	1 st.
PTUPSQD	Waterkeringsprofiel	1 st.
GM6010	Dichting met lekdorpel	1 st.
Optioneel		
BT3322	Magnetische aanslag met hoek van 45°	1 st.

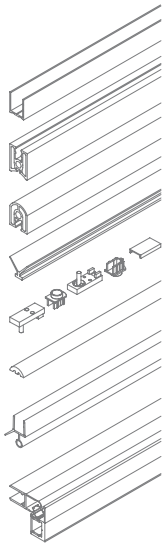

8

Inhoud van de kit:

Art.	Omschrijving	Aantal
PTUPSQ-11	Overgangsprofiel	1 st.
PTUPSQ-81C	Profiel voor bevestiging scharnier	1 st.
PTUPSQ-88	Profiel glazen deur	1 st.
PTUPSQGUAV	V-dichting	1 st.
PTUPSQACCM	Kit montage wand/glas	1 st.
PTUPSQD	Waterkeringsprofiel	1 st.
GM6010	Dichting met lekdorpel	1 st.
Optioneel		
BT3322	Magnetische aanslag met hoek van 45°	1 st.

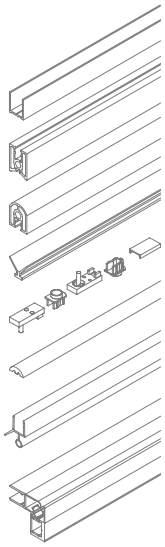

Art.	Aantal
PTUPSQ2016	1 st.

Art.	Aantal
PTUPSQ2018	1 st.



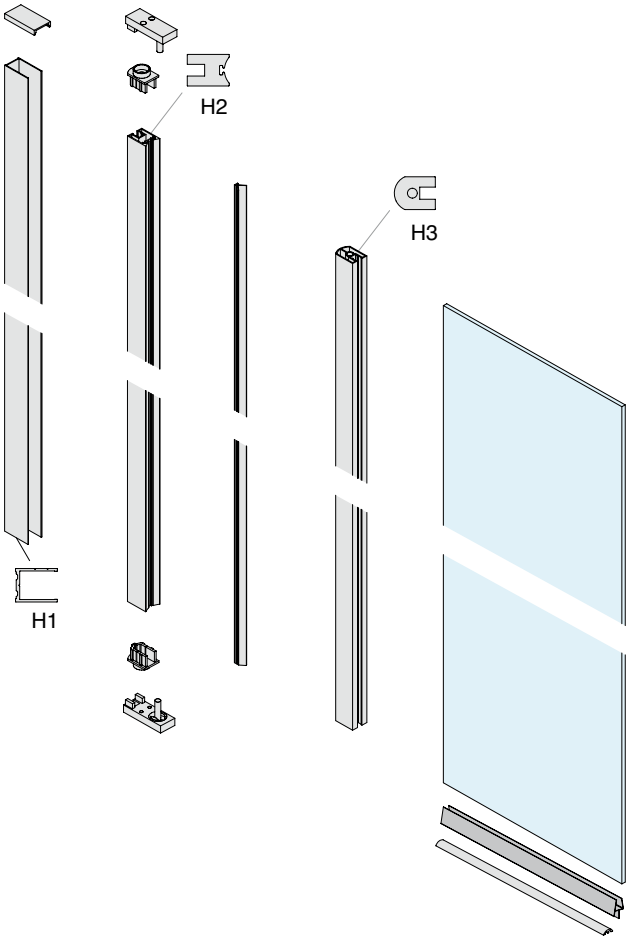
H2
H3
H1

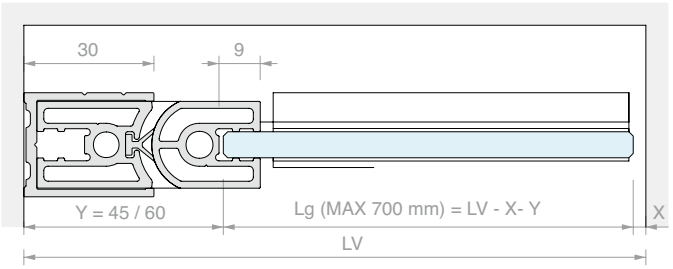
30
9
Y = 45 / 60
Lg (MAX 700 mm) = LV - X- Y
X
LV

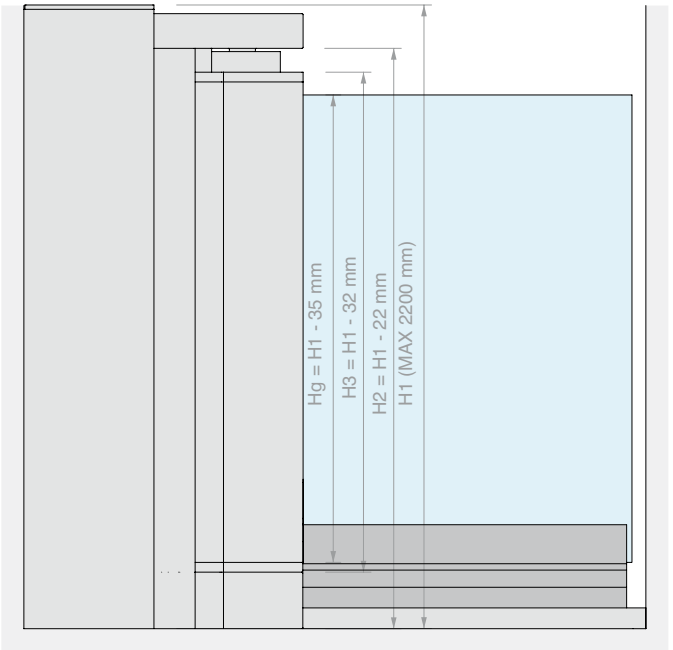
Hg = H1 - 35 mm
H3 = H1 - 32 mm
H2 = H1 - 22 mm
H1 (MAX 2200 mm)

TOEBEHOREN DOUCHE WAND/GLAS
PIVOT-UP SQUARE

Materiaal: Aluminium

Afwerking: /6 /91

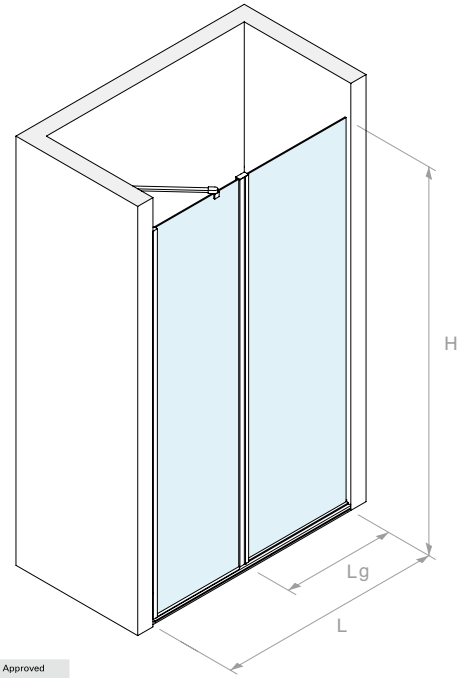



Type Approved
Safety
Regular Production
Surveillance
www.tuv.com
ID 111292548

TOUGHENED GLASS BORING

LgMAX 700

LfMAX 600

HMAX 2200

30

90°(MAX)
90°(MAX)

UP

6

8

Inhoud van de kit:

Art.	Omschrijving	Aantal
PTUPSQ-11	Overgangsprofiel	1 st.
PTUPSQ-61C	Profiel voor bevestiging scharnier	1 st.
PTUPSQ-61L	Profiel voor bevestiging vast glaspaneel	1 st.
PTUPSQ-66	Profiel glazen deur	1 st.
PTUPSQGUAV	V-dichting	1 st.
PTUPSQACCV	Kit montage glas/glas	1 st.
PBD3183.150	U-profiel	1 st.
GTUP3	Dichting voor glasklemming	1 st.
PTUPSQD	Waterkeringsprofiel	1 st.
GM6010	Dichting met lekdorpel	1 st.
MF350	Gearticuleerde stabilisatiestang	1 st.
Optioneel		
BT3322	Magnetische aanslag met hoek van 45°	1 st.

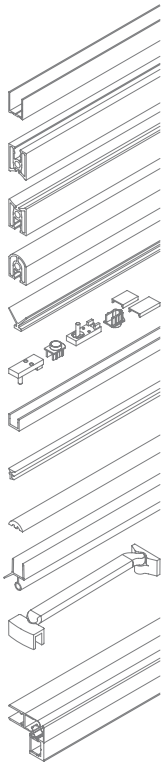

Art.	Aantal
PTUPSQ2036	1 st.

Inhoud van de kit:

Art.	Omschrijving	Aantal
PTUPSQ-11	Overgangsprofiel	1 st.
PTUPSQ-81C	Profiel voor bevestiging scharnier	1 st.
PTUPSQ-81L	Profiel voor bevestiging vast glaspaneel	1 st.
PTUPSQ-88	Profiel glazen deur	1 st.
PTUPSQGUAV	V-dichting	1 st.
PTUPSQACCV	Kit montage glas/glas	1 st.
PBD3183.150	U-profiel	1 st.
GTUP2	Dichting voor glasklemming	1 st.
PTUPSQD	Waterkeringsprofiel	1 st.
GM6010	Dichting met lekdorpel	1 st.
MF350	Gearticuleerde stabilisatiestang	1 st.
Optioneel		
BT3322	Magnetische aanslag met hoek van 45°	1 st.

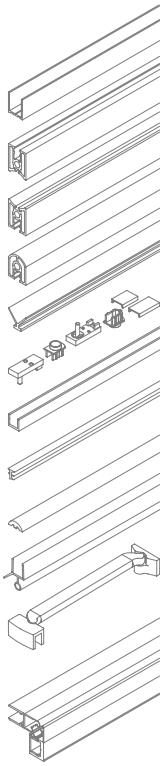

Art.	Aantal
PTUPSQ2038	1 st.



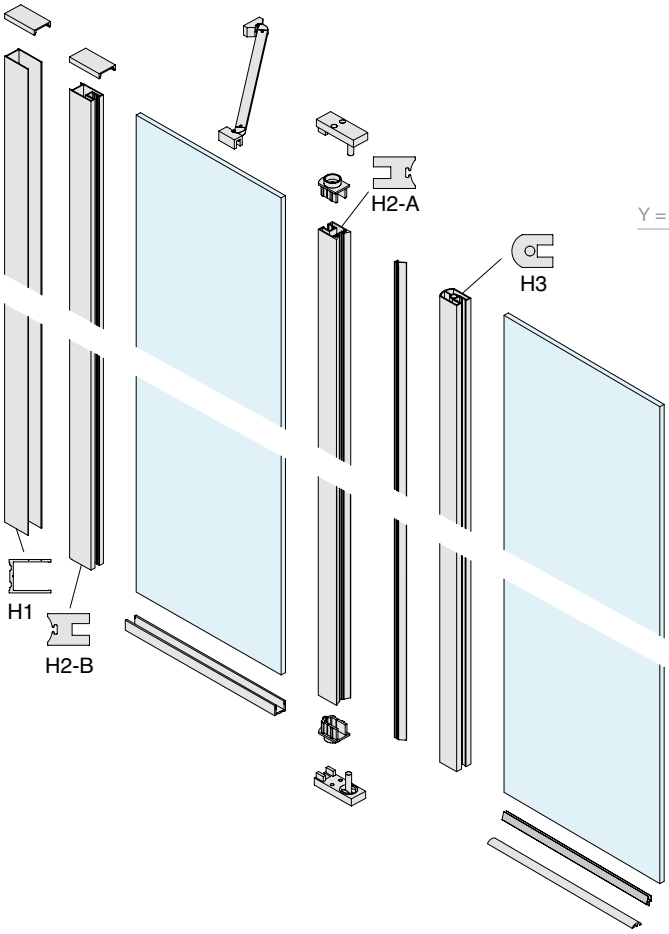
H2-A
H3
H1
H2-B

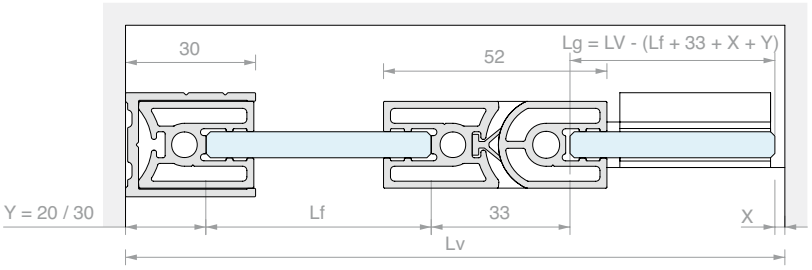
30
52
Lg = LV - (Lf + 33 + X + Y)
Y = 20 / 30
Lf
33
X
Lv

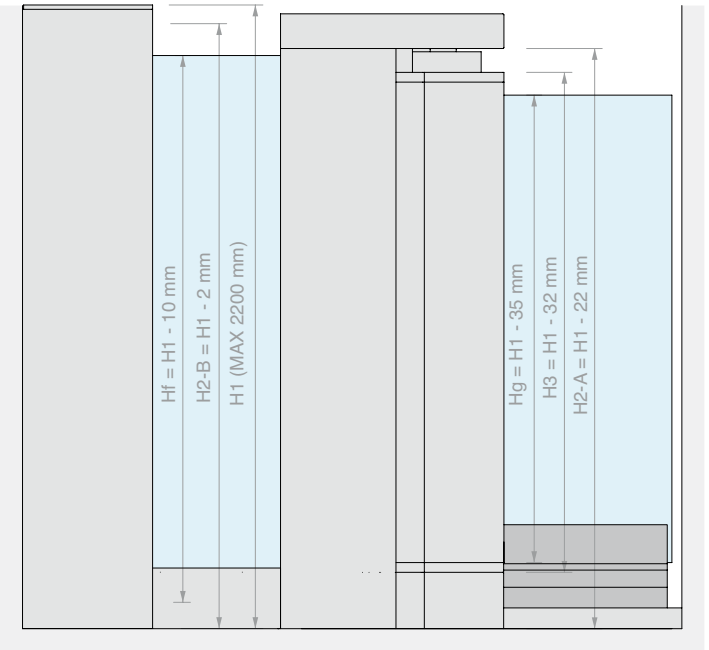
Hf = H1 - 10 mm
H2-B = H1 - 2 mm
H1 (MAX 2200 mm)
Hg = H1 - 35 mm
H3 = H1 - 32 mm
H2-A = H1 - 22 mm



OVERGANGSPROFIEL

Materiaal: Aluminium

Afwerking: /6 /91

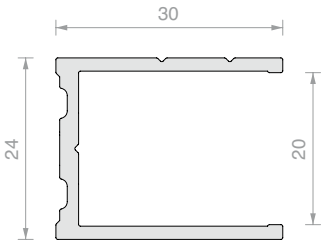

Art.	Lengte	Aantal
PTUPSQ-11	**2200** mm	1 st.
PTUPSQ-1130	**3000** mm	1 st.



PROFIEL VOOR BEVESTIGING SCHARNIER

Materiaal: Aluminium

Afwerking: /6 /91

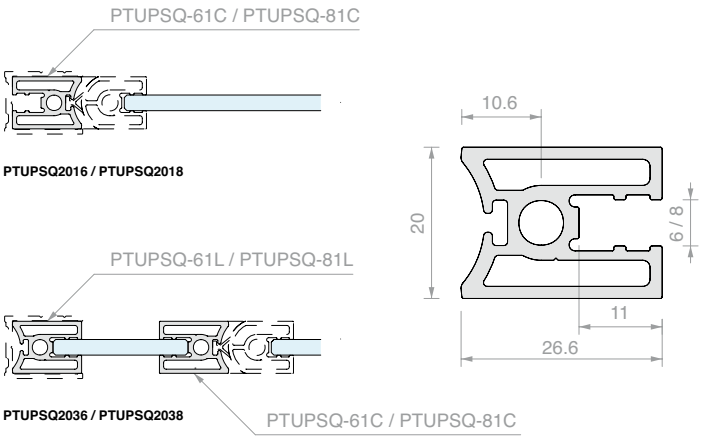

Art.	Lengte	Voor glas	Aantal
PTUPSQ-61C	**2178** mm	**6** mm	1 st.
PTUPSQ-61L	**2198** mm	**6** mm	1 st.
PTUPSQ-81C	**2178** mm	**8** mm	1 st.
PTUPSQ-81L	**2198** mm	**8** mm	1 st.
PTUPSQ-6130	**3000** mm	**6** mm	1 st.
PTUPSQ-8130	**3000** mm	**8** mm	1 st.



PROFIEL GLAZEN DEUR

Materiaal: Aluminium

Afwerking: /6 /91

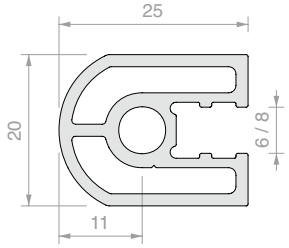

Art.	Lengte	Voor glas	Aantal
PTUPSQ-66	**2168** mm	**6** mm	1 st.
PTUPSQ-6630	**3000** mm	**6** mm	1 st.
PTUPSQ-88	**2168** mm	**8** mm	1 st.
PTUPSQ-8830	**3000** mm	**8** mm	1 st.



V-DICHTING

Materiaal: PVC

Kleur: Geplooid

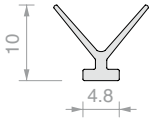

Art.	Lengte	Aantal
PTUPSQGUAV	**2178** mm	1 st.



KIT MONTAGETOEBEHOREN WAND/GLAS PTUPSQ

Afwerking: /15 /R2

Art.	Aantal
PTUPSQACCM	1 st.



KIT MONTAGETOEBEHOREN GLAS/GLAS PTUPSQ

Afwerking: /15 /R2

Art.	Aantal
PTUPSQACCV	1 st.



STABILISATIESTANG WAND/GLAS MET DUBBELE SCHARNIER

Materiaal: aluminium stang, accessoires in zamak

Afwerking: /1

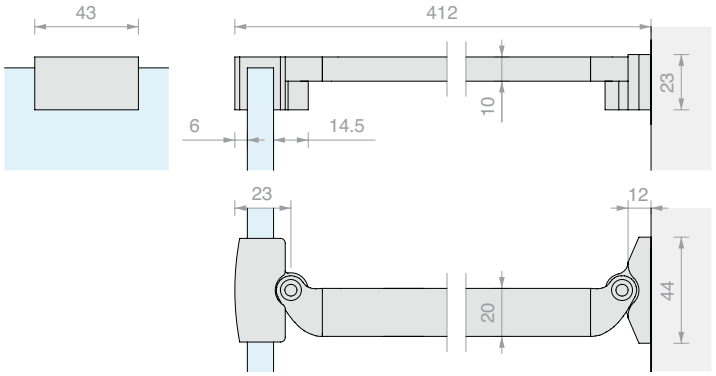

Art.	Voor glas	Aantal
MF350	Van **6** tot **8** mm	1 st.



U-PROFIEL PBD3183

Materiaal: Aluminium

Afwerking: /6 /88 /91 /97

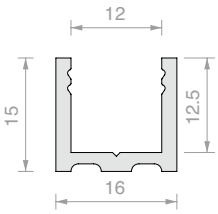

Art.	Lengte	Aantal
PBD3183.150	**1498** mm	1 st.
PBD3183.220	**2200** mm	1 st.
PBD3183	**3000** mm	1 st.



WATERKERINGSPROFIEL SQ

Materiaal: Aluminium

Afwerking: /6 /91

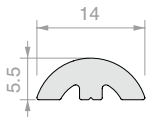

Art.	Lengte	Aantal
PTUPSQD	**1000** mm	1 st.



WATERKERINGSPROFIEL UP

Materiaal: Aluminium

Afwerking: /91

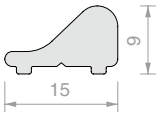

Art.	Lengte	Aantal
PTUP26	**2000** mm	1 st.



HOEK VOOR WATERKERING SQ

Materiaal: zamak

Afwerking: /91 /R2

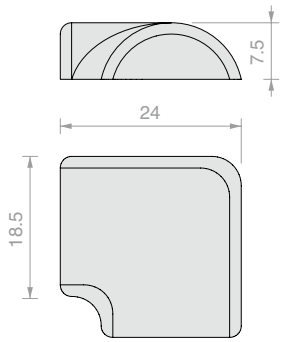

Art.	Aantal
PTUPSQANG	1 st.



HOEK VOOR WATERKERING UP

Materiaal: Kunststof

Afwerking: /1

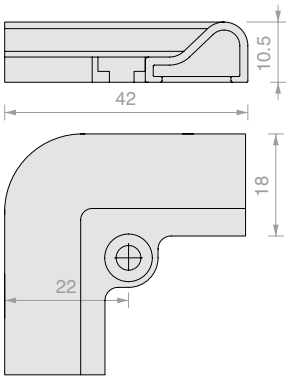

Art.	Aantal
PTUP30	1 st.



MAGNETISCH RANDPROFIEL MET HOEK VAN 45° MET AFDEKKING

Materiaal: Aluminium, magneet

Afwerking: /6 /88 /91 /97

Geleverd met magnetische dichting voor 6/8 mm glas

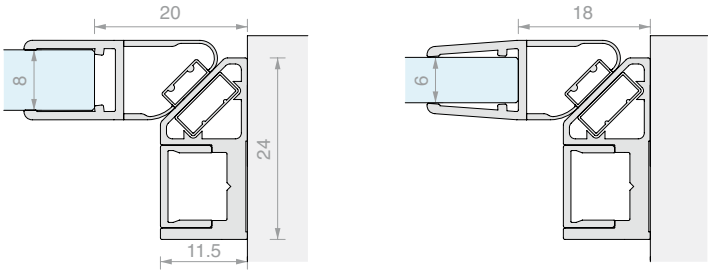

Art.	Lengte	Aantal
BT3322	**2200** mm	1 st.
BT3325	**2500** mm	1 st.

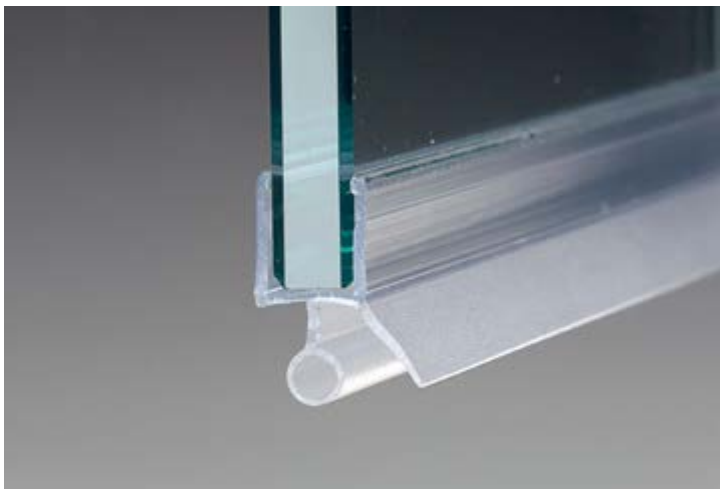

BALLONDICHTING MET WATERKERING EN LEKDORPEL

Materiaal: Gecoëxtrudeerd PVC stijf en buigzaam

Maximale bedrijfstemperatuur 70°C

Kleur: transparant, vin en bolprofiel geplooid

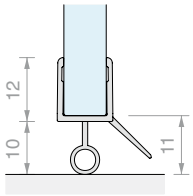

Art.	Lengte	Voor glas	Aantal
GM6010	**1000** mm	Van **6** tot **8** mm	1 st.
GM6020	**2000** mm	Van **6** tot **8** mm	1 st.
GM6025	**2500** mm	Van **6** tot **8** mm	1 st.
GM6030	**3000** mm	Van **6** tot **8** mm	1 st.

DICHTING VOOR GLASKLEMMING

Materiaal: PVC



Art.	Dikte	Kleur	1 m
GTUP2	**2** mm	Transparant	1 st.
GTUP3	**3** mm	Transparant	1 st.
GTUP4	**4** mm	Transparant	1 st.
GTUP5	**5** mm	Transparant	1 st.
GTUP6	**6** mm	Transparant	1 st.
GTUP2G	**2** mm	Geplooid	1 st.
GTUP3G	**3** mm	Geplooid	1 st.
GTUP4G	**4** mm	Geplooid	1 st.
GTUP5G	**5** mm	Geplooid	1 st.
GTUP6G	**6** mm	Geplooid	1 st.
GTUP2N	**2** mm	Zwart	1 st.
GTUP3N	**3** mm	Zwart	1 st.
GTUP4N	**4** mm	Zwart	1 st.
GTUP5N	**5** mm	Zwart	1 st.
GTUP6N	**6** mm	Zwart	1 st.

TOEBEHOREN WAND/WAND PIVOT-UP 2261

Materiaal: Aluminium en zamak

Afwerking: /91

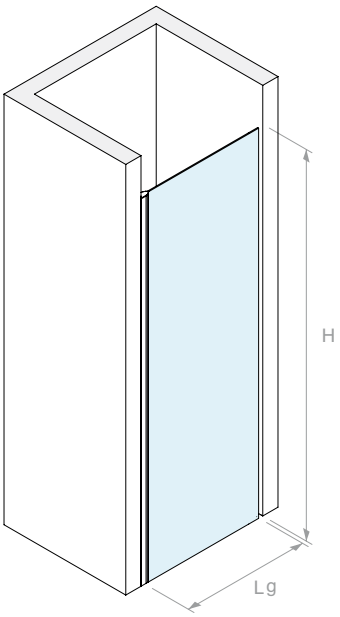



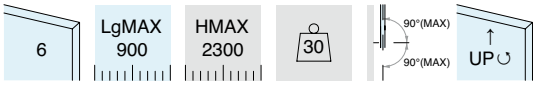

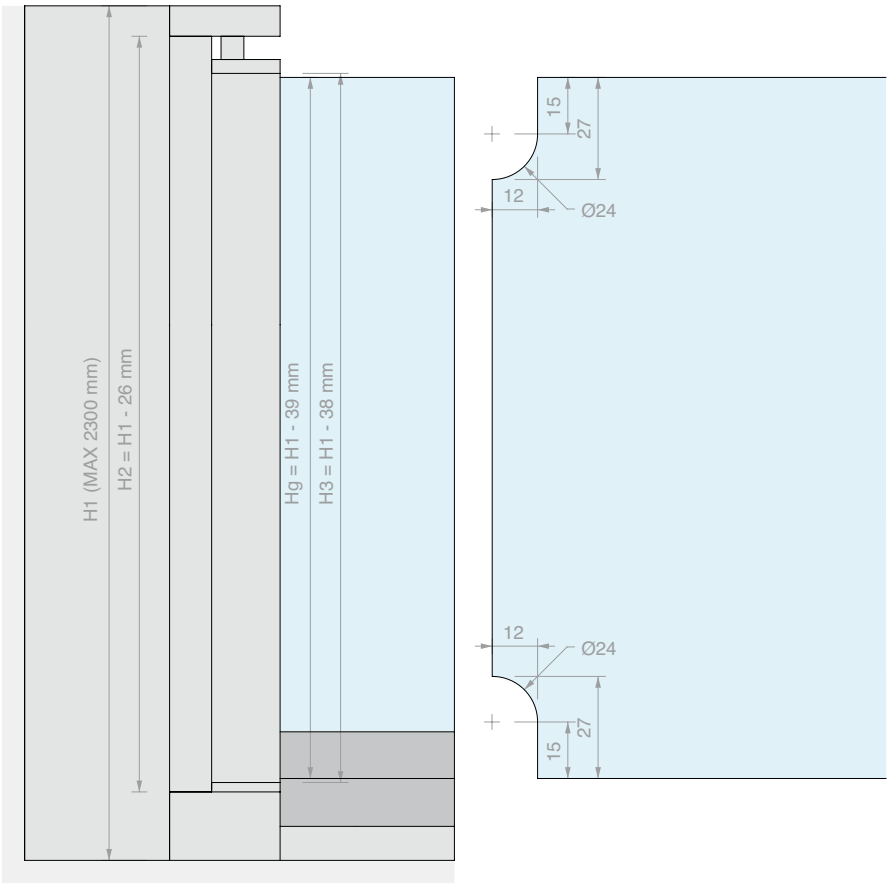

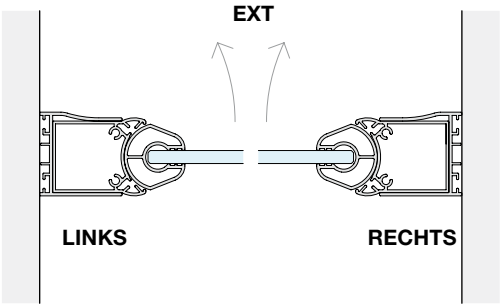

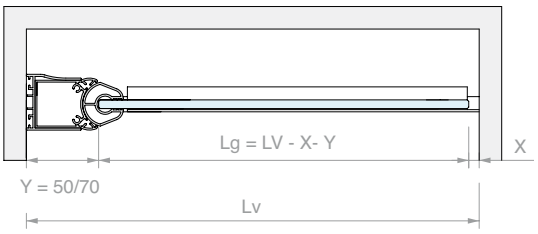

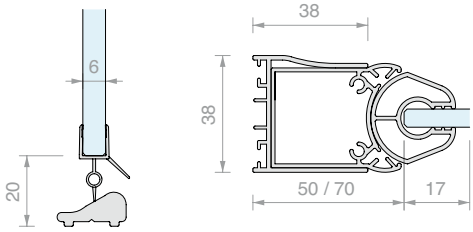

Art.	Omschrijving	Aantal
PTUP2261-SX	Links	1 st.
PTUP2261-DX	Rechts	1 st.



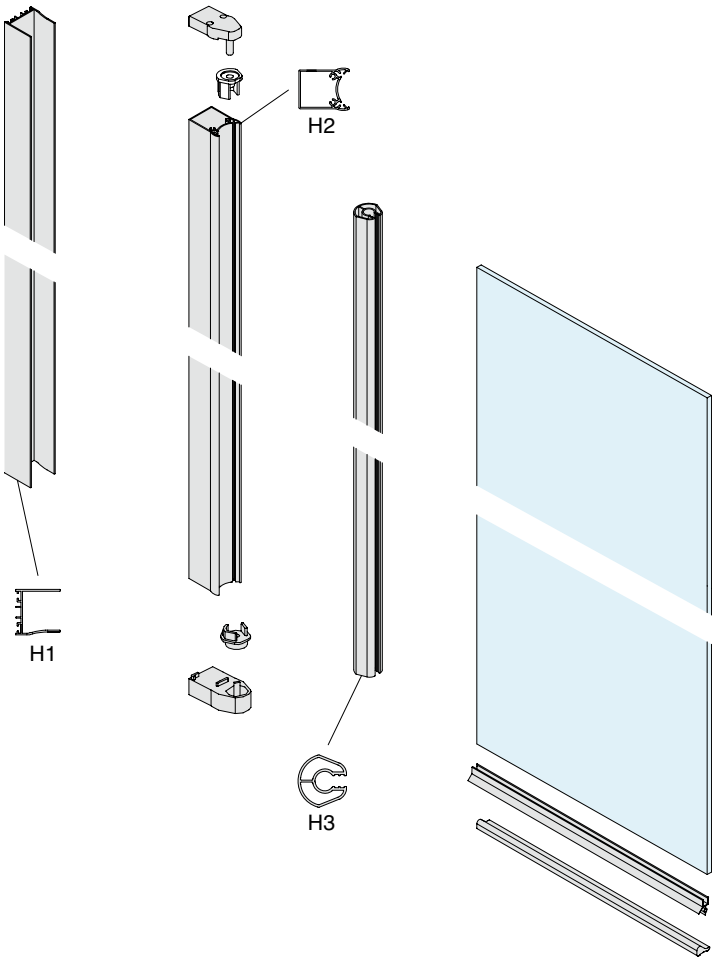
H1
H2
H3



PIVOT OVER VOLLEDIGE HOOGTE VOOR BADRAND

Materiaal: Aluminium en zamak

Afwerking: /91

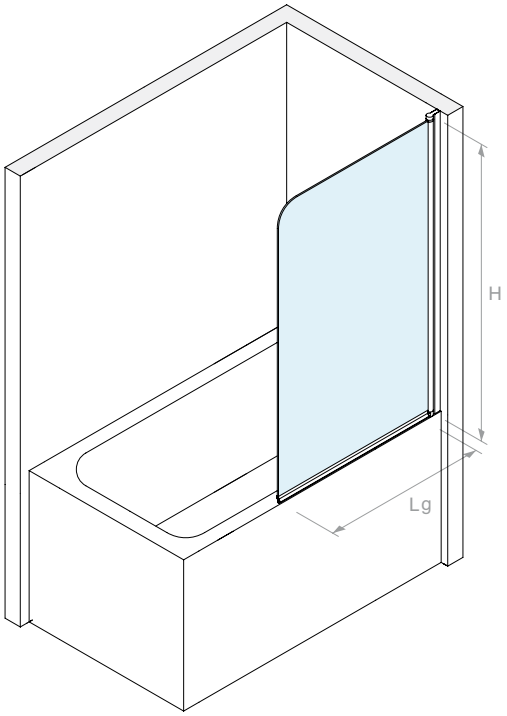



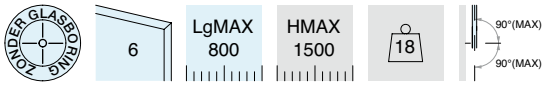

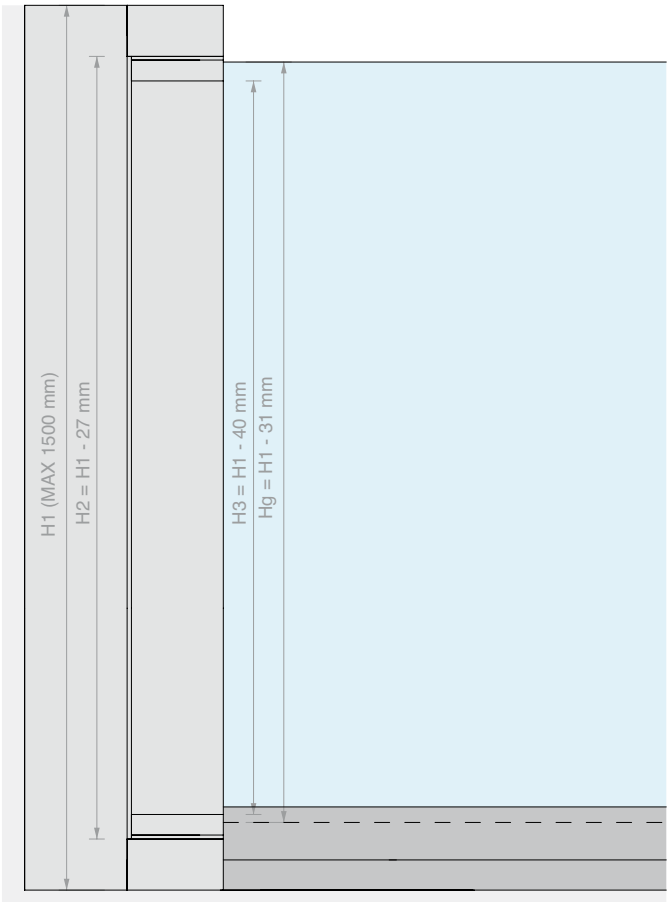

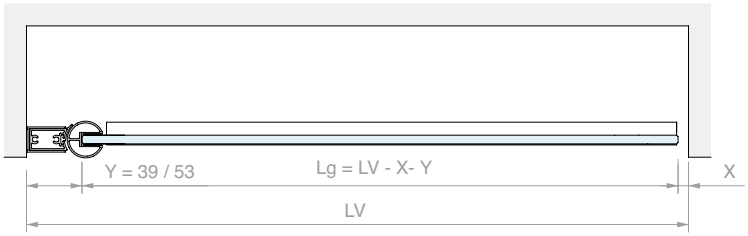

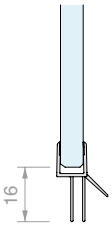

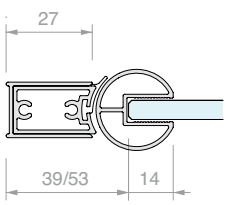

Art.	Aantal
PTBH1964	1 st.



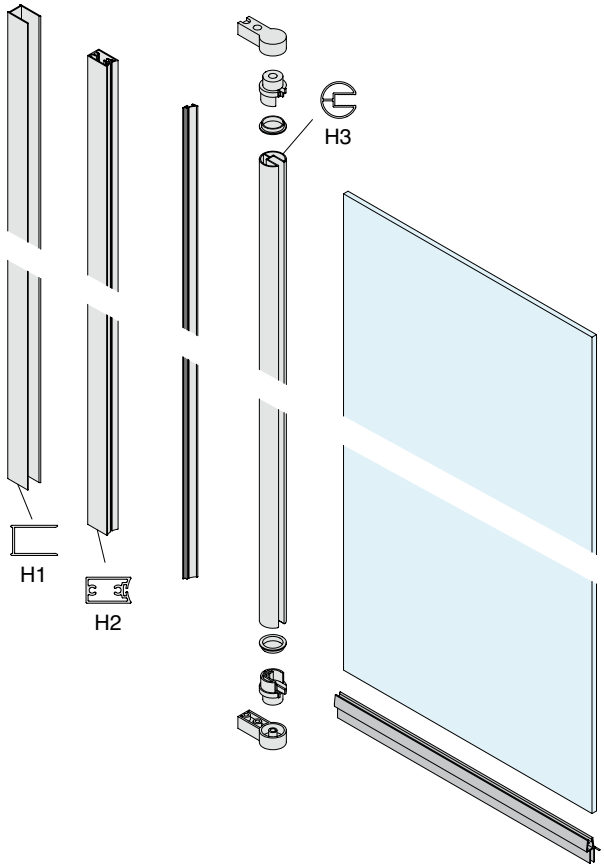
H3
H1
H2





VERSTELBARE LATERALE SCHARNIER WAND/GLAS VOOR UV-VERLIJMING

Materiaal: AISI 316 roestvrij staal

Afwerking: /8 /15

Aanbevolen lijm: Float / Gehard / Gelaagd

FIXGLASS UV 621

FIXGLASS UV 973/973 GEL (in omgevingen met een hoge vochtigheid)

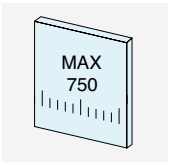

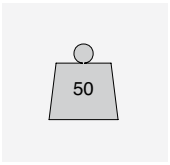

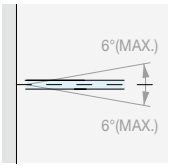

NULPUNTINSTELLING ± 6°

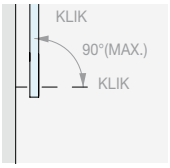

ROTATIE + 90°

Type Approved
Safety
Regular Production
Surveillance
TÜVRheinland
CERTIFIED
www.tuv.com
ID 1111292548

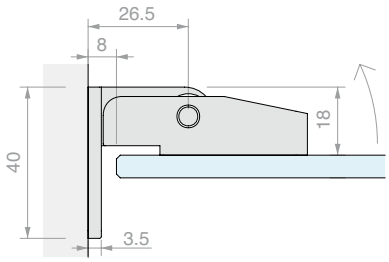



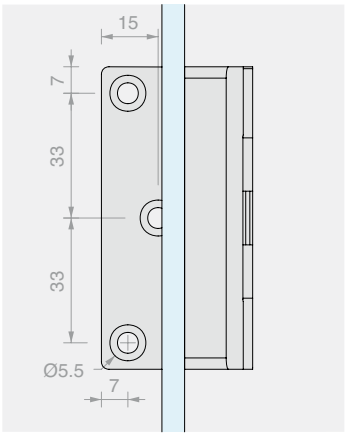

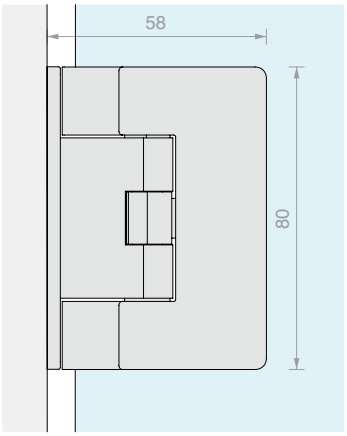

Art.	Voor glas	Aantal
CER700UV	Van **8** mm	1 st.



VERSTELBARE LATERALE SCHARNIER GLAS/GLAS IN LIJN VOOR UV-VERLIJMING

Materiaal: AISI 316 roestvrij staal

Afwerking: /8 /15

Aanbevolen lijm: Float / Gehard / Gelaagd

FIXGLASS UV 621

FIXGLASS UV 973/973 GEL (in omgevingen met een hoge vochtigheid)

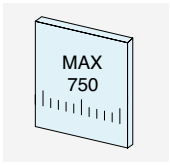

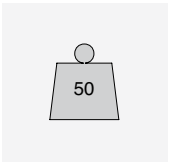

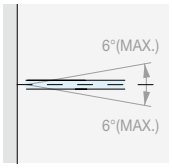

NULPUNTINSTELLING
± 6°

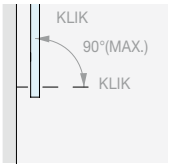

ROTATIE + 90°

Type Approved
Safety
Regular Production
Surveillance

TÜVRheinland
CERTIFIED

www.tuv.com
ID 1111292548

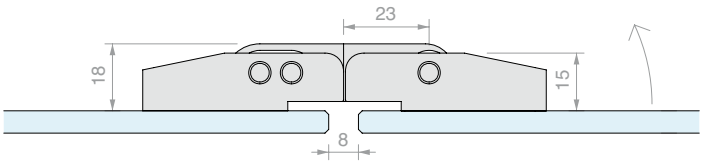



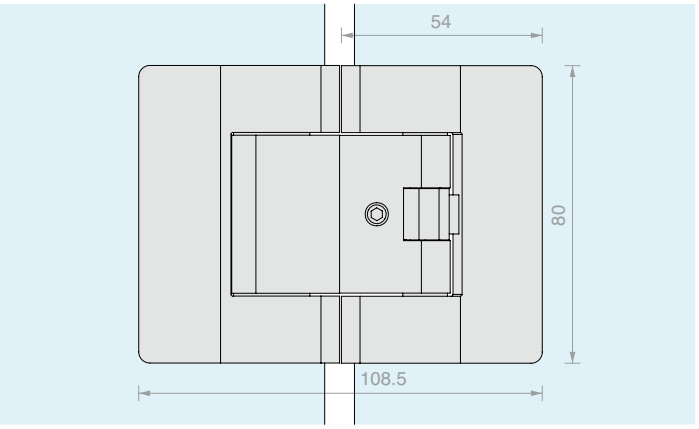

Art.	Voor glas	Aantal
CER720UV	Van **8** mm	1 st.



VERSTELBARE LATERALE SCHARNIER WAND/GLAS MET TREKOPENING

Materiaal: Messing

Afwerking: /1 /3

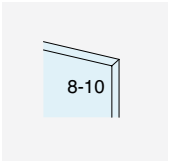

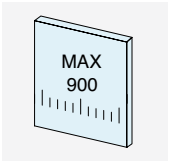

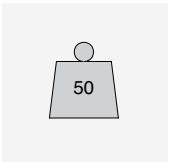



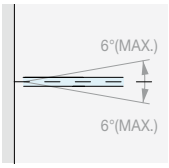

NULPUNTINSTELLING ± 6°

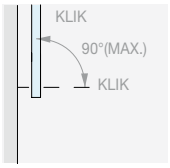

ROTATIE + 90°

Type Approved
Safety
Regular Production Surveillance
TÜVRheinland CERTIFIED
www.tuv.com
ID 111292548

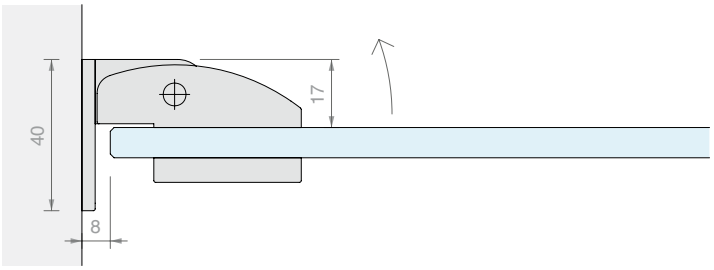

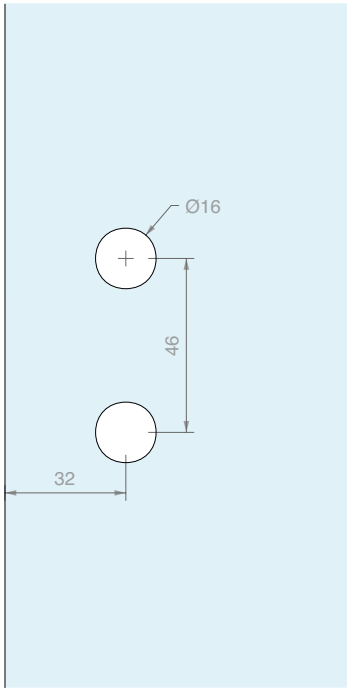

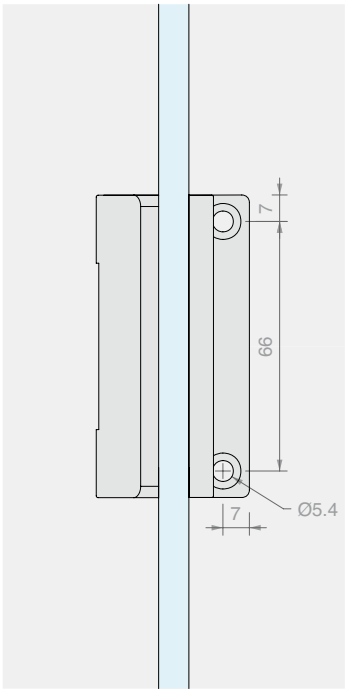

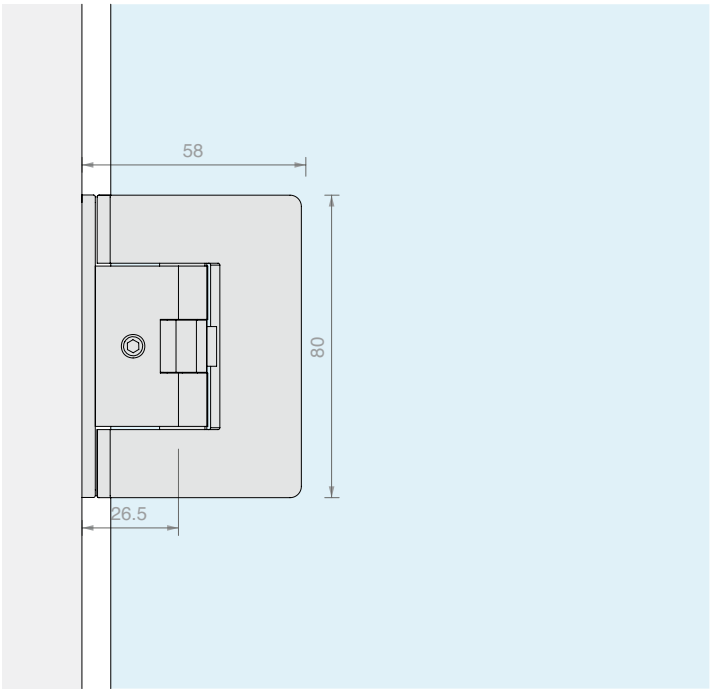

Art.	Voor glas	Aantal
CER700	Van **8** tot **10** mm	1 st.



VERSTELBARE SCHARNIER GLAS/GLAS IN LIJN MET TREKOPENING

Materiaal: Messing

Afwerking: /1 /3

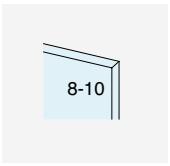

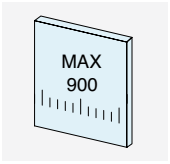

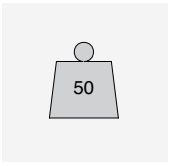



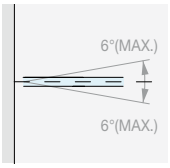

NULPUNTINSTELLING ± 6°

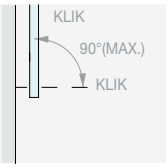

ROTATIE + 90°

Type Approved
Safety
Regular Production Surveillance
TÜVRheinland CERTIFIED
www.tuv.com
ID 111292548

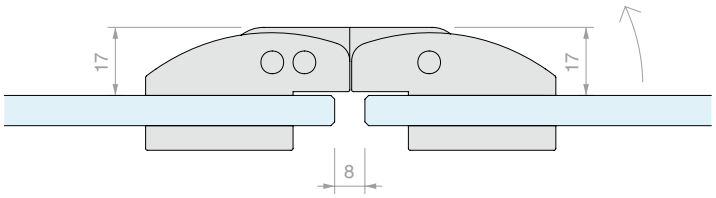

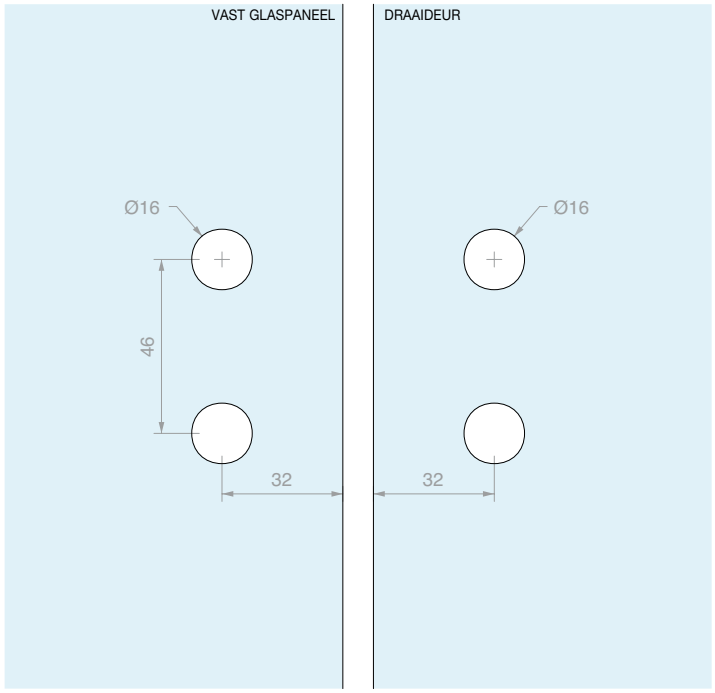

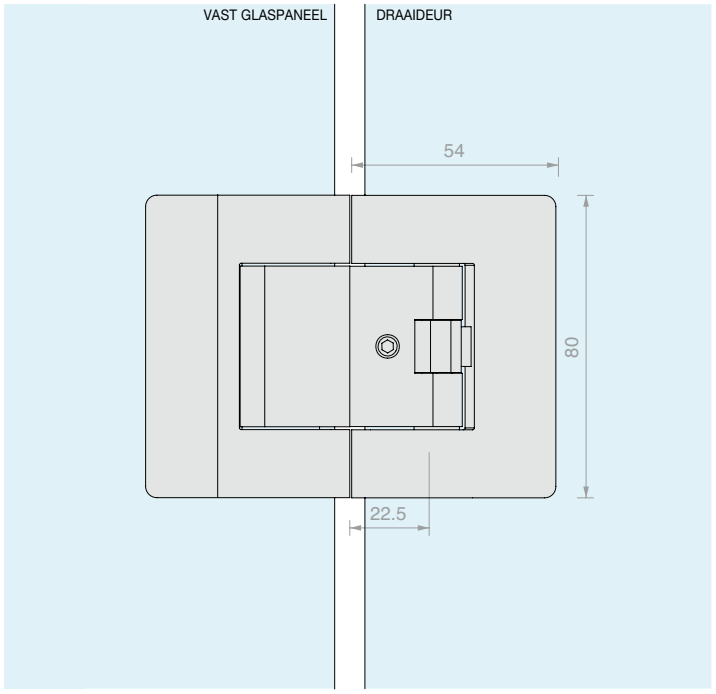

Art.	Voor glas	Aantal
CER720	Van **8** tot **10** mm	1 st.



VERSTELBARE LATERALE SCHARNIER WAND/GLAS

Materiaal: Messing

Afwerking: /1 /24

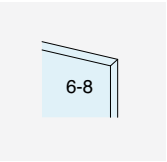

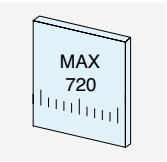

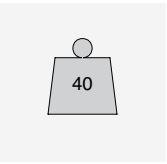



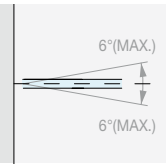

NULPUNTINSTELLING
± 6°

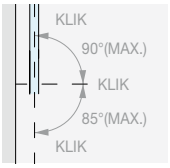

ROTATIE + 90° - 85°

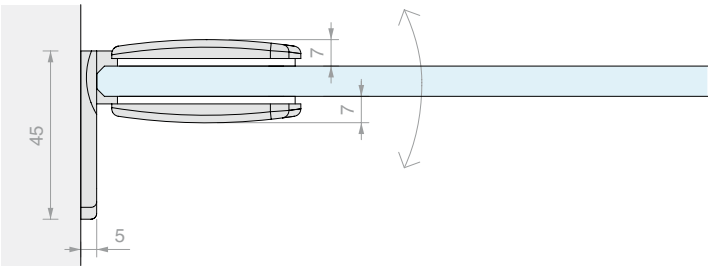

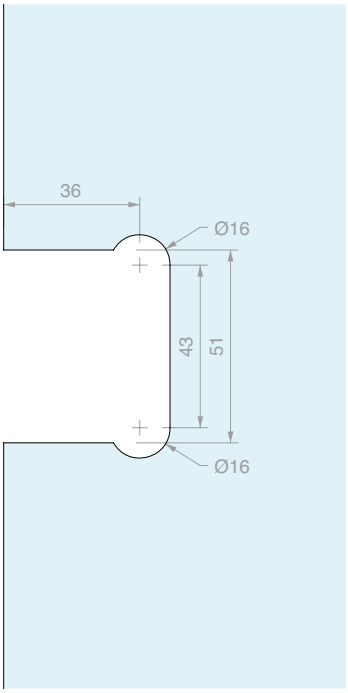

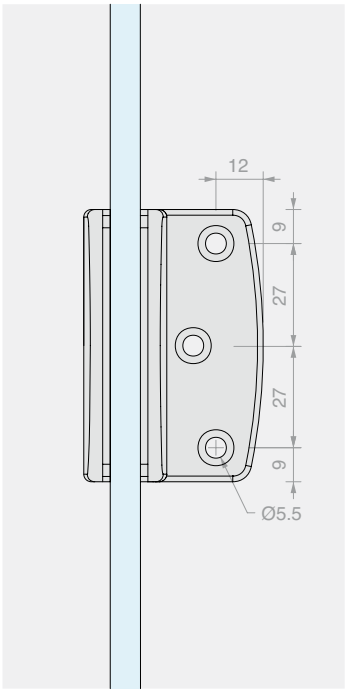

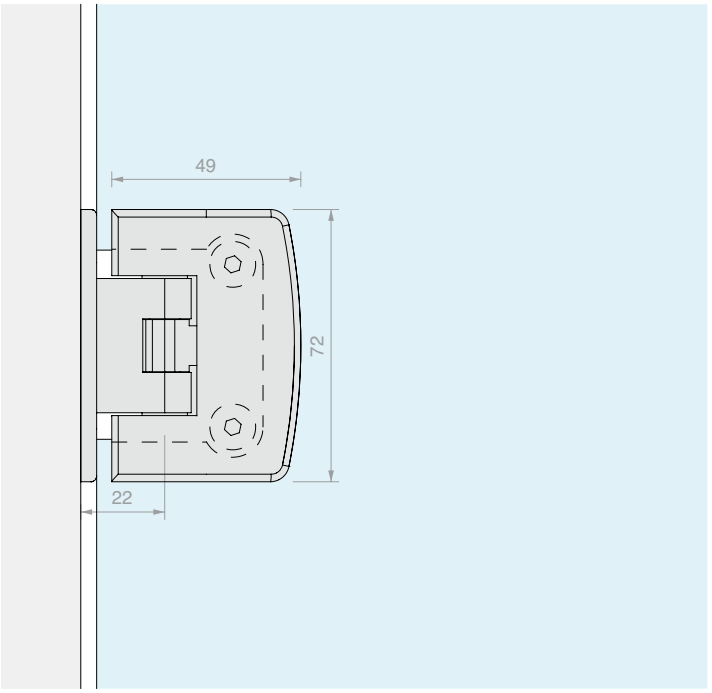

Art.	Voor glas	Aantal
S150	Van **6** tot **8** mm	1 st.



VERSTELBARE CENTRALE SCHARNIER WAND/GLAS

Materiaal: Messing

Afwerking: /1 /24

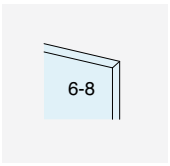

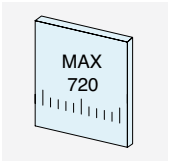

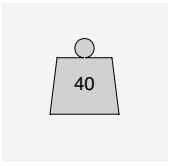



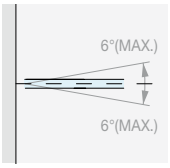

NULPUNTINSTELLING
± 6°

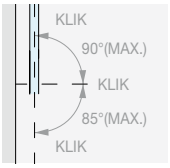

ROTATIE + 90° - 85°

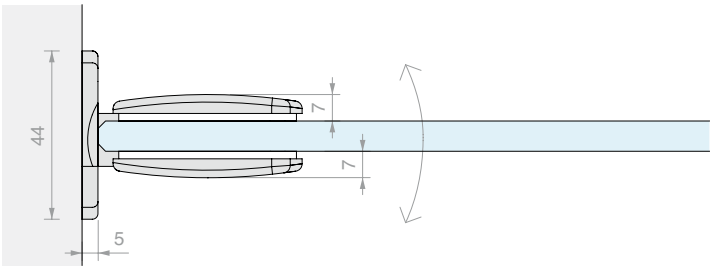

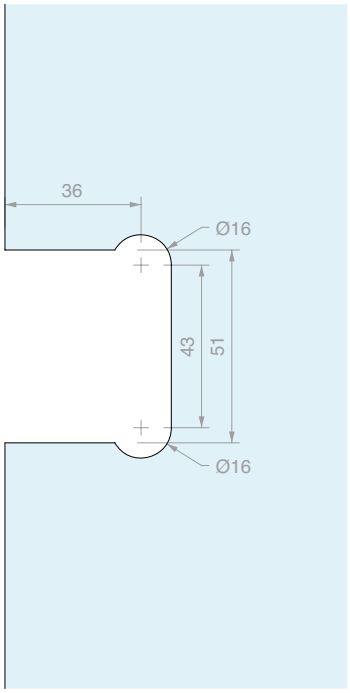

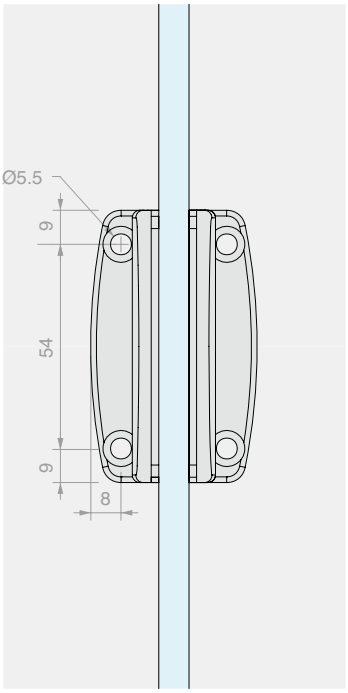

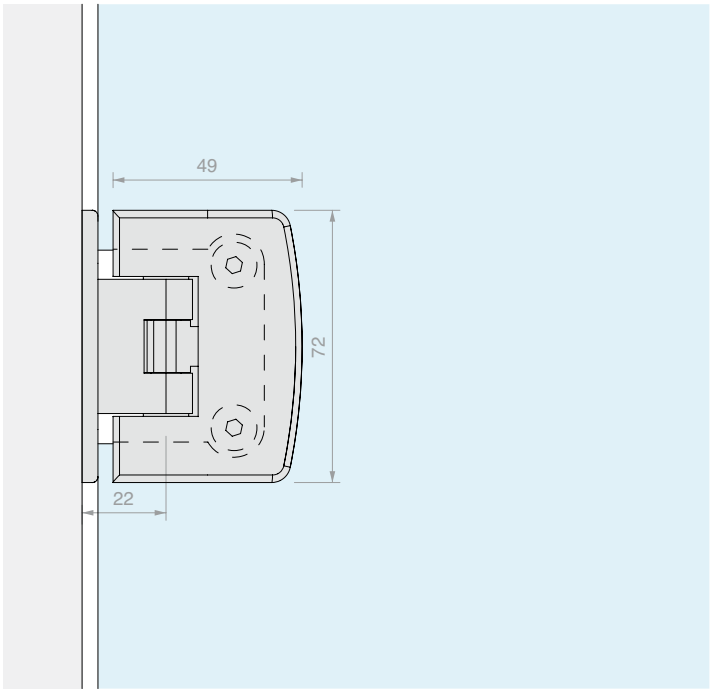

Art.	Voor glas	Aantal
S153	Van **6** tot **8** mm	1 st.



VERSTELBARE SCHARNIER GLAS/GLAS IN LIJN

Materiaal: Messing

Afwerking: /1 /24

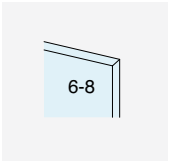

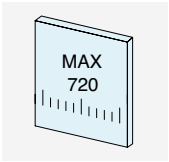

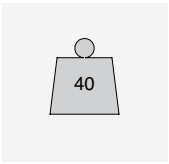



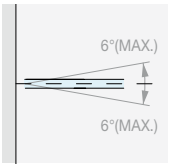

NULPUNTINSTELLING
± 6°

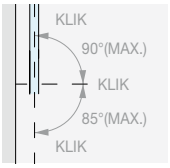

ROTATIE + 90° - 85°

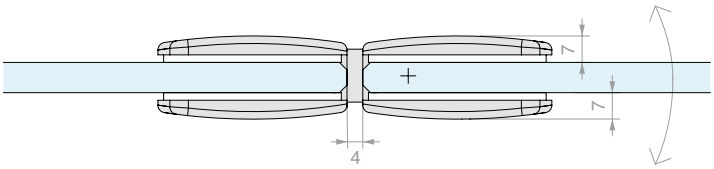

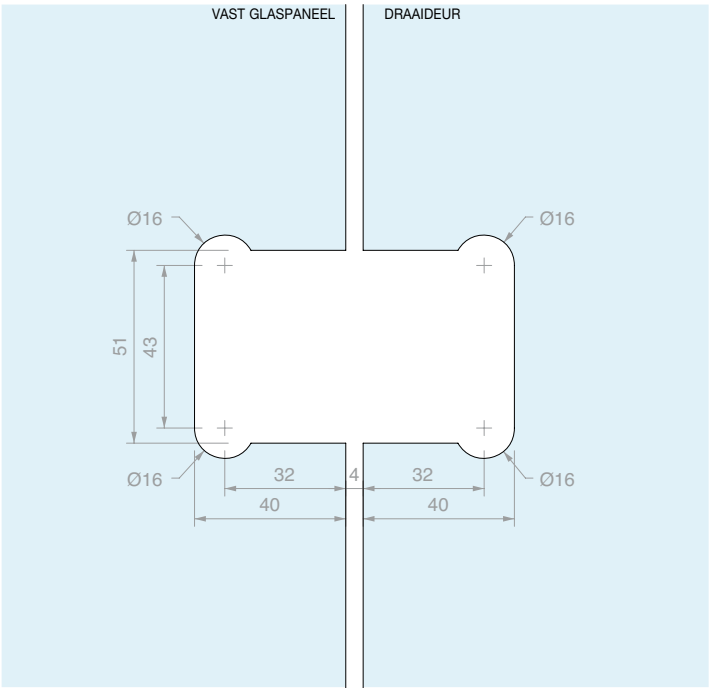

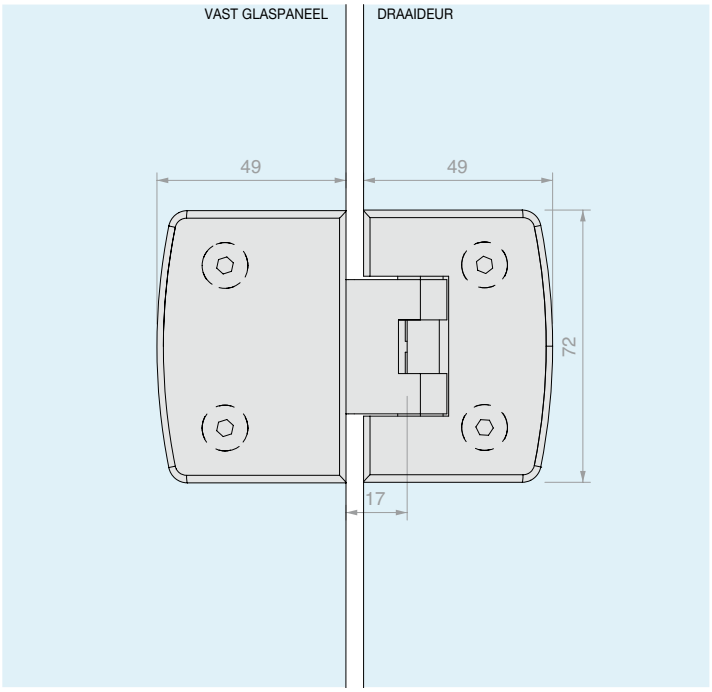

Art.	Voor glas	Aantal
S1180	Van **6** tot **8** mm	1 st.

VERSTELBARE SCHARNIER GLAS/GLAS MET HOEK VAN 90°

Materiaal: Messing

Afwerking: /1 /24



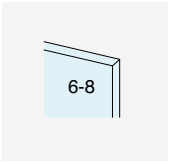

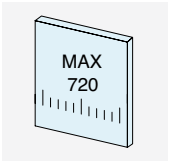

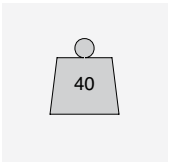



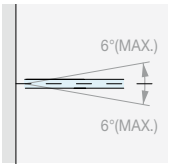

NULPUNTINSTELLING
± 6°

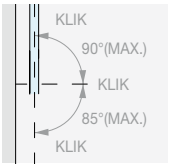

ROTATIE + 90° - 85°

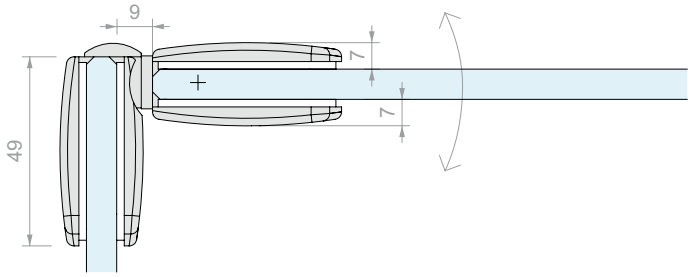

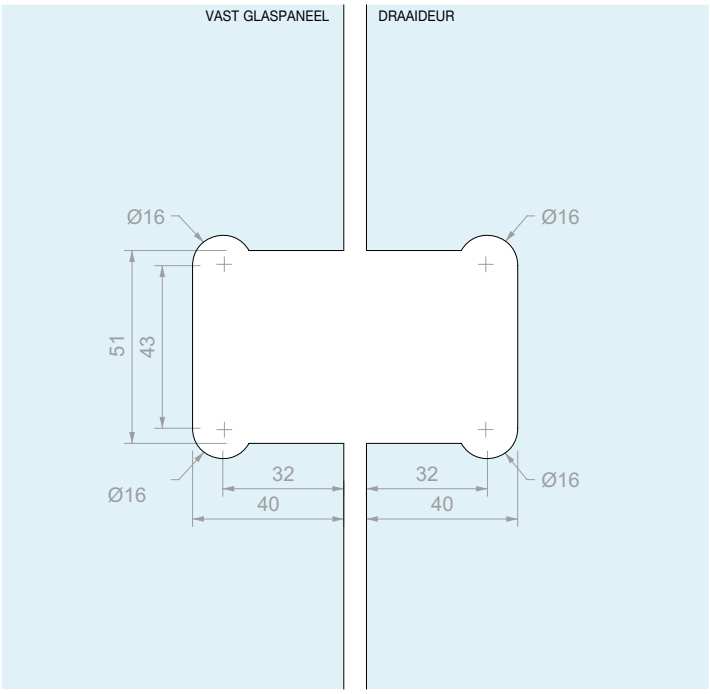

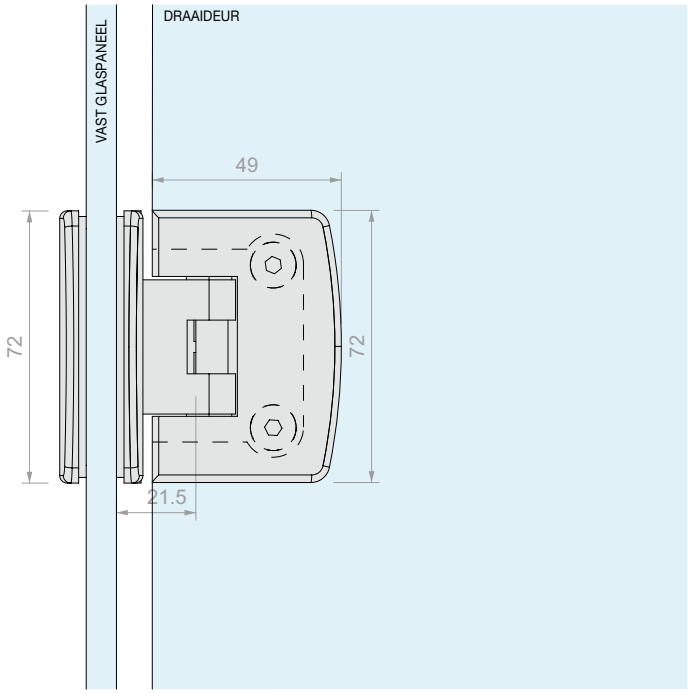

Art.	Voor glas	Aantal
S190	Van **6** tot **8** mm	1 st.



VERSTELBARE LATERALE SCHARNIER WAND/GLAS

Materiaal: Messing

Afwerking: /1 /24

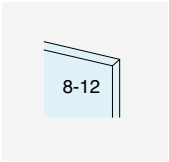

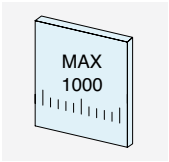

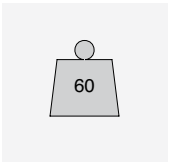



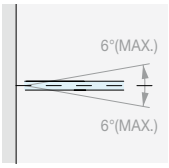

NULPUNTINSTELLING ± 6°

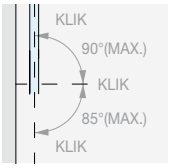

ROTATIE + 90° - 85°

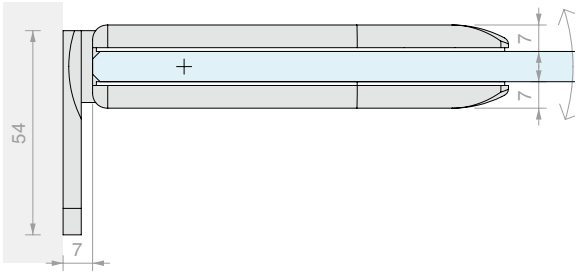

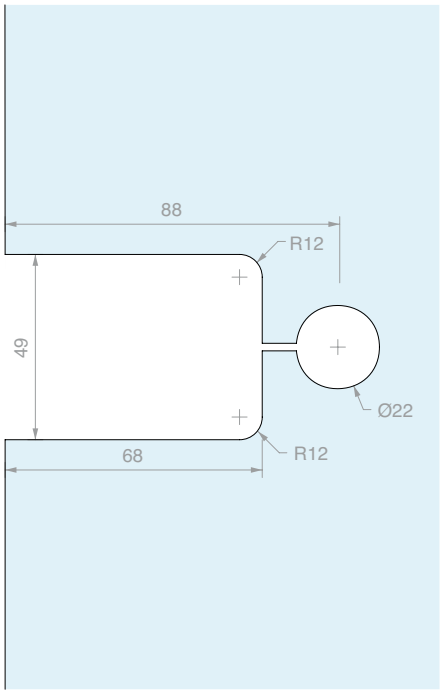

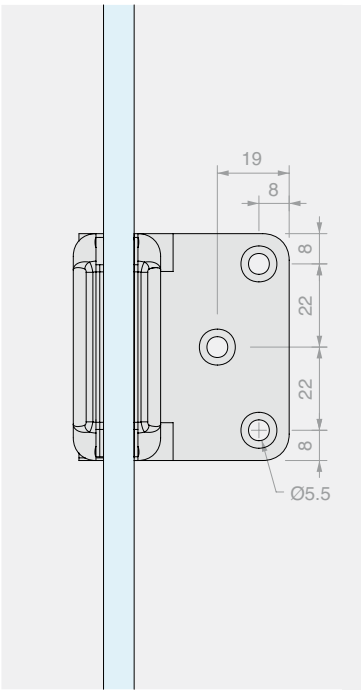

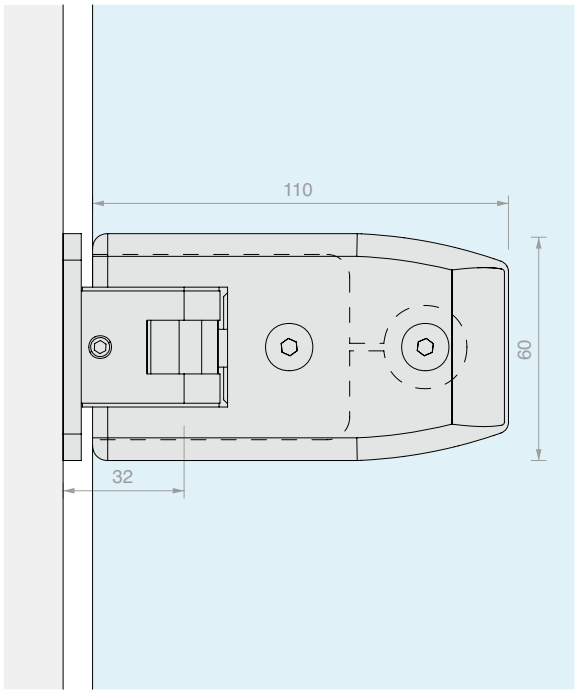

Art.	Voor glas	Aantal
S600	Van **8** tot **12** mm	1 st.



VERSTELBARE CENTRALE SCHARNIER WAND/GLAS

Materiaal: Messing

Afwerking: /1 /24

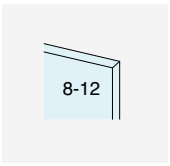

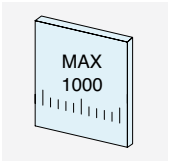

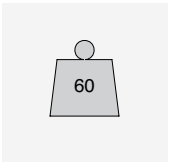



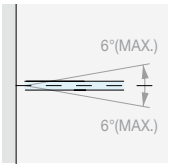

NULPUNTINSTELLING
± 6°

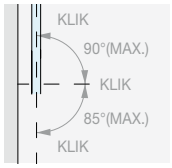

ROTATIE + 90° - 85°

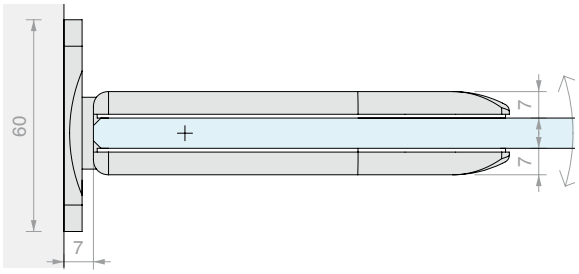

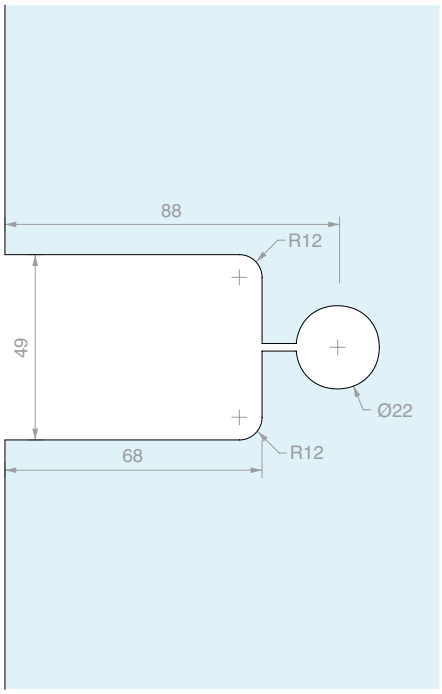

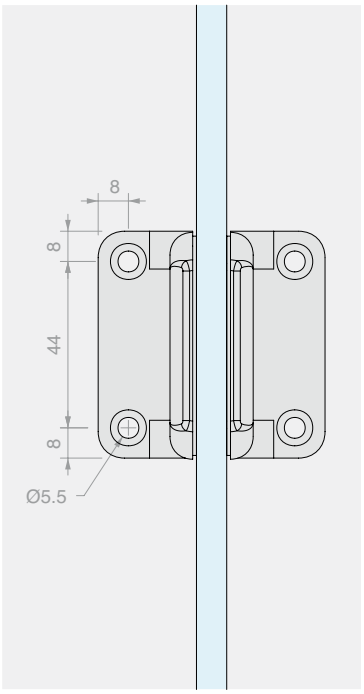

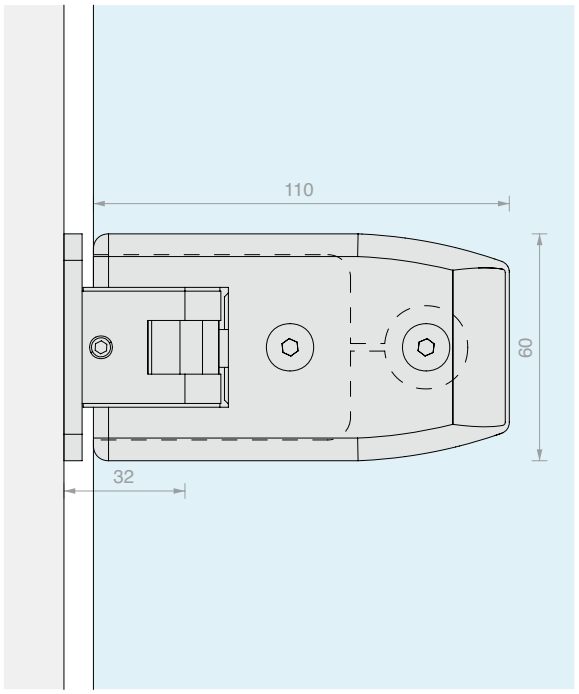

Art.	Voor glas	Aantal
S603	Van **8** tot **12** mm	1 st.



VERSTELBARE LATERALE SCHARNIER WAND/GLAS

Materiaal: Messing

Afwerking: /1 /24 /R2

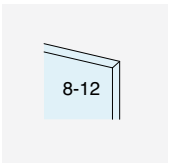

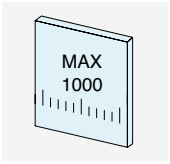

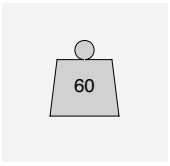



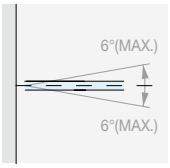

NULPUNTINSTELLING ± 6°

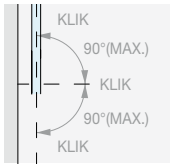

ROTATIE ± 90°

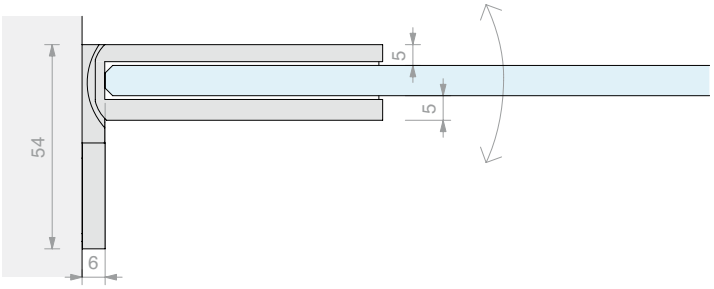

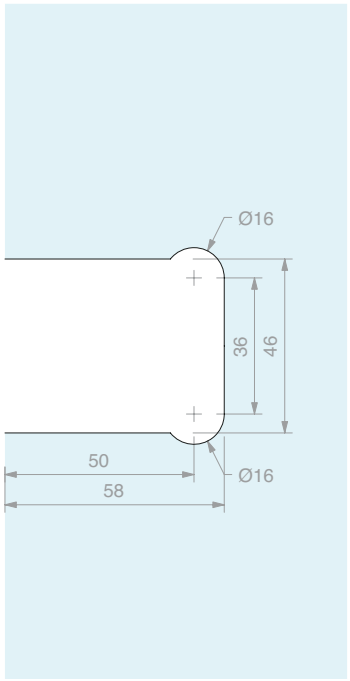

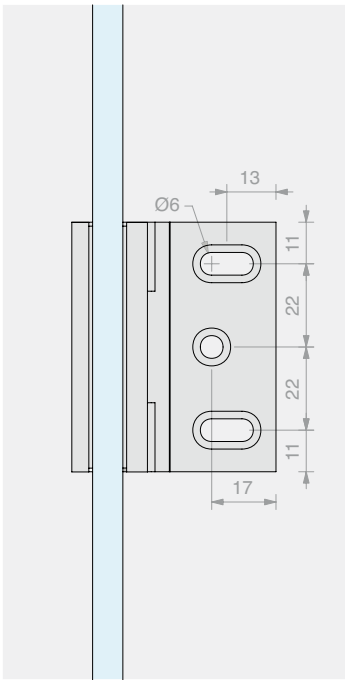

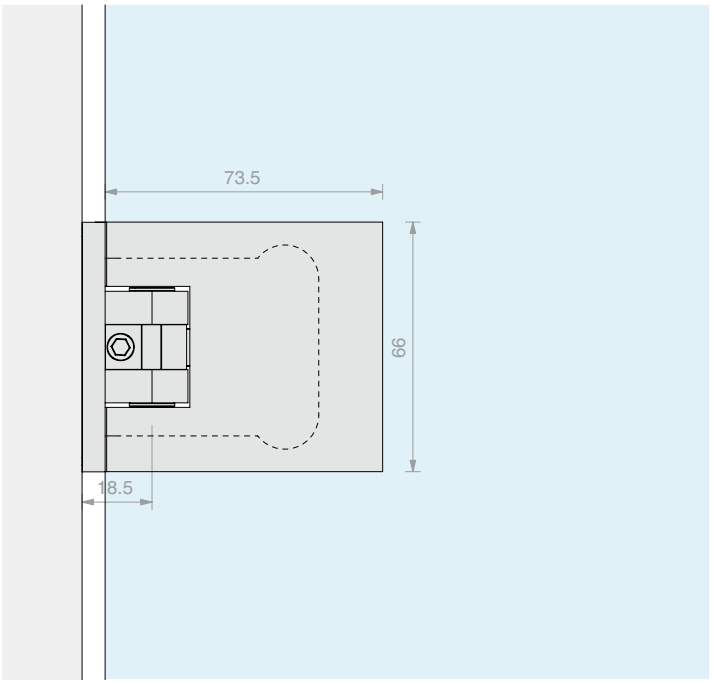

Art.	Voor glas	Aantal
CER800	Van **8** tot **10** mm	1 st.



VERSTELBARE SCHARNIER GLAS/GLAS IN LIJN

Materiaal: Messing

Afwerking: /1 /24 /R2

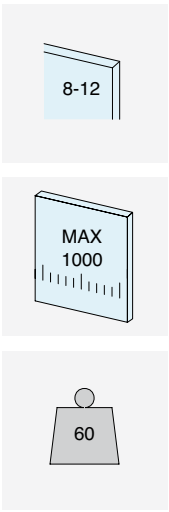



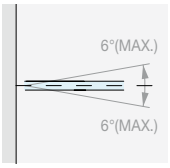

NULPUNTINSTELLING ± 6°

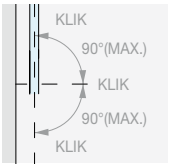

ROTATIE ± 90°

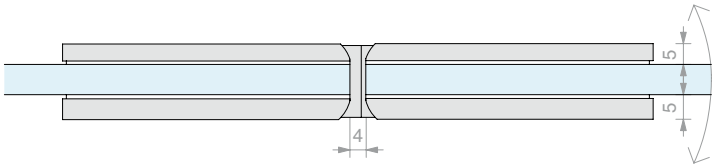

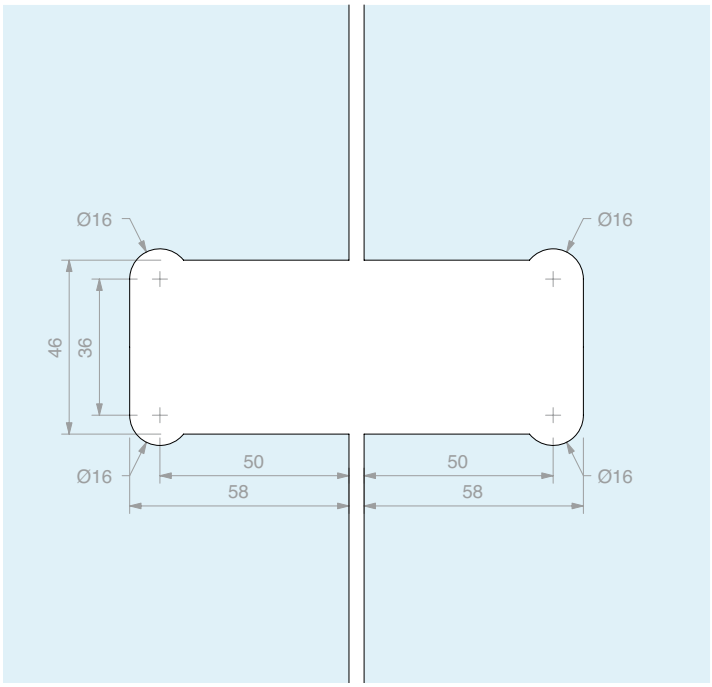

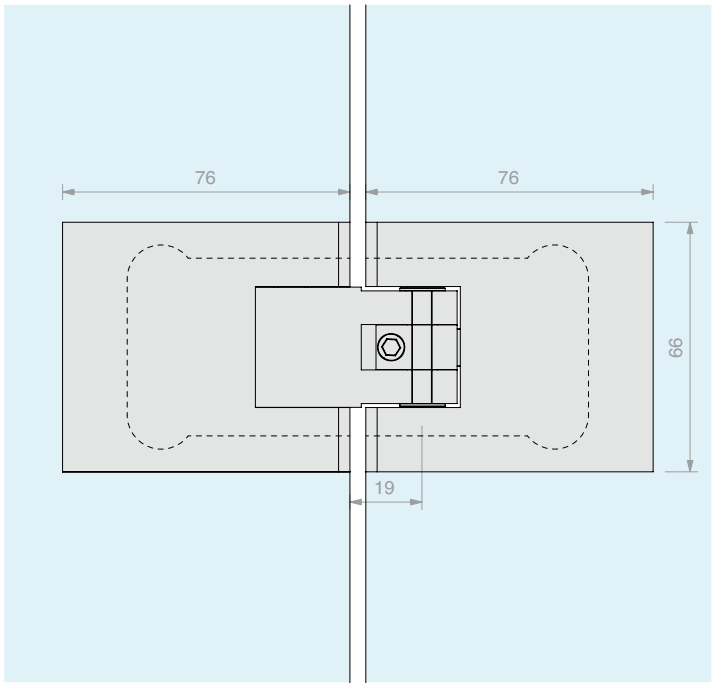

Art.	Voor glas	Aantal
CER880	Van **8** tot **12** mm	1 st.



LATERALE SCHARNIER WAND/GLAS

Materiaal: Zamak

Afwerking: /1 /24 /R2

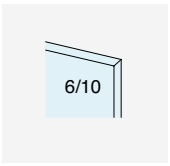

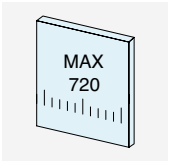

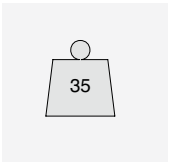



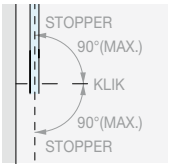

ROTATIE ± 90°

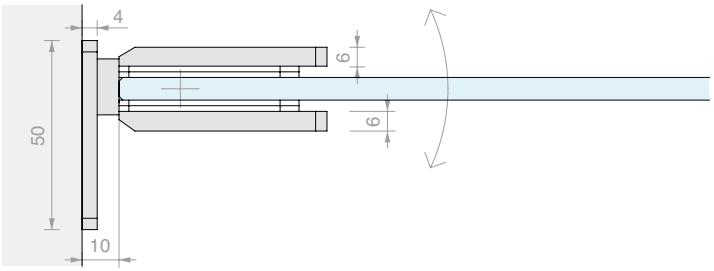

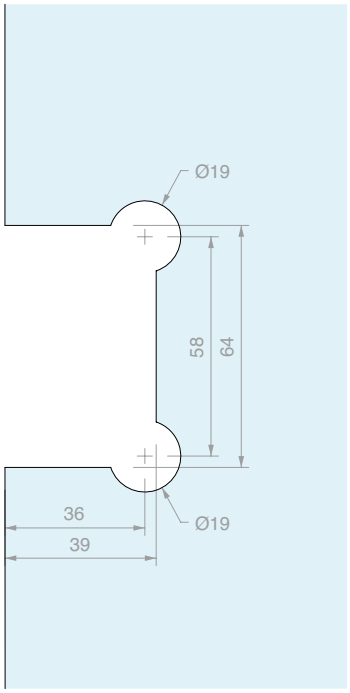

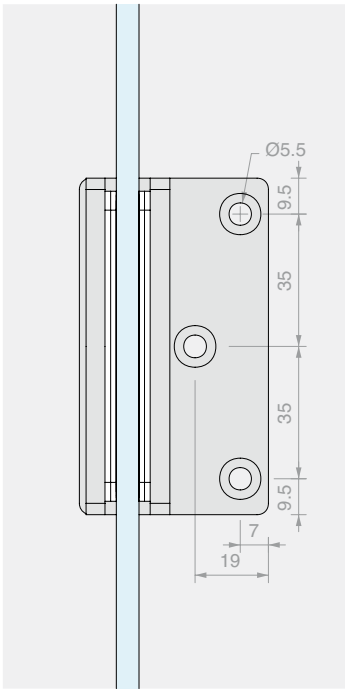

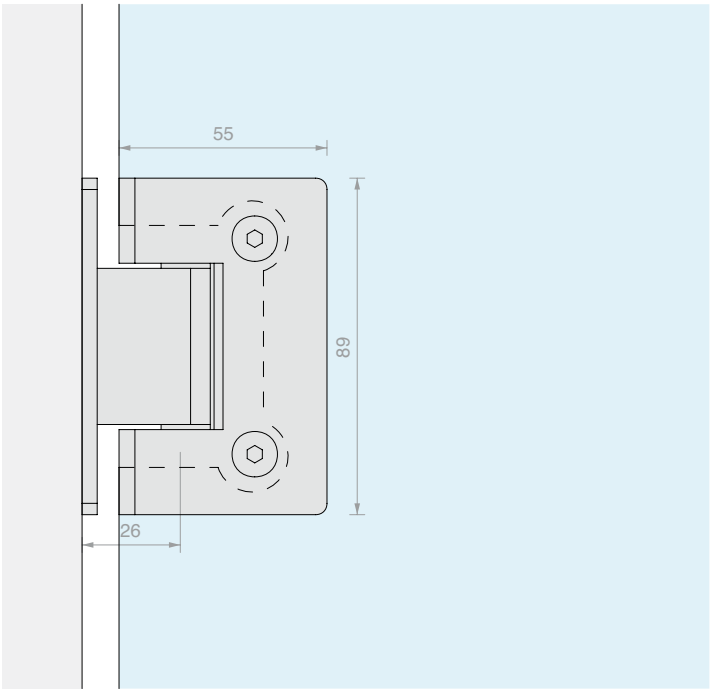

Art.	Voor glas	Aantal
CERZ31	Van **6** tot **10** mm	1 st.



CENTRALE SCHARNIER WAND/GLAS

Materiaal: Zamak

Afwerking: /1 /24 /R2



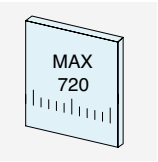

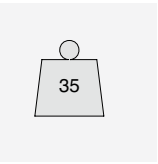



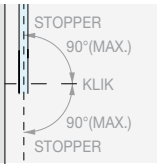

ROTATIE ± 90°

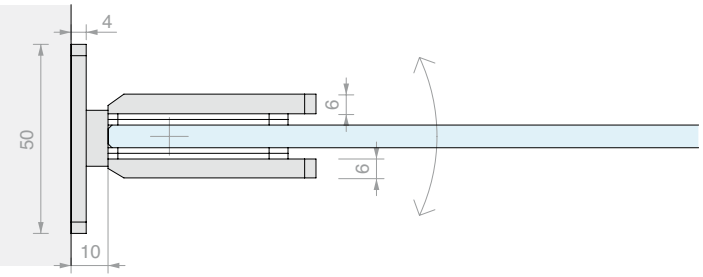

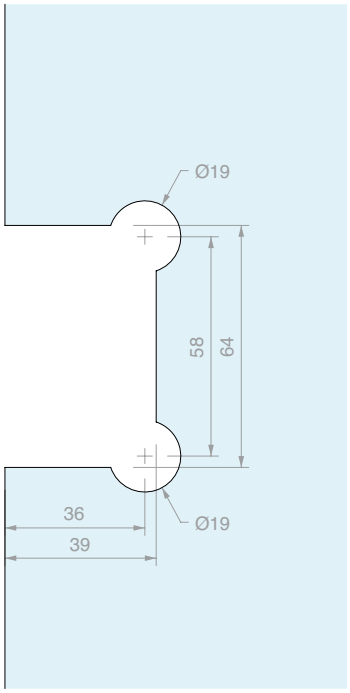

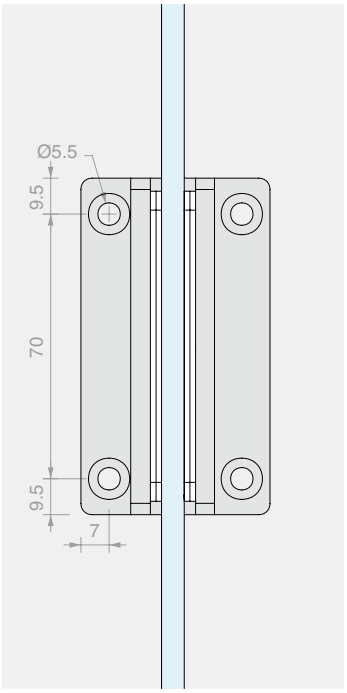

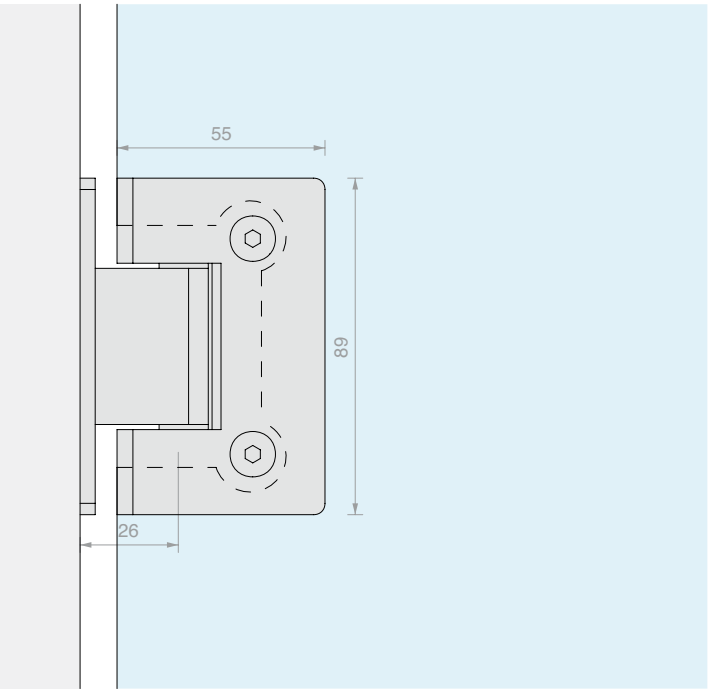

Art.	Voor glas	Aantal
CERZ33	Van **6** tot **10** mm	1 st.



SCHARNIER GLAS/GLAS IN LIJN

Materiaal: Zamak

Afwerking: /1 /24 /R2



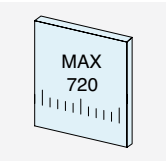

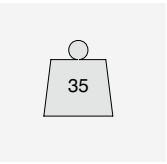

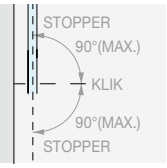

ROTATIE ± 90°



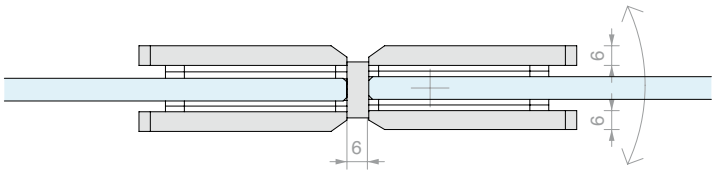

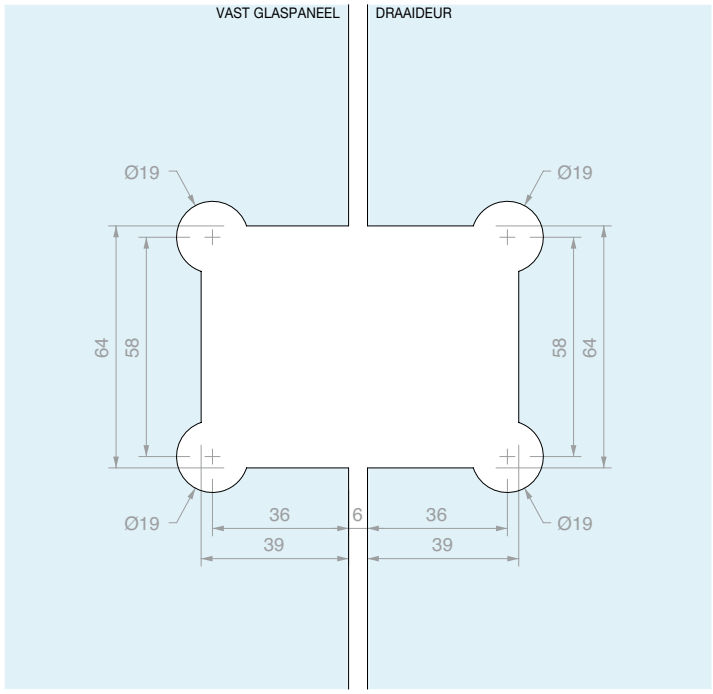

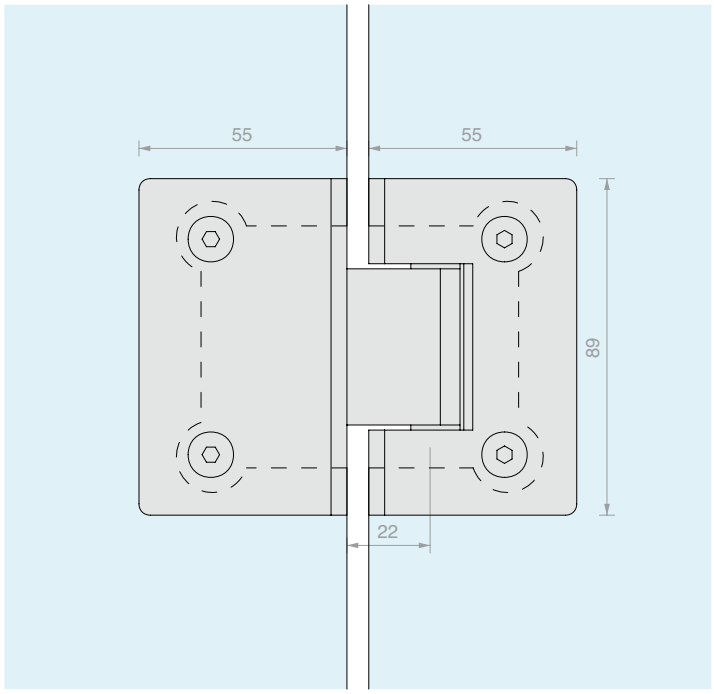

Art.	Voor glas	Aantal
CERZ3180	Van **6** tot **10** mm	1 st.





LATERALE SCHARNIER WAND/GLAS

Materiaal: AISI 304 roestvrij staal

Afwerking: /8 /15

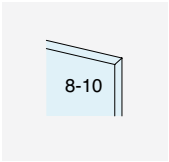

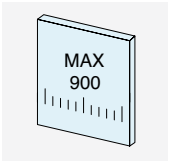

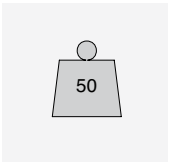



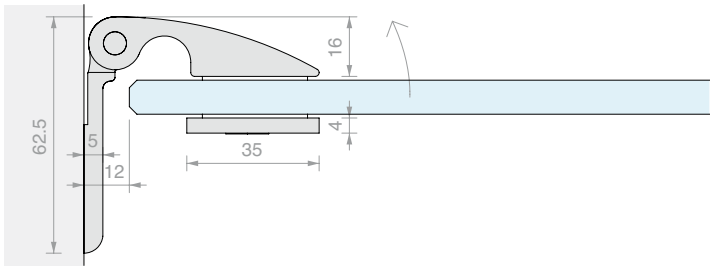

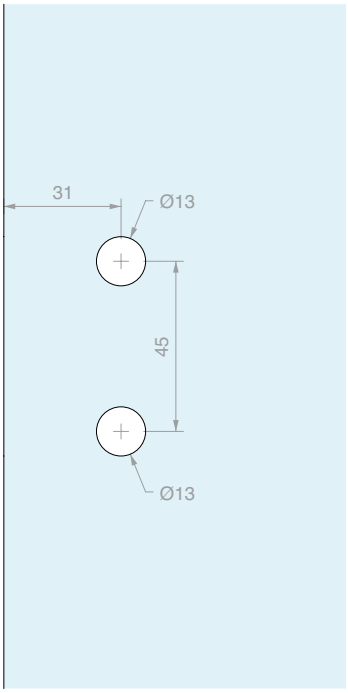

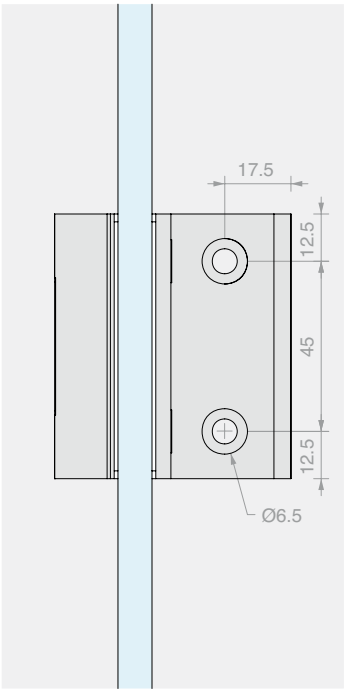

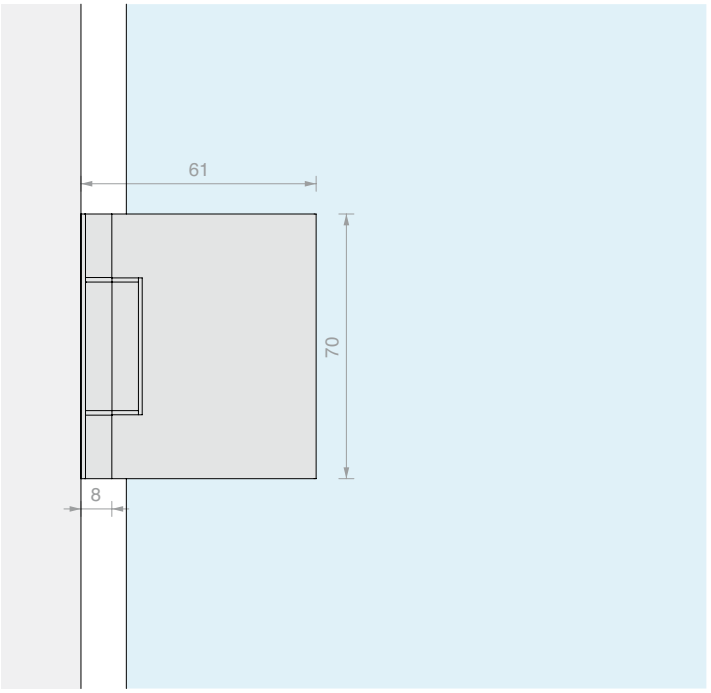

Art.	Voor glas	Aantal
CBD500	Van **8** tot **10** mm	1 st.



SCHARNIER GLAS/GLAS IN LIJN

Materiaal: AISI 304 roestvrij staal

Afwerking: /8 /15

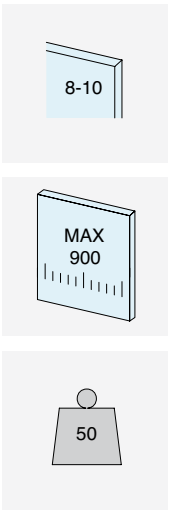



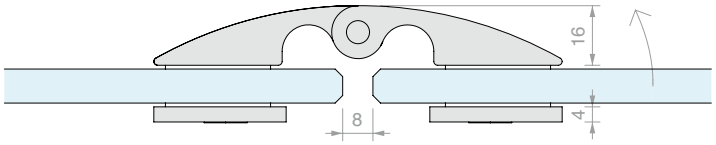

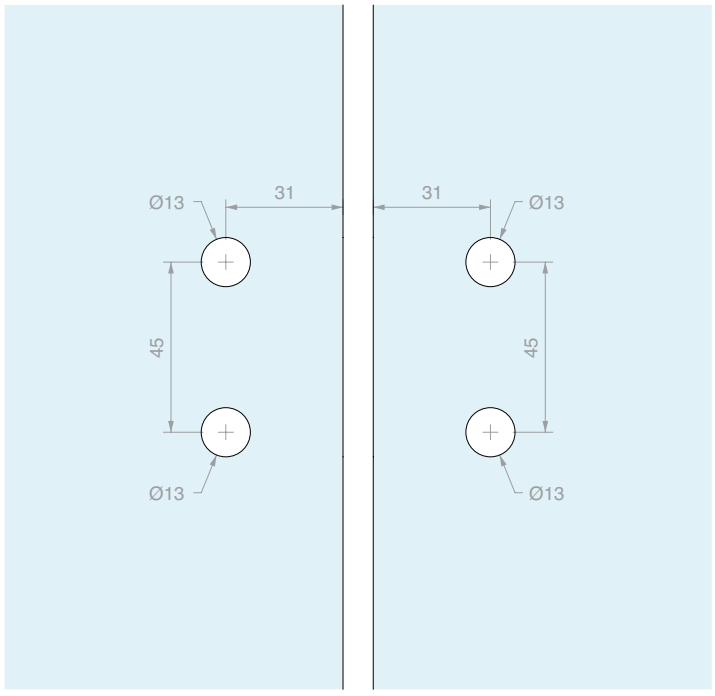

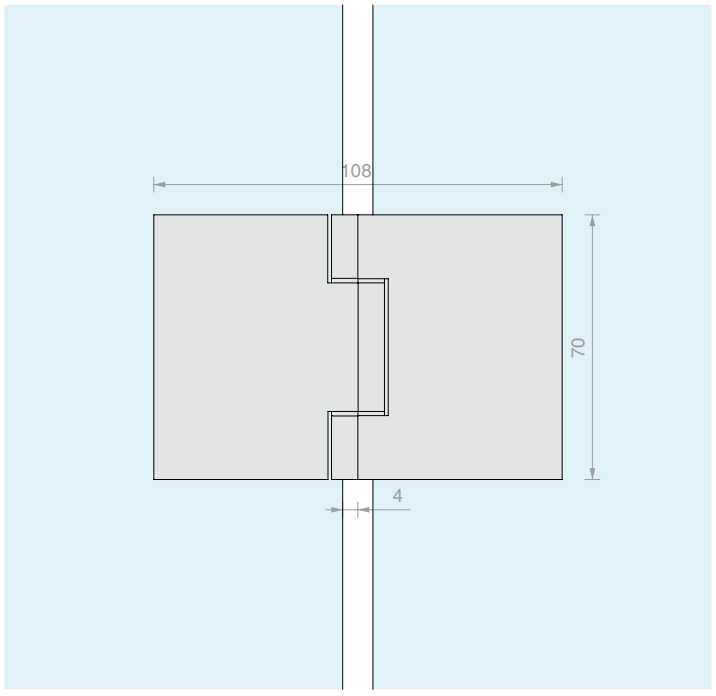

Art.	Voor glas	Aantal
CBD580	Van **8** tot **10** mm	1 st.



VERSTELBARE PIVOT

Materiaal: Messing

Afwerking: /1 /3

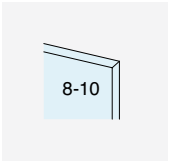

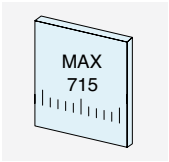

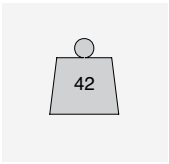



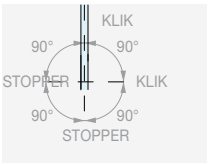

ROTATIE 360°

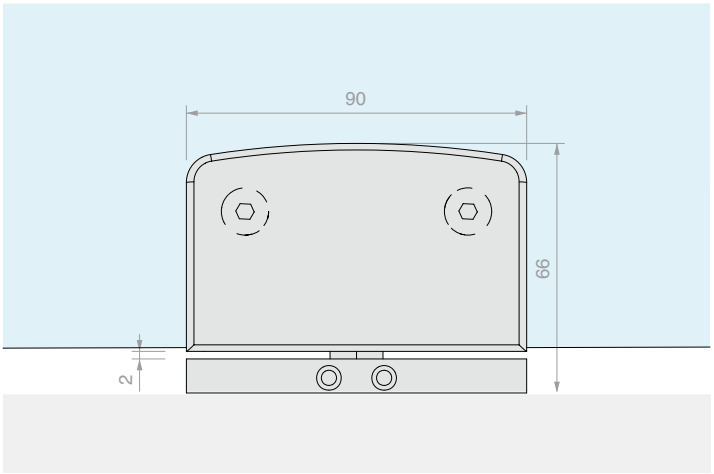

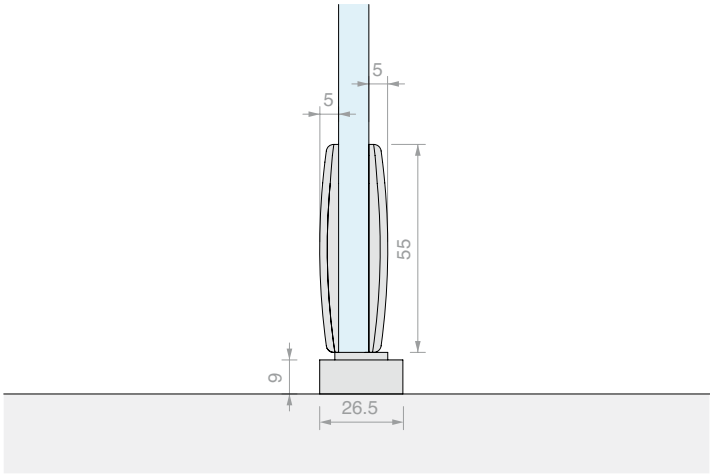

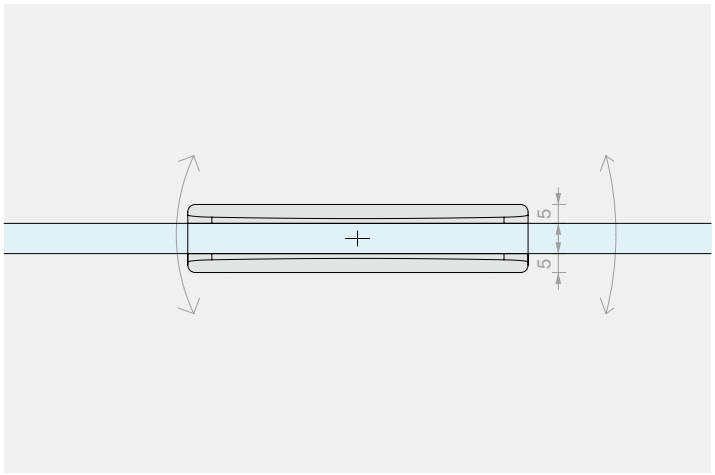

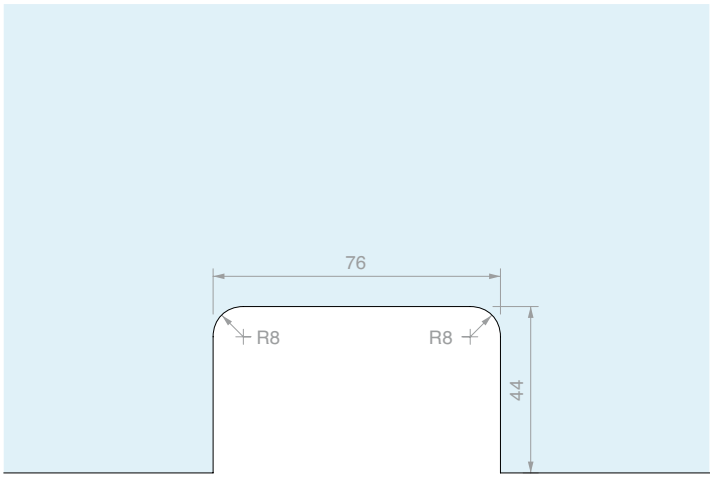

Art.	Voor glas	Aantal
S4500	Van **8** tot **10** mm	1 st.



SCHARNIER WAND/GLAS MET HALS, BUITENOPENING

Materiaal: Messing

Afwerking: /1

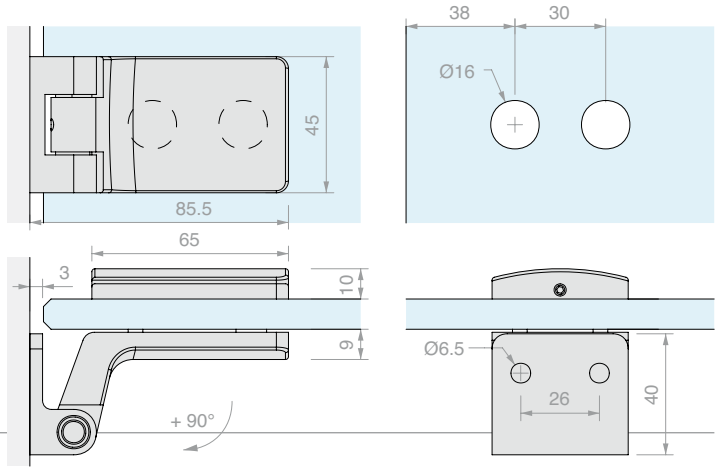

Art.	Max. draagvermogen	Max. breedte	Voor glas	Aantal
SFH100	**50** kg	**815** mm	Van **8** tot **10** mm	1 st.



SCHARNIER WAND/GLAS MET BUITENOPENING

Materiaal: Messing

Afwerking: /1 /24

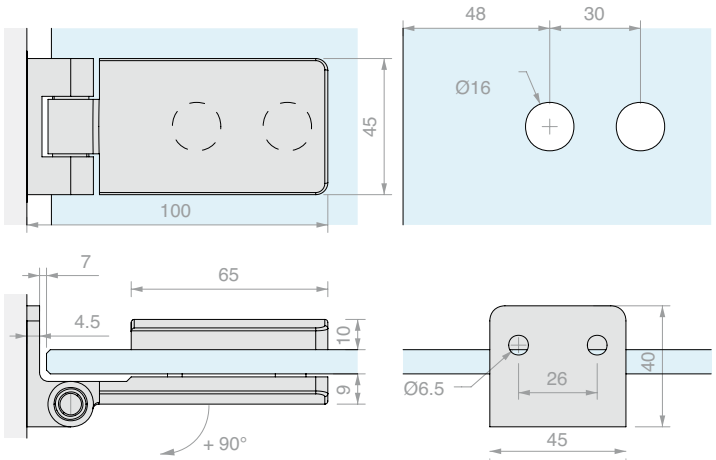

Art.	Max. draagvermogen	Max. breedte	Voor glas	Aantal
SFH101	**50** kg	**815** mm	Van **8** tot **10** mm	1 st.



SCHARNIER WAND/GLAS MET BINNENOPENING

Materiaal: Messing

Afwerking: /1 /24

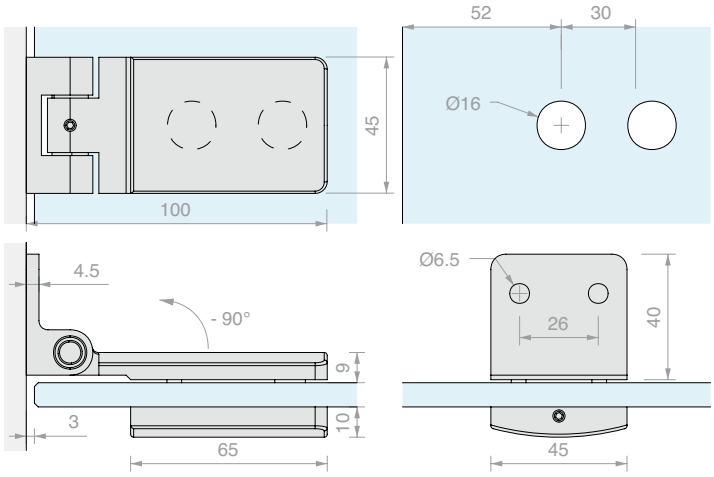

Art.	Max. draagvermogen	Max. breedte	Voor glas	Aantal
SFH102	**50** kg	**815** mm	Van **8** tot **10** mm	1 st.



SCHARNIER GLAS/GLAS IN LIJN MET BUITENOPENING

Materiaal: Messing

Afwerking: /1 /24

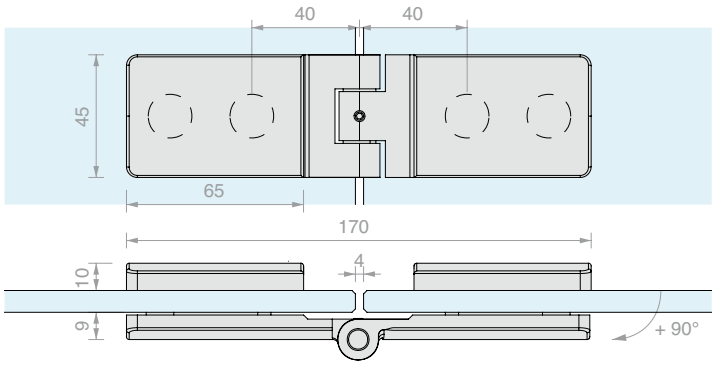

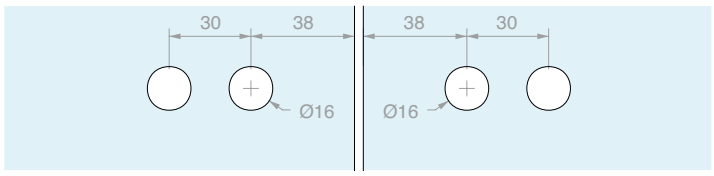

Art.	Max. draagvermogen	Max. breedte	Voor glas	Aantal
SFH103	**50** kg	**815** mm	Van **8** tot **10** mm	1 st.



SCHARNIER WAND/GLAS MET BUITENOPENING

Materiaal: Messing

Afwerking: /1 /24

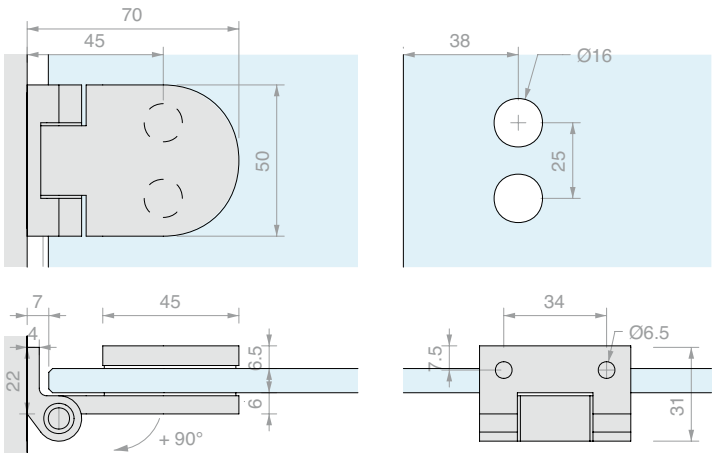

Art.	Max. draagvermogen	Max. breedte	Voor glas	Aantal
SFH801	**40** kg	**715** mm	Van **6** tot **8** mm	1 st.



SCHARNIER WAND/GLAS MET BINNENOPENING

Materiaal: Messing

Afwerking: /1 /2 /24

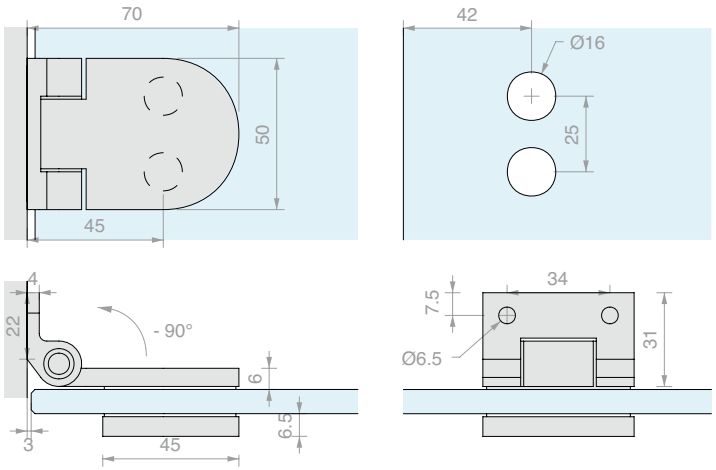

Art.	Max. draagvermogen	Max. breedte	Voor glas	Aantal
SFH802	**40** kg	**715** mm	Van **6** tot **8** mm	1 st.



SCHARNIER GLAS/GLAS IN LIJN MET BUITENOPENING

Materiaal: Messing

Afwerking: /1 /2 /24

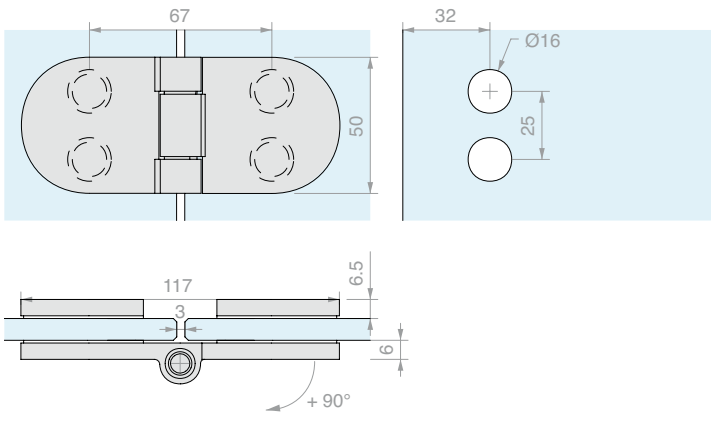

Art.	Max. draagvermogen	Max. breedte	Voor glas	Aantal
SFH803	**40** kg	**715** mm	Van **6** tot **8** mm	1 st.



SLOT MET CILINDER

Materiaal: Messing

Afwerking: /1 /24

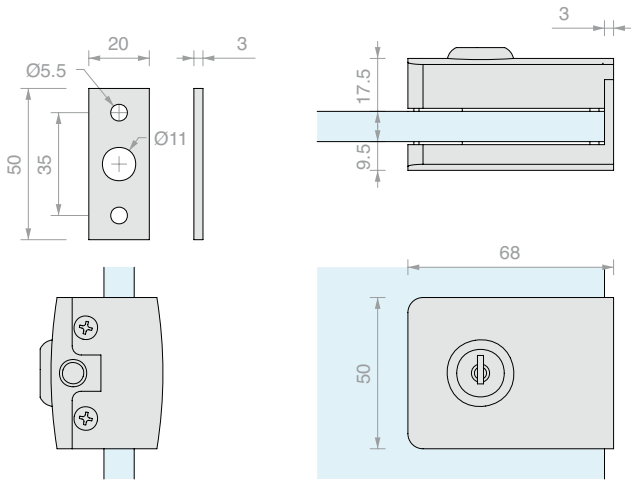

Art.	Pen	Sleutel	Voor glas	Aantal
CLK20	Ø7 L **16** mm	Verschillend sluitend	Van **8** tot **10** mm	1 st.



SLOT MET CILINDER EN HANDGREPEN

Materiaal: Messing

Afwerking: /1 /24

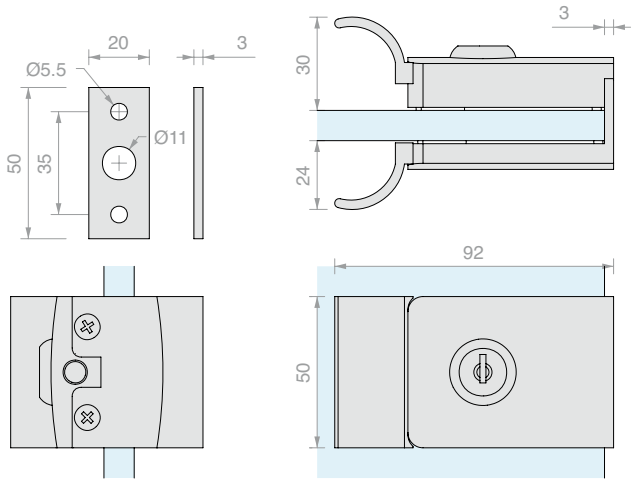

Art.	Pen	Sleutel	Voor glas	Aantal
CLKM27	Ø7 L **16** mm	Verschillend sluitend	Van **8** tot **10** mm	1 st.



SLOT MET KNOP

Materiaal: Messing

Afwerking: /1 /24

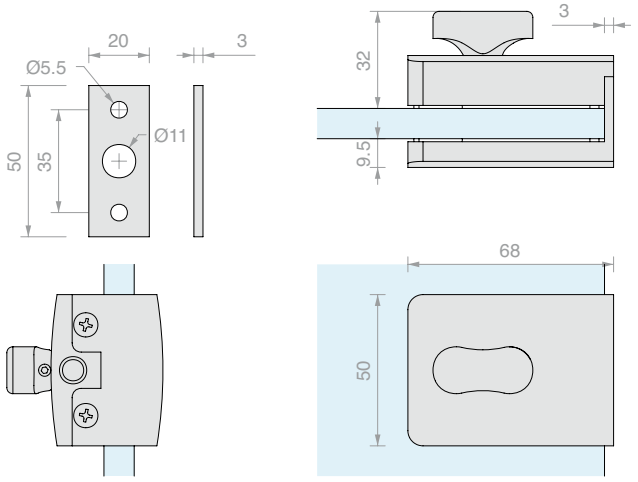

Art.	Pen	Voor glas	Aantal
CLS245	Ø7 L **16** mm	Van **8** tot **10** mm	1 st.



SLOT MET KNOP EN HANDGREPEN

Materiaal: Messing

Afwerking: /24

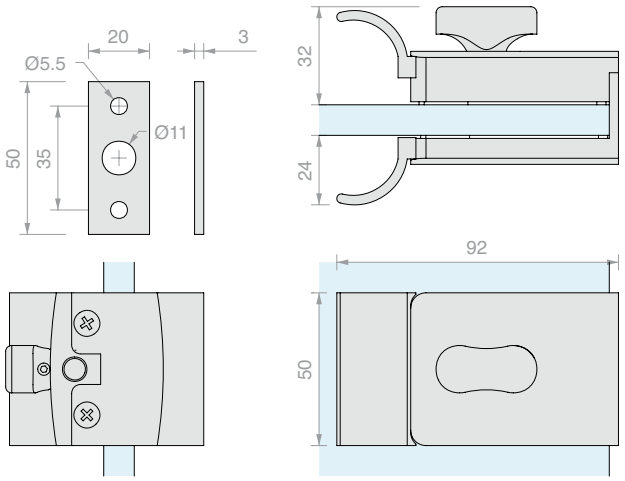

Art.	Pen	Voor glas	Aantal
CPM247	Ø7 L **16** mm	Van **8** tot **10** mm	1 st.



SLOT VRIJ/BEZET MET KNOP

Materiaal: Messing

Afwerking: /24

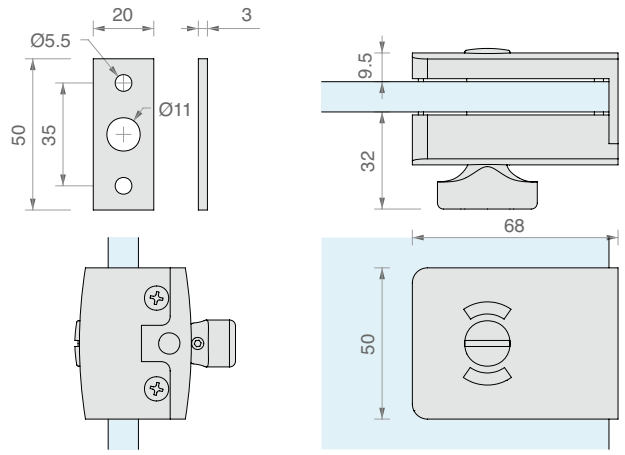

Art.	Pen	Voor glas	Aantal
CLS24	Ø7 L **16** mm	Van **8** tot **10** mm	1 st.



SLOT VRIJ/BEZET MET KNOP EN HANDGREPEN

Materiaal: Messing

Afwerking: /1 /24

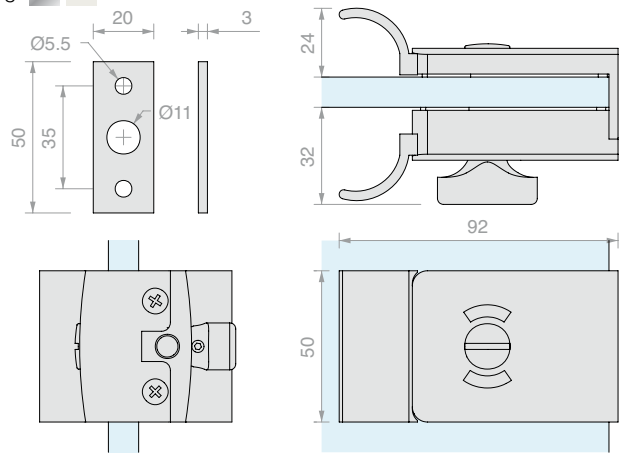

Art.	Pen	Voor glas	Aantal
CLM25	Ø7 L **16** mm	Van **8** tot **10** mm	1 st.



KLEINE TEGENPLAAT VOOR GLAS

Materiaal: Messing

Afwerking: /1 /24



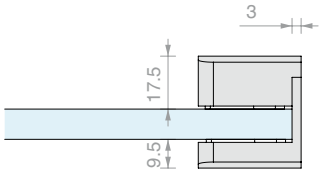

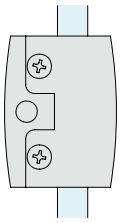

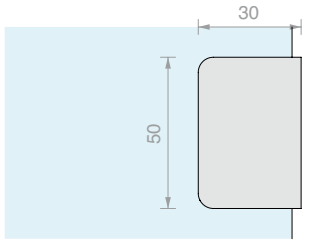

Art.	Voor glas	Aantal
CLS70	Van **8** tot **10** mm	1 st.



TEGENPLAAT VOOR GLAS

Materiaal: Messing

Afwerking: /1 /24



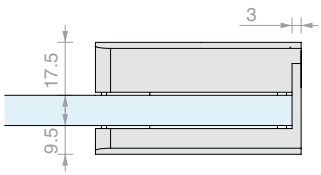

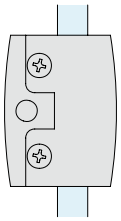

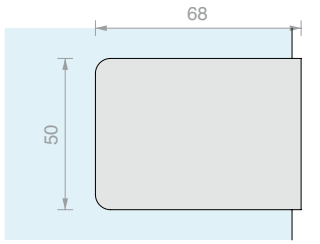

Art.	Voor glas	Aantal
CLS68	Van **8** tot **10** mm	1 st.



SNAPPER VOOR SAUNA'S

Materiaal: zamak

Afwerking: /1 /97

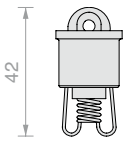

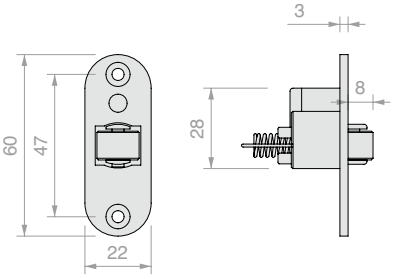

Art.	Aantal
SCR001	1 st.



STABILISATIESTANG WAND/GLAS
SERIE SOLEIL ROYAL

Materiaal: Roestvrij staal AISI 304

Afwerking: /8

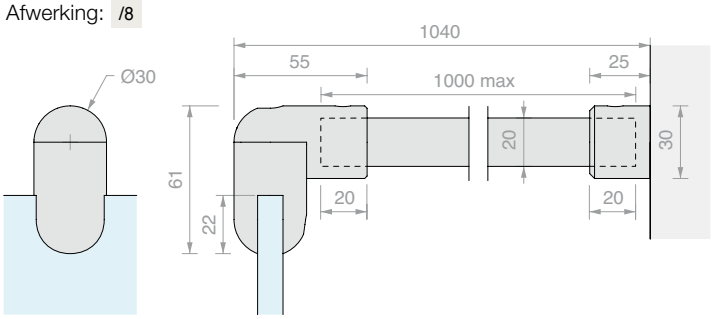

Art.	Voor glas	Aantal
MFAC1000	Van **8** tot **10** mm	1 st.



STANG SERIE SOLEIL ROYAL

Materiaal: Roestvrij staal AISI 304

Afwerking: /8

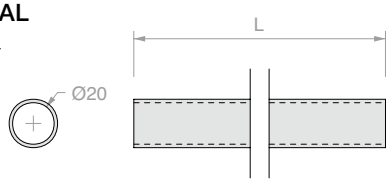

Art.	L	Aantal
MFCC20	**1000** mm	1 st.
MFCC28	**2000** mm	1 st.



GLASBEVESTIGING
SERIE SOLEIL ROYAL

Materiaal: Roestvrij staal AISI 304

Afwerking: /8

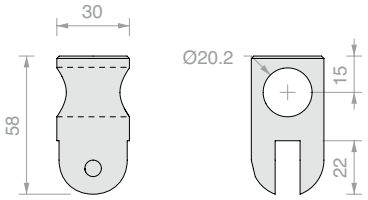

Art.	Voor glas	Aantal
MFCC13	Van **8** tot **10** mm	1 st.



RICHTBARE GLASBEVESTIGING
SERIE SOLEIL ROYAL

Materiaal: Roestvrij staal AISI 304

Afwerking: /8

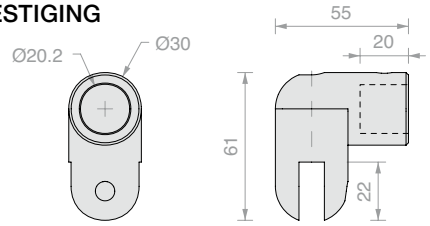

Art.	Voor glas	Aantal
MFCC17	Van **8** tot **10** mm	1 st.



WANDBEVESTIGING
SERIE SOLEIL ROYAL

Materiaal: Roestvrij staal AISI 304

Afwerking: /8

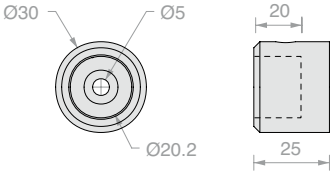

Art.	Aantal
MFCC11	1 st.



SCHARNIERENDE VERBINDING
SERIE SOLEIL ROYAL

Materiaal: Roestvrij staal AISI 304

Afwerking: /8

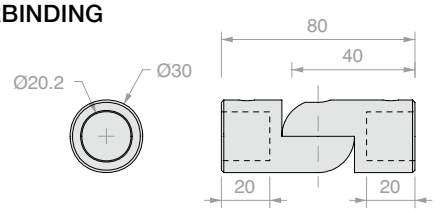

Art.	Aantal
MFCC15	1 st.



STABILISATIESTANG WAND/GLAS MET DUBBELE SCHARNIER

Materiaal: aluminium stang, accessoires zamak

Afwerking: /1

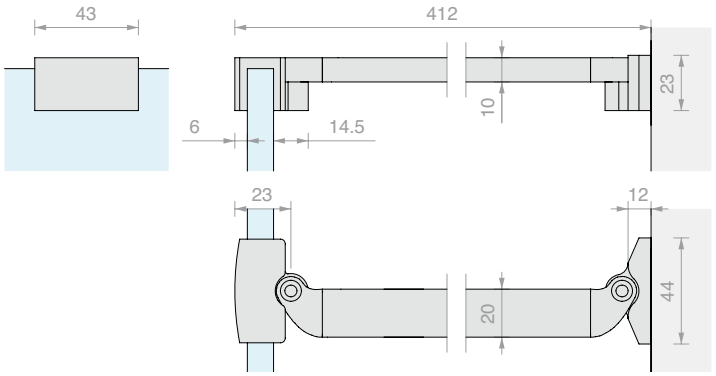

Art.	Voor glas	Aantal
MF350	Van **6** tot **8** mm	1 st.



STABILISATIESTANG WAND/GLAS

Materiaal: Messing

Afwerking: /1 /2* /3 /R2

* Niet beschikbaar voor Art. MF06160

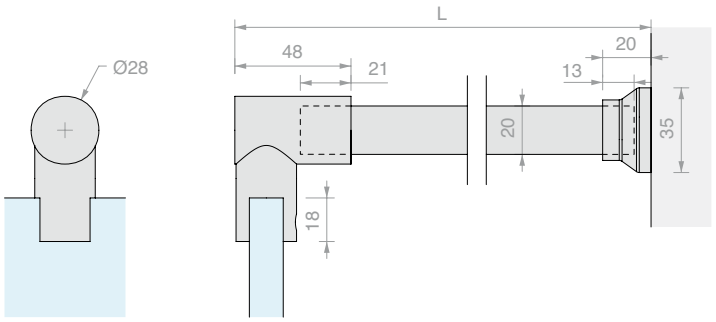

Art.	L	Voor glas	Aantal
MF06100	**1020** mm	Van **6** tot **10** mm	1 st.
MF06130	**1320** mm	Van **6** tot **10** mm	1 st.
MF06160	**1620** mm	Van **6** tot **10** mm	1 st.



STABILISATIESTANG WAND/GLAS MET SCHARNIER OP DE WAND

Materiaal: Messing

Afwerking: /1 /3

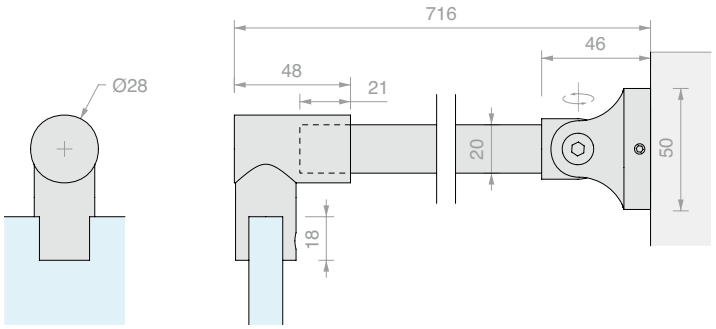

Art.	Voor glas	Aantal
MF008670	Van **6** tot **10** mm	1 st.



STABILISATIESTANG GLAS/GLAS

Materiaal: Messing

Afwerking: /1 /2 /3 /R2

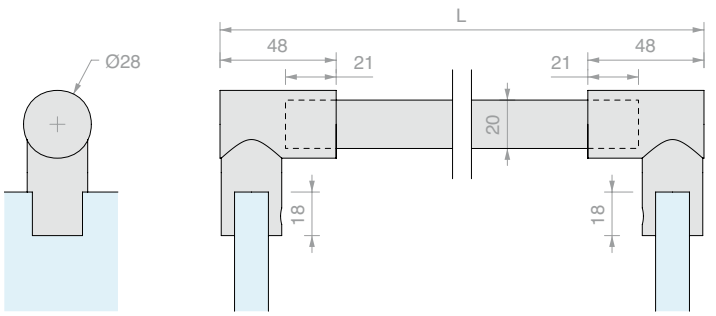

Art.	L	Voor glas	Aantal
MF007100	**1050** mm	Van **6** tot **10** mm	1 st.



STABILISATIESTANG WAND/GLAS MET SCHARNIER OP DE WAND

Materiaal: Messing
Afwerking: /1 /3

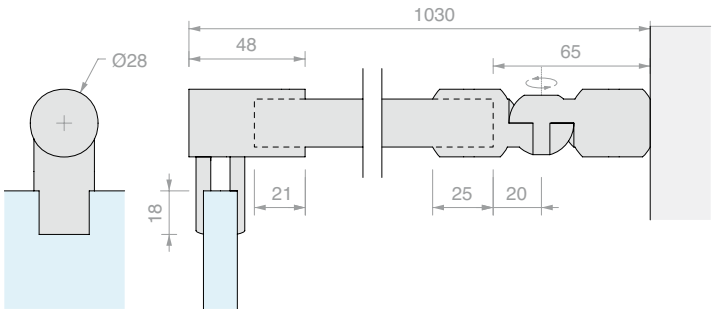

Art.	Voor glas	Aantal
MF9812	Van **6** tot **10** mm	1 st.



UITSCHUIFBARE STABILISATIESTANG PLAFOND/GLAS

Materiaal: Messing
Afwerking: /1 /3

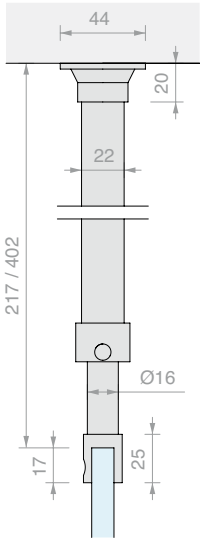

Art.	Voor glas	Aantal
MF09430	Van **6** tot **10** mm	1 st.



STABILISATIESTANG WAND/GLAS MET SCHROEF MET PLATTE KOP

Materiaal: Messing

Aanbevolen glasboring Ø9 mm

Afwerking: /1 /3

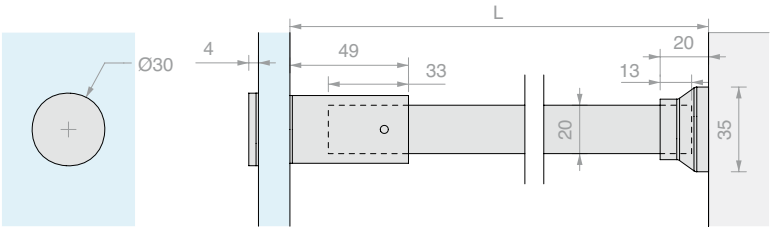

Art.	L	Voor glas	Aantal
MF09410	**1020** mm	Van **6** tot **12** mm	1 st.
MF09413	**1320** mm	Van **6** tot **12** mm	1 st.



STABILISATIESTANG WAND/GLAS MET COFIS20

Materiaal: Messing

Aanbevolen glasboring Ø16/17 verzinking 90°

Afwerking: /1 /3

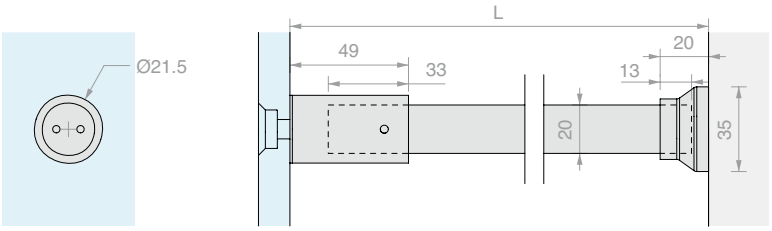

Art.	L	Voor glas	Aantal
MF09410C20	**1020** mm	Van **8** tot **12** mm	1 st.



STANG

Materiaal: Messing

Met schroefdraad aan een zijde M20x1

Afwerking: /1 /2* /3 /R2

* Niet beschikbaar voor Art. MF1600

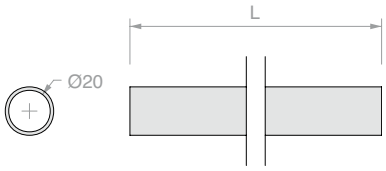

Art.	L	Aantal
MF1000	**1000** mm	1 st.
MF1300	**1300** mm	1 st.
MF1600	**1600** mm	1 st.



GLASBEVESTIGING MET SCHROEF MET PLATTE KOP

Materiaal: Messing

Aanbevolen glasboring Ø9 mm

Afwerking: /1 /3

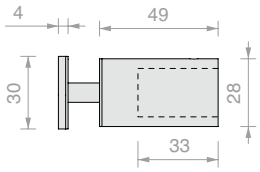

Art.	Voor glas	Aantal
MF12	Van **6** tot **12** mm	1 st.



GLASBEVESTIGING MET COFIS20

Materiaal: Messing en staal AISI 304

Aanbevolen glasboring Ø16/17 verzinking 90°

Afwerking: /1 /3

Aanbevolen gereedschap art. UT250

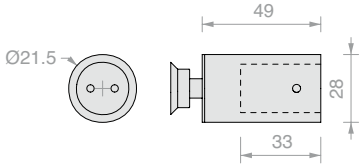

Art.	Voor glas	Aantal
MF10	Van **8** tot **12** mm	1 st.



WANDBEVESTIGING

Materiaal: Messing

Afwerking: /1 /2 /3 /R2

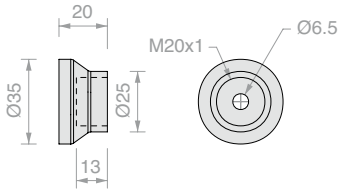

Art.	Aantal
MF02	1 st.



RICHTBARE GLASBEVESTIGING

Materiaal: Messing

Afwerking: /1 /2 /3 /R2

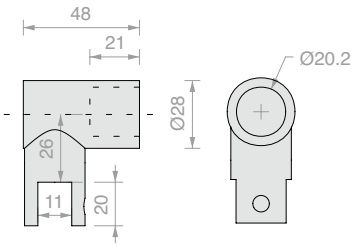

Art.	Voor glas	Aantal
MF04	Van **6** tot **10** mm	1 st.



T-VERBINDING

Materiaal: Messing

Afwerking: /1 /3

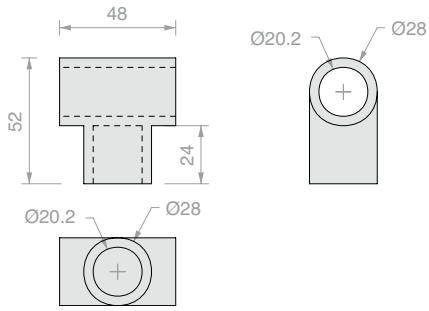

Art.	Aantal
MF05	1 st.



GLASBEVESTIGING MET OPENING

Materiaal: Messing

Afwerking: /1

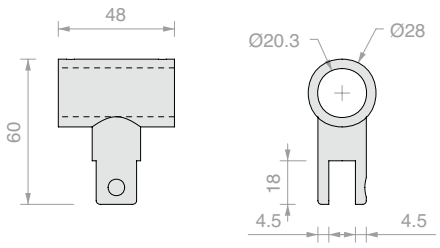

Art.	Voor glas	Aantal
MF06	Van **6** tot **10** mm	1 st.



SCHARNIERENDE VERBINDING

Materiaal: Messing

Afwerking: /1 /3

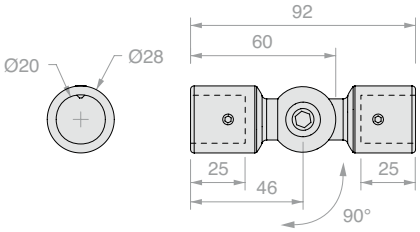

Art.	Aantal
SAS020	1 st.



STEUN VOOR WANDBEVESTIGING VOOR SAS020

Materiaal: Messing

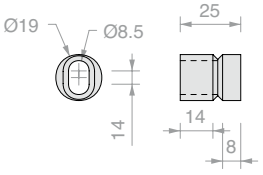

Art.	Aantal
MFBOC	1 st.



UITSCHUIFBARE STABILISATIESTANG WAND/GLAS

Materiaal: Roestvrij staal AISI 304 en messing
Afwerking: /1

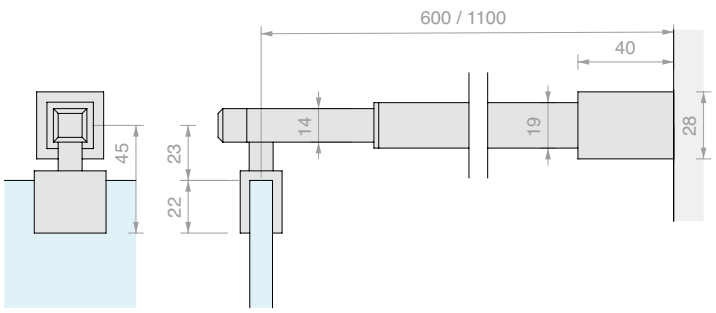

Art.	Voor glas	Aantal
MF600A	Van **6** tot **8** mm	1 st.
MF600B	Van **10** tot **12** mm	1 st.



UITSCHUIFBARE STABILISATIESTANG PLAFOND/GLAS

Materiaal: Roestvrij staal AISI 304 en messing

Afwerking: /1 /15*

* alleen voor MF300V

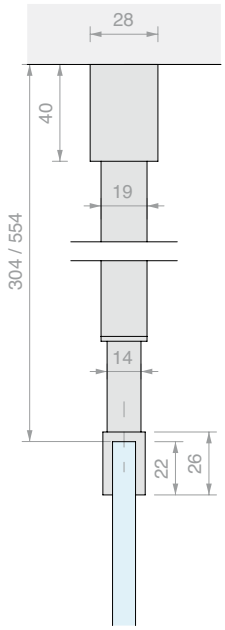

Art.	Voor glas	Aantal
MF300A	Van **6** tot **8** mm	1 st.
MF300B	Van **10** tot **12** mm	1 st.
MF300V	Alleen stang	1 st.



WANDBEVESTIGING

Materiaal: Messing

Afwerking: /1

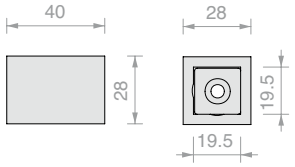

Art.	Aantal
MF2890	1 st.



U-VORMIGE KLEM MET HALS

Materiaal: Messing

Afwerking: /1

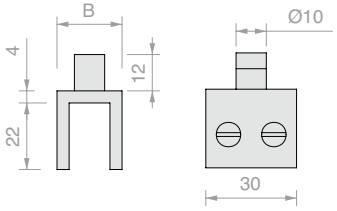

Art.	B	Voor glas	Aantal
MU30095N	**17.5** mm	Van **6** tot **8** mm	1 st.
MU30135N	**21.5** mm	Van **10** tot **12** mm	1 st.



U-VORMIGE KLEM

Materiaal: Messing

Afwerking: /1

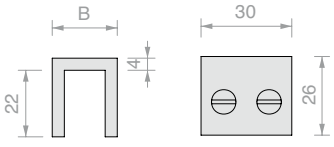

Art.	B	Voor glas	Aantal
MU30095	**17.5** mm	Van **6** tot **8** mm	1 st.
MU30135	**21.5** mm	Van **10** tot **12** mm	1 st.



VIERKANTE STANG

Materiaal: Aluminium

Afwerking: /6 /88 /91

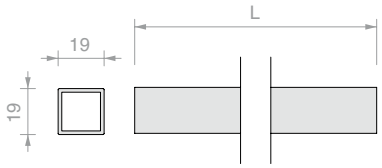

Art.	L	Aantal
SPD071000	**1000** mm	1 st.
SPD072000	**2000** mm	1 st.



RICHTBARE GLASBEVESTIGING

Materiaal: Zamak

Afwerking: /1 /24 /R2

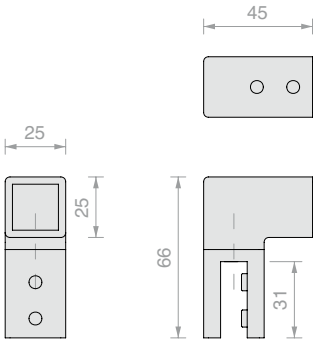

Art.	Voor glas	Aantal
SPD03	Van **6** tot **10** mm	1 st.



WANDBEVESTIGING

Materiaal: Zamak

Afwerking: /1 /24 /R2

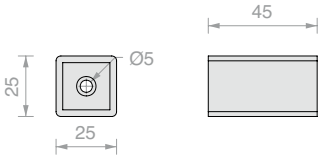

Art.	Aantal
SPD05	1 st.



RICHTBARE TWEEZIJDIGE GLASBEVESTIGING

Materiaal: Zamak

Afwerking: /1 /24 /R2

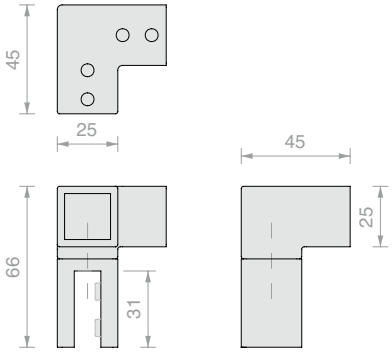

Art.	Voor glas	Aantal
SPD01	Van **6** tot **10** mm	1 st.



RICHTBARE GLASBEVESTIGING OP AFSTAND

Materiaal: Zamak

Afwerking: /1 /24 /R2

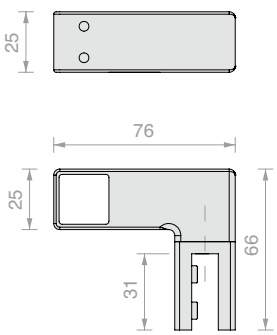

Art.	Voor glas	Aantal
SPD09	Van **6** tot **10** mm	1 st.

OVERZICHT VAN OPLOSSINGEN	Serie	Materiaal	Glasbevestiging
	PBD	Aluminium	Dichting
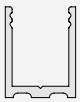	LMU	Aluminium	Dichting
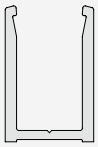	PROALUX	Aluminium	Dichting
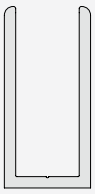	PROFALL	Aluminium	Lijm
	FORME	Aluminium	Lijm
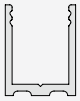	LMUB	Messing	Dichting
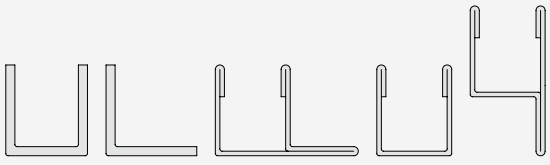	CANAL	Roestvrij staal AISI 304	Lijm
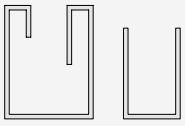	CMIRR	Roestvrij staal AISI 304	Lijm

6	8	10	12	15
PBD3183.150 Pag. 410 **PBD3183.220** Pag. 410 **PBD3183** Pag. 410 **PBD3183KR** Pag. 415	**PBD3183.150** Pag. 410 **PBD3183.220** Pag. 410 **PBD3183** Pag. 410 **PBD3183KR** Pag. 415	**PBD3183.150** Pag. 410 **PBD3183.220** Pag. 410 **PBD3183** Pag. 410 **PBD3183KR** Pag. 415		
LMU20.300 Pag. 410 **LMU20.150** Pag. 410	**LMU20.300** Pag. 410 **LMU20.150** Pag. 410	**LMU20.300** Pag. 410 **LMU20.150** Pag. 410		
	PROALUX1520 Pag. 412 **PROALUX1530** Pag. 412	**PROALUX1720** Pag. 412 **PROALUX1730** Pag. 412	**PROALUX1920** Pag. 412 **PROALUX1930** Pag. 412	
PROFALL0820 Pag. 413 **PROFALL0820KR** Pag. 415	**PROFALL0820** Pag. 413 **PROFALL0820KR** Pag. 415	**PROFALL1020** Pag. 413 **PROFALL1225** Pag. 413 **PROFALL1240** Pag. 413 **PROFALL1020KR** Pag. 415	**PROFALL1425** Pag. 413 **PROFALL1425** Pag. 413	
FOU1009.30 Pag. 417	**FOU1011.30** Pag. 417	**FOU1013.30** Pag. 417		
LMU20B.150 Pag. 418 **LMU20B.220** Pag. 418 **LMU20B.300** Pag. 418	**LMU20B.150** Pag. 418 **LMU20B.220** Pag. 418 **LMU20B.300** Pag. 418	**LMU20B.150** Pag. 418 **LMU20B.220** Pag. 418 **LMU20B.300** Pag. 418		
CANAL06 Pag. 419 **CANAL16** Pag. 419 **CANAL26** Pag. 419 **CANALSU66** Pag. 420	**CANAL1** Pag. 419 **CANAL2** Pag. 419 **CANAL3** Pag. 419 **CANALSF48** Pag. 420 **CANALSU68** Pag. 420 **CANALH88** Pag. 420	**CANAL12** Pag. 419 **CANAL22** Pag. 419 **CANAL32** Pag. 419 **CANALSF50** Pag. 420 **CANALSU70** Pag. 420 **CANALH90** Pag. 420	**CANAL13** Pag. 419 **CANAL23** Pag. 419 **CANAL33** Pag. 419 **CANALSF52** Pag. 420 **CANALSU72** Pag. 420 **CANALH92** Pag. 420	**CANAL34** Pag. 419
	CMIRR8.2000 Pag. 421 **CMIRR8.3000** Pag. 421 **CANALM01** Pag. 421 **CANALM02** Pag. 421 **CANALM03** Pag. 421	**CMIRR10.2000** Pag. 421 **CMIRR10.3000** Pag. 421 **CANALM012** Pag. 421 **CANALM022** Pag. 421 **CANALM032** Pag. 421		





U-PROFIEL PBD3183

Materiaal: Aluminium

Afwerking: /6 /88 /91 /97

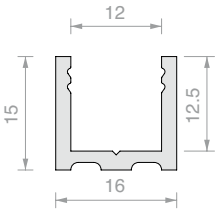

Art.	Lengte	Aantal
PBD3183.150	**1498** mm	1 st.
PBD3183.220	**2200** mm	1 st.
PBD3183	**3000** mm	1 st.



U-PROFIEL LMU20

Materiaal: Aluminium

Afwerking: /6 /88 /91 /97

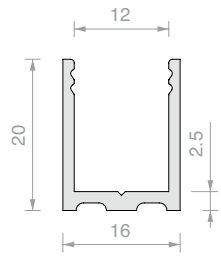

Art.	Lengte	Aantal
LMU20.150	**1498** mm	1 st.
LMU20.300	**3000** mm	1 st.



BOVENPROFIEL MET BOOGVORM

Materiaal: Aluminium

Afwerking: /6 /88 /91 /97

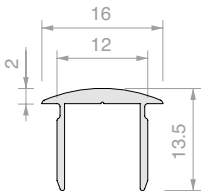

Art.	Lengte	Aantal
PBD3184.100	**992** mm	1 st.
PBD3184.150	**1498** mm	1 st.
PBD3184	**3000** mm	1 st.



PLAT BOVENPROFIEL

Materiaal: Aluminium

Afwerking: /6 /88 /91 /97

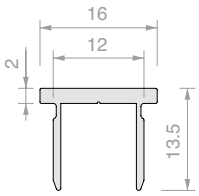

Art.	Lengte	Aantal
PBD3186.100	**992** mm	1 st.
PBD3186.150	**1498** mm	1 st.
PBD3186	**3000** mm	1 st.

EINDKAP MET BOOGVORM PBD

Materiaal: Aluminium

Afwerking: /6 /88 /91 /97

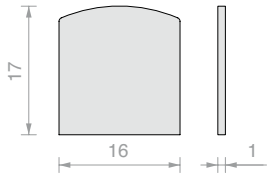

Art.	Aantal
PBDTP	1 st.

PLATTE EINDKAP PBD

Materiaal: Aluminium

Afwerking: /6 /88 /91 /97

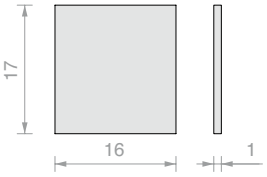

Art.	Aantal
PBD86TP	1 st.

PLATTE EINDKAP LMU

Materiaal: Aluminium

Afwerking: /88 /91 /97 /R2

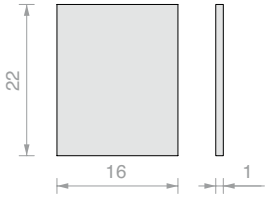

Art.	Aantal
LMU20TP	1 st.



DICHTING VOOR GLASKLEMMING

Materiaal: PVC

Art.	Dikte	Kleur	Aantal
GTUP2	**2** mm	Transparant	1 m
GTUP3	**3** mm	Transparant	1 m
GTUP4	**4** mm	Transparant	1 m
GTUP5	**5** mm	Transparant	1 m
GTUP6	**6** mm	Transparant	1 m

Art.	Dikte	Kleur	Aantal
GTUP2G	**2** mm	Geplooid	1 m
GTUP3G	**3** mm	Geplooid	1 m
GTUP4G	**4** mm	Geplooid	1 m
GTUP5G	**5** mm	Geplooid	1 m
GTUP6G	**6** mm	Geplooid	1 m

Art.	Dikte	Kleur	Aantal
GTUP2N	**2** mm	Zwart	1 m
GTUP3N	**3** mm	Zwart	1 m
GTUP4N	**4** mm	Zwart	1 m
GTUP5N	**5** mm	Zwart	1 m
GTUP6N	**6** mm	Zwart	1 m

>>> VERWIJZING PRIJSLIJST V4 - P. 72/73 >>>

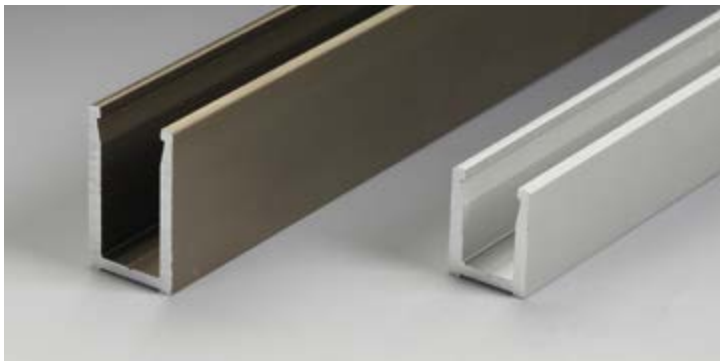

U-PROFIEL PROALUX

Materiaal: Aluminium

Afwerking: /6 /88 /91 /97

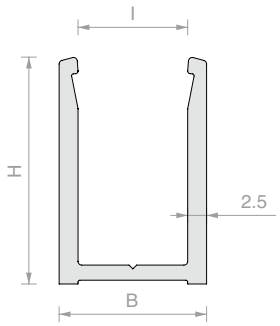

Art.	H	I	B	Lengte	Voor glas	Aantal
PROALUX1520	**20** mm	**10.5** mm	**15.5** mm	**3000** mm	**8** mm	1 st.
PROALUX1530	**30** mm	**10.5** mm	**15.5** mm	**3000** mm	**8** mm	1 st.
PROALUX1720	**20** mm	**12.5** mm	**17.5** mm	**3000** mm	**10** mm	1 st.
PROALUX1730	**30** mm	**12.5** mm	**17.5** mm	**3000** mm	**10** mm	1 st.
PROALUX1920	**20** mm	**14.5** mm	**19.5** mm	**3000** mm	**12** mm	1 st.
PROALUX1930	**30** mm	**14.5** mm	**19.5** mm	**3000** mm	**12** mm	1 st.



EINDKAPPEN PROALUX

Materiaal: Aluminium

Afwerking: /88 /91 /97 /R2

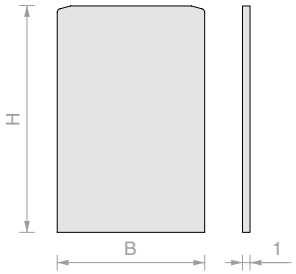

Art.	H	B	Aantal
PROTAP1520	**20** mm	**15.5** mm	1 st.
PROTAP1530	**30** mm	**15.5** mm	1 st.
PROTAP1720	**20** mm	**17.5** mm	1 st.
PROTAP1730	**30** mm	**17.5** mm	1 st.
PROTAP1920	**20** mm	**19.5** mm	1 st.
PROTAP1930	**30** mm	**19.5** mm	1 st.



DICHTING VOOR PROFIELEN PROALUX

Materiaal: Gecoëxtrudeerd PVC

Afwerking: Transparant

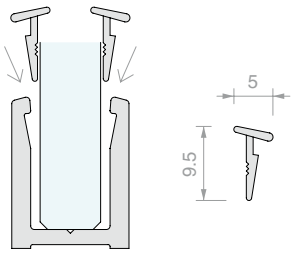

Art.	Omschrijving	Aantal
PROALUXG		1 m
PROALUXG400	Rol van 400 m	1 st.



GEREEDSCHAP

Materiaal: Kunststof

Voor het aanbrengen van de dichtingen PROFIXG, GTUP en PROALUXG

Art.	Aantal
UTR65	1 st.



U-PROFIEL PROFALL

Materiaal: Aluminium

Afwerking: /6 /88 /91 /97

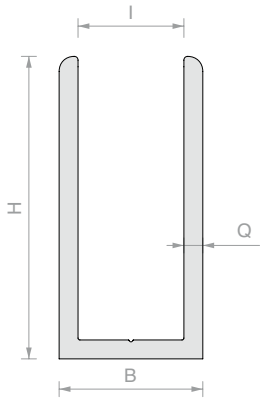

Art.	H	I	B	Q	Lengte	Aantal
PROFALL0820	**20** mm	**8.5** mm	**11.5** mm	**1.5** mm	**3000** mm	1 st.
PROFALL1020	**20** mm	**10.5** mm	**13.5** mm	**1.5** mm	**3000** mm	1 st.
PROFALL1225	**25** mm	**12** mm	**17** mm	**2.5** mm	**3000** mm	1 st.
PROFALL1240	**40** mm	**12** mm	**17** mm	**2.5** mm	**3000** mm	1 st.
PROFALL1425	**25** mm	**14** mm	**19** mm	**2.5** mm	**3000** mm	1 st.
PROFALL1440	**40** mm	**14** mm	**19** mm	**2.5** mm	**3000** mm	1 st.



EINDKAPPEN PROFALL

Materiaal: Aluminium

Afwerking: /88 /91 /97 /R2

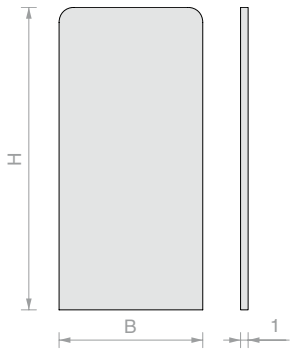

Art.	H	B	Aantal
PROTAP0820	**20** mm	**11.5** mm	1 st.
PROTAP1020	**20** mm	**13.5** mm	1 st.
PROTAP1225	**25** mm	**17** mm	1 st.
PROTAP1240	**40** mm	**17** mm	1 st.
PROTAP1425	**25** mm	**19** mm	1 st.
PROTAP1440	**40** mm	**19** mm	1 st.





VERCHROOMD U-PROFIEL PBD3183

Materiaal: Aluminium

Afwerking: /1

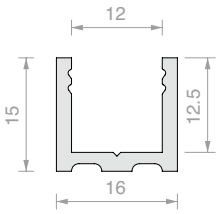

Art.	Lengte	Aantal
PBD3183KR	**2997** mm	1 st.



VERCHROOMD BOVENPROFIEL MET BOOGVORM

Materiaal: Aluminium

Afwerking: /1

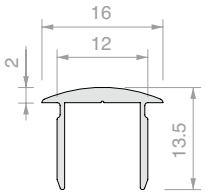

Art.	Lengte	Aantal
PBD3184KR	**2997** mm	1 st.



VERCHROOMD U-PROFIEL PROFALL

Materiaal: Aluminium

Afwerking: /1

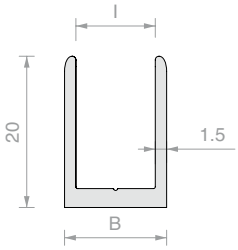

Art.	I	B	Lengte	Aantal
PROFALL0820KR	**8.5** mm	**11.5** mm	**2997** mm	1 st.
PROFALL1020KR	**10.5** mm	**13.5** mm	**2997** mm	1 st.



VERCHROOMDE EINDKAP PROFALL

Materiaal: Aluminium

Afwerking: /1

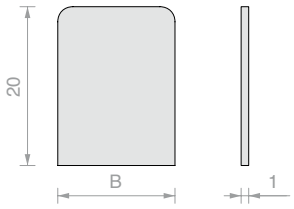

Art.	B	Aantal
PROTAP0820KR	**11.5** mm	1 st.
PROTAP1020KR	**13.5** mm	1 st.



HOEKPROFIEL SPD09

Materiaal: Aluminium

Afwerking: /91

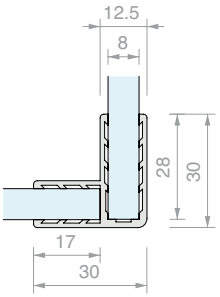

Art.	Voor glas	Lengte	Aantal
SPD092300	**8** mm	**2300** mm	1 st.



HOEKPROFIEL SPD15

Materiaal: Aluminium

Afwerking: /6 /91

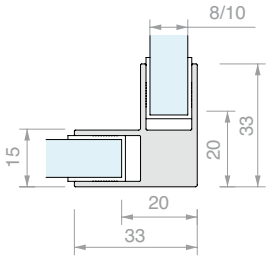

Art.	Voor glas	Lengte	Aantal
SPD153308	**8** mm	**2100** mm	1 st.
SPD153310	**10** mm	**2100** mm	1 st.



OVERGANGSPROFIEL SPD11

Materiaal: Aluminium

Afwerking: /91

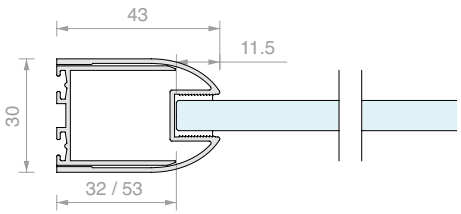

Art.	Voor glas	Lengte	Aantal
SPD112300	Van **8** tot **10** mm	**2300** mm	1 st.



OVERGANGSPROFIEL SPD15

Materiaal: Aluminium

Afwerking: /6 /91

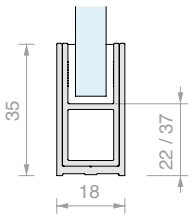

Art.	Voor glas	Lengte	Aantal
SPD153508	**8** mm	**2100** mm	1 st.



OVERGANGSPROFIEL SPD13

Materiaal: Aluminium

Afwerking: /91

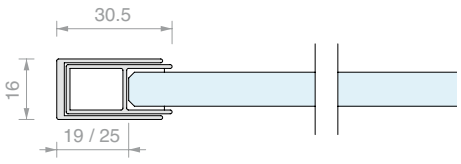

Art.	Voor glas	Lengte	Aantal
SPD132300	Van **8** tot **10** mm	**2300** mm	1 st.



PLAT PROFIEL FORME-SERIE

Materiaal: Aluminium

Afwerking: /6 /88 /97 /RAL

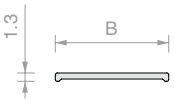

Art.	B	Lengte	Aantal
FOP10.30	**10** mm	**3000** mm	1 st.
FOP15.30	**15** mm	**3000** mm	1 st.
FOP20.30	**20** mm	**3000** mm	1 st.



PLAT L-PROFIEL FORME-SERIE

Materiaal: Aluminium

Afwerking: /6 /88 /97 /RAL

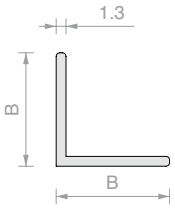

Art.	B	Lengte	Aantal
FOL1010.30	**10** mm	**3000** mm	1 st.
FOL1515.30	**15** mm	**3000** mm	1 st.
FOL2020.30	**20** mm	**3000** mm	1 st.



PLAT U-PROFIEL FORME-SERIE

Materiaal: Aluminium

Afwerking: /6 /88 /97 /RAL

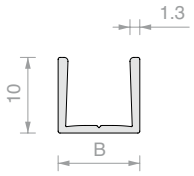

Art.	B	Lengte	Voor glas	Aantal
FOU1009.30	**8.8** mm	**3000** mm	**6** mm	1 st.
FOU1011.30	**10.8** mm	**3000** mm	**8** mm	1 st.
FOU1013.30	**12.8** mm	**3000** mm	**10** mm	1 st.



DUBBELZIJDIGE TAPE TESA® ACX^{plus}

Transparante dubbelzijdige tape voor bevestigingen van glas, staal en aluminium. De papieren voering vergemakkelijkt het handmatig aanbrengen van de tape. Krachtige acrylaatbasis met hoge prestaties en uitzonderlijke visco-elastische eigenschappen, hoge hechtsterkte, dissipatie van statische en dynamische spanningen, uitstekende temperatuurbestendigheid en bestand tegen vocht, UV-stralen en chemicaliën. Maximale bedrijfstemperatuur 100°C; piektemperatuur 200°C (max. 20 minuten). Geschikt voor glas-glas en glas-metaal verlijmingen: ideaal om verschillende thermische uitzettingen te compenseren zonder weerstand te verliezen. Prepareer voor maximale prestaties de applicatieoppervlakken met een specifieke adhesiepromotor art.TS100

Art.	Afmetingen	Dikte	Aantal
TS250065	**6** mm x **25** m	**0.5** mm	1 st.
TS25006	**6** mm x **25** m	**1** mm	1 st.
TS25009	**9** mm x **25** m	**1** mm	1 st.
TS250125	**12** mm x **25** m	**0.5** mm	1 st.
TS25012	**12** mm x **25** m	**1** mm	1 st.
TS250155	**15** mm x **25** m	**0.5** mm	1 st.
TS25019	**19** mm x **25** m	**1** mm	1 st.



U-PROFIEL LMU20B

Materiaal: Messing

Afwerking: /1 /2 /4 /24 /R2

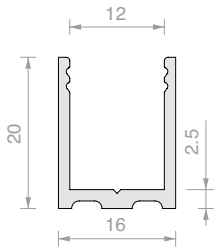

Art.	Lengte	Aantal
LMU20B.150	**1498** mm	1 st.
LMU20B.220	**2200** mm	1 st.
LMU20B.300	**3000** mm	1 st.



PLAT BOVENPROFIEL LMU86B

Materiaal: Messing

Afwerking: /1 /2 /4 /24 /R2

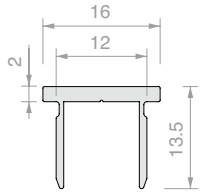

Art.	Lengte	Aantal
LMU86B.100	**992** mm	1 st.
LMU86B.150	**1498** mm	1 st.
LMU86B.300	**3000** mm	1 st.



PLATTE EINDKAP LMUB

Materiaal: Messing

Afwerking: /1 /2 /4 /24 /R2

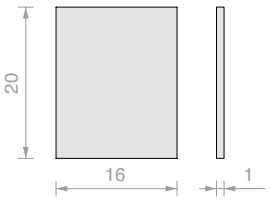

Art.	Aantal
LMU20TPB	1 st.



WATERKERINGSPROFIEL PESQ0810B

Materiaal: Messing

Afwerking: /1 /2 /4 /24 /R2

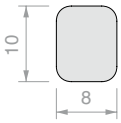

Art.	Lengte	Aantal
PESQ0810B.100	**992** mm	1 st.
PESQ0810B.150	**1498** mm	1 st.
PESQ0810B.300	**3000** mm	1 st.



U-PROFIEL

Materiaal: Roestvrij staal AISI 304

Afwerking: /8 /15

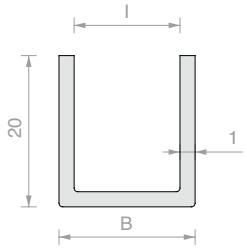

Art.	I	B	Lengte	Aantal
CANAL06	**6.5** mm	**8.5** mm	**2000** mm	1 st.
CANAL1	**8.5** mm	**10.5** mm	**2000** mm	1 st.
CANAL12	**10.5** mm	**12.5** mm	**2000** mm	1 st.
CANAL13	**12.5**mm	**14.5** mm	**2000** mm	1 st.
CANAL16	**6.5** mm	**8.5** mm	**2500** mm	1 st.
CANAL2	**8.5** mm	**10.5** mm	**2500** mm	1 st.
CANAL22	**10.5** mm	**12.5** mm	**2500** mm	1 st.
CANAL23	**12.5** mm	**14.5** mm	**2500** mm	1 st.
CANAL26	**6.5** mm	**8.5** mm	**3000** mm	1 st.
CANAL3	**8.5** mm	**10.5** mm	**3000** mm	1 st.
CANAL32	**10.5** mm	**12.5** mm	**3000** mm	1 st.
CANAL33	**12.5** mm	**14.5** mm	**3000** mm	1 st.
CANAL34	**16** mm	**18** mm	**3000** mm	1 st.



L-PROFIEL

Materiaal: Roestvrij staal AISI 304

Afwerking: /8 /15

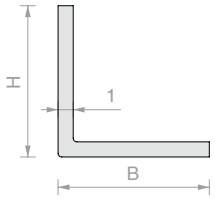

Art.	H	B	Lengte	Aantal
CANANG1	**10** mm	**10** mm	**2000** mm	1 st.
CANANG12	**15** mm	**15** mm	**2000** mm	1 st.
CANANG13	**20** mm	**20** mm	**2000** mm	1 st.
CANANG14	**30** mm	**30** mm	**2000** mm	1 st.
CANANG2	**10** mm	**10** mm	**2500** mm	1 st.
CANANG22	**15** mm	**15** mm	**2500** mm	1 st.
CANANG23	**20** mm	**20** mm	**2500** mm	1 st.
CANANG24	**30** mm	**30** mm	**2500** mm	1 st.
CANANG3	**10** mm	**10** mm	**3000** mm	1 st.
CANANG32	**15** mm	**15** mm	**3000** mm	1 st.
CANANG33	**20** mm	**20** mm	**3000** mm	1 st.
CANANG34	**30** mm	**30** mm	**3000** mm	1 st.



F-PROFIEL

Materiaal: Roestvrij staal AISI 304

Afwerking: /8 /15

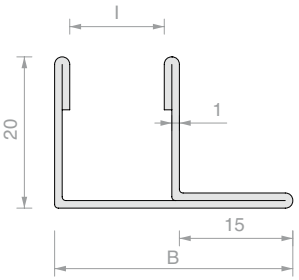

Art.	I	B	Lengte	Aantal
CANALSF48	**8.5** mm	**27.5** mm	**2500** mm	1 st.
CANALSF50	**10.5** mm	**29.5** mm	**2500** mm	1 st.
CANALSF52	**12.5** mm	**31.5** mm	**2500** mm	1 st.



U-PROFIEL MET AFGERONDE RAND

Materiaal: Roestvrij staal AISI 304

Afwerking: /8 /15

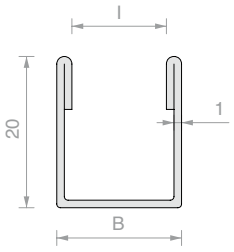

Art.	I	B	Lengte	Aantal
CANALSU66	**6.5** mm	**10.5** mm	**2500** mm	1 st.
CANALSU68	**8.5** mm	**12.5** mm	**2500** mm	1 st.
CANALSU70	**10.5** mm	**14.5** mm	**2500** mm	1 st.
CANALSU72	**12.5** mm	**16.5** mm	**2500** mm	1 st.



H-PROFIEL MET AFGERONDE RAND

Materiaal: Roestvrij staal AISI 304

Afwerking: /8 /15

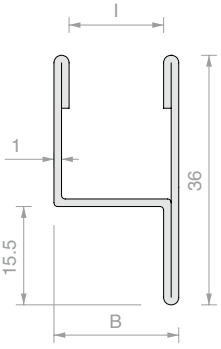

Art.	I	B	Lengte	Aantal
CANALH88	**8.5** mm	**12.5** mm	**2500** mm	1 st.
CANALH90	**10.5** mm	**14.5** mm	**2500** mm	1 st.
CANALH92	**12.5** mm	**16.5** mm	**2500** mm	1 st.



U-PROFIEL MET AFGERONDE RAND MIRROR

Materiaal: Roestvrij staal AISI 304

Afwerkingen: gepolijst roestvrij staal 8K

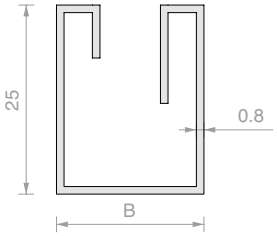

Art.	B	Lengte	Voor glas	Aantal
CMIRR8.2000	**17.5** mm	**2000** mm	**8** mm	1 st.
CMIRR8.3000	**17.5** mm	**3000** mm	**8** mm	1 st.
CMIRR10.2000	**19.5** mm	**2000** mm	**10** mm	1 st.
CMIRR10.3000	**19.5** mm	**3000** mm	**10** mm	1 st.



EINDKAP MIRROR

Materiaal: Roestvrij staal AISI 304

Afwerkingen: gepolijst roestvrij staal 8K

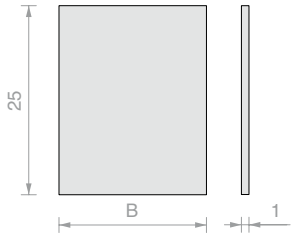

Art.	B	Aantal
CMIRRTP8	**17.5** mm	1 st.
CMIRRTP10	**19.5** mm	1 st.



U-PROFIEL MIRROR

Materiaal: Roestvrij staal AISI 304

Afwerkingen: gepolijst roestvrij staal 6K

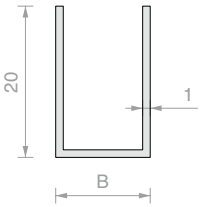

Art.	B	Lengte	Voor glas	Aantal
CANALM01	**10.5** mm	**2000** mm	**8** mm	1 st.
CANALM02	**10.5** mm	**2500** mm	**8** mm	1 st.
CANALM03	**10.5** mm	**3000** mm	**8** mm	1 st.
CANALM012	**12.5** mm	**2000** mm	**10** mm	1 st.
CANALM022	**12.5** mm	**2500** mm	**10** mm	1 st.
CANALM032	**12.5** mm	**3000** mm	**10** mm	1 st.



KLEM WAND/GLAS WANDMONTAGE

Materiaal: Zamak

Afwerking: /1 /24 /R2

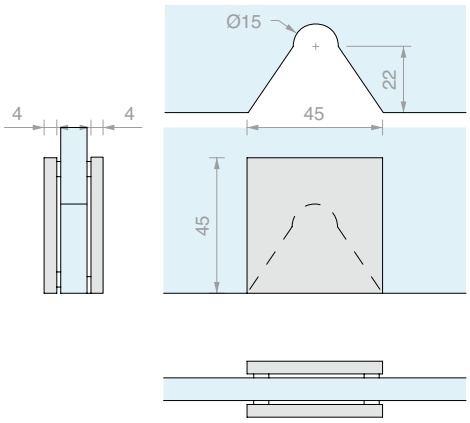

Art.	Voor glas	Aantal
MORSZ001	Van **6** tot **10** mm	1 st.



KLEM WAND/GLAS MET BREDE LATERALE BEVESTIGING

Materiaal: Zamak

Afwerking: /1 /24 /R2

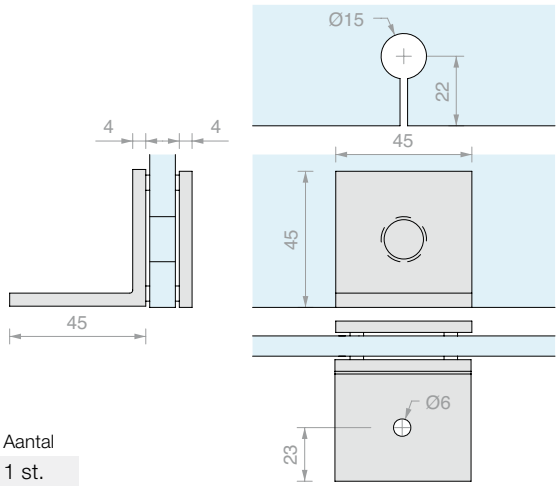

Art.	Voor glas	Aantal
MORSZ002	Van **6** tot **10** mm	1 st.



PAAR RONDE KNOPPEN

Materiaal: Zamak

Aanbevolen glasboring minimaal Ø12 mm

Afwerking: /1 /24 /R2

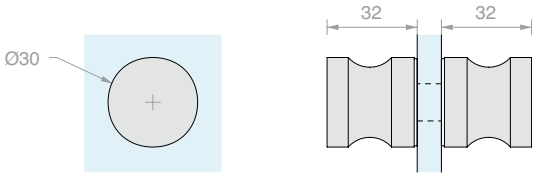

Art.	Voor glas	Aantal
POMZ001	Van **6** tot **10** mm	1 st.



PAAR KNOPPEN MET GREEP

Materiaal: Zamak

Aanbevolen glasboring minimaal Ø12 mm

Afwerking: /1 /24 /R2

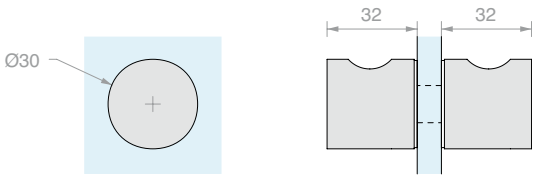

Art.	Voor glas	Aantal
POMZ002	Van **6** tot **10** mm	1 st.



RANDPROFIEL

Materiaal: Roestvrij staal AISI 304

Afwerking: /8

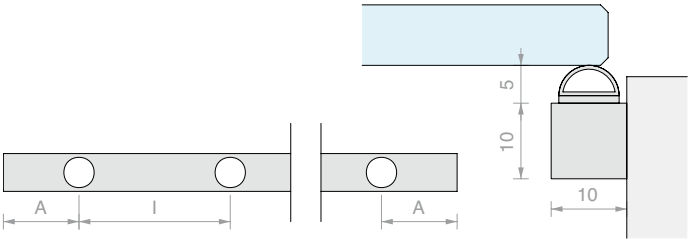

Art.	Lengte	A	I	Aantal
BT28	**3000** mm	**700** mm	**700** mm	1 st.

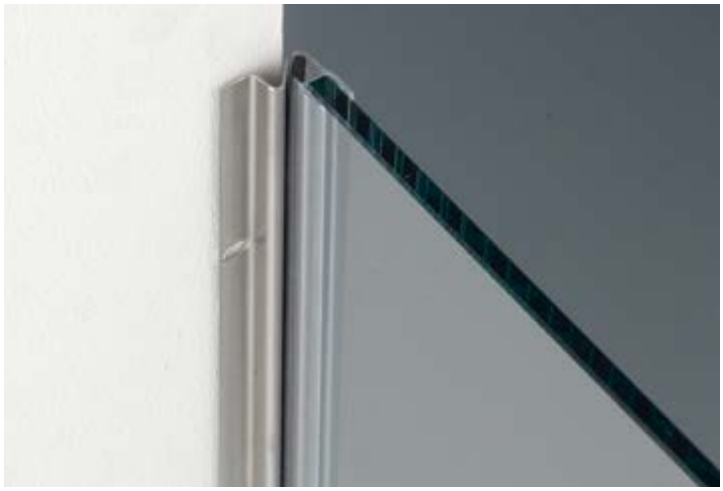

MAGNETISCH RANDPROFIEL MET HOEK VAN 45°

Materiaal: Magnetisch roestvrij staal

Kenmerken: te combineren met magnetische dichting van 90°

Type: GM62DX/SX - GM12DX/SX - GM15DX/SX

Afwerking: /8 /15

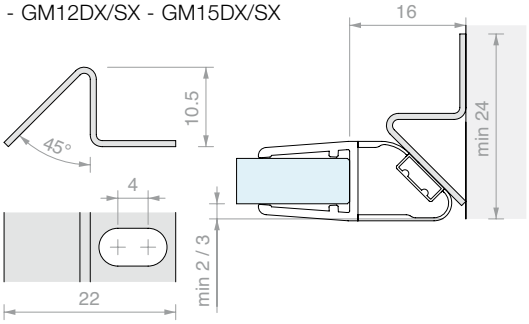

Art.	Lengte	Aantal
BT31	**2500** mm	1 st.



MAGNETISCH RANDPROFIEL MET HOEK VAN 45° MET AFDEKKING

Materiaal: Aluminium, magneet

Afwerking: /6 /88 /91 /97

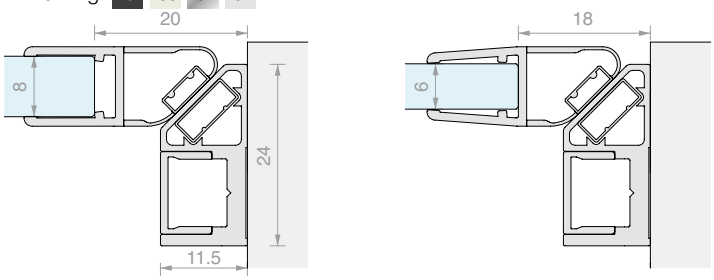

Art.	Lengte	Aantal
BT3322	**2200** mm	1 st.
BT3325	**2500** mm	1 st.



RANDPROFIEL MET HOEK VAN 90°

Materiaal: Aluminium, PVC

Afwerking: /88* /91 /97*

* Niet beschikbaar voor Art. BT3520

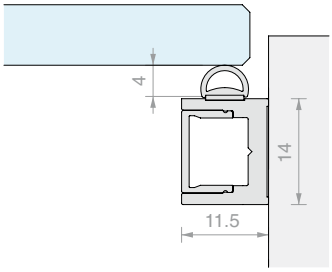

Art.	Lengte	Aantal
BT3520	**2000** mm	1 st.
BT3525	**2500** mm	1 st.

Dichtingen serie 500

De weerstand van een dichting
De schoonheid van een afwerking

Een model voor elk gebruik.
Kies uit ballondichtingen, magnetische dichtingen, dichtingen met vin of klassieke dichtingen met rechte vin.

De GM500-lijn is compleet voor elk type gebruik.

De flexibiliteit van PVC, de schoonheid van afwerkingen.
Geef uw douche een vleugje stijl.
Het GM500-assortiment is beschikbaar in de afwerkingen zwart, mat aluminium, glanzend aluminium en geborstelde RVS-look.













BALLONDICHTING

Materiaal: Gecoëxtrudeerd PVC stijf en buigzaam
Bestand tegen UV-stralen
Fungicide-formules tegen ontwikkeling van schimmels
Maximale bedrijfstemperatuur 70°C
Zacht geplooid PVC
Afwerking: /6 /88 /91 /97

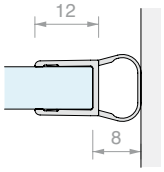

Art.	Lengte	Voor glas	Aantal
GM50522	**2200** mm	Van **6** tot **8** mm	1 st.
GM50525	**2500** mm	Van **6** tot **8** mm	1 st.









BALLONDICHTING MET WATERKERING EN LEKDORPEL

Materiaal: Gecoëxtrudeerd PVC stijf en buigzaam
Bestand tegen UV-stralen
Fungicide-formules tegen ontwikkeling van schimmels
Maximale bedrijfstemperatuur 70°C
Zacht geplooid PVC
Afwerking: /6 /88 /91 /97

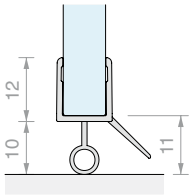

Art.	Lengte	Voor glas	Aantal
GM56010	**1000** mm	Van **6** tot **8** mm	1 st.
GM56020	**2000** mm	Van **6** tot **8** mm	1 st.
GM56025	**2500** mm	Van **6** tot **8** mm	1 st.









DICHTING MET ZIJVIN

Materiaal: Gecoëxtrudeerd PVC stijf en buigzaam
Bestand tegen UV-stralen
Fungicide-formules tegen ontwikkeling van schimmels
Maximale bedrijfstemperatuur 70°C
Zacht geplooid PVC
Afwerking: /6 /88 /91 /97

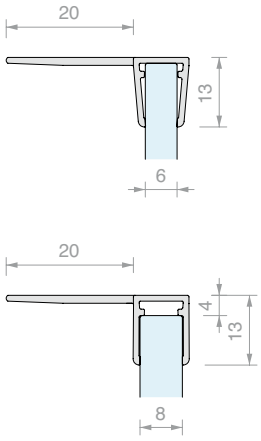

Art.	Lengte	Voor glas	Aantal
GM57022	**2200** mm	Van **6** tot **8** mm	1 st.
GM57025	**2500** mm	Van **6** tot **8** mm	1 st.









MAGNETISCHE DICHTING VAN 45°

Materiaal: Gecoëxtrudeerd PVC stijf en buigzaam
Fungicide-formules tegen ontwikkeling van schimmels
Maximale bedrijfstemperatuur 70°C
Zacht geplooid PVC
Afwerking: /6 /88 /91 /97

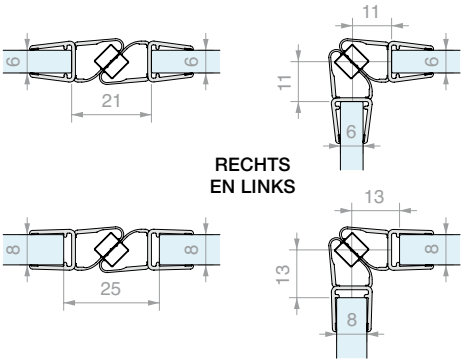

Art.	Lengte	Voor glas	Aantal
GM512SX25	**2500** mm	Van **6** tot **8** mm	1 st.
GM512DX25	**2500** mm	Van **6** tot **8** mm	1 st.



PAAR ZELFKLEVENDE MAGNETISCHE DICHTINGEN MET HOEK VAN 45°

Materiaal: Gecoëxtrudeerd PVC stijf en buigzaam
Transparante dubbelzijde tape in acrylschuim VHB
- Driepolige magneet
Maximale bedrijfstemperatuur 70°C
Hoge bestendigheid
tegen UV-stralen

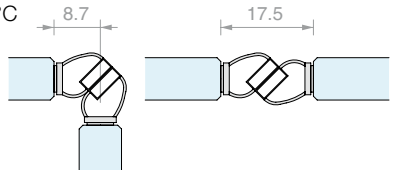

Art.	Lengte	Voor glas	Kleur	Aantal
GMVHB1	**2200** mm	Van **8** tot **12** mm	Transparant	1 st.
GMVHB1NR	**2200** mm	Van **8** tot **12** mm	Zwart	1 st.
GMVHB13000	**3000** mm	Van **8** tot **12** mm	Transparant	1 st.
GMVHB13000NR	**3000** mm	Van **8** tot **12** mm	Zwart	1 st.

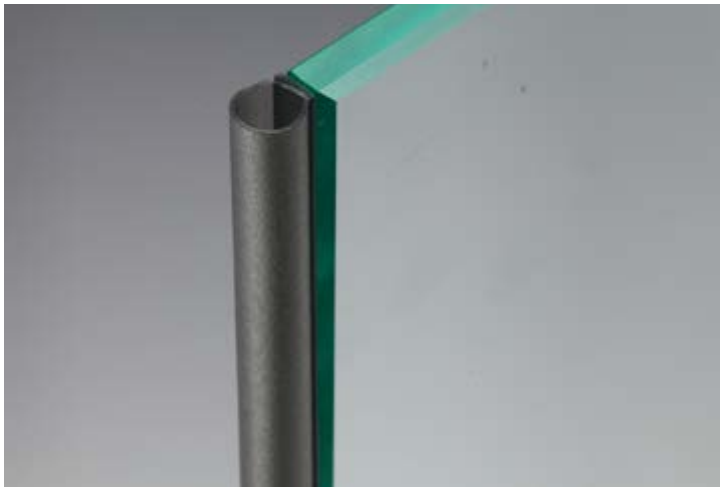

ZELFKLEVENDE BALLONDICHTING

Materiaal: Gecoëxtrudeerd PVC stijf en buigzaam
Transparante dubbelzijde tape in acrylschuim VHB
Maximale bedrijfstemperatuur 70°C
Hoge bestendigheid tegen UV-stralen

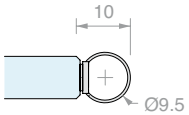

Art.	Lengte	Voor glas	Kleur	Aantal
GMVHB4	**2200** mm	Van **8** tot **12** mm	Transparant	1 st.
GMVHB4NR	**2200** mm	Van **8** tot **12** mm	Zwart	1 st.
GMVHB43000	**3000** mm	Van **8** tot **12** mm	Transparant	1 st.
GMVHB43000NR	**3000** mm	Van **8** tot **12** mm	Zwart	1 st.



ZELFKLEVENDE DICHTING MET RECHTE VIN

Materiaal: Gecoëxtrudeerd PVC stijf en buigzaam
Transparante dubbelzijde tape in acrylschuim VHB
Maximale bedrijfstemperatuur 70°C
Hoge bestendigheid tegen UV-stralen

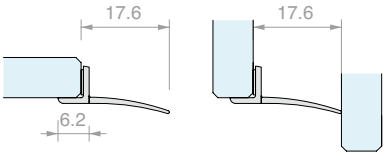

Art.	Lengte	Voor glas	Kleur	Aantal
GMVHB3	**2200** mm	Van **8** tot **12** mm	Transparant	1 st.
GMVHB3NR	**2200** mm	Van **8** tot **12** mm	Zwart	1 st.
GMVHB33000	**3000** mm	Van **8** tot **12** mm	Transparant	1 st.
GMVHB33000NR	**3000** mm	Van **8** tot **12** mm	Zwart	1 st.

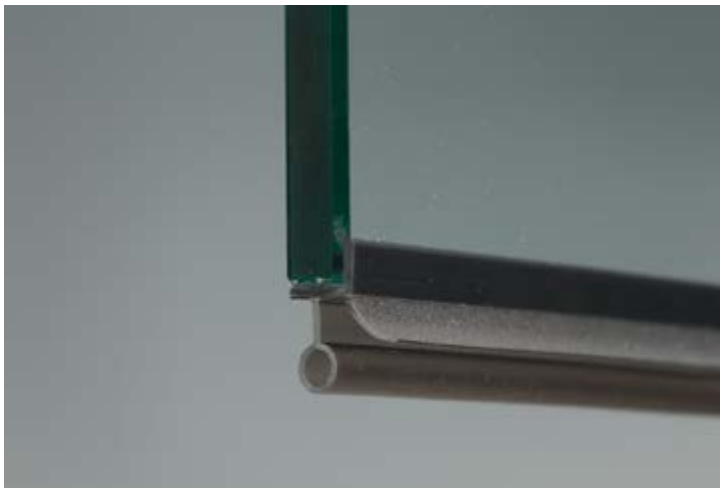

ZELFKLEVENDE BALLONDICHTING MET WATERKERING EN LEKDORPEL

Materiaal: Gecoëxtrudeerd PVC stijf en buigzaam
Transparante dubbelzijde tape in acrylschuim VHB
Maximale bedrijfstemperatuur 70°C
Hoge bestendigheid tegen UV-stralen

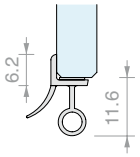

Art.	Lengte	Voor glas	Kleur	Aantal
GMVHB2	**2200** mm	Van **8** tot **12** mm	Transparant	1 st.
GMVHB2NR	**2200** mm	Van **8** tot **12** mm	Zwart	1 st.



ONTVETTINGSDOEKJE

Wegwerpdoekje gedrenkt in isopropylalcohol

Art.	Aantal
GSLSVL	1 st.



FIXGLASS 1000

Oppervlaktevoorbereider voor verlijming.
Product voor het reinigen van te verlijmen glas.
Het is een geconcentreerd alcoholhoudend oplosmiddel in een concentratie van meer dan 99%.
Reinigt en ontvet glas, metaal, marmer.
Voorzien van ON/OFF-mondstuk
PRODUCT ZONDER VERVALDATUM. BEWAREN OP KOELE PLAATS ZONDER DIRECT ZONLICHT. GEBRUIK VAN TNT-TISSUES WORDT AANBEVOLEN VOOR HET AANBRENGEN. WAARSCHUWINGEN: GEBRUIK VAN HANDSCHOENEN WORDT AANBEVOLEN. PRODUCT VOOR PROFESSIONEEL GEBRUIK

Art.	Formaat	Aantal
FX1000	**500** ml	1 st.



TNT-TISSUE

Product voor het reinigen van te verlijmen glas.
Laat geen residu achter op het oppervlak.
Gebruik met de producten FIXGLASS1000 verwijdert het vuil en vet streeploos.

Art.	Omschrijving	Aantal
FXTNT01	**400** x **250** mm - **50** Vellen	1 st.



SILAAN GLASS PRIMER 3M VHB

Adhesiepromotor met silaan om het glas voor te bereiden op het aanbrengen van VHB dubbelzijdige tape.
Procedure:
- het te behandelen oppervlak moet schoon, glad en droog zijn
- een doek bevochtigen met primer
- de primer aanbrengen op het te beplakken oppervlak.
De doek steeds in dezelfde richting bewegen
- meteen na het aanbrengen het product drogen met een droge en schone doek

Art.	Formaat	Aantal
3MSGP	**1000** ml	1 st.



BALLONDICHTING

Materiaal: Gecoëxtrudeerd PVC stijf en buigzaam
Bestand tegen UV-stralen
Fungicide-formules tegen ontwikkeling van schimmels
Maximale bedrijfstemperatuur 70°C
Kleur: transparant, transparant bolprofiel

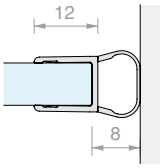

Art.	Lengte	Voor glas	Aantal
GM62	**2200** mm	Van **6** tot **8** mm	1 st.
GM6225	**2500** mm	Van **6** tot **8** mm	1 st.
GM6230	**3000** mm	Van **6** tot **8** mm	1 st.



BALLONDICHTING

Materiaal: Gecoëxtrudeerd PVC stijf en buigzaam
Bestand tegen UV-stralen
Fungicide-formules tegen ontwikkeling van schimmels
Kleur: transparant, geplooid bolprofiel

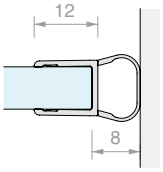

Art.	Lengte	Voor glas	Aantal
GM05	**2000** mm	Van **6** tot **8** mm	1 st.
GM0522	**2200** mm	Van **6** tot **8** mm	1 st.
GM052500	**2500** mm	Van **6** tot **8** mm	1 st.
GM0530	**3000** mm	Van **6** tot **8** mm	1 st.



DICHTING MET AANSLAG MET HOEK VAN 90°

Materiaal: Gecoëxtrudeerd PVC stijf en buigzaam
Bestand tegen UV-stralen
Fungicide-formules tegen ontwikkeling van schimmels
Maximale bedrijfstemperatuur 70°C
Kleur: transparant / *zwart, geplooide vin

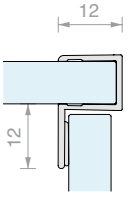

Art.	Lengte	Voor glas	Aantal
GM58	**2200** mm	Van **6** tot **8** mm	1 st.
GM58NR*	**2200** mm	Van **6** tot **8** mm	1 st.
GM5830	**3000** mm	Van **6** tot **8** mm	1 st.



H-DICHTING MET AANSLAG

Materiaal: Gecoëxtrudeerd PVC stijf en buigzaam
Bestand tegen UV-stralen
Fungicide-formules tegen ontwikkeling van schimmels
Kleur: transparant, geplooide vin

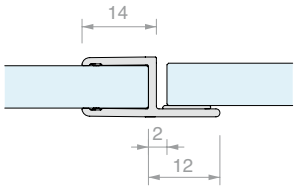

Art.	Lengte	Voor glas	Aantal
GM01	**2000** mm	Van **6** tot **8** mm	1 st.
GM012200	**2200** mm	Van **6** tot **8** mm	1 st.
GM013000	**3000** mm	Van **6** tot **8** mm	1 st.

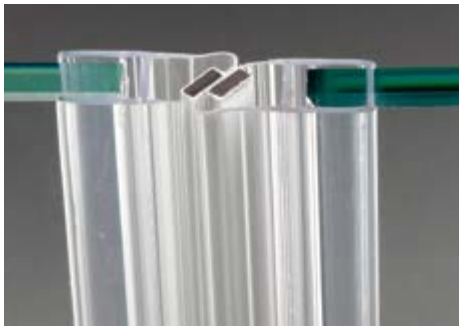

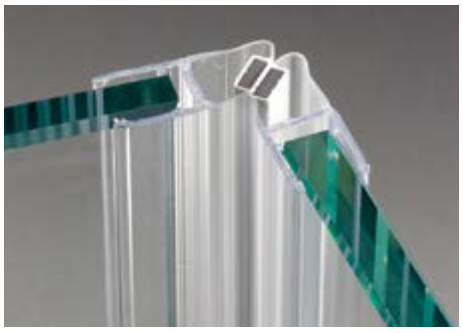

MAGNETISCHE DICHTING MET HOEK VAN 45° MET WITTE MAGNEET

Materiaal: Gecoëxtrudeerd PVC stijf en buigzaam
Bestand tegen UV-stralen
Fungicide-formules tegen ontwikkeling van schimmels
Maximale bedrijfstemperatuur 70°C
Kleur: transparant,
transparant bolprofiel, witte magneet

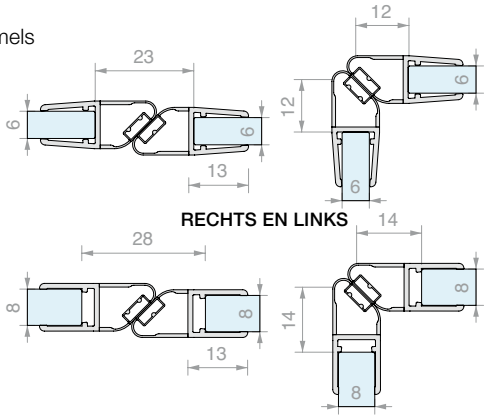

Art.	Lengte	Voor glas	Aantal
GM62SX	**2200** mm	Van **6** tot **8** mm	1 st.
GM6230SX	**3000** mm	Van **6** tot **8** mm	1 st.
GM62DX	**2200** mm	Van **6** tot **8** mm	1 st.
GM6230DX	**3000** mm	Van **6** tot **8** mm	1 st.

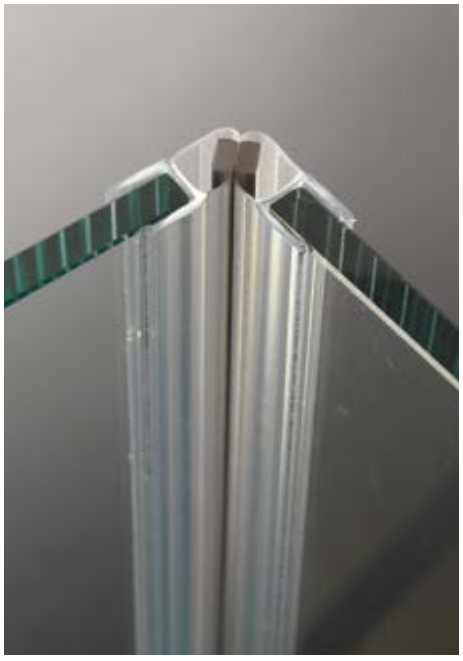

MAGNETISCHE DICHTING MET HOEK VAN 45°MET GRIJZE MAGNEET

Materiaal: Gecoëxtrudeerd PVC stijf en buigzaam
Maximale bedrijfstemperatuur 70°C
Kleur: transparant, geplooid bolprofiel,
grijze magneet

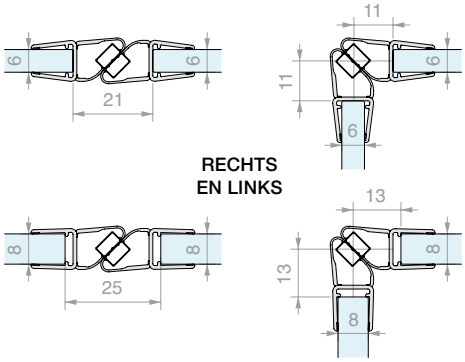

Art.	Lengte	Voor glas	Aantal
GM12DX20	**2000** mm	Van **6** tot **8** mm	1 st.
GM12DX22	**2200** mm	Van **6** tot **8** mm	1 st.
GM12DX25	**2500** mm	Van **6** tot **8** mm	1 st.
GM12SX20	**2000** mm	Van **6** tot **8** mm	1 st.
GM12SX22	**2200** mm	Van **6** tot **8** mm	1 st.
GM12SX25	**2500** mm	Van **6** tot **8** mm	1 st.



MAGNETISCHE DICHTING IN LIJN MET WITTE MAGNEET

Materiaal: Gecoëxtrudeerd PVC stijf en buigzaam
Bestand tegen UV-stralen
Fungicide-formules tegen ontwikkeling van schimmels
Maximale bedrijfstemperatuur 70°C
Kleur: transparant, transparant bolprofiel, witte magneet

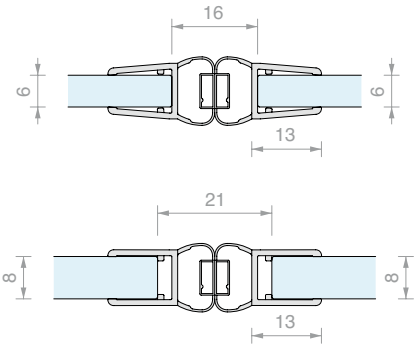

Art.	Lengte	Voor glas	Aantal
GM66SX	**2200** mm	Van **6** tot **8** mm	1 st.
GM6630SX	**3000** mm	Van **6** tot **8** mm	1 st.
GM66DX	**2200** mm	Van **6** tot **8** mm	1 st.
GM6630DX	**3000** mm	Van **6** tot **8** mm	1 st.

RECHTS EN LINKS



MAGNETISCHE DICHTING IN LIJN MET ZWARTE MAGNEET

Materiaal: Gecoëxtrudeerd PVC stijf en buigzaam
Bestand tegen UV-stralen
Fungicide-formules tegen ontwikkeling van schimmels
Kleur: transparant, geplooid bolprofiel,
zwarte magneet

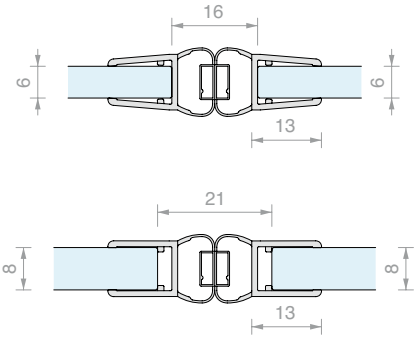

Art.	Lengte	Voor glas	Aantal
GM11SX	**2000** mm	Van **6** tot **8** mm	1 st.
GM11SX2500	**2500** mm	Van **6** tot **8** mm	1 st.
GM11DX	**2000** mm	Van **6** tot **8** mm	1 st.
GM11DX2500	**2500** mm	Van **6** tot **8** mm	1 st.

RECHTS EN LINKS



MAGNETISCHE DICHTING MET HOEK VAN 135° MET WITTE MAGNEET

Materiaal: Gecoëxtrudeerd PVC stijf en buigzaam
Bestand tegen UV-stralen
Fungicide-formules tegen ontwikkeling van schimmels
Kleur: transparant, geplooid bolprofiel,
witte magneet

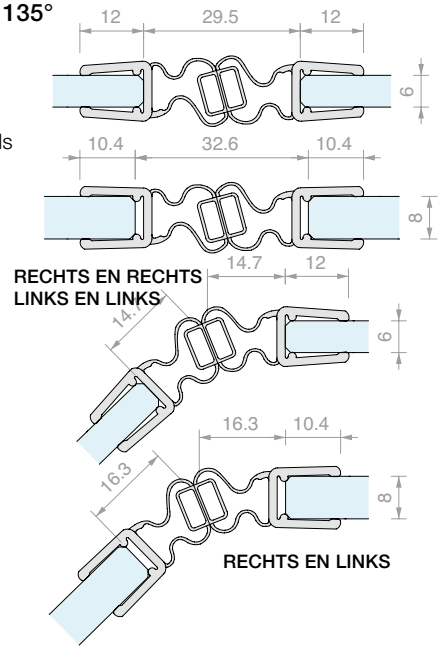

Art.	Lengte	Voor glas	Aantal
GM13SX2200	**2200** mm	Van **6** tot **8** mm	1 st.
GM13SX3000	**3000** mm	Van **6** tot **8** mm	1 st.
GM13DX2200	**2200** mm	Van **6** tot **8** mm	1 st.
GM13DX3000	**3000** mm	Van **6** tot **8** mm	1 st.

RECHTS EN LINKS



DICHTING MET GEBOGEN VIN

Materiaal: Gecoëxtrudeerd PVC stijf en buigzaam
Bestand tegen UV-stralen
Fungicide-formules tegen ontwikkeling van schimmels Kleur: transparant, geplooide vin

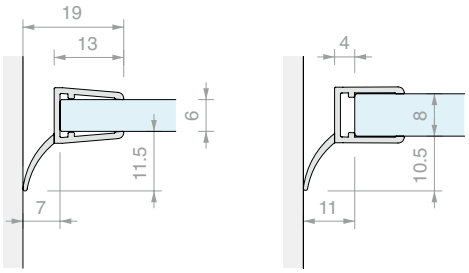

Art.	Lengte	Voor glas	Aantal
GM0722	**2200** mm	Van **6** tot **8** mm	1 st.
GM0725	**2500** mm	Van **6** tot **8** mm	1 st.
GM073000	**3000** mm	Van **6** tot **8** mm	1 st.

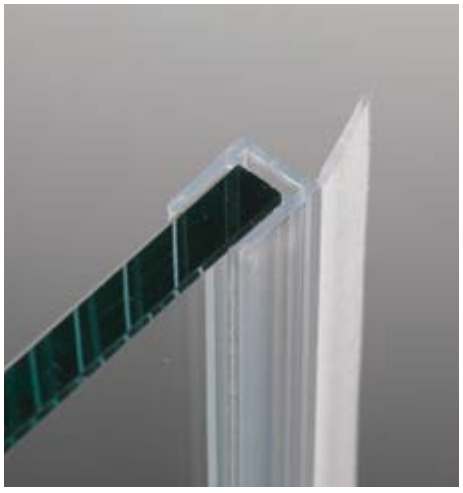

DICHTING MET RECHTE VIN

Materiaal: Gecoëxtrudeerd PVC stijf en buigzaam
Bestand tegen UV-stralen
Fungicide-formules tegen ontwikkeling van schimmels
Maximale bedrijfstemperatuur 70°C
Kleur: transparant, geplooide vin

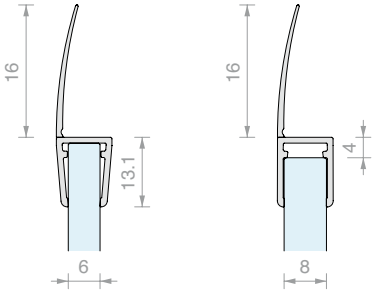

Art.	Lengte	Voor glas	Aantal
GM7222	**2200** mm	Van **6** tot **8** mm	1 st.
GM7225	**2500** mm	Van **6** tot **8** mm	1 st.
GM7230	**3000** mm	Van **6** tot **8** mm	1 st.



DICHTING MET ZIJVIN

Materiaal: Gecoëxtrudeerd PVC stijf en buigzaam
Fungicide-formules tegen ontwikkeling van schimmels
Kleur: transparant, geplooide vin

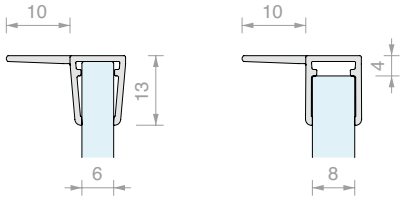

Art.	Lengte	Voor glas	Aantal
GM7022	**2200** mm	Van **6** tot **8** mm	1 st.
GM7025	**2500** mm	Van **6** tot **8** mm	1 st.
GM7030	**3000** mm	Van **6** tot **8** mm	1 st.

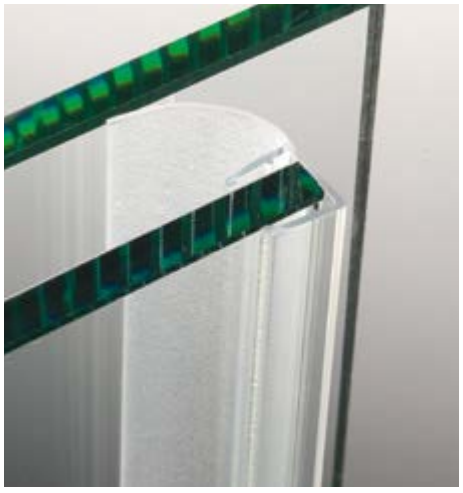

DICHTING MET ZIJVIN

Materiaal: Gecoëxtrudeerd PVC stijf en buigzaam
Fungicide-formules tegen ontwikkeling van schimmels
Afwerkingen: transparant, geplooide vin

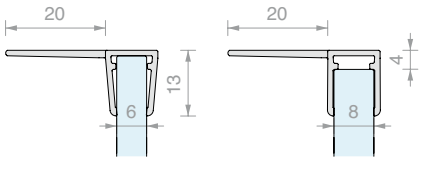

Art.	Lengte	Voor glas	Aantal
GM702020	**2000** mm	Van **6** tot **8** mm	1 st.
GM702022	**2200** mm	Van **6** tot **8** mm	1 st.
GM702030	**3000** mm	Van **6** tot **8** mm	1 st.



DICHTING MET MIDDENVIN

Materiaal: Gecoëxtrudeerd PVC stijf en buigzaam
Kleur: transparant, geplooide vin

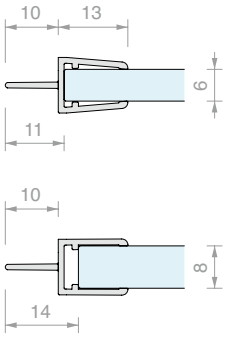

Art.	Lengte	Voor glas	Aantal
GM8020	**2000** mm	Van **6** tot **8** mm	1 st.
GM8025	**2500** mm	Van **6** tot **8** mm	1 st.

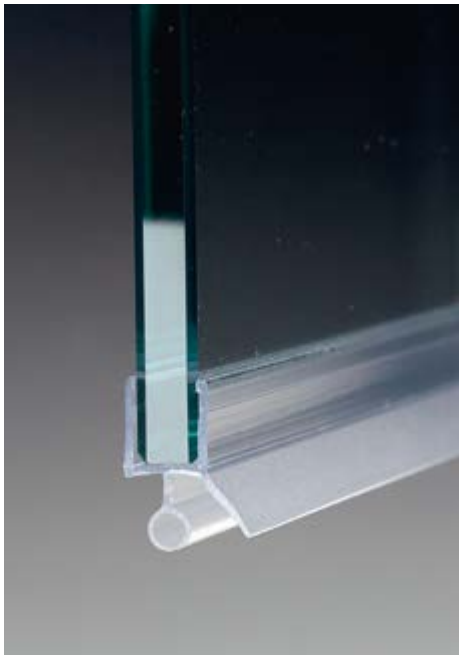

BALLONDICHTING MET WATERKERING EN LEKDORPEL

Materiaal: Gecoëxtrudeerd PVC stijf en buigzaam
Bestand tegen UV-stralen
Fungicide-formules tegen ontwikkeling van schimmels
Maximale bedrijfstemperatuur 70°C
Kleur: transparant, vin en bolprofiel geplooid

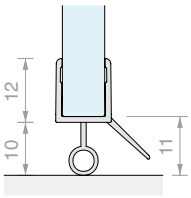

Art.	Lengte	Voor glas	Aantal
GM6010	**1000** mm	Van **6** tot **8** mm	1 st.
GM6020	**2000** mm	Van **6** tot **8** mm	1 st.
GM6025	**2500** mm	Van **6** tot **8** mm	1 st.
GM6030	**3000** mm	Van **6** tot **8** mm	1 st.



DICHTING MET WATERKERING MET DUBBELE VIN EN LEKDORPEL

Materiaal: Gecoëxtrudeerd PVC stijf en buigzaam
Bestand tegen UV-stralen
Fungicide-formules tegen ontwikkeling van schimmels
Maximale bedrijfstemperatuur 70°C
Kleur: transparant, geplooide vinnen

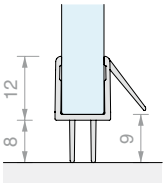

Art.	Lengte	Voor glas	Aantal
GM5610	**1000** mm	Van **6** tot **8** mm	1 st.
GM5620	**2000** mm	Van **6** tot **8** mm	1 st.
GM5625	**2500** mm	Van **6** tot **8** mm	1 st.
GM5630	**3000** mm	Van **6** tot **8** mm	1 st.



DICHTING MET AANSLAG MET HOEK VAN 90°

Materiaal: Gecoëxtrudeerd PVC stijf en buigzaam
Bestand tegen UV-stralen
Fungicide-formules tegen ontwikkeling van schimmels
Maximale bedrijfstemperatuur 70°C
Kleur: transparant, geplooide vin

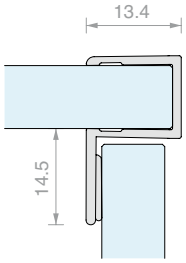

Art.	Lengte	Voor glas	Aantal
GM5422	**2200** mm	Van **8** tot **10** mm	1 st.
GM5430	**3000** mm	Van **8** tot **10** mm	1 st.



MAGNETISCHE DICHTING IN LIJN

Materiaal: Gecoëxtrudeerd PVC stijf en buigzaam
Bestand tegen UV-stralen
Fungicide-formules tegen ontwikkeling van schimmels
Maximale bedrijfstemperatuur 70°C
Kleur: transparant, geplooid bolprofiel, witte magneet

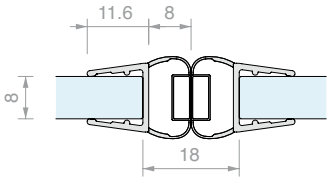

RECHTS EN LINKS

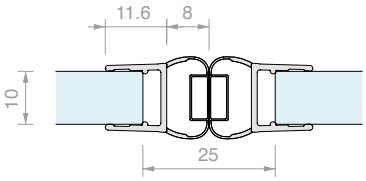

Art.	Lengte	Voor glas	Aantal
GM1720SX	**2200** mm	Van **8** tot **10** mm	1 st.
GM1720DX	**2200** mm	Van **8** tot **10** mm	1 st.
GM17SX	**2500** mm	Van **8** tot **10** mm	1 st.
GM17DX	**2500** mm	Van **8** tot **10** mm	1 st.
GM1730SX	**3000** mm	Van **8** tot **10** mm	1 st.
GM1730DX	**3000** mm	Van **8** tot **10** mm	1 st.

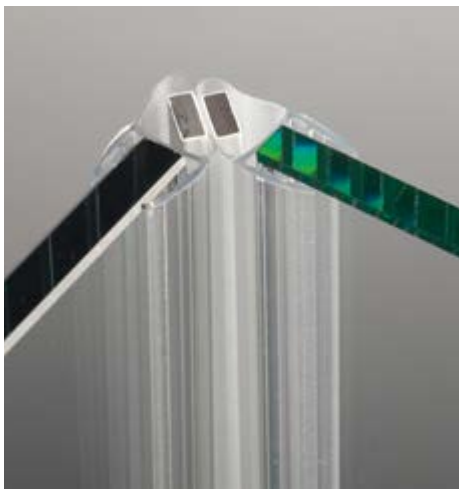

MAGNETISCHE DICHTING VAN 45°

Materiaal: Gecoëxtrudeerd PVC stijf en buigzaam - Bestand tegen UV-stralen
Fungicide-formules tegen ontwikkeling van schimmels
Maximale bedrijfstemperatuur 70°C
Kleur: transparant / *zwart, transparant bolprofiel,
witte magneet / *zwart

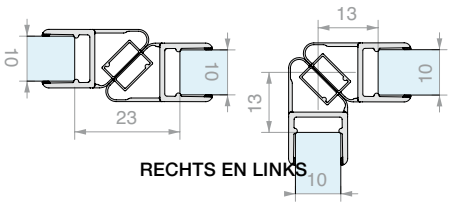

RECHTS EN LINKS

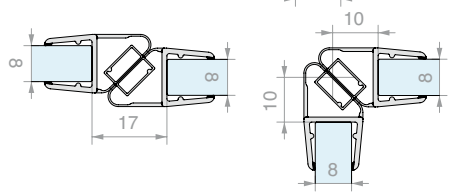

Art.	Lengte	Voor glas	Aantal
GM1520SX	**2200** mm	Van **8** tot **10** mm	1 st.
GM1520SXNR*	**2200** mm	Van **8** tot **10** mm	1 st.
GM1520DX	**2200** mm	Van **8** tot **10** mm	1 st.
GM1520DXNR*	**2200** mm	Van **8** tot **10** mm	1 st.
GM15SX	**2500** mm	Van **8** tot **10** mm	1 st.
GM15DX	**2500** mm	Van **8** tot **10** mm	1 st.
GM1530SX	**3000** mm	Van **8** tot **10** mm	1 st.
GM1530DX	**3000** mm	Van **8** tot **10** mm	1 st.



BALLONDICHTING

Materiaal: Gecoëxtrudeerd PVC stijf en buigzaam - Bestand tegen UV-stralen
Fungicide-formules tegen ontwikkeling van schimmels
Kleur: transparant / ***zwart, geplooid bolprofiel

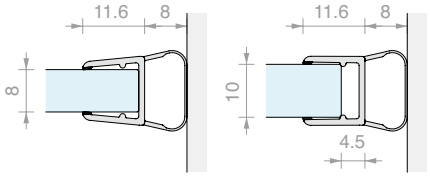

Art.	Lengte	Voor glas	Aantal
GM06	**2000** mm	Van **8** tot **10** mm	1 st.
GM0622	**2200** mm	Van **8** tot **10** mm	1 st.
GM0622NR*	**2200** mm	Van **8** tot **10** mm	1 st.
GM0625	**2500** mm	Van **8** tot **10** mm	1 st.
GM0625NR*	**2500** mm	Van **8** tot **10** mm	1 st.
GM063000	**3000** mm	Van **8** tot **10** mm	1 st.
GM063000NR*	**3000** mm	Van **8** tot **10** mm	1 st.

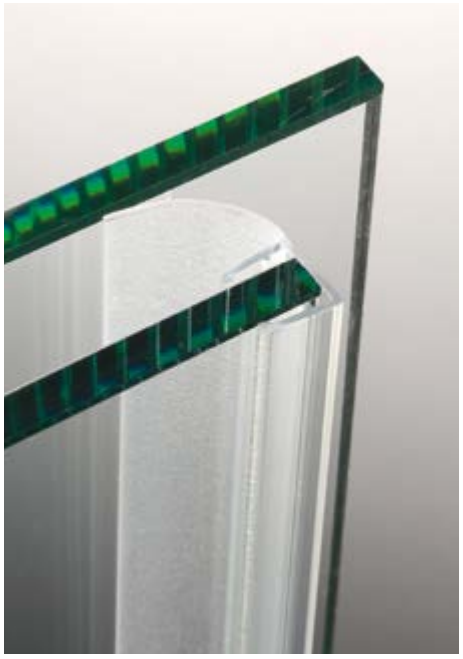

DICHTING MET LANGE ZIJVIN

Materiaal: Gecoëxtrudeerd PVC stijf en buigzaam
Bestand tegen UV-stralen
Fungicide-formules tegen ontwikkeling van schimmels
Kleur: transparant / *zwart, geplooide vin

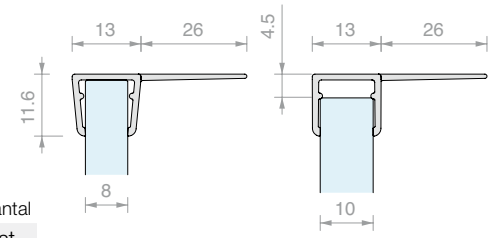

Art.	Lengte	Voor glas	Aantal
GM014	**2000** mm	Van **8** tot **10** mm	1 st.
GM01422	**2200** mm	Van **8** tot **10** mm	1 st.
GM01422NR*	**2200** mm	Van **8** tot **10** mm	1 st.
GM01425	**2500** mm	Van **8** tot **10** mm	1 st.
GM01425NR*	**2500** mm	Van **8** tot **10** mm	1 st.
GM0143000	**3000** mm	Van **8** tot **10** mm	1 st.
GM0143000NR*	**3000** mm	Van **8** tot **10** mm	1 st.

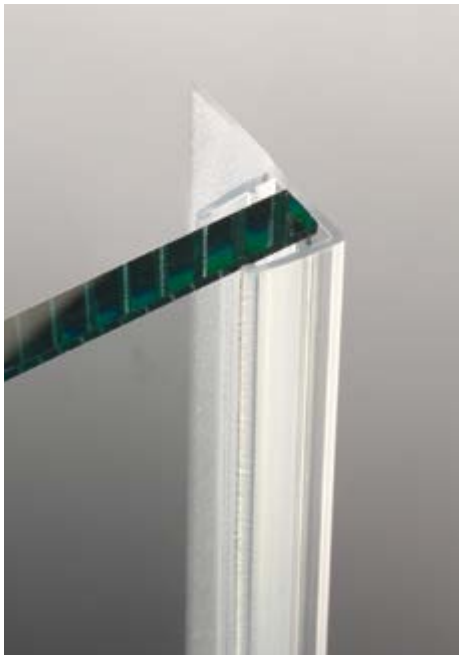

DICHTING MET KORTE ZIJVIN

Materiaal: Gecoëxtrudeerd PVC stijf en buigzaam
Fungicide-formules tegen ontwikkeling van schimmels
Kleur: transparant, geplooide vin

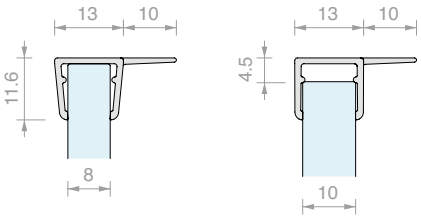

Art.	Lengte	Voor glas	Aantal
GM01410	**2000** mm	Van **8** tot **10** mm	1 st.
GM0141022	**2200** mm	Van **8** tot **10** mm	1 st.
GM0141025	**2500** mm	Van **8** tot **10** mm	1 st.

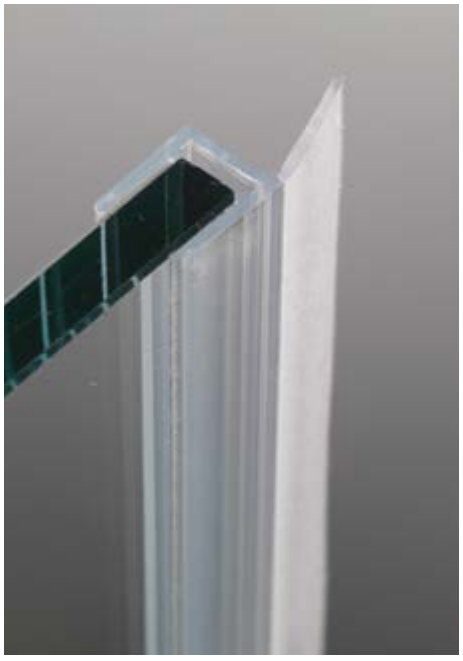

DICHTING MET RECHTE VIN

Materiaal: Gecoëxtrudeerd PVC stijf en buigzaam
Fungicide-formules tegen ontwikkeling van schimmels
Kleur: transparant, geplooide vin

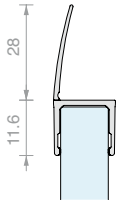

Art.	Lengte	Voor glas	Aantal
GM04	**2000** mm	Van **8** tot **10** mm	1 st.
GM0422	**2200** mm	Van **8** tot **10** mm	1 st.
GM0425	**2500** mm	Van **8** tot **10** mm	1 st.
GM0430	**3000** mm	Van **8** tot **10** mm	1 st.



DICHTING MET WATERKERING MET VIN EN LEKDORPEL

Materiaal: Gecoëxtrudeerd PVC stijf en buigzaam
Bestand tegen UV-stralen
Fungicide-formules tegen ontwikkeling van schimmels
Maximale bedrijfstemperatuur 70°C
Kleur: transparant / *zwart, geplooide vinnen

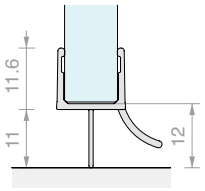

Art.	Lengte	Voor glas	Aantal
GM0210	**1000** mm	Van **8** tot **10** mm	1 st.
GM02	**2000** mm	Van **8** tot **10** mm	1 st.
GM02NR*	**2000** mm	Van **8** tot **10** mm	1 st.
GM022500	**2500** mm	Van **8** tot **10** mm	1 st.
GM022500NR*	**2500** mm	Van **8** tot **10** mm	1 st.

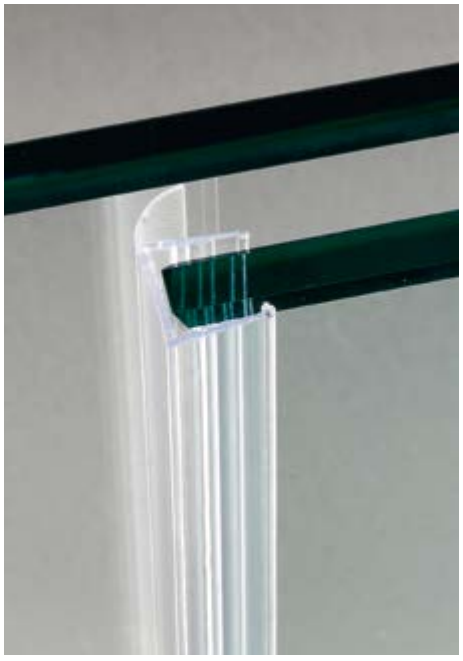

DICHTING MET ZIJVIN

Materiaal: Gecoëxtrudeerd PVC stijf en buigzaam
Bestand tegen UV-stralen
Fungicide-formules tegen ontwikkeling van schimmels
Maximale bedrijfstemperatuur 70°C
Kleur: transparant, geplooide vin

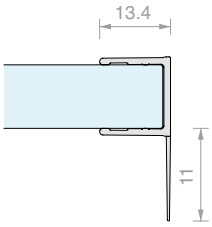

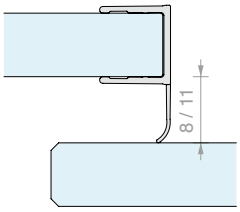

Art.	Lengte	Voor glas	Aantal
GM40	**2200** mm	Van **10** tot **12** mm	1 st.
GM4025	**2500** mm	Van **10** tot **12** mm	1 st.
GM4030	**3000** mm	Van **10** tot **12** mm	1 st.



BALLONDICHTING

Materiaal: Gecoëxtrudeerd PVC stijf en buigzaam
Bestand tegen UV-stralen
Fungicide-formules tegen ontwikkeling van schimmels
Maximale bedrijfstemperatuur 70°C
Kleur: transparant, transparant bolprofiel

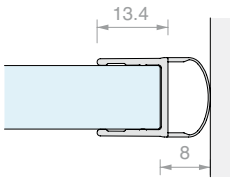

Art.	Lengte	Voor glas	Aantal
GM42	**2200** mm	Van **10** tot **12** mm	1 st.
GM4225	**2500** mm	Van **10** tot **12** mm	1 st.
GM4230	**3000** mm	Van **10** tot **12** mm	1 st.

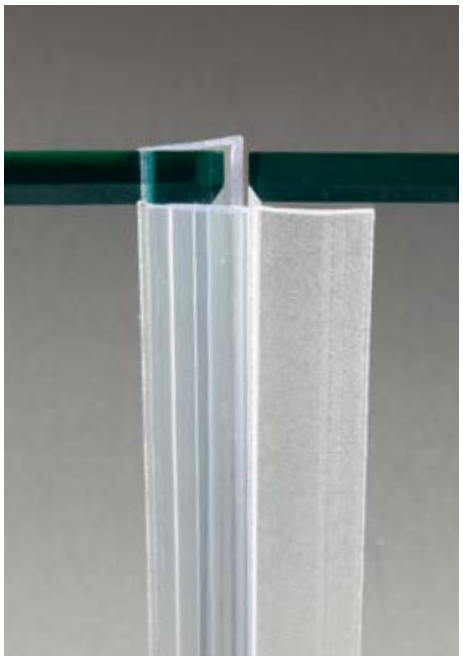

DICHTING MET RECHTE VIN

Materiaal: Gecoëxtrudeerd PVC stijf en buigzaam
Bestand tegen UV-stralen
Fungicide-formules tegen ontwikkeling van schimmels
Maximale bedrijfstemperatuur 70°C
Kleur: transparant, geplooide vin

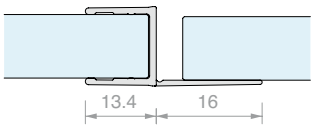

Art.	Lengte	Voor glas	Aantal
GM44	**2200** mm	Van **10** tot **12** mm	1 st.
GM4425	**2500** mm	Van **10** tot **12** mm	1 st.
GM4430	**3000** mm	Van **10** tot **12** mm	1 st.



H-DICHTING MET AANSLAG

Materiaal: Gecoëxtrudeerd PVC stijf en buigzaam
Bestand tegen UV-stralen
Fungicide-formules tegen ontwikkeling van schimmels
Maximale bedrijfstemperatuur 70°C
Kleur: transparant, geplooide vin

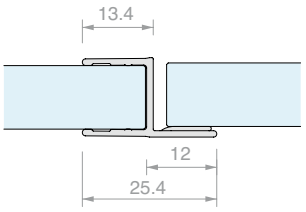

Art.	Lengte	Voor glas	Aantal
GM46	**2200** mm	Van **10** tot **12** mm	1 st.
GM4625	**2500** mm	Van **10** tot **12** mm	1 st.
GM4630	**3000** mm	Van **10** tot **12** mm	1 st.



DICHTING MET AANSLAG MET HOEK VAN 90°

Materiaal: Gecoëxtrudeerd PVC stijf en buigzaam
Bestand tegen UV-stralen
Fungicide-formules tegen ontwikkeling van schimmels
Maximale bedrijfstemperatuur 70°C
Kleur: transparant, geplooide vin

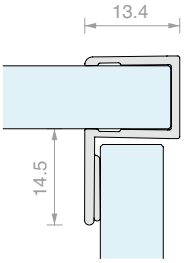

Art.	Lengte	Voor glas	Aantal
GM50	**2200** mm	Van **10** tot **12** mm	1 st.
GM5030	**3000** mm	Van **10** tot **12** mm	1 st.



DICHTING MET WATERKERING MET DUBBELE VIN EN LEKDORPEL

Materiaal: Gecoëxtrudeerd PVC stijf en buigzaam
Bestand tegen UV-stralen
Fungicide-formules tegen ontwikkeling van schimmels
Maximale bedrijfstemperatuur 70°C
Kleur: transparant, geplooide vinnen

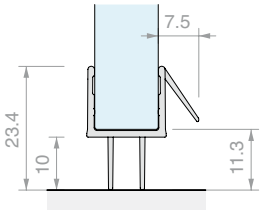

Art.	Lengte	Voor glas	Aantal
GM4810	**1000** mm	Van **10** tot **12** mm	1 st.
GM4822	**2200** mm	Van **10** tot **12** mm	1 st.
GM4825	**2500** mm	Van **10** tot **12** mm	1 st.
GM4830	**3000** mm	Van **10** tot **12** mm	1 st.



BALLONDICHTING MET WATERKERING EN LEKDORPEL

Materiaal: Gecoëxtrudeerd PVC stijf en buigzaam
Bestand tegen UV-stralen
Fungicide-formules tegen ontwikkeling van schimmels
Maximale bedrijfstemperatuur 70°C
Kleur: transparant, vin en bolprofiel geplooid

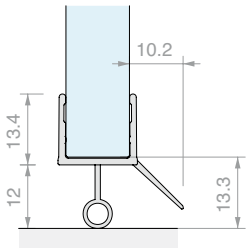

Art.	Lengte	Voor glas	Aantal
GM5210	**1000** mm	Van **10** tot **12** mm	1 st.
GM5222	**2200** mm	Van **10** tot **12** mm	1 st.
GM5225	**2500** mm	Van **10** tot **12** mm	1 st.
GM5230	**3000** mm	Van **10** tot **12** mm	1 st.



SCHAAR VOOR DOORKNIPPEN VAN DICHTINGEN

Materiaal: roestvrij staal met antisliphandvat
Lengte van de snede 50 mm
Met veiligheidssluiting
Voor links- en rechtshandigen.

Art.	Aantal
GMPINZ	1 st.



SCHAAR MET AFLOPENDE BASIS VOOR DOORKNIPPEN VAN DICHTINGEN

Materiaal: roestvrij staal met antisliphandvat
Aflopende basis voor schuine snedes
Lengte van de snede 50 mm
Met veiligheidssluiting
Voor links- en rechtshandigen.

Art.	Aantal
GMPINZ02	1 st.



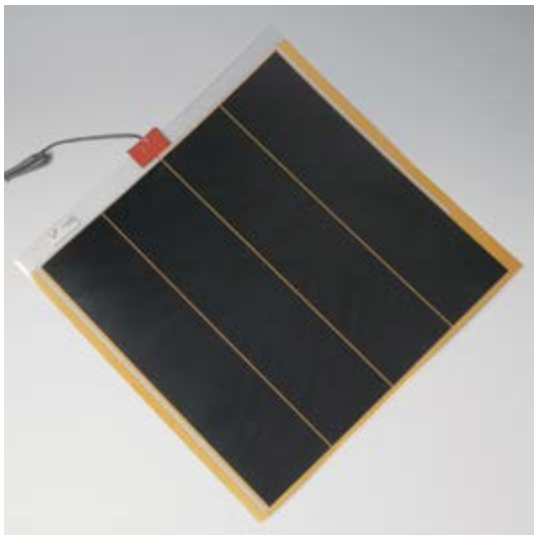

STOPVAPOR

Het ontwasemingspaneel StopVapor garandeert een perfecte helderheid van het spiegeloppervlak op de plaats waar het is aangebracht.
StopVapor is zelfklevend en voldoet aan de Europese veiligheidsnormen (EN 60335) en het CE-merk.
Veiligheidsnormen: dit apparaat mag uitsluitend binnenshuis worden gebruikt en mag niet in direct contact komen met water.
Niet voor ander gebruik installeren dan het beoogde gebruik. Het verwarmingsblad niet buigen.
Niet monteren op metaal, plastic, hout, karton of andere oppervlakken anders dan een spiegel.
Niet aanbrengen op spiegels met gaten.
Er moet een ruimte van 10 mm zijn tussen de spiegel en de wand.
Voedingskabel zonder stekker.
De bedrading moet worden uitgevoerd door gekwalificeerd personeel.
Let op! als het verwarmingsblad wordt verwijderd kan het NIET opnieuw worden gebruikt.

Art.	Afmetingen	Vermogen	Spanning - Frequentie	Aantal
STOPVAPOR0	**280** x **280** mm	16 watt	230 V - 50 Hz	1 st.
STOPVAPOR05	**410** x **280** mm	24 watt	230 V - 50 Hz	1 st.
STOPVAPOR1	**500** x **500** mm	55 watt	230 V - 50 Hz	1 st.
STOPVAPOR3	**680** x **580** mm	80 watt	230 V - 50 Hz	1 st.
STOPVAPOR4	**850** x **580** mm	100 watt	230 V - 50 Hz	1 st.
STOPVAPOR2	**1010** x **440** mm	105 watt	230 V - 50 Hz	1 st.
STOPVAPOR12	**1250** x **280** mm	70 watt	230 V - 50 Hz	1 st.
STOPVAPOR13	**1380** x **400** mm	110 watt	230 V - 50 Hz	1 st.
STOPVAPOR17	**1580** x **400** mm	125 watt	230 V - 50 Hz	1 st.
STOPVAPOR19	**1550** x **550** mm	170 watt	230 V - 50 Hz	1 st.



ZELFKLEVENDE BESCHERMENDE FOLIE VOOR SPIEGELS

De MACbak 7000 is een polyolefineweefsel, bedekt met acrylkleefstof, zonder bescherming opgerold. Wanneer toegepast op de achterkant van een spiegel voldoet MACbak 7000 aan de eisen van de Amerikaanse norm ANSI Z97.1-987 en de Britse normen BS6206 categorie A.

KLEEFPRESTATIES	**Gemiddelde waarden**	**Gevolgde methode**
Initiële tack (N)	12	FTM 9
Afpellen (N/25 mm) op roestvrij staal		
- 30 minuten	10	FTM 1
- 24 uur	12	
Hechting (uren)	150	FTM 8
EIGENSCHAPPEN VAN DE FOLIE		
Dikte (kleeflaag)	135 µm	ISO 534
Breukbestendigheid (N)	150	ASTMD 2261
Treksterkte (N/15 mm)	SM200	DIN 53455
	ST 110	
TEMPERATUURBESTENDIGHEID		
Minimale aanbrengtemperatuur	0°C	
Amplitude gebruikstemperatuur	-40°C/+80°C	
CHEMISCHE BESTENDIGHEID		
(na 24 uur onderdompeling)		
Water	Uitstekend	
Zout water	Uitstekend	
2% reinigingsmiddel	Uitstekend	
Olie 30 SAE	Goed	
Benzine	Goed	

Art.	Afmetingen	Dikte	Aantal
PEL31	**1078** mm x **30.5** m	**0.13** mm	1 st.



TWEE EXCENTRISCHE BEVESTIGINGEN VOOR PLAATSTAAL

Materiaal: POM
Kleur: Wit

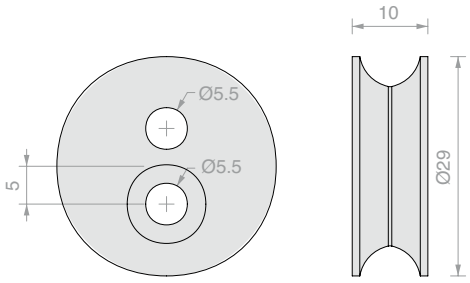

Art.	Aantal
ATEC5	1 st.



TWEE EXCENTRISCHE BEVESTIGINGEN VOOR PLAATSTAAL

Materiaal: POM
Kleur: Wit

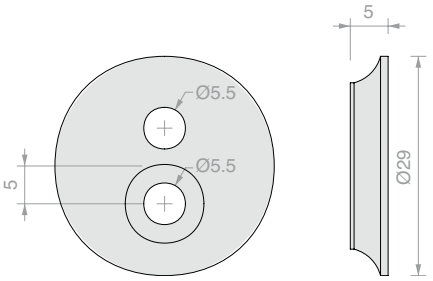

Art.	Aantal
ATEC0	1 st.



ENKEL PROFIEL VOOR SPIEGELSTEUN

Materiaal: Aluminium
Afwerking: /1* /97
* Niet beschikbaar voor Art. MTS3000

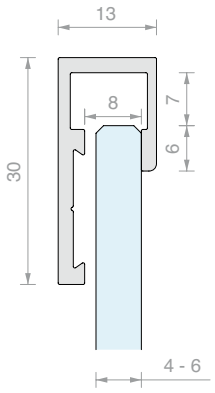

Art.	Voor glas	Lengte	Aantal
MTS3000	Van **4** tot **6** mm	**3000** mm	1 st.
MTS3000KR	Van **4** tot **6** mm	**2997** mm	1 st.

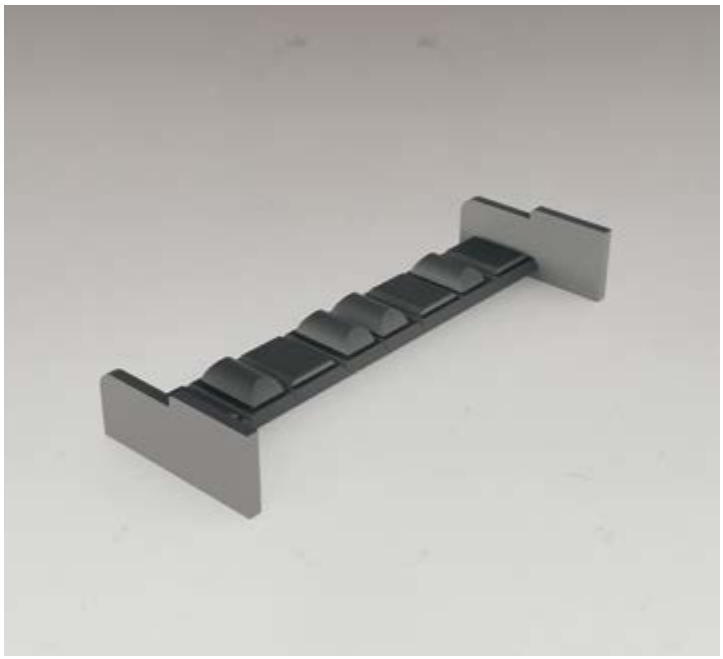

MODULAIR BLOKKERINGSTOEBEHOREN

Materiaal: Kunststof materiaal (POM)
Het bevestigingsplaatje voor MTS/MTD-profielen kan op verschillende punten worden afgebroken om de juiste dikte te bereiken voor spiegels van 4 of 6 mm en om links, rechts of in het midden van het profiel geplaatst te kunnen worden.
Kleur: lichtgrijs

Art.	Aantal
MTS10	1 st.

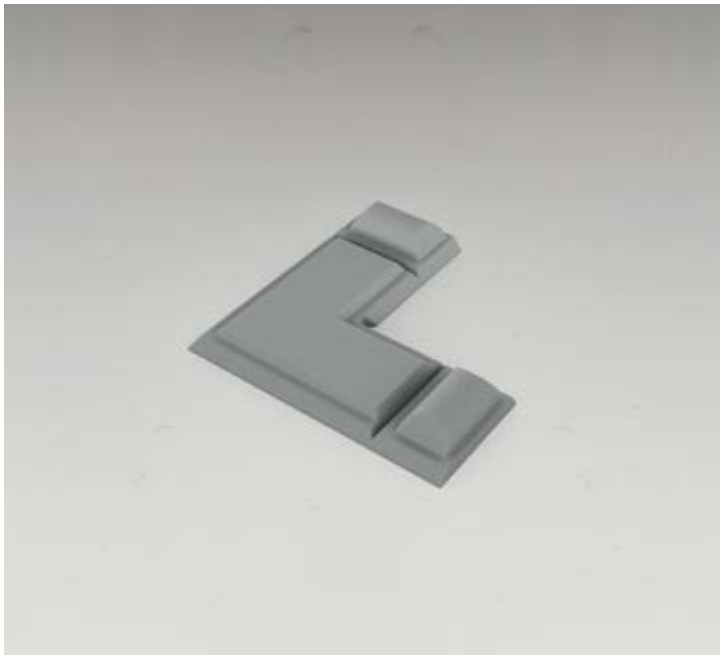

VERBINDINGSTOEBEHOREN MET HOEK VAN 90°

Materiaal: Kunststof materiaal (POM)
Met het plaatje kunnen 2 MTS- of MTD-profielen onder een hoek van 90° met elkaar worden verbonden om lijsten te creëren van de aluminium profielen waarin de spiegel is geplaatst.
Kleur: lichtgrijs

Art.	Aantal
MTS90	1 st.



KUNSTSTOF STELBLOKJES

Breng het stelblokje in de MTS- en MTD-profielen onder de spiegel aan, ongeveer elke 200 mm.

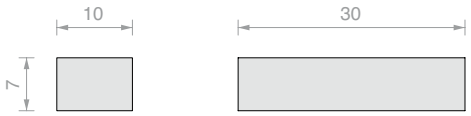

Art.	Verpakking	Aantal
SPE2397	≃ 400 st.	1 Kg

PLAAT VOOR BEVESTIGING VAN SPIEGEL

Materiaal: Plaatstaal in voorgelakt AVP

Met sleuven voor bevestiging aan het toebehoren ATEC0 en ATEC5.



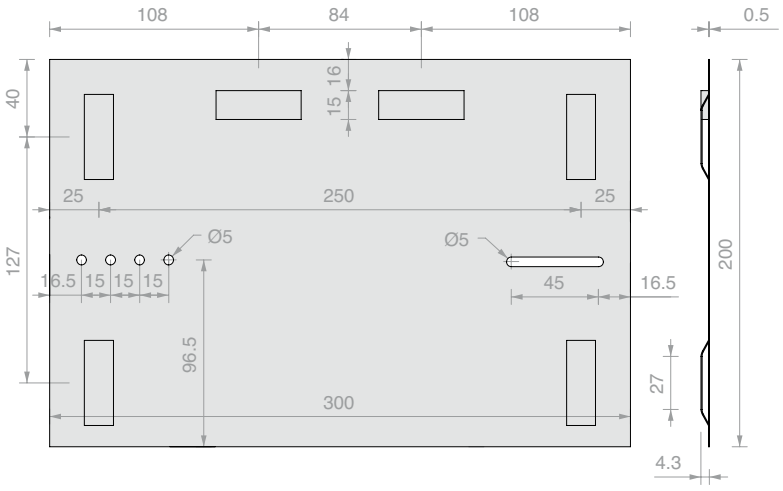

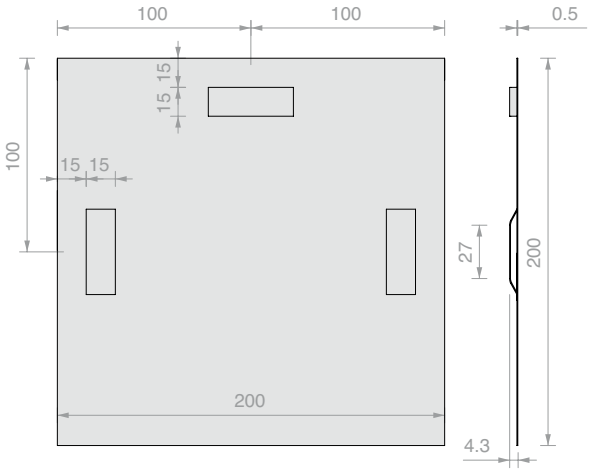

Art.	Afmetingen	Aantal
LR300	H **200** x **300** mm	1 st.

Art.	Afmetingen	Aantal
LR320	H **200** x **200** mm	1 st.

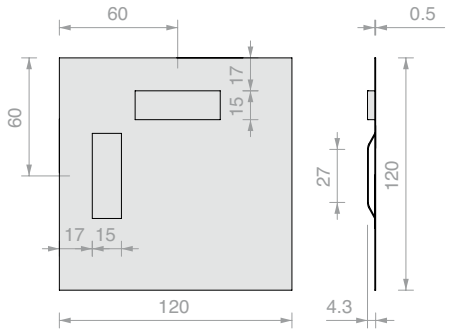

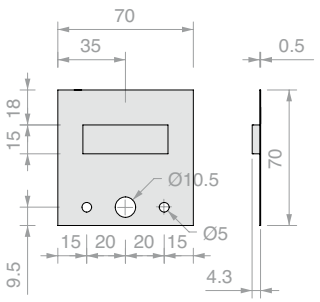

Art.	Afmetingen	Aantal
LR400	H **120** x **120** mm	1 st.

Art.	Afmetingen	Aantal
LR500	H **70** x **70** mm	1 st.



STEUNPROFIEL VOOR SPIEGELS W61

Materiaal: Aluminium

Afwerking: /97

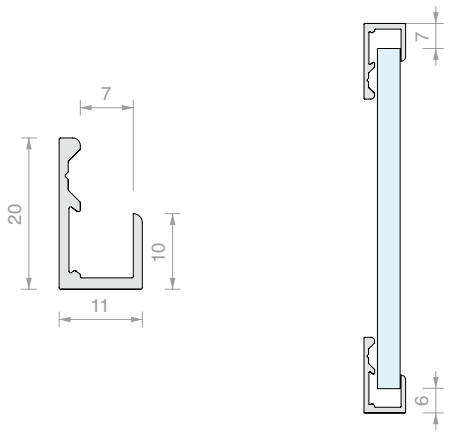

Art.	Lengte	Aantal
W61250	**2498** mm	1 st.
W61500	**5000** mm	1 st.

EINDKAPPEN VOOR PROFIELEN W61

Materiaal: Kunststof

Kleur: lichtgrijs

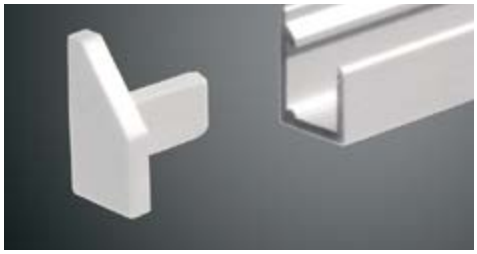



Art.	Omschrijving	Aantal
W61TSX	Links	1 st.

Art.	Omschrijving	Aantal
W61TDX	Rechts	1 st.



STEUNPROFIEL VOOR SPIEGELS W63

Materiaal: Aluminium

Afwerking: /97

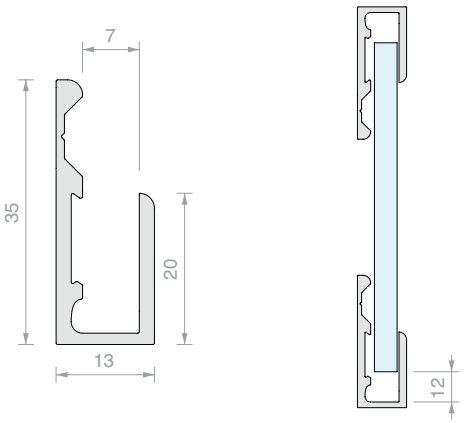

Art.	Lengte	Aantal
W63250	**2498** mm	1 st.
W63500	**5000** mm	1 st.

EINDKAPPEN VOOR PROFIELEN W63

Materiaal: Kunststof

Kleur: lichtgrijs





Art.	Omschrijving	Aantal
W63TSX	Links	1 st.

Art.	Omschrijving	Aantal
W63TDX	Rechts	1 st.



4 SPIEGELHOUDERS 20

Materiaal: Messing

Afwerking: /1

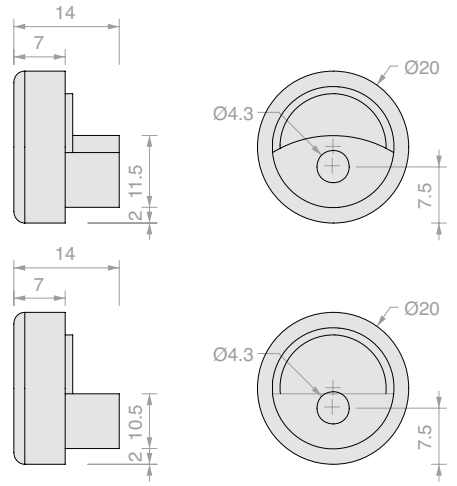

Art.	Voor glas	Aantal
MIR20	**6** mm	1 st.



4 SPIEGELHOUDERS 25

Materiaal: Messing

Afwerking: /1

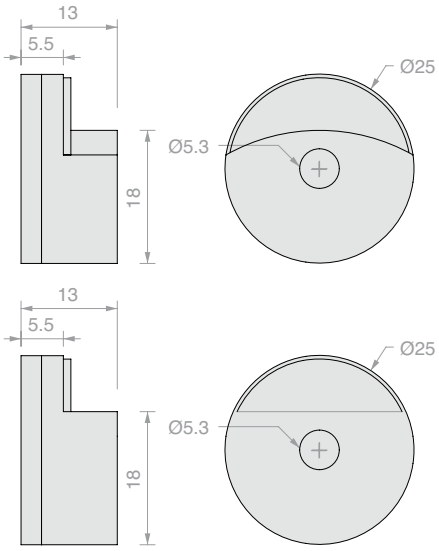

Art.	Voor glas	Aantal
MIR25	**6** mm	1 st.



SPEIGELHOUDER 30

Materiaal: Messing

Afwerking: /1 /3

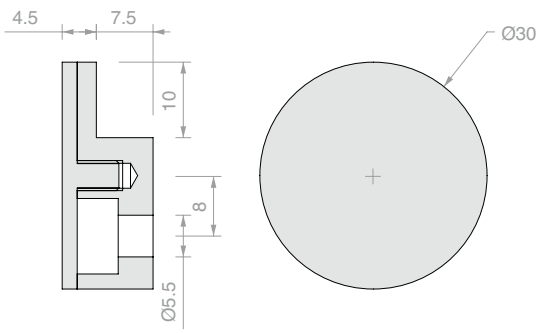

Art.	Voor glas	Aantal
MIR30	Van **4** tot **6** mm	1 st.



TWEE GEKANTELDE SPIEGELHOUDERS

Materiaal: Messing

Afwerking: /1

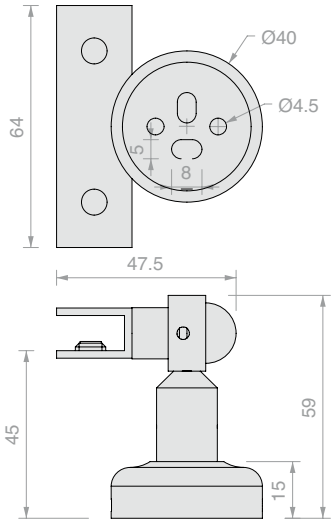

Art.	Voor glas	Aantal
MHAS01	Van **4** tot **6** mm	1 st.



4 SPIEGELHOUDERS ESCO

Materiaal: Messing

Afmetingen: L 20 x H 28 mm intern 7 mm

Afwerking: /1

Art.	Voor glas	Afstand wand	Aantal
GAN001	Van **4** tot **6** mm	**6** mm	1 st.



4 SPIEGELHOUDERS VITRUM

Materiaal: Roestvrij staal en PVC

Afmetingen: L 25 x H 36 mm intern 7 mm

Afwerking: /6/9

Art.	Voor glas	Afstand wand	Aantal
GAN002	**4** mm	**6** mm	1 st.
GAN003	**6** mm	**6** mm	1 st.



HOEKBESLAG VOOR SPIEGELS

Materiaal: Messing
Afwerking: /95

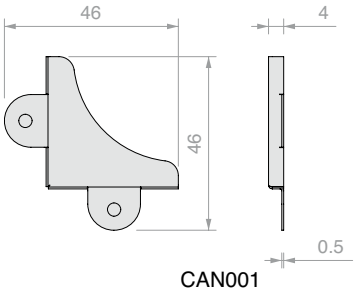

CAN001

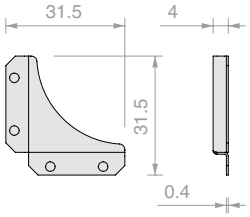

CAN002

Art.	Voor glas	Verpakking	Aantal
CAN001	**4** mm	100 st.	1 st.
CAN002	**4** mm	100 st.	1 st.



RONDE BOLLE SPIEGELS

Vergroting 2X

Art.	Afmetingen	Dikte	Aantal
SPECTOND1	**Ø200** mm	**2** mm	1 st.
SPECTOND2	**Ø250** mm	**2** mm	1 st.
SPECTOND3	**Ø300** mm	**2** mm	1 st.

INDEX
DEEL 4

Art.	Pag.
057.3078.002	77
3MSGP	429
ATEC0	442
ATEC5	442
BDBIL81001	352
BDBIL81003	352
BDCER81001	314
BDCER81003	316
BDCER81005	318
BDCER81007	320
BDCER81013	322
BDCER81015	324
BDCHD6801	253
BDCHD6803	257
BDCHD6805	261
BDCHD6813	265
BDCHD6815	269
BDCHD81001	253
BDCHD81003	257
BDCHD81005	261
BDCHD81013	265
BDCHD81015	269
BDFIX10	108
BDFIX2-DX	107
BDFIX2-SX	107
BDFIX5-DX	108
BDFIX5-SX	108
BDFIX7-DX	108
BDFIX7-SX	108
BDFIX8	108
BDFIX-DX	107
BDFIX-SX	107
BDSQ6801	167
BDSQ6803	171
BDSQ6805	175
BDSQ6807	179
BDSQ6813	183
BDSQ6815	187
BDSQ81001	167
BDSQ81003	171
BDSQ81005	175
BDSQ81007	179
BDSQ81013	183
BDSQ81015	187
BT28	423
BT31	423
BT3322	369
BT3325	369
BT3520	423
BT3525	423
CAN0015	448
CAN0025	448
CANAL06	419
CANAL1	419
CANAL12	419
CANAL13	419
CANAL16	419
CANAL2	419
CANAL22	419
CANAL23	419
CANAL26	419
CANAL3	419
CANAL32	419
CANAL33	419
CANAL34	419
CANALH88	420
CANALH90	420
CANALH92	420
CANALM01	421
CANALM012	421
CANALM02	421
CANALM022	421
CANALM03	421
CANALM032	421
CANALSF48	420
CANALSF50	420
CANALSF52	420
CANALSU66	420
CANALSU68	420
CANALSU70	420
CANALSU72	420
CANANG1	419
CANANG12	419
CANANG13	419
CANANG14	419
CANANG2	419
CANANG22	419
CANANG23	419
CANANG24	419
CANANG3	419
CANANG32	419
CANANG33	419
CANANG34	419
CBD500	390
CBD580	391
CER26	336
CER27	336
CER28	338
CER29	339
CER31	341
CER32	342
CER33	343
CER700	376
CER700UV	374
CER720	377
CER720UV	375
CER800	384
CER880	385
CERPT80SQ	357
CERZ31	386
CERZ3180	388
CERZ33	387
CHD10	279
CHD10COV	278
CHD1135	284
CHD12	280
CHD14	282
CHD180	283
CHD190	283
CHD20	286
CHD20COV	285
CHD22	287
CHD24	288
CHD24P	288
CHD280	290
CHD280P	290
CHD290	292
CHDA05	300
CHDA06	300
CHDA08	300
CHDA1000	299
CHDA1000G	299
CHDA1500	299
CHDA1500G	299
CHDA500	299
CHDA500G	299
CHDA55	299
CHDA55G	299
CHDA65	299
CHDA65G	299
CHDA75	299
CHDA75G	299
CHDA83	300
CHDA85	300
CHDA851	300
CHDA86	301
CHDA861	301
CHDA88	301
CHDA90	301
CHDA901	301
CHDA93	301
CHDM41	296
CHDM43	296
CHDM45	297
CHDM47	297
CHDM52	297
CHDM57	296
CHDMP1	302
CHDMP2	302
CHDMP3	302
CHDMP4	302
CHDT1000	298
CHDT1000G	298
CHDT1500	298
CHDT1500G	298
CHDT500	298
CHDT500G	298
CL105	295
CLK20	396
CLKM27	396
CLM19	295
CLM25	397
CLP23	294
CLPM29	294
CLS18	295
CLS24	397
CLS245	396
CLS68	398
CLS70	398
CMIRR10.2000	421
CMIRR10.3000	421
CMIRR8.2000	421
CMIRR8.3000	421
CMIRRTP10	421
CMIRRTP8	421
CPM247	397
CSP75	294
CSP85	294
DCC08	104
DCC10	104
DCC218	143
DCC220	143
DCC90	52
DCC90SQ	52
DCCFLAT003	117
DCCFLAT007	119
DCCFLAT009	121
DCCFLAT011	123
DCCFT12	125
DCCFT16	125
DCCFT18	125
DCCFT20	102
DCCFT90	124
DCCFTMUR	124
DCCFTVET	124
DCCFTVV	124
DCS108	80
DCS110	80
DCS206	51
DCS208	51
DCU108	80
DCU108SCT	79
DCU110SCT	79
DCU206	51
DCU206SCT	51
DCU208	51
DCU208SCT	51
DQ30	205
DQ30COV	204
DQ30SGCOV	152
DQ30SGPVT	153
DQ3135	210
DQ32	206
DQ34	207
DQ37	211

Art.	Pag.
DQ375	212
DQ380	208
DQ380SG	154
DQ390	209
DQ40	217
DQ40COV	216
DQ40SGCOV	156
DQ40SGPVT	157
DQ4135	224
DQ42	218
DQ44	219
DQ44P	219
DQ475	225
DQ480	221
DQ480P	222
DQ480SG	158
DQ490	223
DQA05	234
DQA06	234
DQA08	234
DQA1000	233
DQA1500	233
DQA500	233
DQA55	233
DQA65	233
DQA75	233
DQA83	234
DQA85	234
DQA86	234
DQA8670	234
DQA87	234
DQA88	235
DQA89	235
DQA90	235
DQA93	235
DQA99	235
DQAP.100	356
DQC35	214
DQC37	214
DQC38	214
DQC39	215
DQC395	215
DQC51	226
DQC53	226
DQC55	226
DQC575	227
DQC58	227
DQC59	227
DQC61	228
DQC63	228
DQC65	228
DQM09	231
DQM11	231
DQM41	229
DQM43	229
DQM45	230
DQM47	230
DQM49	231
DQM50	230
DQM52	229
DQM57	229
DQMP2	235
DQMP4	235
DQMP6	235
DQMP7	235
DQMP8	235
DQMP9	235
DQP2525	236
DQP365	236
DQP375	236
DQP385	236
DQPD.100-DX	354
DQPD.100-SX	354
DQT1000	232
DQT1500	232
DQT500	232
DQTS2525	236
DQX1000	232
DQX1500	232
DQX500	232
FOL1010.30	243
FOL1515.30	243
FOL2020.30	243
FOP10.30	243
FOP15.30	243
FOP20.30	243
FOU1009.30	243
FOU1011.30	243
FOU1013.30	243
FX1000	429
FXTNT01	429
G35KIT01	44
G35KIT02	44
G35KIT03	44
G35KIT04	44
G35KIT05	45
G35KIT06	45
G35KIT07	45
G35KIT08	45
G35S10DMP	34
G35S10STP	34
G35S20DMP	36
G35S20STP	36
G35S30DMP	38
G35S30STP	38
G35S40DMP	40
G35S40STP	40
G35U10DMP	27
G35U10STP	27
G35U20DMP	29
G35U20STP	29
G35U30DMP	31
G35U30STP	31
G35U40DMP	33
G35U40STP	33
G50KIT01	74
G50KIT02	74
G50KIT03	74
G50KIT04	74
G50KIT05	75
G50S10	68
G50S20	70
G50U10	61
G50U20	63
G50U30	65
G50U40	67
GAN001	446
GAN002	446
GAN003	446
GLM3000	141
GLM3020	143
GLM3023	143
GLM3050	141
GLM7000	141
GLMAN	141
GLMBDLN15	142
GLMBRM	142
GLMBRV	142
GLMDCCFORO	125
GLMDSTP	143
GLMDSTV	143
GLMFLAT028DX	97
GLMFLAT028SX	97
GLMFLAT030	91
GLMFLAT032DX	98
GLMFLAT032SX	98
GLMFLAT034	92
GLMFLAT036	100
GLMFLAT038	95
GLMFLAT040DX	99
GLMFLAT040SX	99
GLMFLAT042	93
GLMFLATMUR	101
GLMFLATVET	101
GLMFORO	142
GLMFT1000	125
GLMFT12	101
GLMFT14	102
GLMFT16	102
GLMFT18	102
GLMFT2000	125
GLMFT30	104
GLMFT3000	125
GLMFT37	126
GLMFT40	104
GLMFT50	104
GLMFT90	126
GLMKIT301	136
GLMKIT303	138
GLMKIT305	140
GLMKIT701	137
GLMKIT703	139
GLMRCT	141
GLMSFORO	101
GLMSPA08	127
GLMSPA10	127
GLMTND10	142
GM01	431
GM012200	431
GM013000	431
GM014	109
GM01410	78
GM0141022	78
GM0141025	78
GM01422	109
GM01422NR	109
GM01425	109
GM01425NR	109
GM0143000	109
GM0143000NR	109
GM02	245
GM0210	245
GM022500	245
GM022500NR	245
GM02NR	245
GM04	245
GM0422	245
GM0425	245
GM0430	245
GM05	48
GM0522	48
GM052500	48
GM0530	48
GM06	77
GM0622	77
GM0622NR	77
GM0625	77
GM0625NR	77
GM063000	77
GM063000NR	77
GM0722	433
GM0725	433
GM073000	433
GM11DX	49
GM11DX2500	49
GM11SX	49
GM11SX2500	49
GM12DX20	244
GM12DX22	244
GM12DX25	244
GM12SX20	244
GM12SX22	244
GM12SX25	244
GM13DX2200	432
GM13DX3000	432

Art.	Pag.	Art.	Pag.	Art.	Pag.	Art.	Pag.	Art.	Pag.
GM13SX2200	432	GM5620	109	GMVHB1NR	428	LM3538.100	46	MF300A	406
GM13SX3000	432	GM5625	109	GMVHB2	428	LM3538.150	46	MF300B	406
GM1520DX	78	GM5630	109	GMVHB2NR	428	LM3538.200	46	MF350	367
GM1520DXNR	78	GM57022	427	GMVHB3	428	LM3538.300	46	MF600A	405
GM1520SX	78	GM57025	427	GMVHB33000	428	LM5859.100	75	MF600B	405
GM1520SXNR	78	GM58	244	GMVHB33000NR	428	LM5859.150	75	MF9812	402
GM1530DX	78	GM5830	244	GMVHB3NR	428	LM5859.200	75	MFAC1000	399
GM1530SX	78	GM58NR	244	GMVHB4	428	LM5859.300	75	MFBOC	404
GM15DX	78	GM6010	244	GMVHB43000	428	LMU20.150	410	MFCC11	399
GM15SX	78	GM6020	244	GMVHB43000NR	428	LMU20.300	410	MFCC13	399
GM1720SX	79	GM6025	244	GMVHB4NR	428	LMU20B.150	238	MFCC15	399
GM1730SX	79	GM6030	244	GOC009	81	LMU20B.220	238	MFCC17	399
GM17SX	79	GM62	244	GOCCHIA08	81	LMU20B.300	238	MFCC20	399
GM40	437	GM6225	244	GSL3000	358	LMU20TP	411	MFCC28	399
GM4025	437	GM6230	244	GSL812	358	LMU20TPB	238	MHAS01	446
GM4030	437	GM6230DX	48	GSLSVL	359	LMU86B.100	238	MIR20	446
GM42	437	GM6230SX	48	GTUP2	369	LMU86B.150	238	MIR25	446
GM4225	437	GM62DX	48	GTUP2G	369	LMU86B.300	238	MIR30	446
GM4230	437	GM62SX	48	GTUP2N	369	LR300	444	MORS001	344
GM44	438	GM6630DX	432	GTUP3	369	LR320	444	MORS002	344
GM4425	438	GM6630SX	432	GTUP3G	369	LR400	444	MORS0023	344
GM4430	438	GM66DX	432	GTUP3N	369	LR500	444	MORS003	344
GM46	438	GM66SX	432	GTUP4	369	MAN500V150	53	MORS004	345
GM4625	438	GM702020	49	GTUP4G	369	MF007100	401	MORS005	345
GM4630	438	GM702022	49	GTUP4N	369	MF008670	401	MORS033	345
GM4810	439	GM702030	49	GTUP5	369	MF02	404	MORSZ001	422
GM4822	439	GM7022	433	GTUP5G	369	MF04	404	MORSZ002	422
GM4825	439	GM7025	433	GTUP5N	369	MF05	404	MTS10	443
GM4830	439	GM7030	433	GTUP6	369	MF06	404	MTS3000	442
GM50	438	GM7222	433	GTUP6G	369	MF06100	400	MTS3000KR	442
GM5030	438	GM7225	433	GTUP6N	369	MF06130	400	MTS90	443
GM50522	426	GM7230	433	HAND10052VHB	53	MF06160	400	MU30095	406
GM50525	426	GM8020	434	HAND10057VHB	129	MF09410	403	MU30095N	406
GM512DX25	427	GM8025	434	HAND13040VHB	53	MF09410C20	403	MU30135	406
GM512SX25	427	GM880607	51	HAND6640VHB	53	MF09413	403	MU30135N	406
GM5210	439	GM880615	51	LM0859.100	75	MF09430	402	NV3100	240
GM5222	439	GM900807	51	LM0859.150	75	MF10	403	NV3200	240
GM5225	439	GM900815	80	LM0859.200	75	MF1000	403	NV3300	240
GM5230	439	GM921007	80	LM0859.300	75	MF12	403	NV3400DX	240
GM5422	245	GM921015	80	LM3515.075	46	MF127	346	NV3400SX	240
GM5430	245	GMPINZ	439	LM3515.10045	46	MF129	346	NV3500	240
GM56010	426	GMPINZ02	439	LM3515.150	46	MF1300	403	NV3600	240
GM56020	426	GMVHB1	428	LM3515.15045	46	MF1515	347	OPEN01CHD	275
GM56025	426	GMVHB13000	428	LM3515.200	46	MF1600	403	OPEN01DQ	195
GM5610	109	GMVHB13000NR	428	LM3515.300	46	MF2890	406	OPEN01FOR10	199

Art.	Pag.
OPEN01FOR8	199
OPEN01LMUDQ	197
OPEN01LMUMF	333
OPEN01MORS	331
OPEN01NOVI	201
OPEN03CHD	273
OPEN03DQ	191
OPEN03LMUDQ	193
OPEN03LMUMF	329
OPEN03MORS	327
PBCAL10	49
PBD3183	46
PBD3183.150	46
PBD3183.220	46
PBD3183KR	415
PBD3184	47
PBD3184.100	47
PBD3184.150	47
PBD3184KR	415
PBD3186	47
PBD3186.100	47
PBD3186.150	47
PBD86TP	47
PBDTP	47
PEL31	441
PESQ0810.075	48
PESQ0810.150	48
PESQ0810.300	48
PESQ0810B.100	238
PESQ0810B.150	238
PESQ0810B.300	238
PMAN1332	359
POM2525	236
POMZ001	422
POMZ002	422
PQ95	102
PROALUX1520	412
PROALUX1530	412
PROALUX1720	412
PROALUX1730	412
PROALUX1920	412
PROALUX1930	412
PROALUXG	412
PROALUXG400	412
PROFALL0820	413
PROFALL0820KR	415
PROFALL1020	413
PROFALL1020KR	415
PROFALL1225	413
PROFALL1240	413
PROFALL1425	413
PROFALL1440	413
PROTAP0820	413
PROTAP0820KR	415
PROTAP1020	413
PROTAP1020KR	415
PROTAP1225	413
PROTAP1240	413
PROTAP1425	413
PROTAP1440	413
PROTAP1520	412
PROTAP1530	412
PROTAP1720	412
PROTAP1730	412
PROTAP1920	412
PROTAP1930	412
PTBH1964	372
PTUP2261-DX	370
PTUP2261-SX	370
PTUP26	368
PTUP30	369
PTUPSQ-11	364
PTUPSQ-1130	366
PTUPSQ2016	362
PTUPSQ2018	362
PTUPSQ2036	364
PTUPSQ2038	364
PTUPSQ-6130	366
PTUPSQ-61C	366
PTUPSQ-61L	366
PTUPSQ-66	366
PTUPSQ-6630	366
PTUPSQ-8130	366
PTUPSQ-81C	366
PTUPSQ-81L	366
PTUPSQ-88	366
PTUPSQ-8830	366
PTUPSQACCM	367
PTUPSQACCV	367
PTUPSQANG	368
PTUPSQD	368
PTUPSQGUAV	367
S1180	380
S150	378
S153	379
S190	381
S4500	392
S600	382
S603	383
SAS020	404
SCR001	398
SFH100	393
SFH101	393
SFH102	394
SFH103	394
SFH801	395
SFH802	395
SFH803	395
SP2255	302
SP2255GD	303
SP255	303
SPD01	407
SPD03	407
SPD05	407
SPD071000	407
SPD072000	407
SPD09	407
SPD092300	416
SPD112300	416
SPD132300	416
SPD153308	416
SPD153310	416
SPD153508	416
SPE2392	52
SPE2393	52
SPE2394	52
SPE2395	52
SPE2397	443
SPECTOND1	448
SPECTOND2	448
SPECTOND3	448
STOPVAPOR0	441
STOPVAPOR05	441
STOPVAPOR1	441
STOPVAPOR12	441
STOPVAPOR13	441
STOPVAPOR17	441
STOPVAPOR19	441
STOPVAPOR2	441
STOPVAPOR3	441
STOPVAPOR4	441
TS25006	243
TS250065	243
TS25009	243
TS25012	243
TS250125	243
TS250155	243
TS25019	243
UTR65	412
VETCIL35	303
W61250	445
W61500	445
W61TDX	445
W61TSX	445
W63250	445
W63500	445
W63TDX	445
W63TSX	445

CATALOGUS
INRICHTING

INRICHTING Pag. 18

GLASPLAATDRAGERS Pag.110

KLEMMEN Pag.138

PUNTBEVESTIGINGEN Pag.166

logli
SAINT-GOBAIN

INRICHTING



SCHUIFDEUREN



SUPRA EN ROBUSTUS
Pag. 20

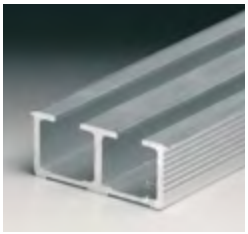

CLIPO
Pag. 32



PV-PROFIELEN
Pag. 42



SLOTEN VOOR SCHUIFDEUREN
Pag. 46

DRAAIDEUREN



PIVOTS
Pag. 49



LATERALE ZELFSLUITENDE SCHARNIER
Pag. 58

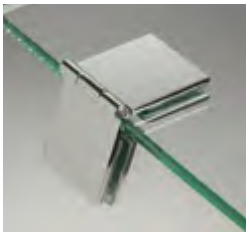

LATERALE LOSSE SCHARNIEREN
Pag. 68



SLOTEN VOOR DRAAIDEUREN
Pag. 70

GLASKLEMMINGEN EN GLASPLAATDRAGERS



GLASKLEMMINGEN
Pag. 76



GLASPLAATDRAGER
Pag. 78

DRAAIDEUREN VOOR UV-VERLIJMING

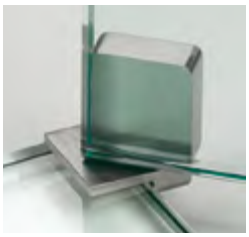

PIVOTS
Pag. 82

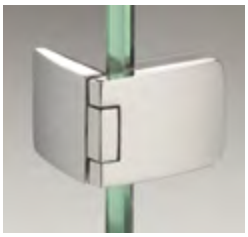

LATERALE ZELFSLUITENDE SCHARNIER
Pag. 86

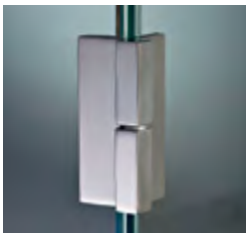

LATERALE LOSSE SCHARNIEREN
Pag. 92



SLOTEN
Pag. 96

ARTIKELEN VOOR UV-VERLIJMING



KNOPPEN EN HANDGREPEN
Pag. 99



MAGNETEN
Pag. 101



GLASPLAATDRAGERS
Pag. 103



STALEN SCHIJVEN
Pag. 106



WIELEN
Pag. 107

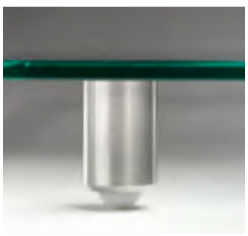

STEUNVOETEN
Pag. 108

SUPRA en ROBUSTUS

Sluitsystemen voor vitrines met schuifprofielen Willach

Het assortiment van het Willach-systeem omvat twee productlijnen genaamd SUPRA en ROBUSTUS in staven van zowel 2497 mm als 5000 mm.

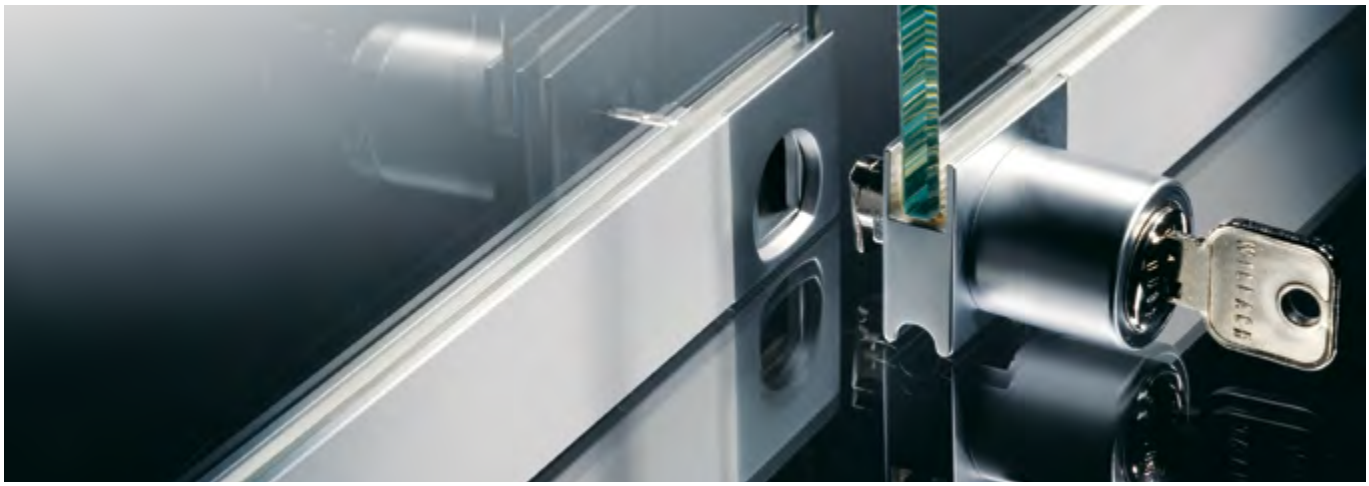

Het SUPRA-systeem is toepasbaar voor glas van 5 tot 8 mm met een capaciteit van 25 kg (met gebruik van 2 wielen) en 50 kg (met gebruik van 4 wielen). Het systeem kan worden gemonteerd met 1, 2 of meer schuifdeuren door een bovengeleider en een enkele ondergeleider toe te voegen. Het systeem met 2 deuren kan worden aangevuld met een frameprofiel.

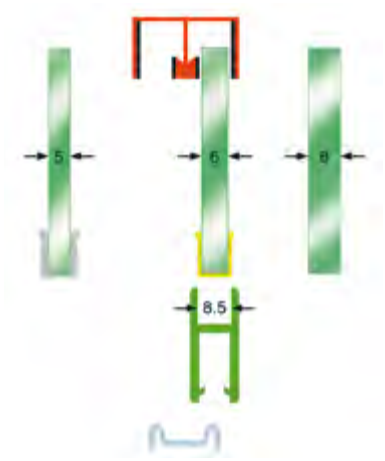

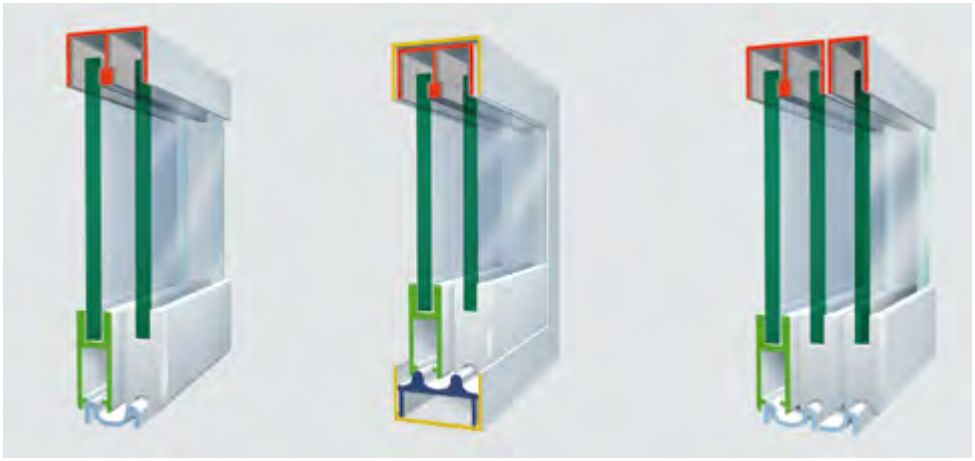

Het ROBUSTUS-systeem is toepasbaar voor glas van 10 tot 12 mm met een capaciteit van 70 kg (met gebruik van 2 wielen) en 140 kg (met gebruik van 4 wielen). Deze lijn is alleen te gebruiken met een dubbel profiel en heeft geen profielen, geleiders of frameprofielen.

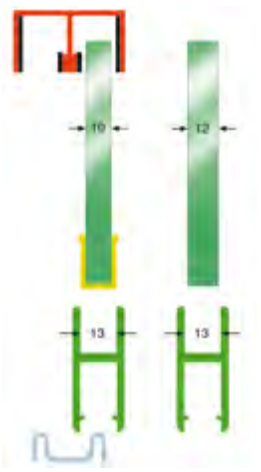

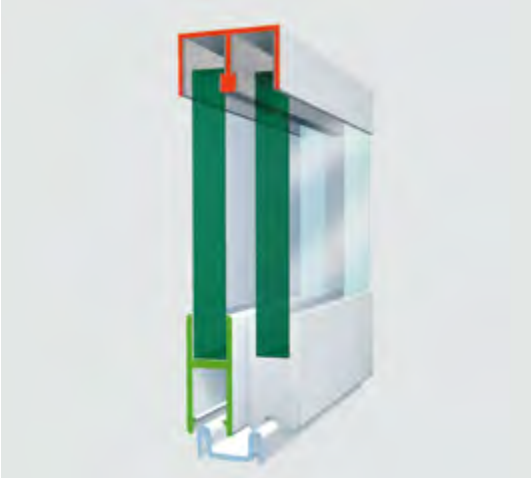

Kenmerken van het Willach vitrinesysteem:

- Stevigheid van de deuren
- Duurzaamheid van het loopwerk
- Stilte tijdens het schuiven
- Eenvoud van montage
- Beveiliging tegen inbraak
- Modulariteit van de profielen
- Minimalistische esthetiek



Het stalen kogellager met POM-coating is zeer resistent waardoor geen vervormingen optreden als gevolg van slijtage en gewicht, zodat duurzaamheid, stevigheid en weinig geluid tijdens het schuiven zijn gegarandeerd.

Het lager, gemonteerd op een veerbelaste metalen behuizing, wordt op het glashouderprofiel geplaatst met behulp van een specifiek montagegereedschap (uit voorraad leverbaar), met vermijding van het gebruik van schroeven en een snelle montage.



Dankzij de binnenbekleding van de bovengeleider met geluiddicht gevlokt weefsel wordt het geluid van het schuiven van de deur nog verder gedempt.

In de SUPRA-serie zijn de schuifrails voorzien van dubbelzijdige tape voor een gemakkelijke montage, ook zonder schroeven.





Alle profielen uit de Willach-serie, behalve de onderprofielen, worden tijdens transport beschermd door een speciale kleeffolie.

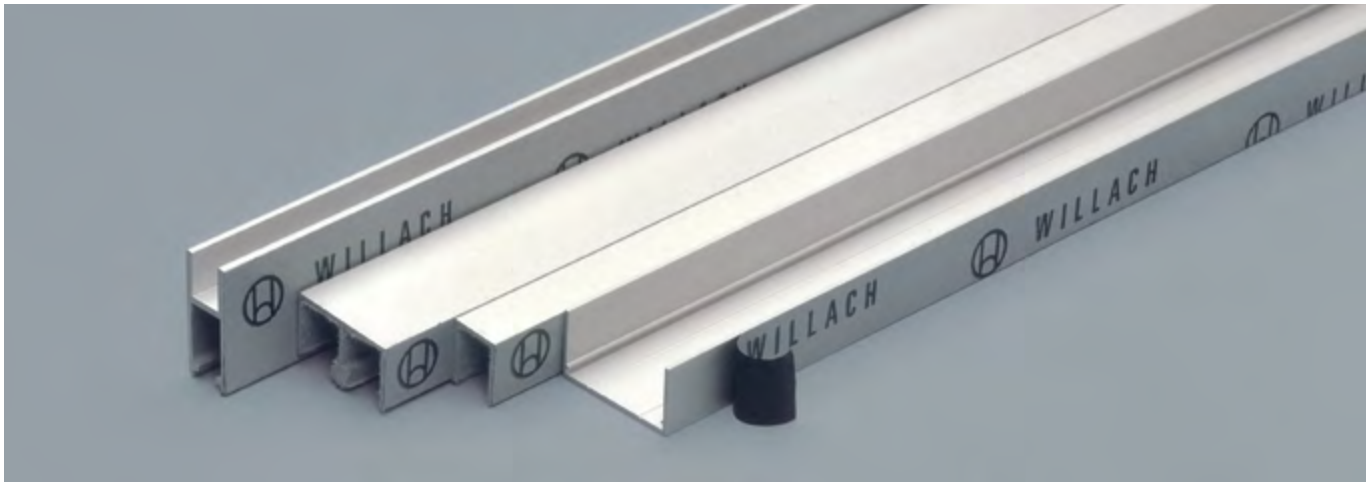



De glashouder uit de SUPRA-serie heeft een binnenzijde van 8,5 mm en er zijn 2 soorten transparante rubberen dichtingen beschikbaar voor het plaatsen van twee deurdiktes: 5 mm en 6 mm.

De glashouder uit de ROBUSTUS-serie heeft daarentegen een binnendiameter van 13 mm. Voor deze serie is een dichting verkrijgbaar om 10 mm dik glas in te plaatsen.

Beide systemen zijn voorzien van verticale borstelhouderprofielen voor 6 mm, 8 mm of 10 mm glas.

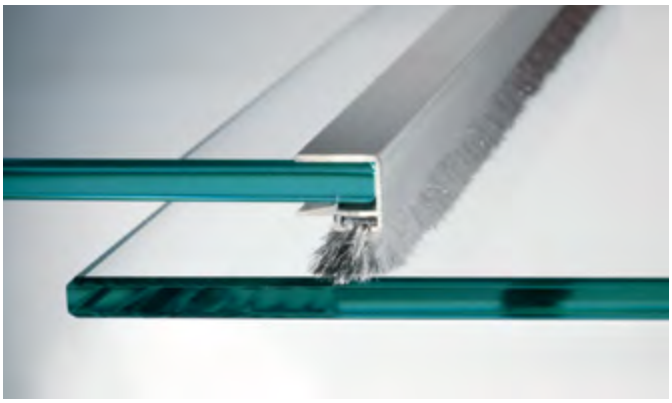

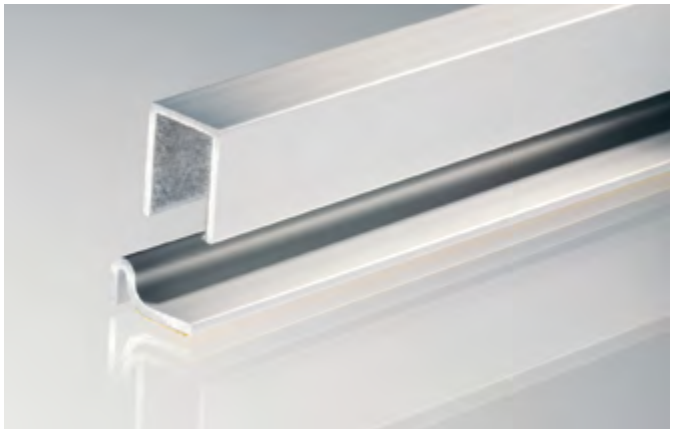

Voor de SUPRA-serie is er ook de mogelijkheid om een enkel onderprofiel en een bovengeleider aan te brengen, waardoor extra deuren kunnen worden geplaatst.

Bij toepassing van systemen met 3 of meer deuren is het niet mogelijk om het SECURA-slot aan te brengen.

De systemen zijn voorzien van eindkappen in matte chroomkleurige kunststof en een handgreep om te slepen.



Alleen voor de SUPRA-serie is er een U-frameprofiel waarmee de volledige structuur van de vitrine in kan worden gelijst.

Bovendien verschaft extra rubberprofiel bescherming tegen stof, evenals een gedempte zijdelingse aanslag van de deuren.


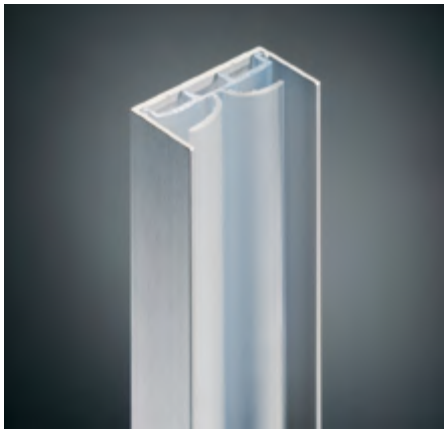
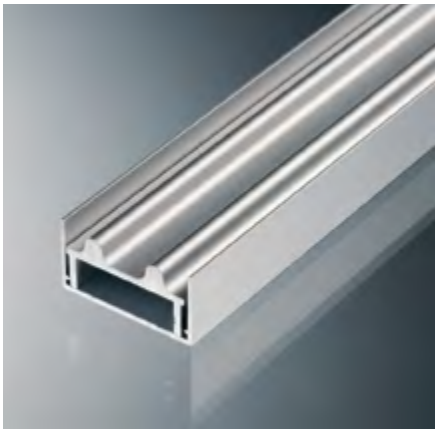

Willach schuifdeuren zijn voorzien van een speciaal gepatenteerd sluitsysteem genaamd SECURA.

Het SECURA-systeem bestaat uit een glashouderterminal met een geperforeerde zitting en een cilindervormig hoofddeel met een excentrische staaf die, met de cilinder erin geplaatst, een horizontale anti-ontgrendelingssluiting oplevert. Voor anti-ontgrendeling wordt gezorgd door een adapter die eindstandig op de glashouder van de tweede deur wordt gestoken.
Een ander voordeel van dit systeem is de omkeerbaarheid van de adapter, die zowel rechts als links gericht kan zijn.
Het SECURA-slot is verkrijgbaar met zowel een gelijksluitende sleutel als een verschillend sluitende sleutel. De verschillend sluitende sleutel heeft een mogelijkheid tot 40 versleutelingen (afhankelijk van de beschikbaarheid op het moment van bestelling).

Bovendien kan de cilinder met een master-sleutel uit elke slotkast worden verwijderd (alleen als het schuifsysteem in geopende stand staat). Bovendien is de cilinder voor zowel de SUPRA- als de ROBUSTUS-serie dezelfde.






Een andere inbraakafwerende eigenschap is een plastic onderdeel op de bovengeleider, dat voorkomt dat de deuren omhoog kunnen worden getild en kunnen worden verwijderd in gesloten positie.

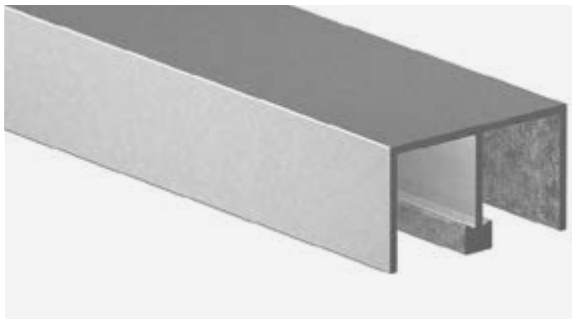

DUBBELE BOVENGELEIDER SUPRA

Materiaal: Aluminium
Afwerking: /97

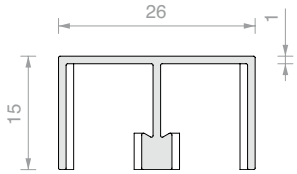

Art.	Lengte	Aantal
W.605.020.250	**2497** mm	1 st.
W.605.020.500	**5000** mm	1 st.



DUBBEL ONDERPROFIEL SUPRA

Materiaal: Aluminium
Afwerking: /97

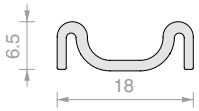

Art.	Lengte	Aantal
W.605.090.250	**2497** mm	1 st.
W.605.090.500	**5000** mm	1 st.

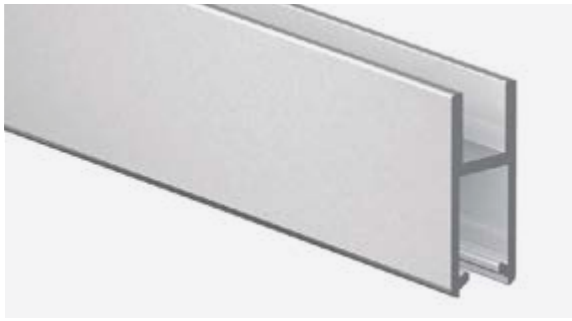

GLASHOUDERPROFIEL SUPRA

Materiaal: Aluminium
Afwerking: /97

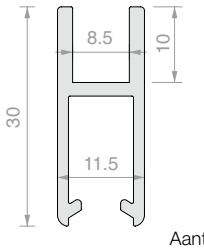

Art.	Lengte	Aantal
W.605.040.250	**2497** mm	1 st.
W.605.040.500	**5000** mm	1 st.

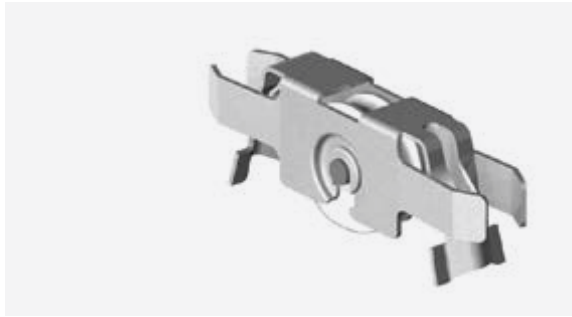

LOOPWIEL SUPRA

Materiaal: Kast in staal, rol in kunststof
Gereedschap voor de montage art. W.606.400

Art.	Vermogen	Aantal
W.605.050	**25** Kg per paar	1 st.

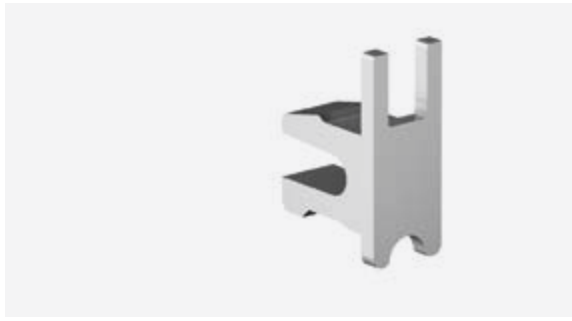

EINDSTUK GLASHOUDER SUPRA

Materiaal: Kunststof
Afwerking: /97

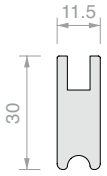

Art.	Aantal
W.605.071	1 st.



GEREEDSCHAP VOOR MONTAGE LOOPWIELEN SUPRA

Art.	Aantal
W.606.400	1 st.



EINDSTUK MET GREEP SUPRA

Materiaal: Kunststof

Afwerking: /97

Art.	Aantal
W.606.450	1 st.



DICHTING VOOR GLAS

Materiaal: Kunststof

Gebruiken met profiel art. W.605.040.

Kleur: Transparant

Art.	Voor glas	Aantal
W.606.320	**5** mm	1 m
W.606.310	**6** mm	1 m



SLOT SECURA VOOR SERIE SUPRA

Materiaal: Zink

Adapter W.606.600 is nodig

Afwerking: /97

Art.	Sleutel	Aantal
W.606.620U	Gelijksluitend	1 st.
W.606.620D	Verschillend sluitend	1 st.
W.606.640	Demontagesleutel voor cilinder	1 st.

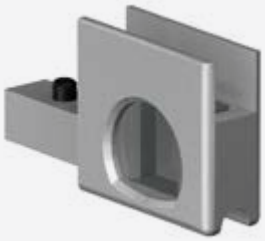

EINDSTUK MET TEGENPLAAT VOOR SLOT SECURA VOOR SERIE SUPRA

Materiaal: Zink

Afwerking: /97

Art.	Aantal
W.606.600	1 st.



STOFDICHTINGSPROFIEL VERTICAAL MET BORSTEL

Materiaal: Aluminium

Afwerking: /97

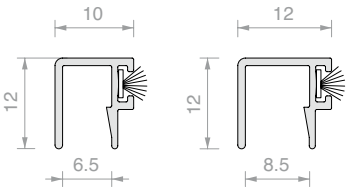

Art.	Lengte	Voor glas	Aantal
W.606.350.250	**2497** mm	**6** mm	1 st.
W.606.350.500	**5000** mm	**6** mm	1 st.
W.606.360.250	**2497** mm	**8** mm	1 st.
W.606.360.500	**5000** mm	**8** mm	1 st.



ANTIDIEFSTALTOEBEHOREN SUPRA

Materiaal: Kunststof

Kleur: Transparant

Art.	Aantal
W.606.420	1 st.

MONTAGESCHEMA

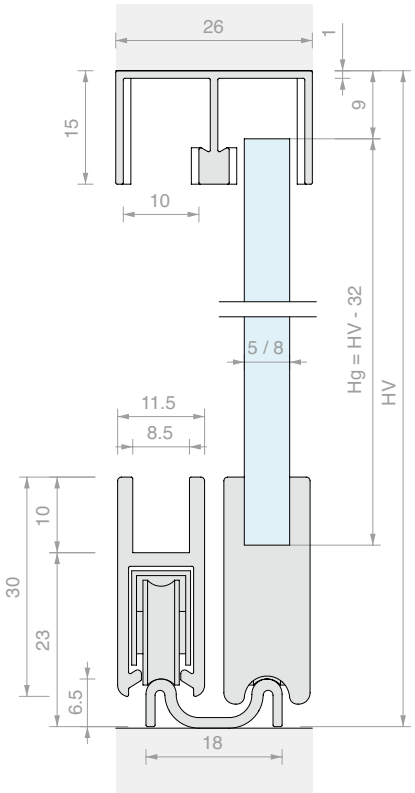

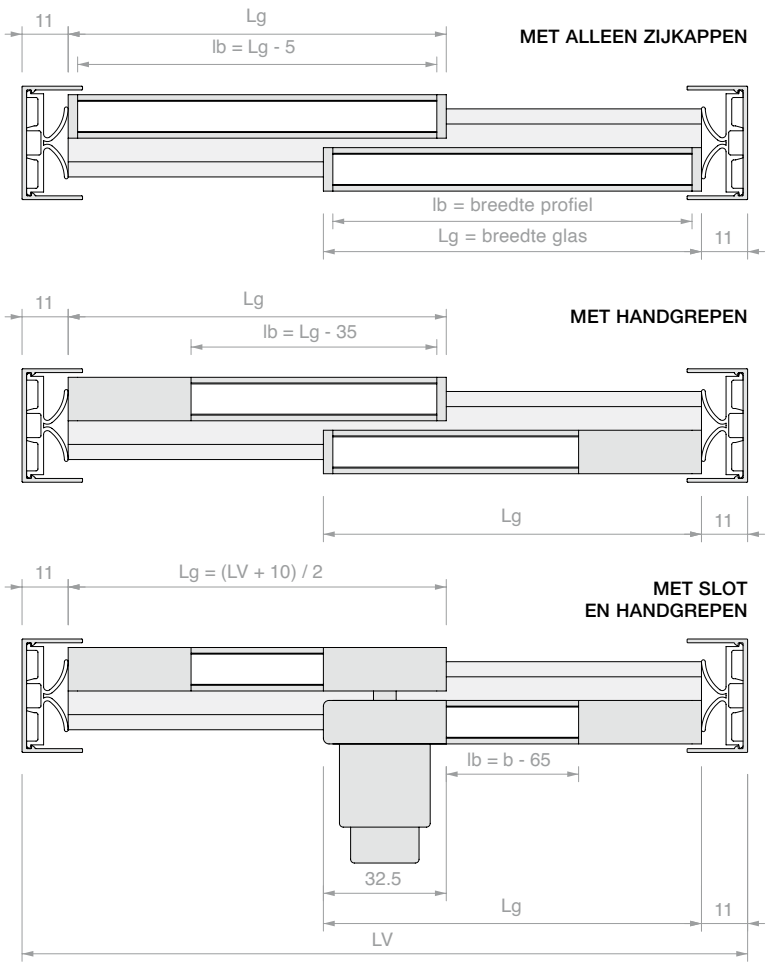



ENKELE BOVENGELEIDER SUPRA

Materiaal: Aluminium

Afwerking: /97

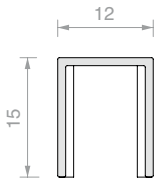

Art.	Lengte	Aantal
W.606.220.250	**2497** mm	1 st.
W.606.220.500	**5000** mm	1 st.



ENKEL ONDERPROFIEL SUPRA

Materiaal: Aluminium

Afwerking: /97

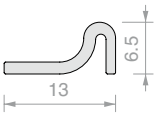

Art.	Lengte	Aantal
W.606.290.250	**2497** mm	1 st.
W.606.290.500	**5000** mm	1 st.

MONTAGESCHEMA MET 3 RAILS

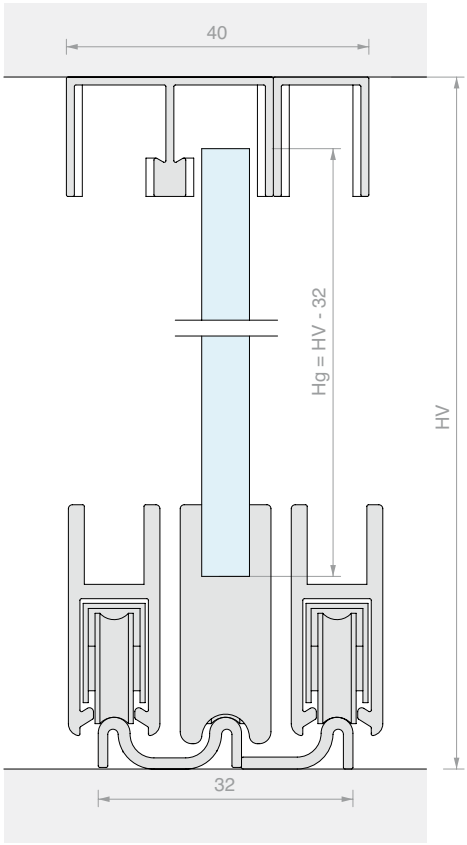

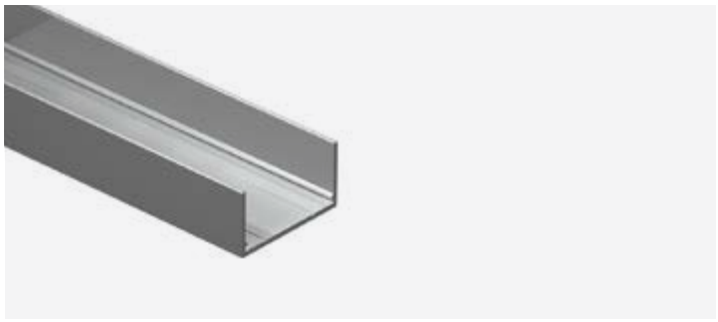

KADERPROFIEL SUPRA

Materiaal: Aluminium
Afwerking: /97

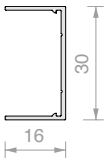

Art.	Lengte	Aantal
W.606.110.250	**2497** mm	1 st.
W.606.110.500	**5000** mm	1 st.

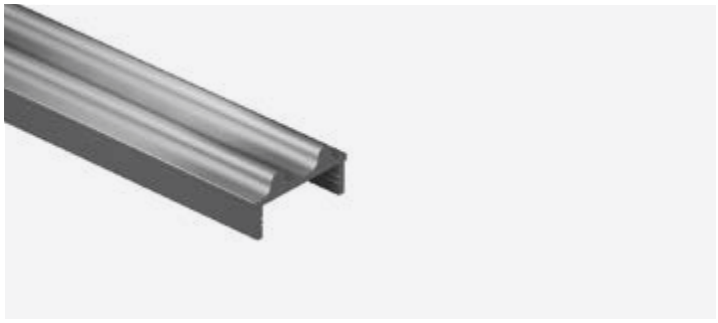

DUBBEL ONDERPROFIEL VOOR PLAATSING IN HET KADERPROFIEL SUPRA

Materiaal: Aluminium
Afwerking: /97

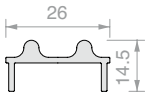

Art.	Lengte	Aantal
W.606.100.250	**2497** mm	1 st.
W.606.100.500	**5000** mm	1 st.



STOFDICHTINGSPROFIEL SUPRA

Materiaal: Kunststof
Kleur: Transparant

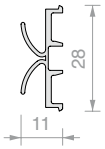

Art.	Lengte	Aantal
W.606.120.250	**2497** mm	1 st.
W.606.120.500	**5000** mm	1 st.

MONTAGESCHEMA MET KADERPROFIEL BOVEN EN ONDER

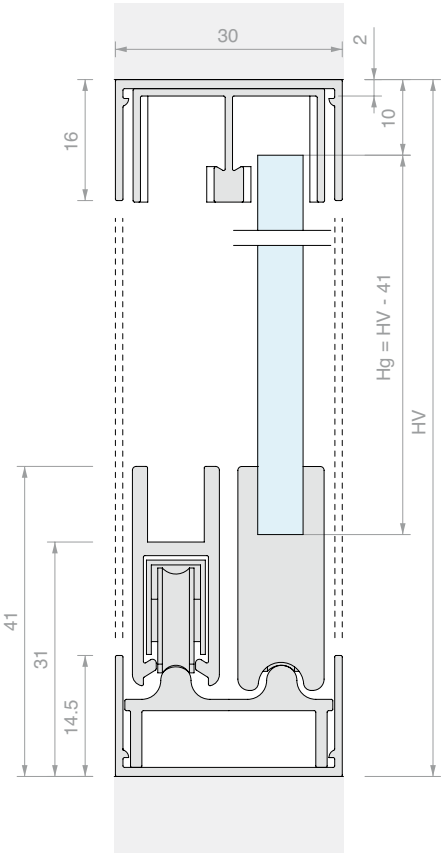

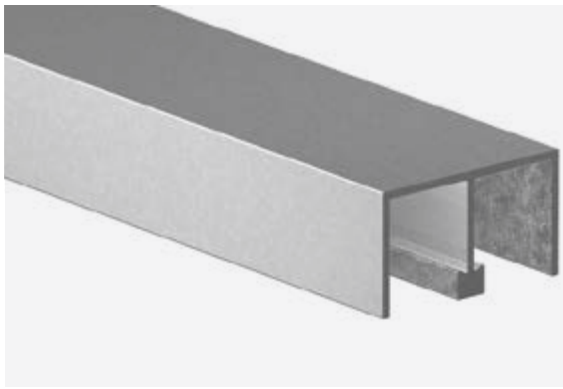

DUBBELE BOVENGELEIDER ROBUSTUS

Materiaal: Aluminium

Afwerking: /97

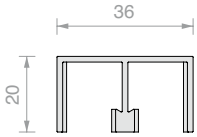

Art.	Lengte	Aantal
W.610.020.250	**2497** mm	1 st.
W.610.020.500	**5000** mm	1 st.



DUBBEL ONDERPROFIEL ROBUSTUS

Materiaal: Aluminium

Afwerking: /97

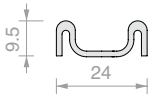

Art.	Lengte	Aantal
W.610.090.250	**2497** mm	1 st.
W.610.090.500	**5000** mm	1 st.

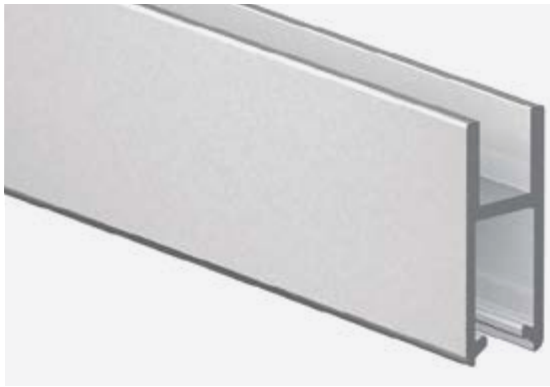

GLASHOUDERPROFIEL ROBUSTUS

Materiaal: Aluminium

Afwerking: /97

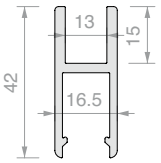

Art.	Lengte	Aantal
W.610.040.250	**2497** mm	1 st.
W.610.040.500	**5000** mm	1 st.

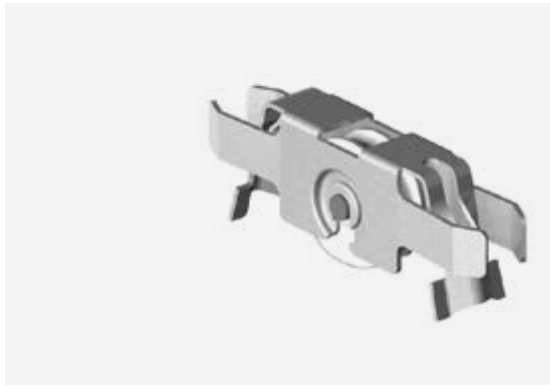

LOOPWIEL ROBUSTUS

Materiaal: Kast in staal, rol in kunststof

Art.	Vermogen	Aantal
W.610.050	**70** Kg per paar	1 st.

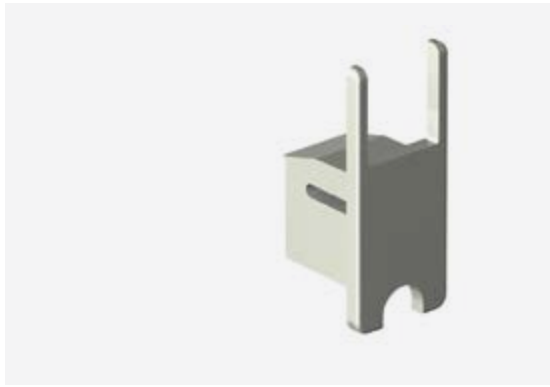

EINDSTUK GLASHOUDER ROBUSTUS

Materiaal: Kunststof

Afwerking: /97

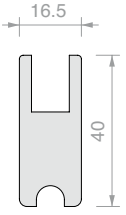

Art.	Aantal
W.610.070	1 st.



GEREEDSCHAP VOOR MONTAGE LOOPWIELEN ROBUSTUS

Art.	Aantal
W.610.400	1 st.



EINDSTUK MET GREEP ROBUSTUS

Materiaal: Zink
Afwerking: /97

Art.	Aantal
W.610.450	1 st.



DICHTING VOOR GLAS

Materiaal: Kunststof
Gebruiken met profiel art. W.610.040.
Kleur: Transparant

Art.	Voor glas	Aantal
W.610.320	**10** mm	1 m



SLOT SECURA VOOR SERIE ROBUSTUS

Materiaal: Zink
Adapter W.610.600 is nodig
Afwerking: /97

Art.	Sleutel	Aantal
W.610.620U	Gelijksluitend	1 st.
W.610.620D	Verschillend sluitend	1 st.
W.606.640	Demontagesleutel voor cilinder	1 st.



EINDSTUK MET TEGENPLAAT VOOR SLOT SECURA VOOR SERIE ROBUSTUS

Materiaal: Zink
Afwerking: /97

Art.	Aantal
W.610.600	1 st.

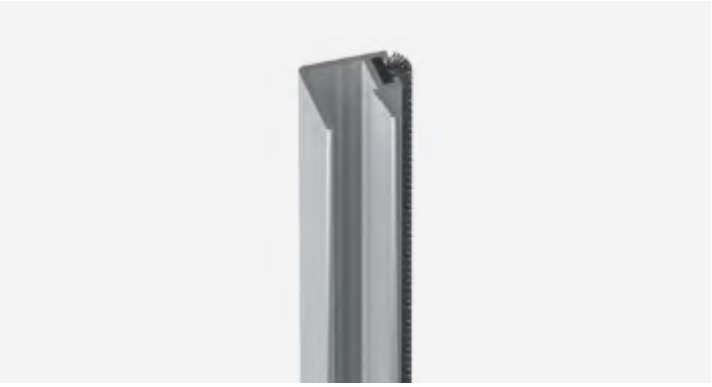

STOFDICHTINGSPROFIEL VERTICAAL MET BORSTEL

Materiaal: Aluminium

Afwerking: /97

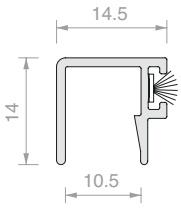

Art.	Lengte	Voor glas	Aantal
W.610.370.250	**2497** mm	**10** mm	1 st.
W.610.370.500	**5000** mm	**10** mm	1 st.



ANTIDIEFSTALTOEBEHOREN ROBUSTUS

Materiaal: Kunststof

Kleur: Transparant

Art.	Aantal
W.610.420	1 st.

MONTAGESCHEMA

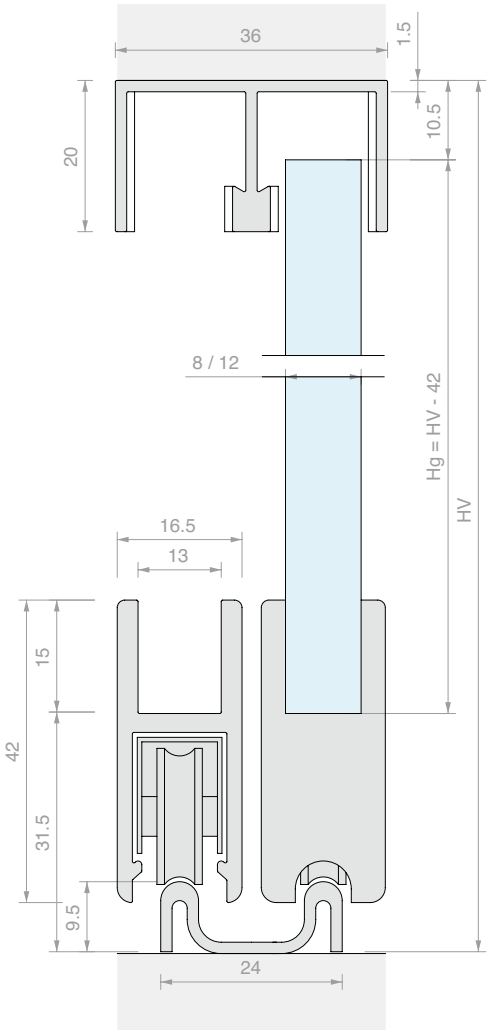

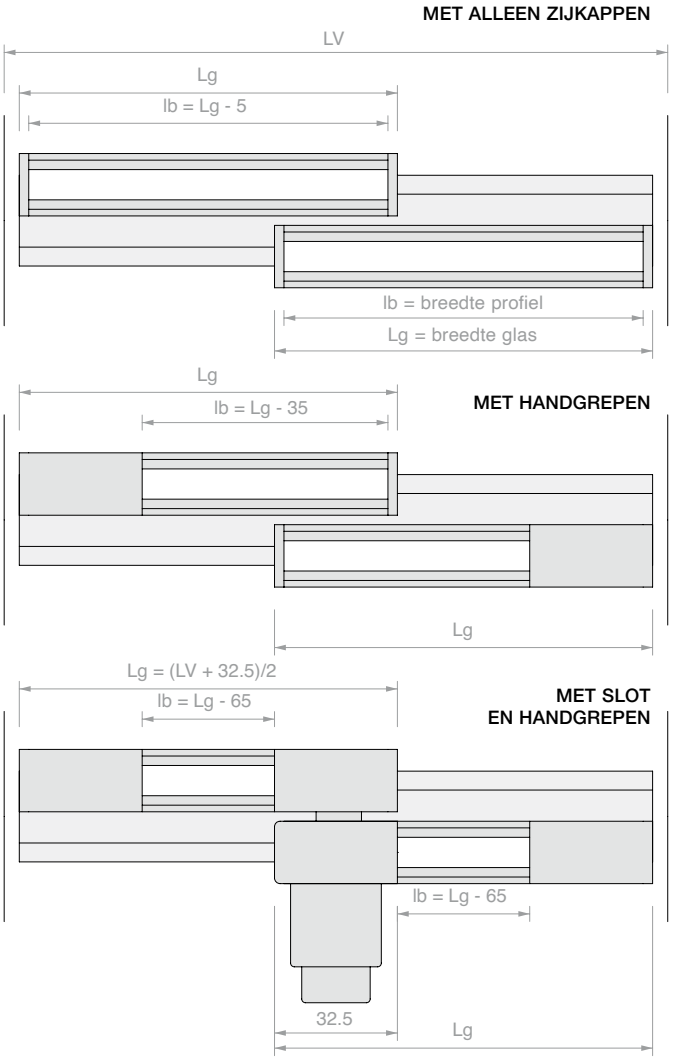

CLIPO 36

Sluitsystemen voor vitrines met schuifprofielen

Met het systeem CLIPO 36 heeft U de mogelijkheid om vitrines te creëren voor elk soort installatie: inbouw-, plafond- of wandinstallatie.

Het stysteem is ontwikkeld voor glasmaten van max L 1000 mm x H 2100 mm en glasdiktes van 6 tot 8 mm in twee verschillende configuraties: met een glashouderprofiel boven en onder, model GPPK, of met een glashouderprofiel boven en een U-vormige ondergeleider, model GPK.

Met de CLIPO 36-modellen kunnen glasplaten tot 36 kg worden gerealiseerd met dempersysteem.
Verkrijgbaar in de afwerkingen: mat aluminium, geborsteld aluminium RVS-look en mat zwart.

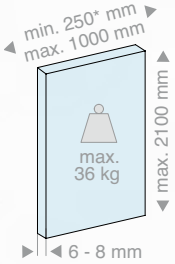

SCHUIFDEUR

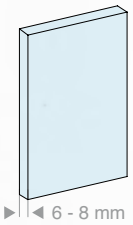

VASTE GLASPANELEN



* Minimale breedte zonder dempers

2 soorten installatie

Plafond

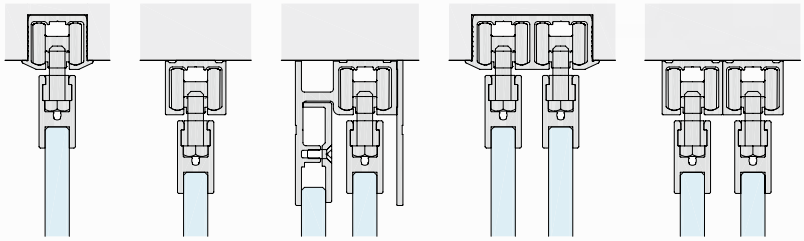

enkel enkel + vast dubbel

Wand

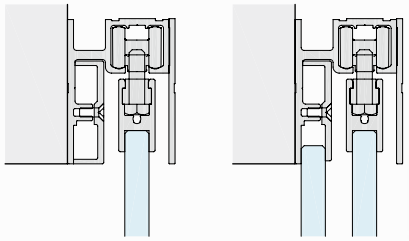

enkel enkel + vast

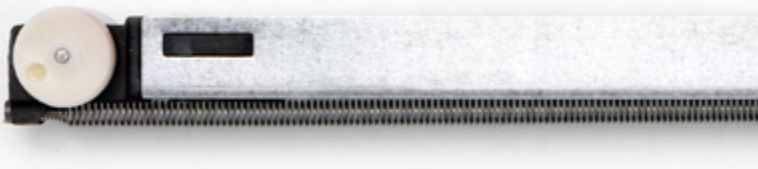

2 soorten installatie van deur

GPPK - met glashouderprofiel boven en onder

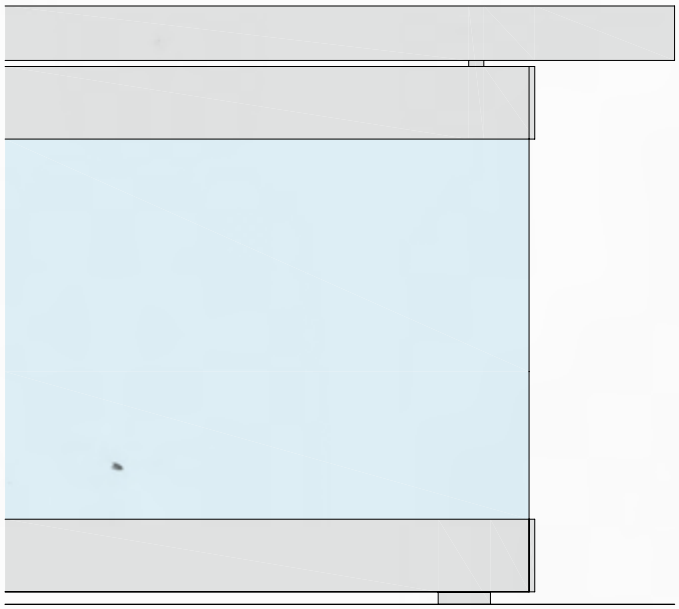

GPK - met glashouderprofiel boven en ondergeleider

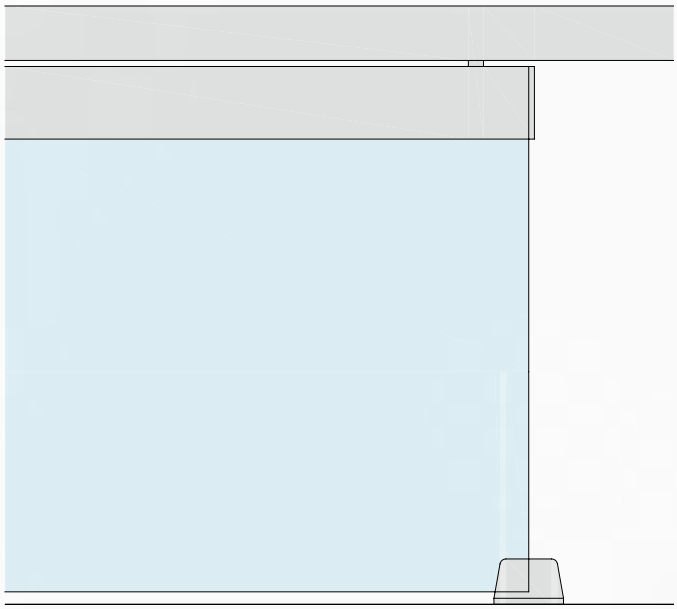











ENKEL PROFIEL VOOR INBOUWMONTAGE CLIPO 36

Materiaal: Aluminium

Voorgeboord profiel met tussenafstand van 150 mm

Afwerking: /6 /88 /97

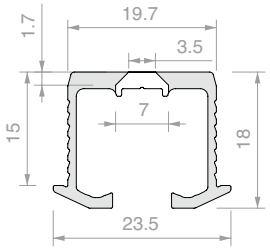

Art.	Lengte	Aantal
053.3324.200	**1997** mm	1 st.
053.3324.300	**2998** mm	1 st.
053.3324.600	**6000** mm	1 st.

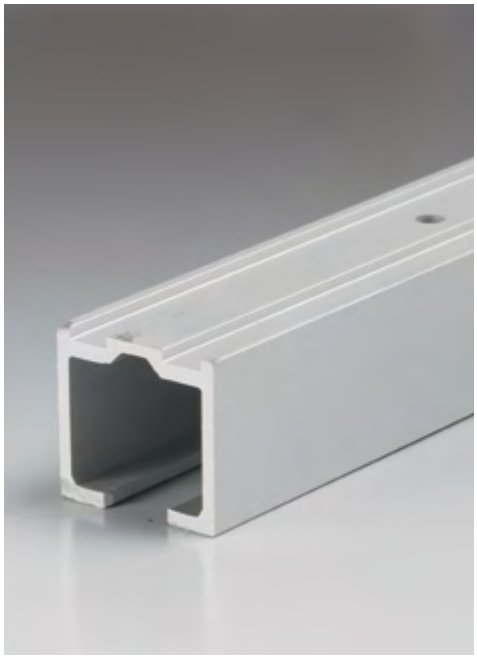

ENKEL PROFIEL VOOR PLAFONDMONTAGE CLIPO 36

Materiaal: Aluminium

Voorgeboord profiel met tussenafstand van 150 mm

Afwerking: /6 /88 /97

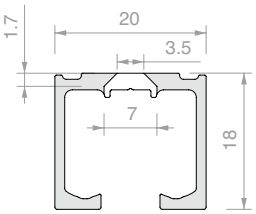

Art.	Lengte	Aantal
053.3326.200	**1997** mm	1 st.
053.3326.300	**2998** mm	1 st.
053.3326.400	**3998** mm	1 st.
053.3326.600	**6000** mm	1 st.



DUBBEL PROFIEL VOOR INBOUWMONTAGE CLIPO 36

Materiaal: Aluminium

Voorgeboord profiel met tussenafstand van 150 mm

Afwerking: /6 /88 /97

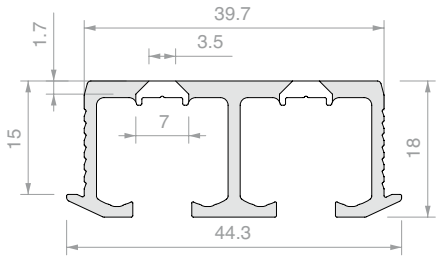

Art.	Lengte	Aantal
053.3342.200	**1997** mm	1 st.
053.3342.300	**2998** mm	1 st.
053.3342.600	**6000** mm	1 st.

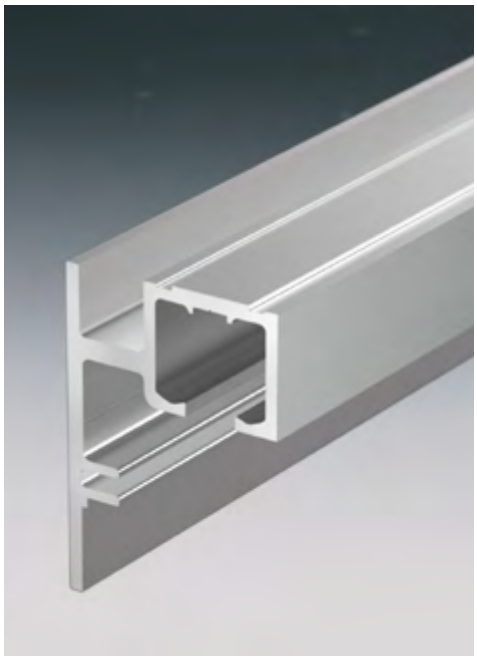

ENKEL PROFIEL VOOR WAND- OF PLAFONDMONTAGE MET OF ZONDER VAST GLASPANEEL CLIPO 36

Materiaal: Aluminium

Voorgeboord profiel op plafond met tussenafstand van 150 mm. Volg voor boren bij wandmontage de daarvoor bedoelde geleider

Afwerking: **/6** /88 /97

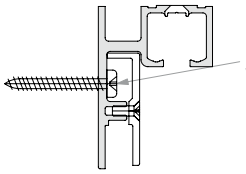

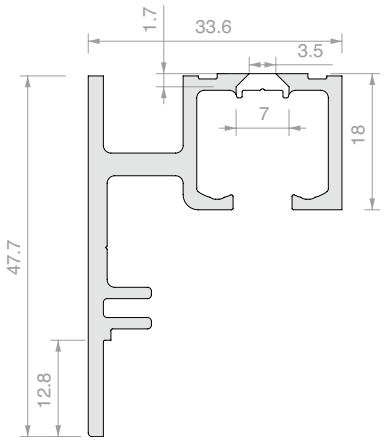

Art.	Lengte	Voor glas	Aantal
053.3338.200	**1997** mm	Van **6** tot **8** mm	1 st.
053.3338.300	**2998** mm	Van **6** tot **8** mm	1 st.
053.3338.400	**3998** mm	Van **6** tot **8** mm	1 st.
053.3338.600	**6000** mm	Van **6** tot **8** mm	1 st.



GLASHOUDERPROFIEL CLIPO 36

Materiaal: Aluminium

Afwerking: **/6** /88 /97

Opmerking: Aanbrengen met behulp van silicone over de volledige lengte van het profiel.

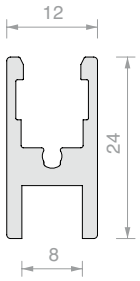

Art.	Lengte	Voor glas	Aantal
053.3072.100	**996** mm	Van **6** tot **8** mm	1 st.
053.3072.200	**1997** mm	Van **6** tot **8** mm	1 st.
053.3072.300	**2998** mm	Van **6** tot **8** mm	1 st.
053.3072.600	**6000** mm	Van **6** tot **8** mm	1 st.



STEUNPROFIEL VOOR VAST GLASPANEEL CLIPO 36

Materiaal: Aluminium

Afwerking: **/6** /88 /97

Opmerking: Om het profiel vast te zetten op het profiel gebruik schroeven M3 x 8 mm Art. **VIT965-3x8-ZN**

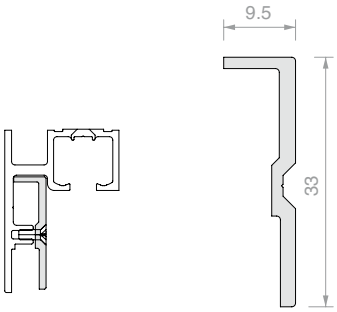

Art.	Lengte	Aantal
053.3071.300	**3000** mm	1 st.



AFDEKKING VOOR PROFIEL 053.3338 CLIPO 36

Materiaal: Aluminium

Afwerking: **/6** /88 /97

Opmerking: Aanbrengen met dubbelzijdige tape over de gehele lengte.

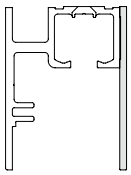

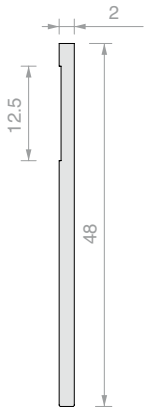

Art.	Lengte	Aantal
053.3075.300	**3000** mm	1 st.



SCHUIFDEURKIT DEUR CLIPO 36 GPPK

Voor de kit is het glashouderprofiel 053.3372 nodig
zowel boven als onder.
Zijkappen voor afsluiting alleen inbegrepen bij zwarte afwerking.

Art.	Voor glas	Aantal
053.3361.072	Van **6** tot **8** mm	1 st.



SCHUIFDEURKIT DEUR CLIPO 36 GPK

Voor de kit is het glashouderprofiel 053.3372 nodig alleen boven.
Zijkappen voor afsluiting alleen inbegrepen bij zwarte afwerking.
Afwerking: /3 /97 **/R2**

Art.	Voor glas	Aantal
053.3361.071	Van **6** tot **8** mm	1 st.



ONDERGELEIDER VOOR MODEL CLIPO 36 GPK

Materiaal: Messing

Afwerking: /3 /97 /R2

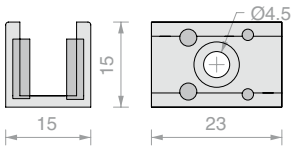

Art.	Voor glas	Aantal
LMGF15	Van **6** tot **8** mm	1 st.



2 DEMPERS CLIPO 36

Minimale breedte deur voor montage van 1 demper 420 mm

Minimale breedte deur voor montage van 2 dempers 620 mm

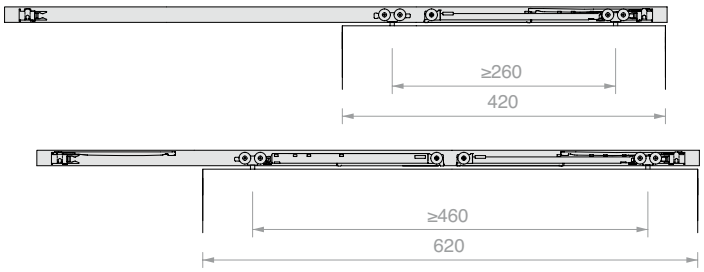

Art.	Vermogen	Aantal
057.3159.071	Tot **15** kg	1 st.
057.3159.072	Tot **26** kg	1 st.
057.3159.073	Tot **36** kg	1 st.

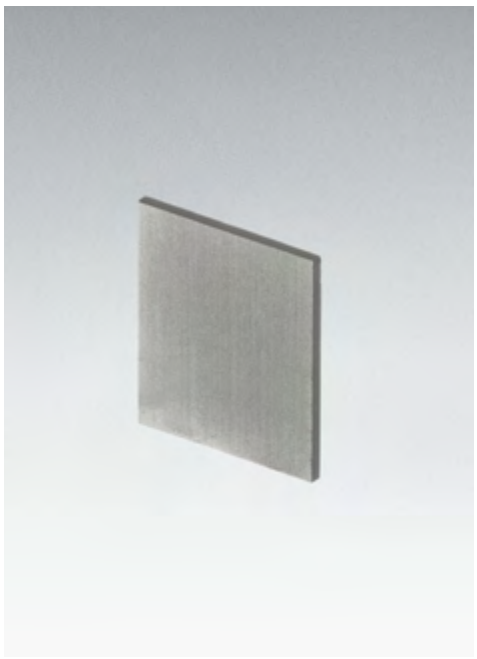

EINDSTUK VOOR PROFIEL 053.3326 CLIPO 36

Materiaal: Aluminium

Afwerking: /6 /88 /97

Opmerking: Aanbrengen met behulp van silicone over het volledige oppervlak van het eindstuk.

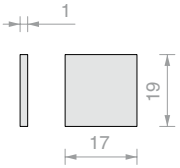

Art.	Aantal
LM17019TP10	1 st.

EINDSTUK VOOR PROFIEL 053.3338 CLIPO 36

Materiaal: Aluminium

Afwerking: /6 /88 /97

Opmerking: Aanbrengen met behulp van silicone over het volledige oppervlak van het eindstuk.

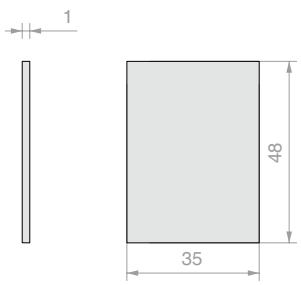

Art.	Aantal
LM48035TP10	1 st.

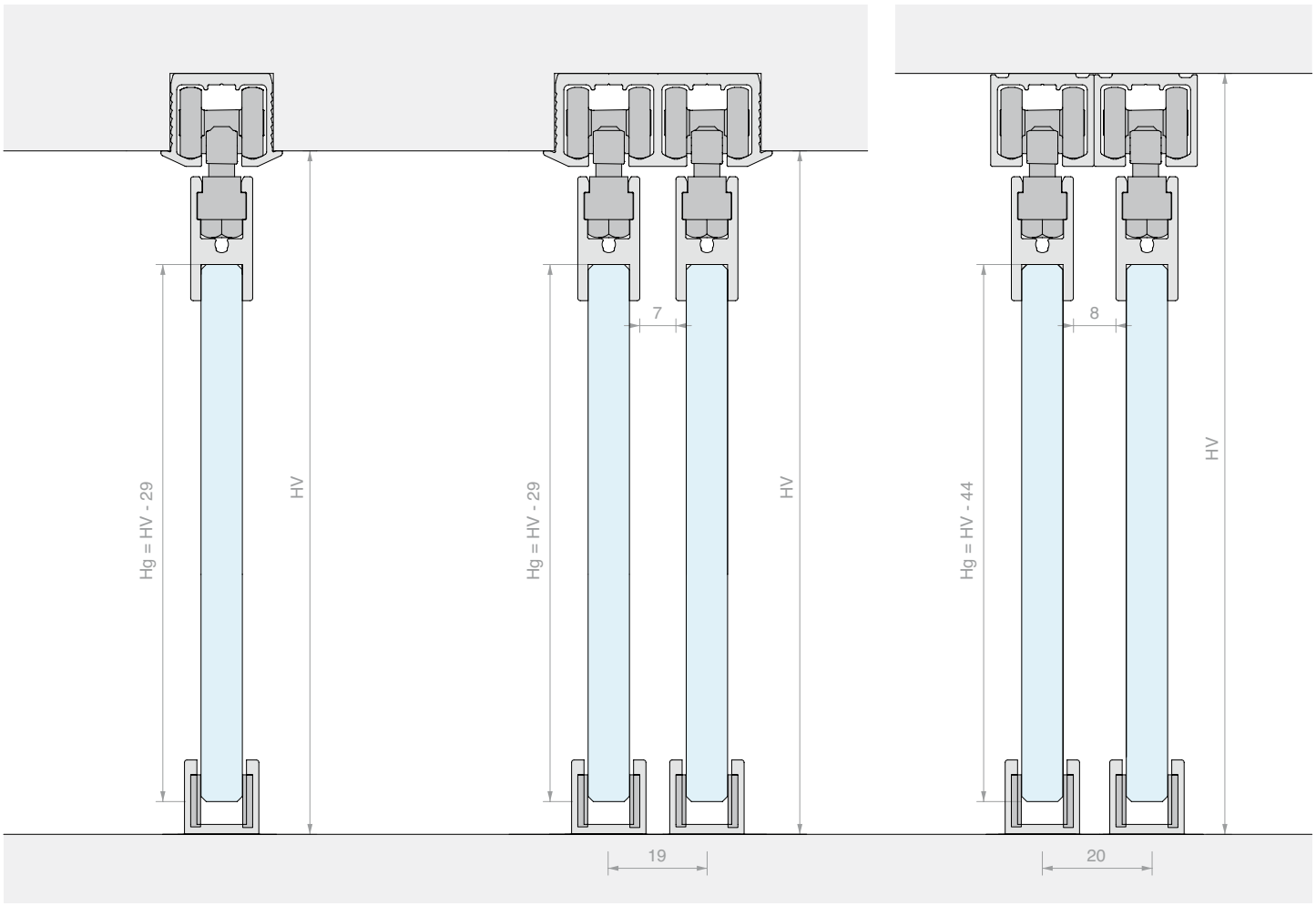
Hg = HV - 29
HV
7
Hg = HV - 29
HV
19
8
Hg = HV - 44
HV
20

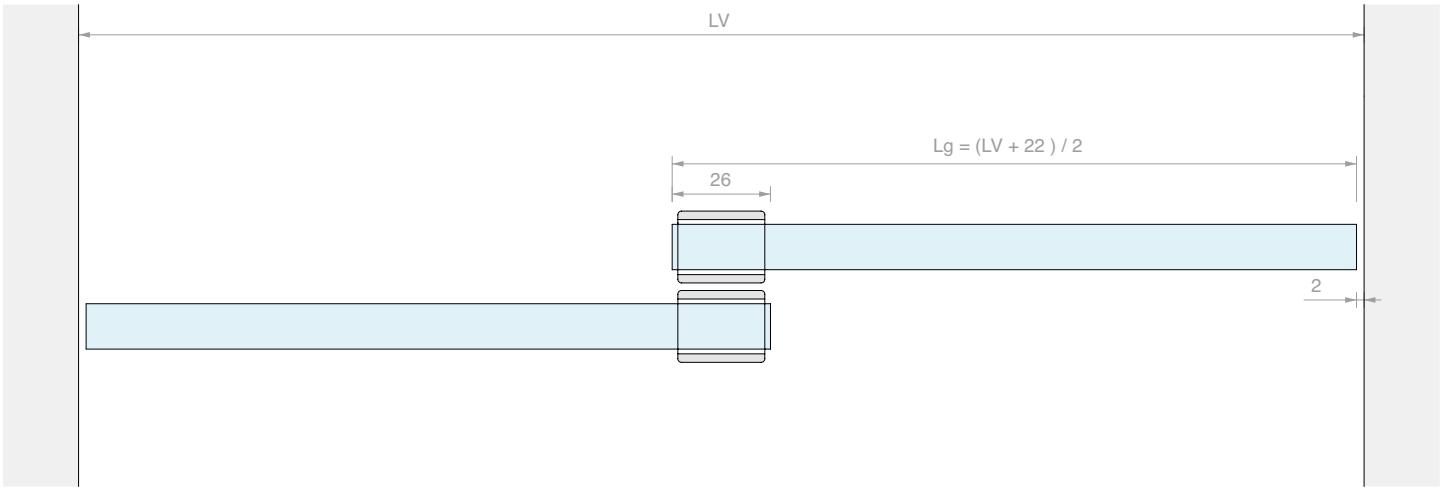
LV
Lg = (LV + 22) / 2
26
2

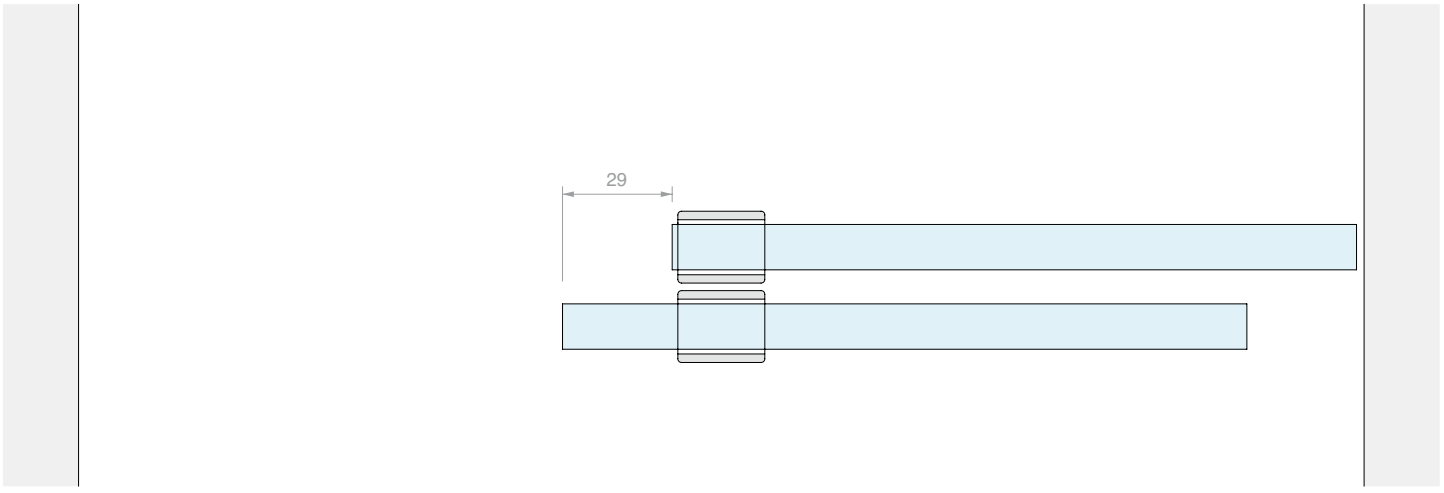
29

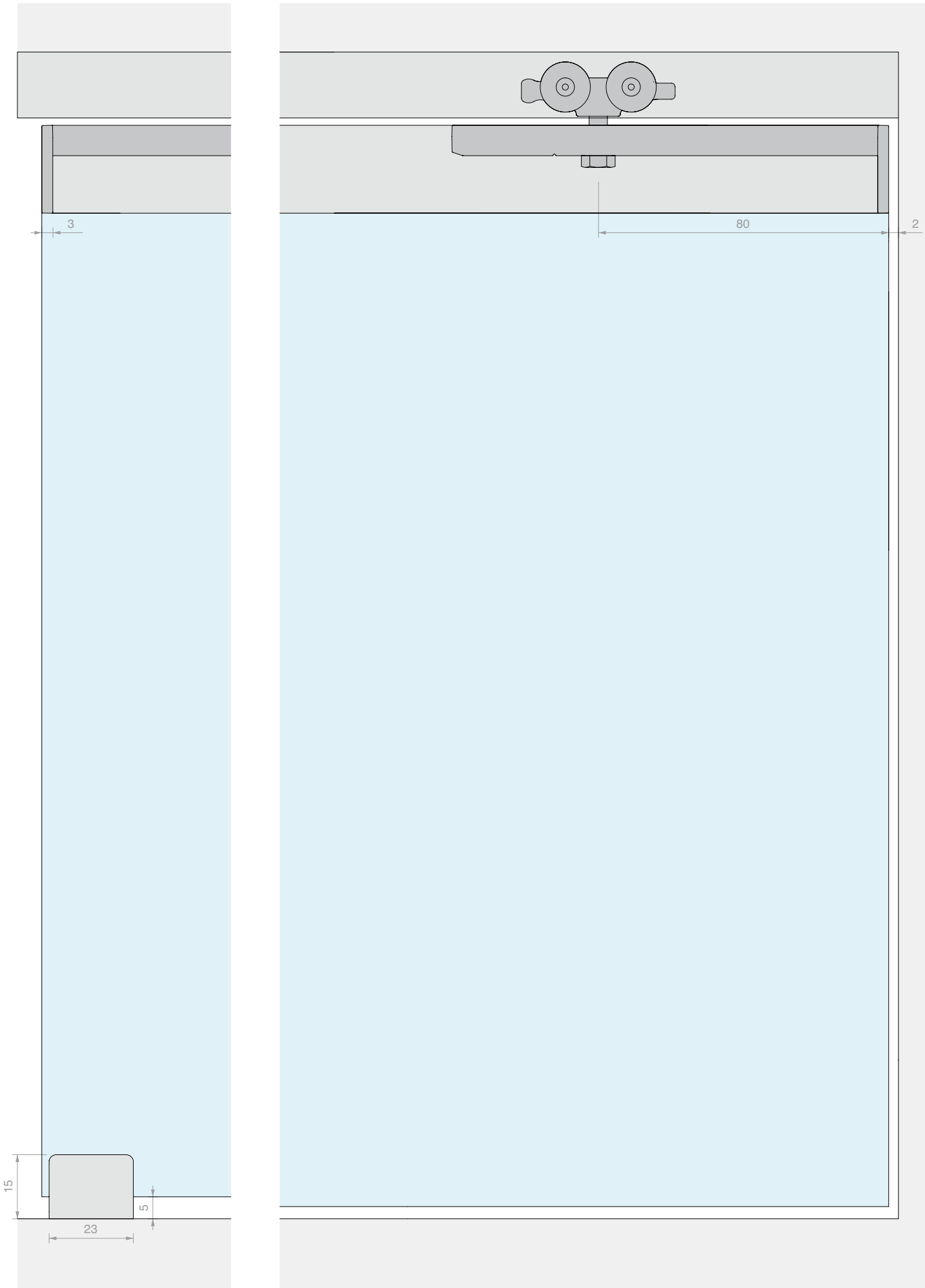
3
80
2
15
5
23

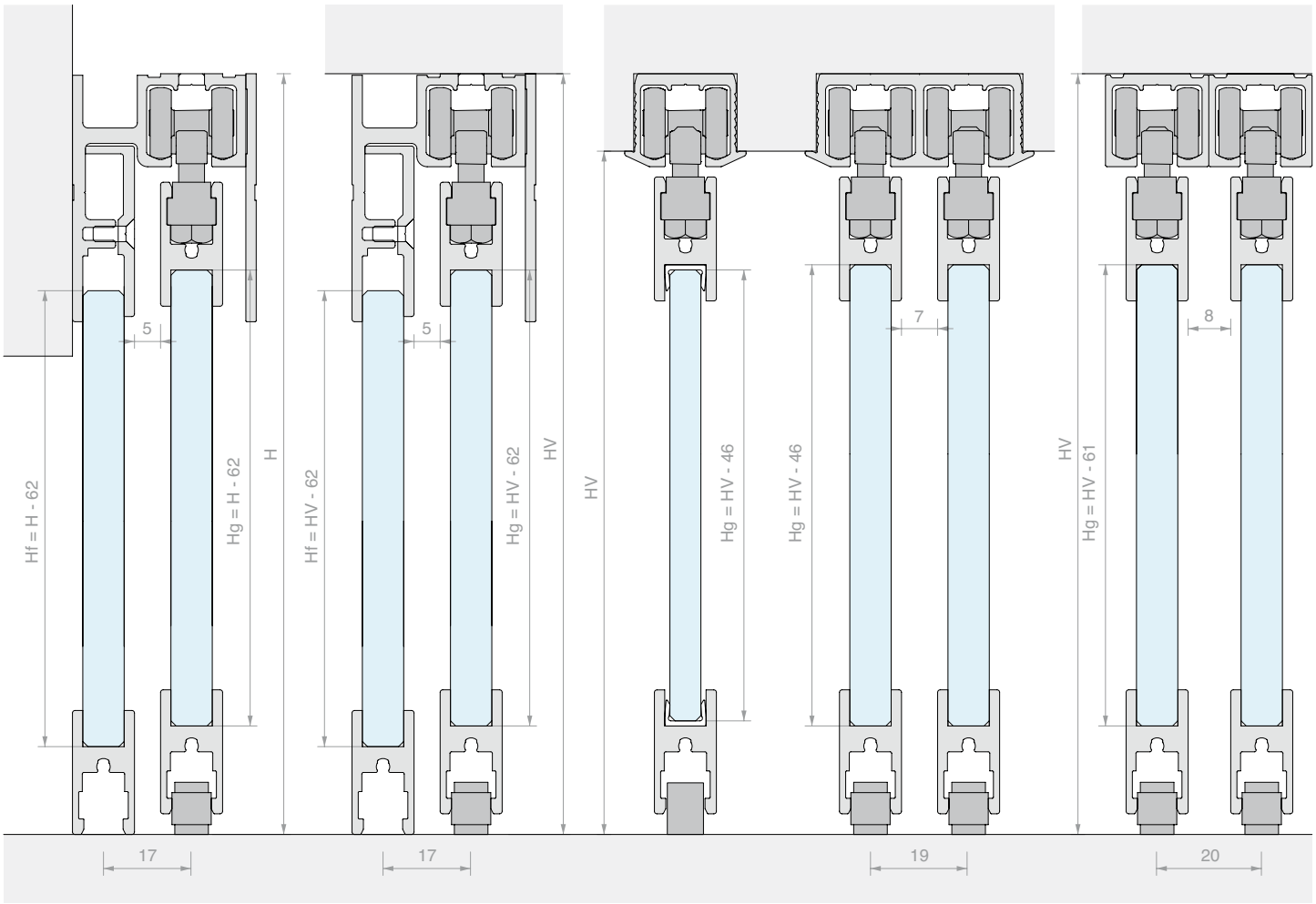

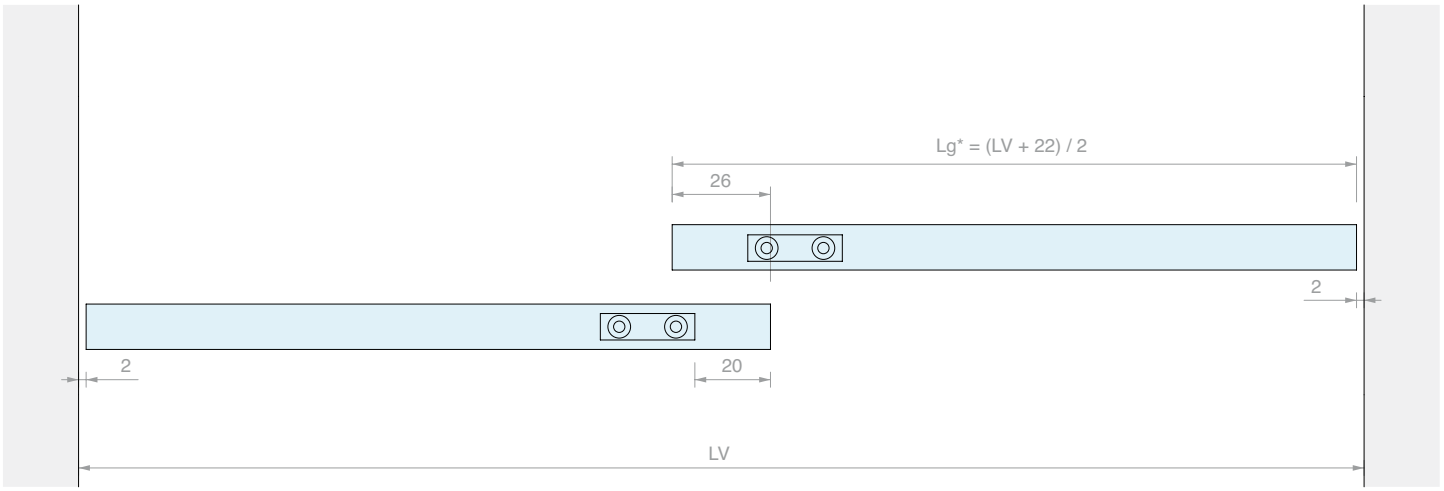

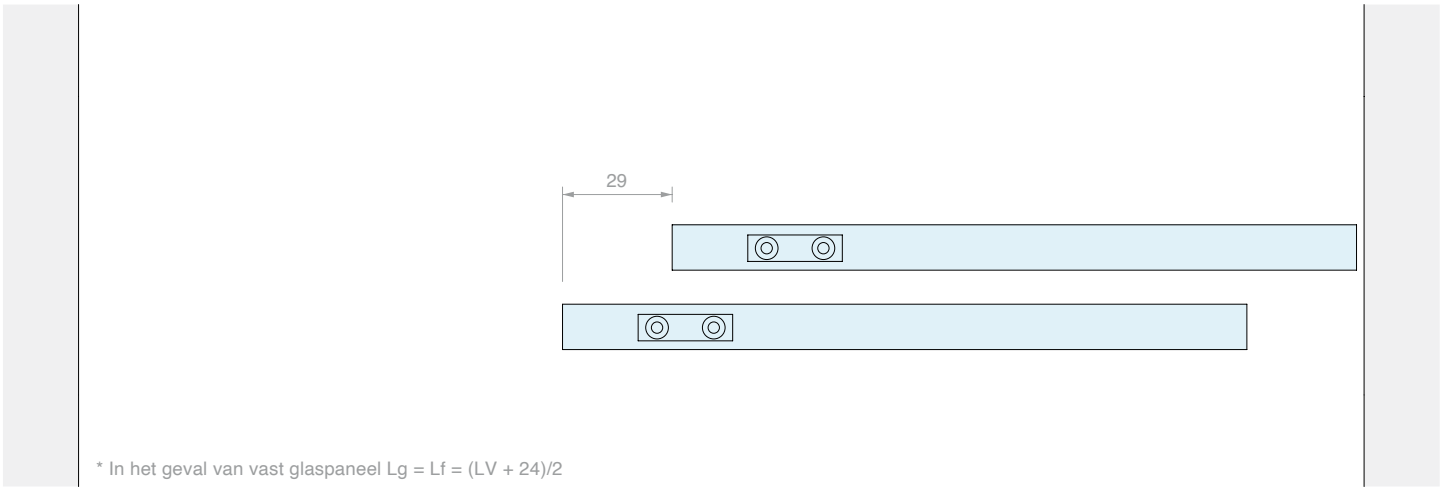

* In het geval van vast glaspaneel Lg = Lf = (LV + 24)/2

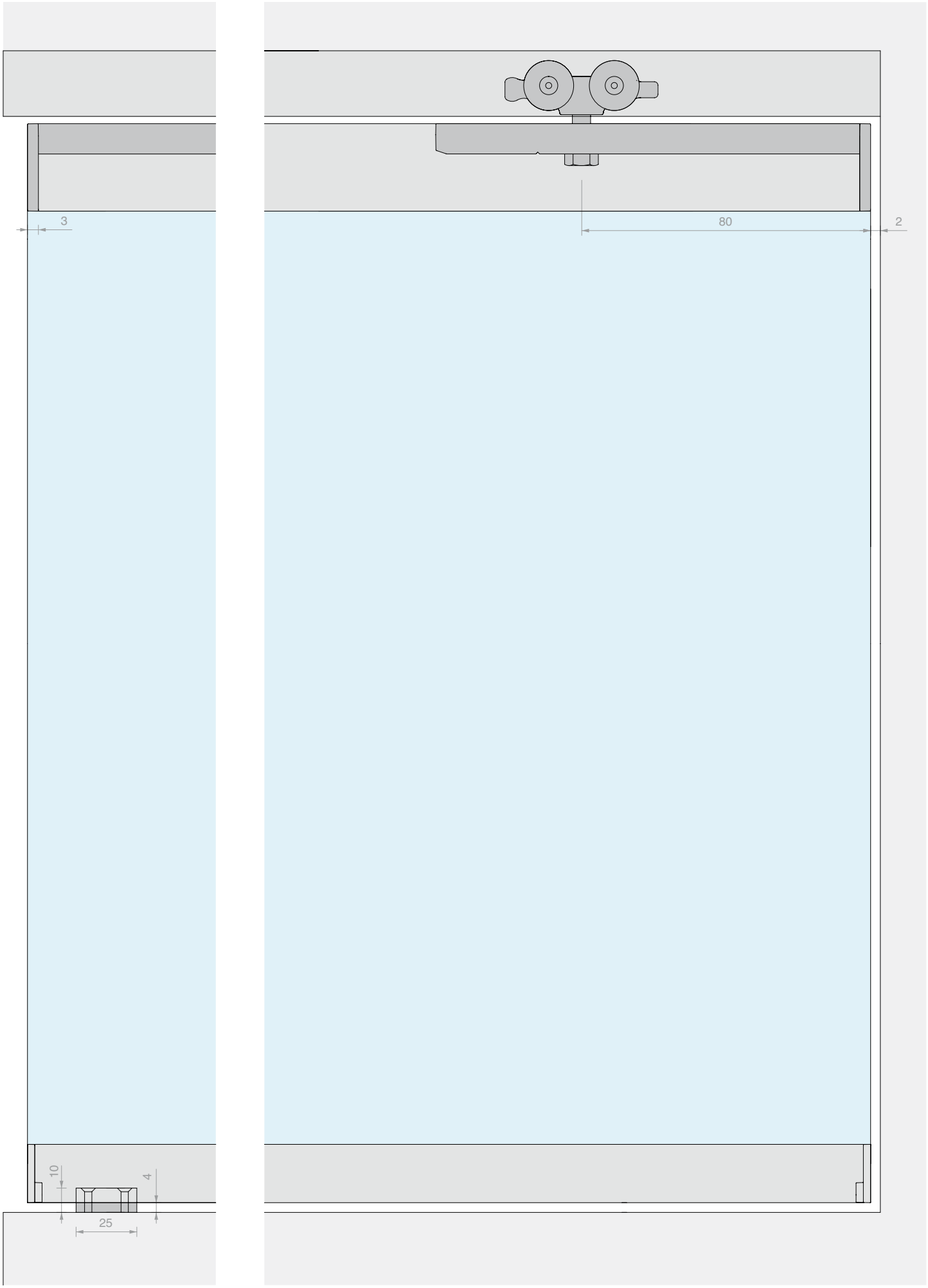
3
80
2
10
4
25

SERIE PV

Sluitsystemen voor vitrines met schuifprofielen

Kies voor de vitrinekastsystemen uit de Logli PV-serie,
de lichtheid van glas gecombineerd met de kracht van aluminium.

Dankzij de loopwielen in POM is het systeem nog stiller,
en garandeert soepel glijden en een benijdenswaardige duurzaamheid.

Profielen verkrijgbaar in 3 afwerkingen: mat aluminium,
geborstelde RVS-look, mat zwart.



SCHUIFDEUR

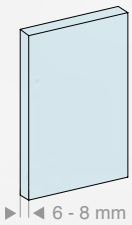

VASTE GLASPANELEN



2 soorten installatie

Plafond

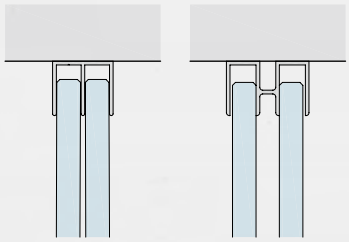

dubbel

Type deur









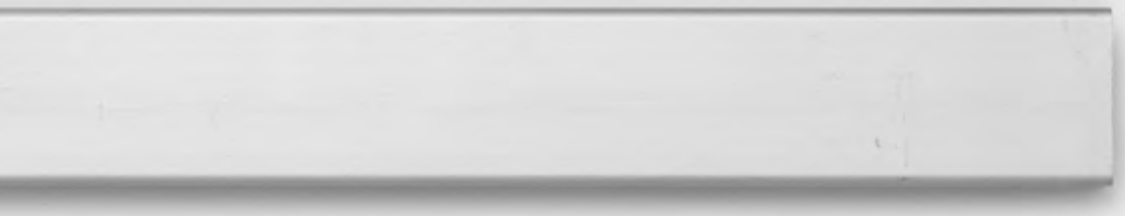







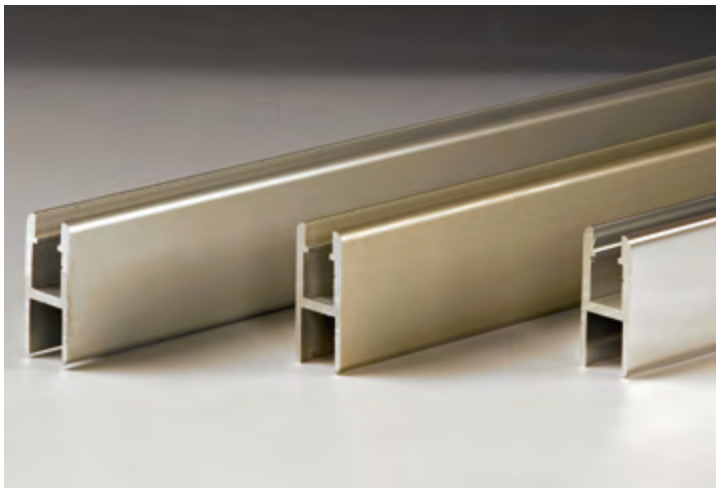

GLASHOUDERPROFIEL

Materiaal: Aluminium
Afwerking: /6 /88 /97
Opmerking: Glas aanbrengen met behulp van silicone.

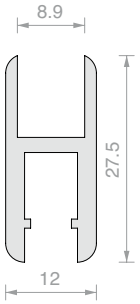

Art.	Lengte	Voor glas	Aantal
PV053000	**3000** mm	Van **6** tot **8** mm	1 st.

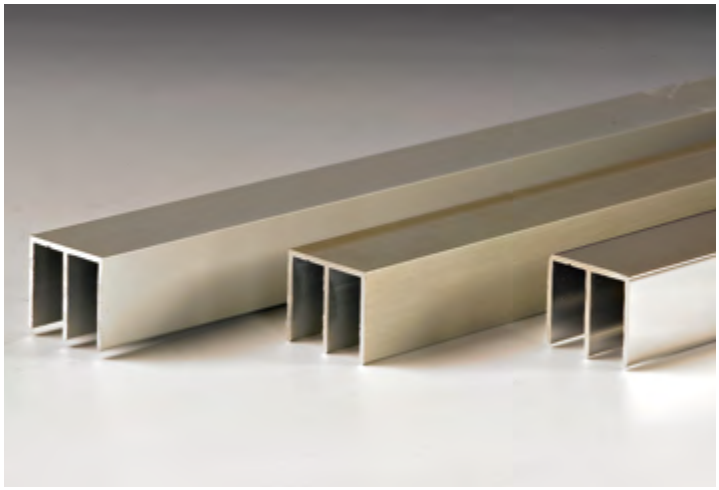

SMALLE BOVENGELEIDER

Materiaal: Aluminium
Afwerking: /6 /88 /97

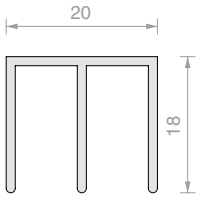

Art.	Lengte	Aantal
G953000	**3000** mm	1 st.

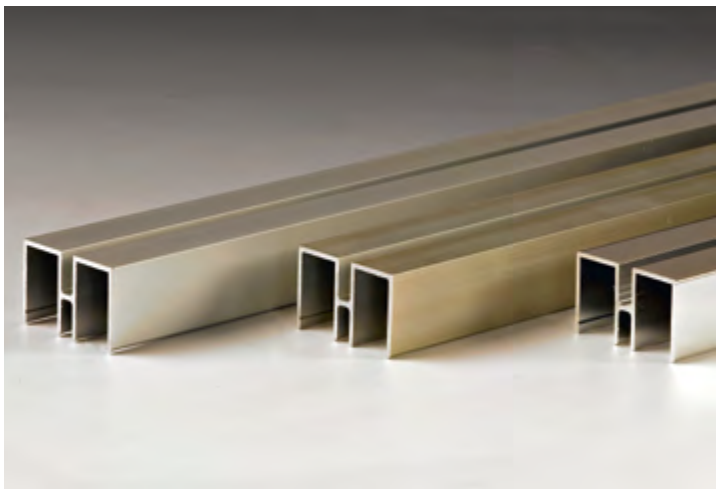

BOVENGELEIDER

Materiaal: Aluminium
Afwerking: /6 /88 /97

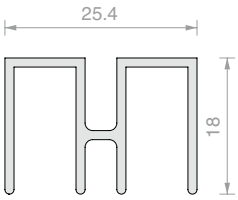

Art.	Lengte	Aantal
G933000	**3000** mm	1 st.

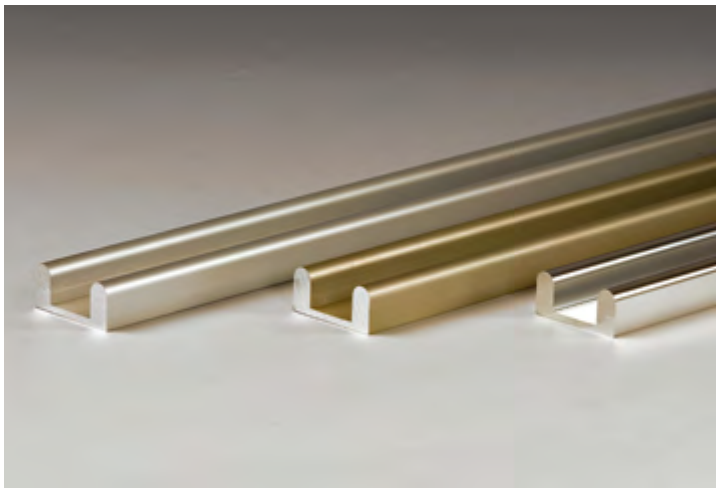

ONDERPROFIEL

Materiaal: Aluminium
Afwerking: /6 /88 /97

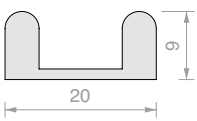

Art.	Lengte	Aantal
B273000	**3000** mm	1 st.



OPEN LOOPWAGEN

Materiaal: Kast in aluminium, rol in kunststof

Afwerking: /97

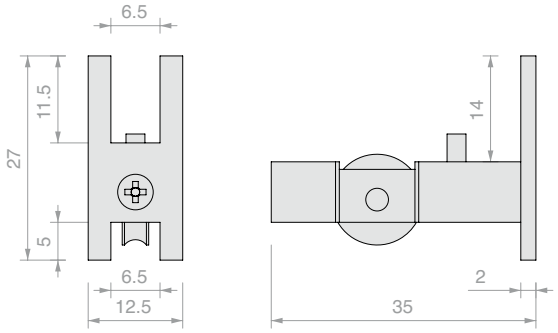

Art.	Aantal
CUSC006	1 st.



GESLOTEN LOOPWAGEN

Materiaal: Kast in aluminium, rol in kunststof

Afwerking: /97

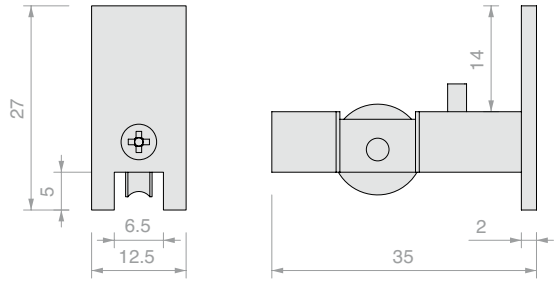

Art.	Aantal
CUSC007	1 st.

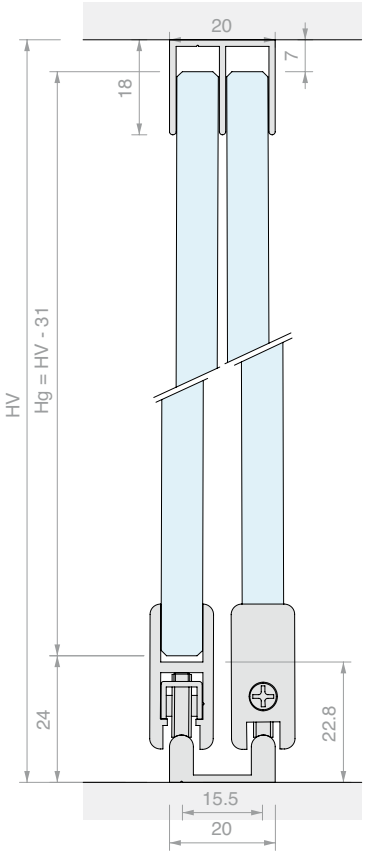

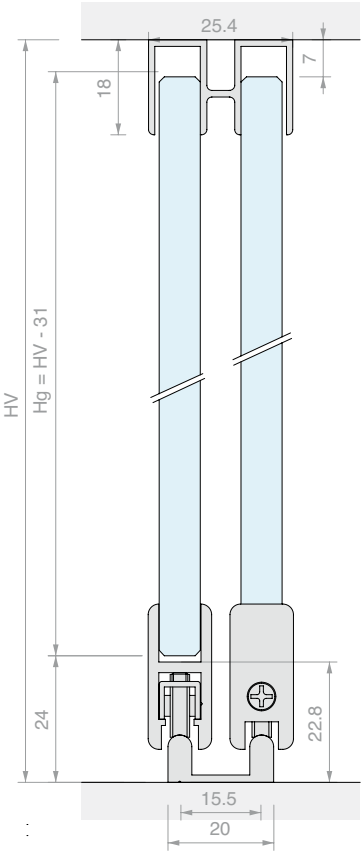



ZAAGTANDSLOT

Materiaal: Messing
Geleverd met 2 sleutels
Afwerking: /1

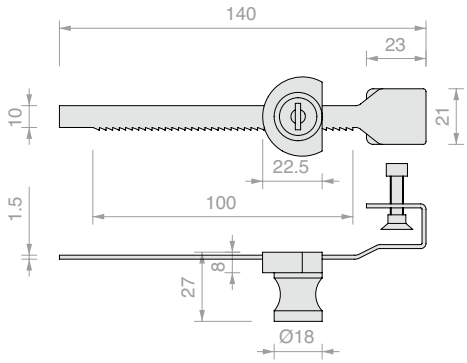

Art.	Sleutel	Voor glas	Aantal
SER004U	Gelijksluitend	Van **4** tot **8** mm	1 st.



SLOT VOOR SCHUIFDEURPROFIEL PV

Materiaal: Zamak
Afwerking: /6 /95 /97

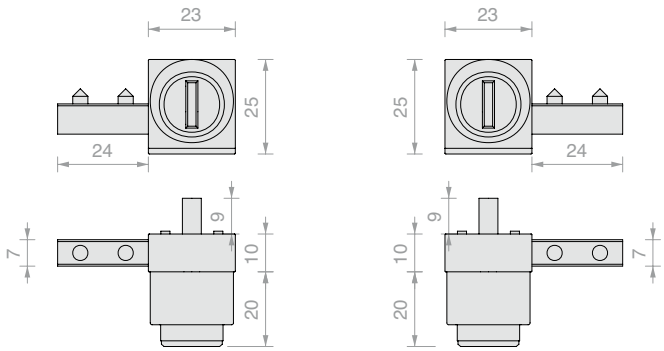

SER23SX SER23DX

Art.	Sleutel	Aantal
SER23SX	Gelijksluitend	1 st.
SER23DX	Gelijksluitend	1 st.



SLOT VOOR SCHUIFVITRINES KYR31

Materiaal: Messing
Aanbevolen glasboring: Ø16 mm
Geleverd met 2 sleutels
Afwerking: /1

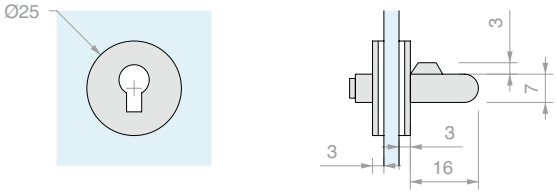

Art.	Sleutel	Pen	Voor glas	Aantal
SERKYR31	Gelijksluitend	**Ø7** x **16** mm	Van **5** tot **6** mm	1 st.



SLOT VOOR SCHUIFVITRINES KYR30

Materiaal: Messing
Geleverd met 2 sleutels
Afwerking: /1

Boringsschema profielen

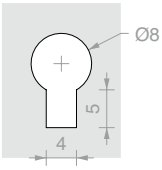

Art.	Sleutel	Aantal
SERKYR30	Gelijksluitend	1 st.



SLOT VOOR SCHUIFVITRINES 007

Materiaal: Messing
Aanbevolen glasboring: Ø17 mm
Geleverd met 2 sleutels
Afwerking: /1

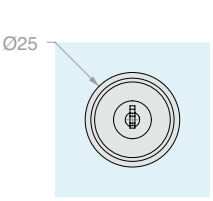

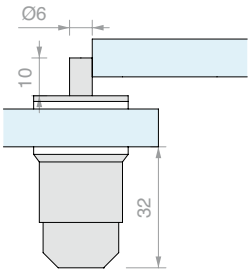

Art.	Sleutel	Pen	Voor glas	Aantal
SER007	Gelijksluitend	**Ø6** x **10** mm	Van **4** tot **10** mm	1 st.



SLOT VOOR SCHUIFVITRINES 006

Materiaal: Messing
Aanbevolen glasboring: Ø17 mm
Geleverd met 2 sleutels
Afwerking: /95

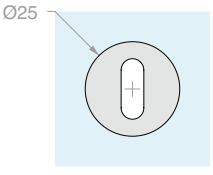

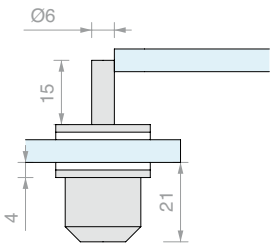

Art.	Sleutel	Pen	Voor glas	Aantal
SER006	Gelijksluitend	**Ø6** x **15** mm	Van **5** tot **6** mm	1 st.





SCHARNIER HOUT/GLAS SVL2

Materiaal: AISI 304 roestvrij staal
Aanbevolen glasboring: Ø12 mm
Afwerking: /9

S	G
6	30
8	36
10	42

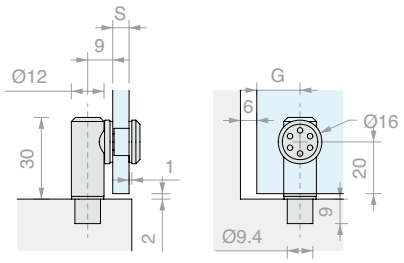

Art.	Voor glas - S	Aantal
SVL2	Van **6** tot **10** mm	1 st.



SCHARNIER HOUT/GLAS SVL14

Materiaal: AISI 304 roestvrij staal
Aanbevolen glasboring: Ø12 mm
Afwerking: /9

S	G
6	30
8	36
10	42

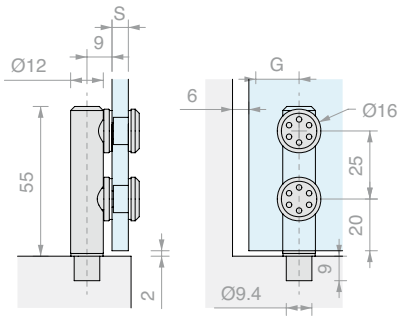

Art.	Voor glas - S	Aantal
SVL14	Van **6** tot **10** mm	1 st.



SCHARNIER GLAS/GLAS SVV1

Materiaal: AISI 304 roestvrij staal
Aanbevolen glasboring deur: Ø12 mm
Aanbevolen glasboring basis: Ø14 mm
Afwerking: /9

S	G
6	30
8	36
10	42

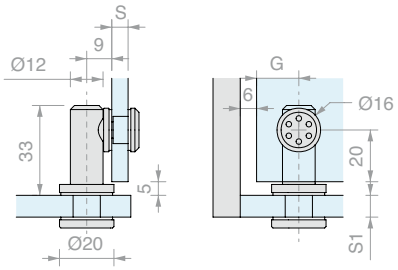

Art.	Glas basis	Glas deur - S	Aantal
SVV1	Van **8** tot **10** mm	Van **6** tot **10** mm	1 st.



SCHARNIER GLAS/GLAS SVV16

Materiaal: AISI 304 roestvrij staal
Aanbevolen glasboring deur: Ø12 mm
Aanbevolen glasboring basis: Ø14 mm
Afwerking: /9

S	G
6	30
8	36
10	42

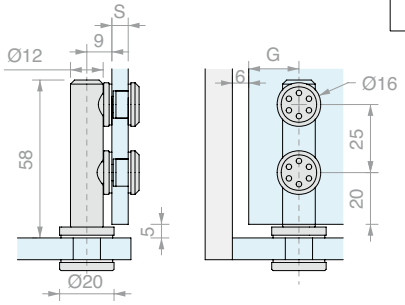

Art.	Glas basis	Glas deur - S	Aantal
SVV16	Van **8** tot **10** mm	Van **6** tot **10** mm	1 st.



SCHARNIER HOUT/GLAS SVL7

Materiaal: AISI 304 roestvrij staal
Aanbevolen glasboring: Ø14 mm
Afwerking: /9

S	G
6	30
8	36
10	42

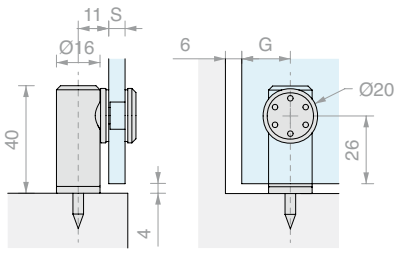

Art.	Voor glas - S	Aantal
SVL7	Van **6** tot **10** mm	1 st.



SCHARNIER HOUT/GLAS SVL70

Materiaal: AISI 304 roestvrij staal
Aanbevolen glasboring: Ø14 mm
Afwerking: /9

S	G
6	30
8	36
10	42

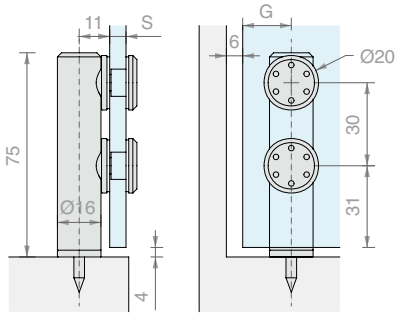

Art.	Voor glas - S	Aantal
SVL70	Van **6** tot **10** mm	1 st.



SCHARNIER GLAS/GLAS SVV5

Materiaal: AISI 304 roestvrij staal
Aanbevolen glasboring deur: Ø14 mm
Aanbevolen glasboring basis: Ø10 mm
Afwerking: /9

S	G
6	30
8	36
10	42

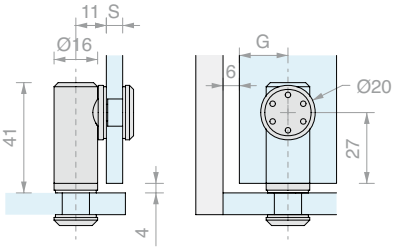

Art.	Glas basis	Glas deur - S	Aantal
SVV5	Van **8** tot **10** mm	Van **6** tot **10** mm	1 st.



SCHARNIER GLAS/GLAS SVV72

Materiaal: AISI 304 roestvrij staal
Aanbevolen glasboring deur: Ø14 mm
Aanbevolen glasboring basis: Ø10 mm
Afwerking: /9

S	G
6	30
8	36
10	42

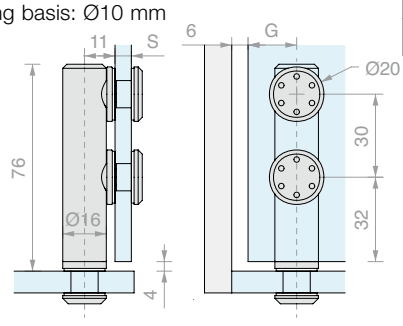

Art.	Glas basis	Glas deur - S	Aantal
SVV72	Van **8** tot **10** mm	Van **6** tot **10** mm	1 st.



DRIEZIJDIGE HOEKBEVESTIGING

Materiaal: AISI 304 roestvrij staal

Aanbevolen glasboring: Ø12 mm

Afwerking: /8

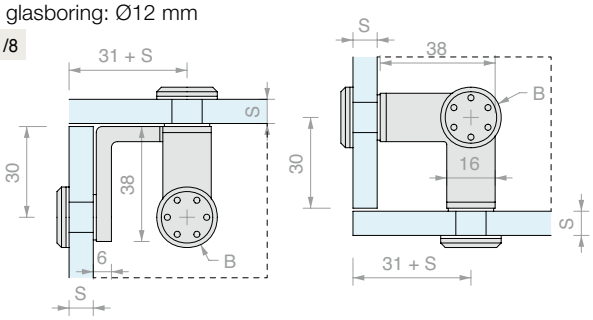

Art.	Voor glas - S	B	Aantal
ANG316	Van **6** tot **10** mm	**Ø16** mm	1 st.
ANG320	Van **6** tot **10** mm	**Ø20** mm	1 st.



HOEKVORMIGE BEVESTIGING MET HOEK VAN 90°

Materiaal: AISI 304 roestvrij staal

Aanbevolen glasboring: Ø12 mm

Afwerking: /8

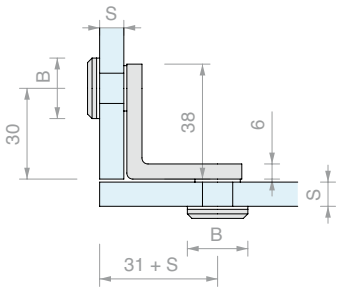

Art.	Voor glas - S	B	Aantal
ANG216	Van **6** tot **10** mm	**Ø16** mm	1 st.
ANG220	Van **6** tot **10** mm	**Ø20** mm	1 st.



GLASPLAATDRAGER ENKELE GLASBEVESTIGING

Materiaal: AISI 304 roestvrij staal

Aanbevolen glasboring: Ø12 mm

Afwerking: /9

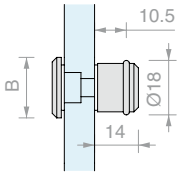

Art.	Voor glas	B	Aantal
REG116	Van **6** tot **10** mm	**Ø16** mm	1 st.
REG120	Van **6** tot **10** mm	**Ø20** mm	1 st.



GLASPLAATDRAGER DUBBELE GLASBEVESTIGING

Materiaal: AISI 304 roestvrij staal

Aanbevolen glasboring: Ø12 mm

Afwerking: /9

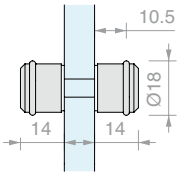

Art.	Voor glas	Aantal
REG150	Van **6** tot **10** mm	1 st.







LINKS

PIVOT HOUT/GLAS 80

Materiaal: Messing

Afwerking: /1 /3

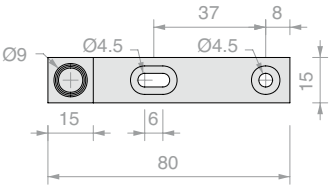

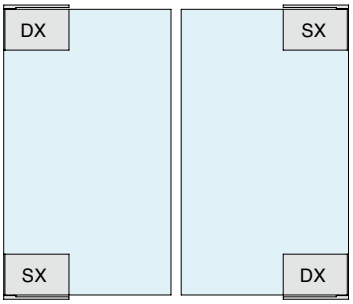

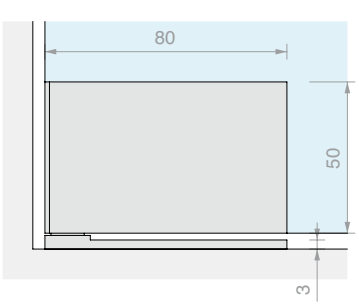

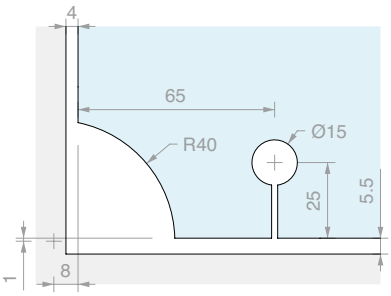

Art.	Positie	Max. breedte	Max. draagvermogen	Voor glas	Aantal
CERBIL80SX	Links	**650** mm	**30** kg	Van **8** tot **10** mm	1 st.
CERBIL80DX	Rechts	**650** mm	**30** kg	Van **8** tot **10** mm	1 st.





PIVOT HOUT/GLAS 55

Materiaal: Messing

Afwerking: /1 /2 /3

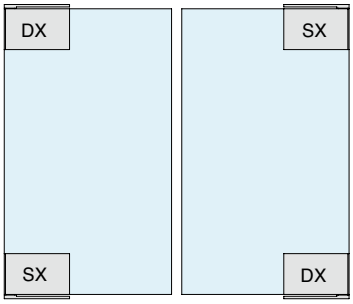

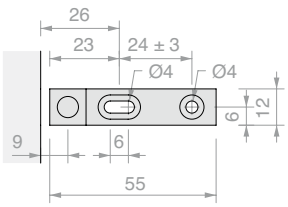

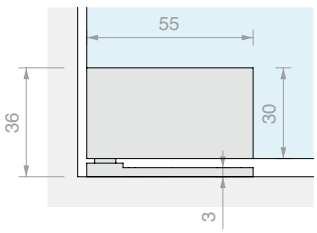

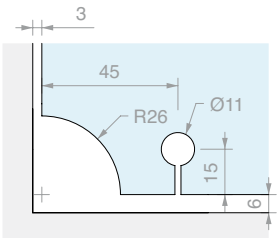

Art.	Positie	Max. breedte	Max. draagvermogen	Voor glas	Aantal
CERBIL55SX	Links	**450** mm	**20** kg	Van **6** tot **8** mm	1 st.
CERBIL55DX	Rechts	**450** mm	**20** kg	Van **6** tot **8** mm	1 st.



VIERKANT SLOT SERMAX

Materiaal: Messing

Het wordt aanbevolen de deur niet te bewegen door aan de sleutel te trekken die in de cilinder zit

Afwerking: /1 /2 /4 /24

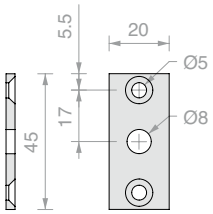

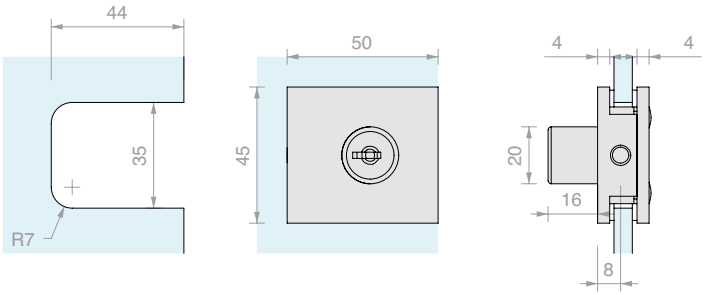

Art.	Sleutel	Pen	Voor glas	Aantal
SERMAXU	Gelijksluitend	**Ø6** x **11** mm	Van **6** tot **10** mm	1 st.
SERMAXD	Verschillend sluitend	**Ø6** x **11** mm	Van **6** tot **10** mm	1 st.



PIVOT HOUT/GLAS 305PA6

Materiaal: Aluminium

Afwerking: /1 /94

Verkocht per 2 stuks.

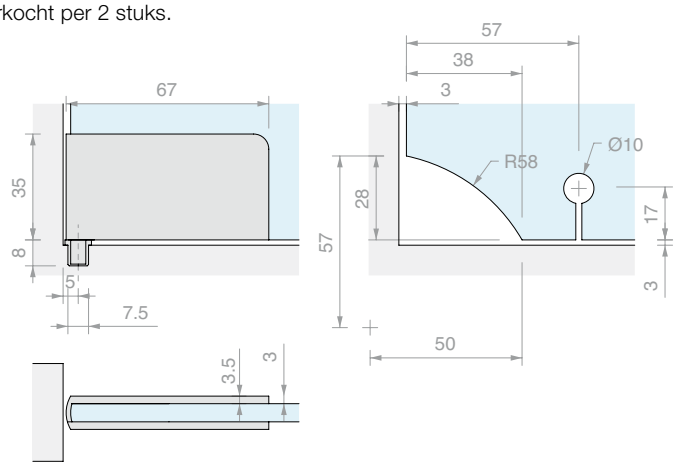

Art.	Voor glas	Aantal
CER305PA6	**6** mm	1 st.



PIVOT HOUT/GLAS 305PG10

Materiaal: Aluminium

Afwerking: /1 /94

Verkocht per 2 stuks.

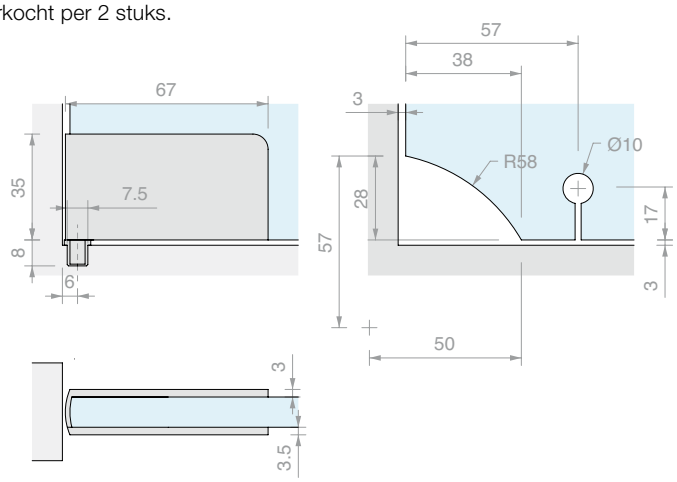

Art.	Voor glas	Aantal
CE305PG10	**10** mm	1 st.

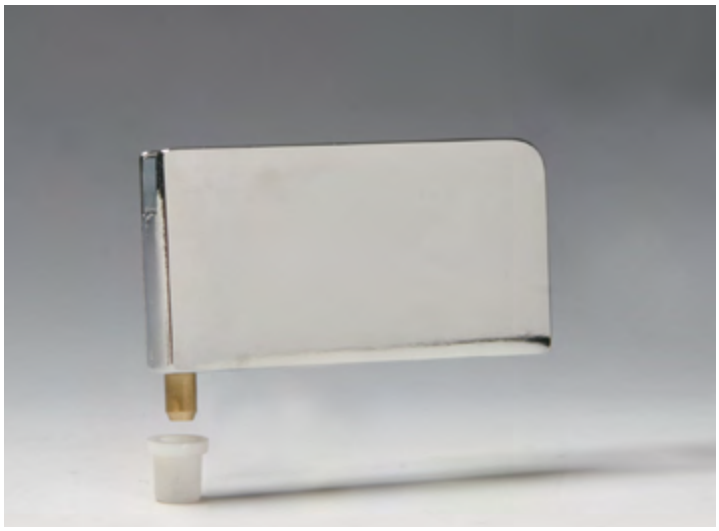

PIVOT HOUT/GLAS 305PB

Materiaal: Aluminium

Afwerking: /1 /94

Verkocht per 2 stuks.

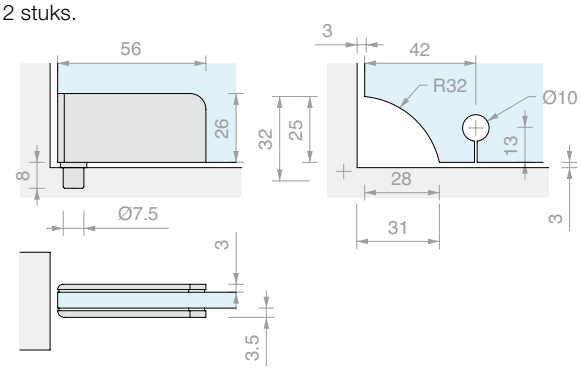

Art.	Voor glas	Aantal
CER305PB	**6** mm	1 st.



BUS IN ROESTVRIJ STAAL VOOR CER305

Materiaal: AISI 303 roestvrij staal

Afwerking: /9

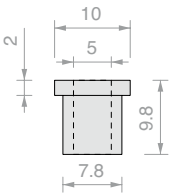

Art.	Aantal
CERBUS	1 st.



ROND SLOT SERMAX

Materiaal: Messing

Het wordt aanbevolen de deur niet te bewegen door aan de sleutel te trekken die in de cilinder zit

Afwerking: /1 /2 /4 /24

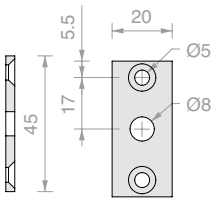

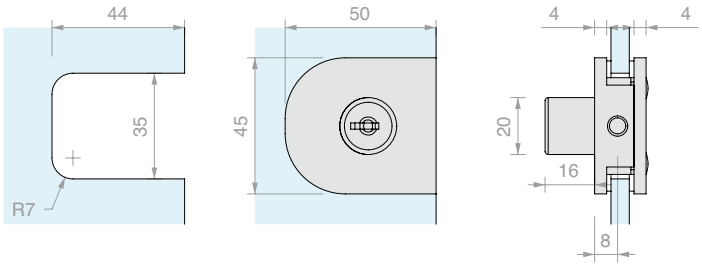

Art.	Sleutel	Pen	Voor glas	Aantal
SERMAX20U	Gelijksluitend	**Ø6** x **11** mm	Van **6** tot **10** mm	1 st.
SERMAX20D	Verschillend sluitend	**Ø6** x **11** mm	Van **6** tot **10** mm	1 st.



SLOT SER020

Materiaal: Zamak

Afwerking: /1 /2 /3

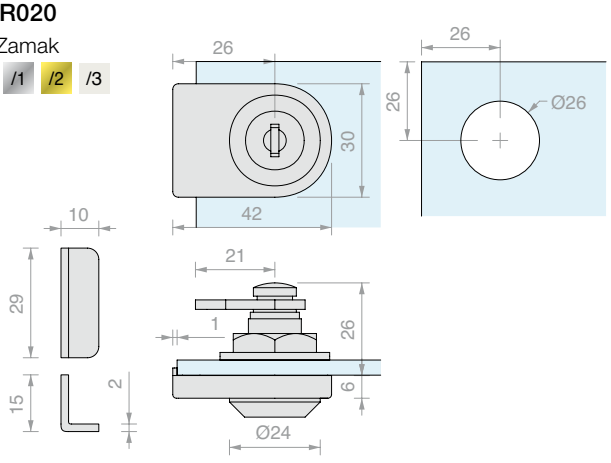

Art.	Sleutel	Voor glas	Aantal
SER020U	Gelijksluitend	Van **4** tot **10** mm	1 st.
SER020D	Verschillend sluitend	Van **4** tot **10** mm	1 st.



TEGENPLAAT OP GLAS VOOR SER020

Materiaal: Zamak

Afwerking: /1 /2 /3

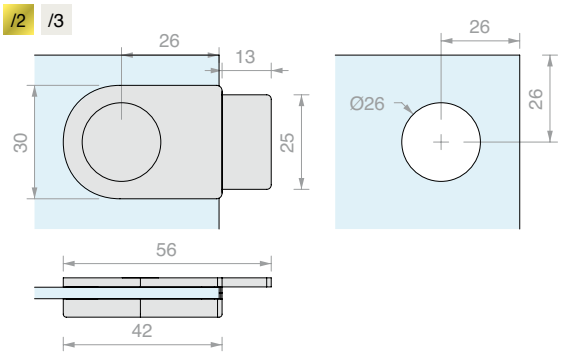

Art.	Voor glas	Aantal
SER021	Van **4** tot **10** mm	1 st.

MONTAGESCHEMA SER020 EN SER021

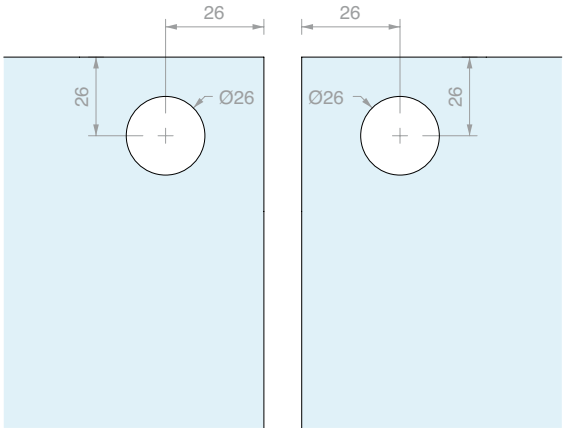

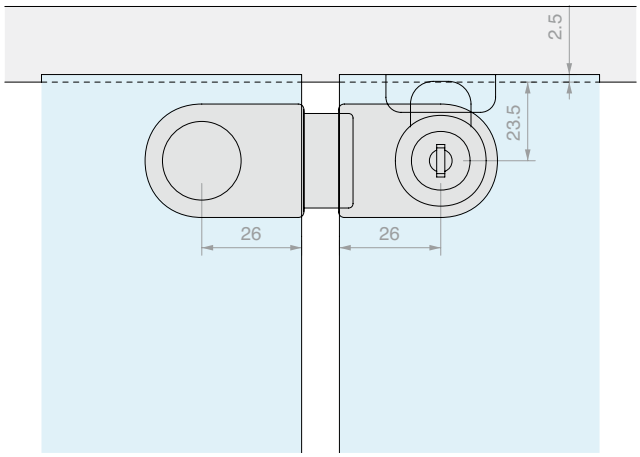



PIVOT HOUT/GLAS 560

Materiaal: AVP

Afwerking: /1 /6

Verkocht per 2 stuks.

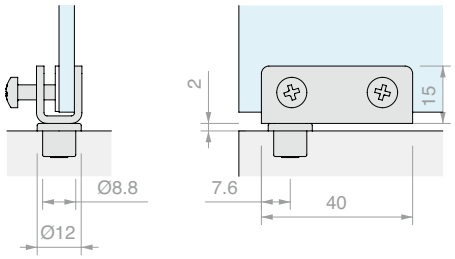

Art.	Voor glas	Aantal
CER560	**6** mm	1 st.



PIVOT HOUT/GLAS 560

Materiaal: Aluminium

Afwerking: /1 /3

Verkocht per 2 stuks.

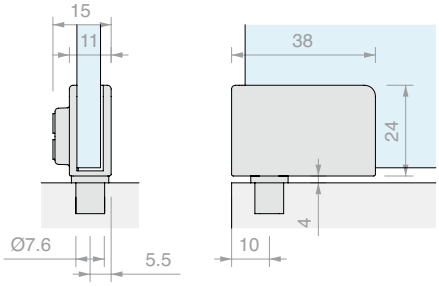

Art.	Voor glas	Aantal
CER1173	**6** mm	1 st.



LATERALE VIERKANTE ZELFSLUITENDE SCHARNIER WAND/GLAS

Materiaal: Messing

Afwerking: /1 /2 /24

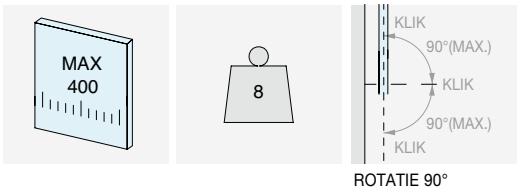

ROTATIE 90°

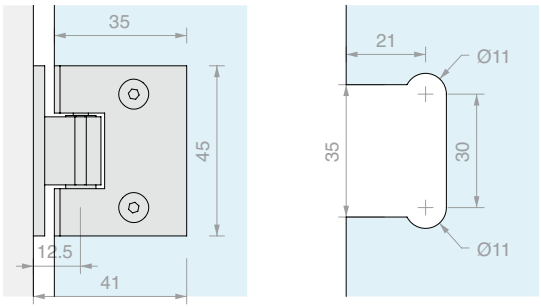

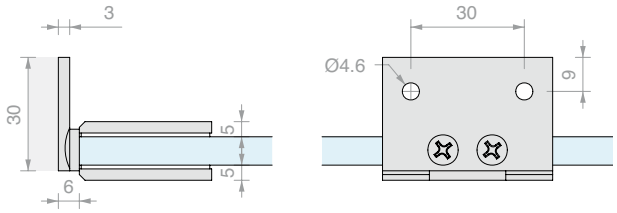

Art.	Voor glas	Aantal
MINIHINGE10	Van **6** tot **8** mm	1 st.

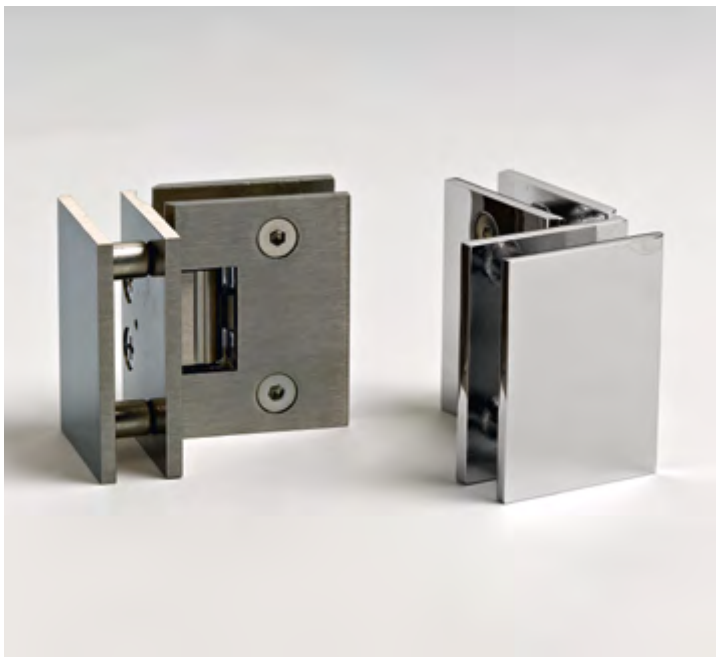

VIERKANTE ZELFSLUITENDE SCHARNIER GLAS/GLAS MET HOEK VAN 90°

Materiaal: Messing

Afwerking: /1 /2 /24

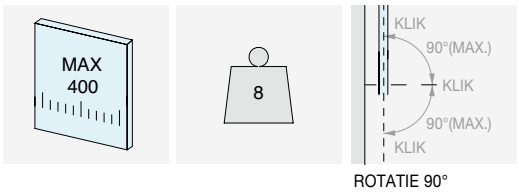

ROTATIE 90°

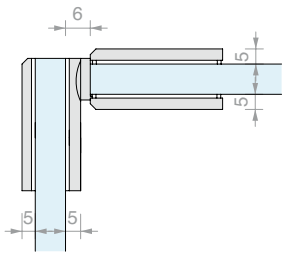

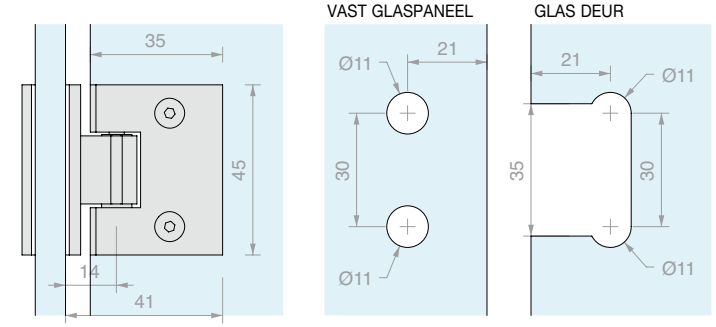

Art.	Voor glas	Aantal
MINIHINGE90	Van **6** tot **8** mm	1 st.



LATERALE RONDE ZELFSLUITENDE SCHARNIER WAND/GLAS

Materiaal: Messing

Afwerking: /1 /2 /24

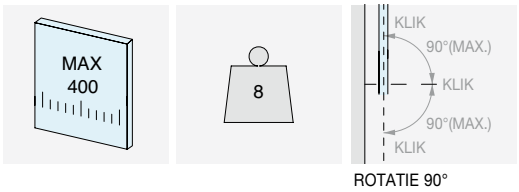

ROTATIE 90°

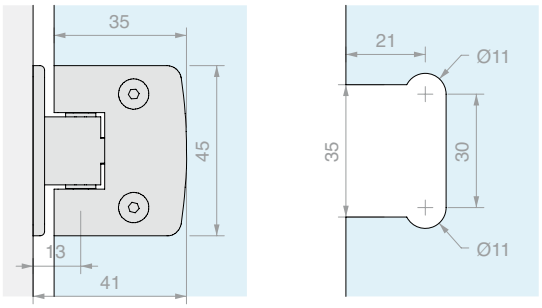

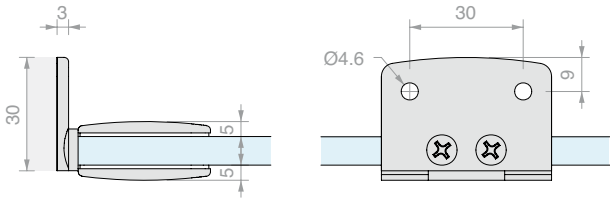

Art.	Voor glas	Aantal
MINIHINGE20	Van **6** tot **8** mm	1 st.



RONDE ZELFSLUITENDE SCHARNIER GLAS/GLAS MET HOEK VAN 90°

Materiaal: Messing

Afwerking: /1 /2 /24

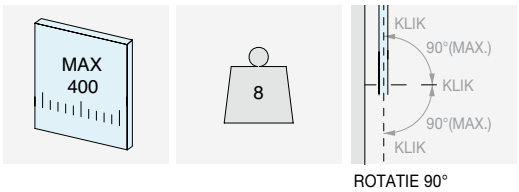

ROTATIE 90°

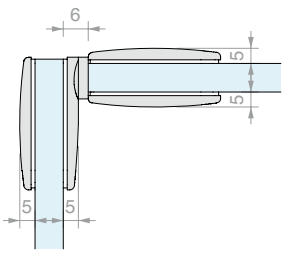

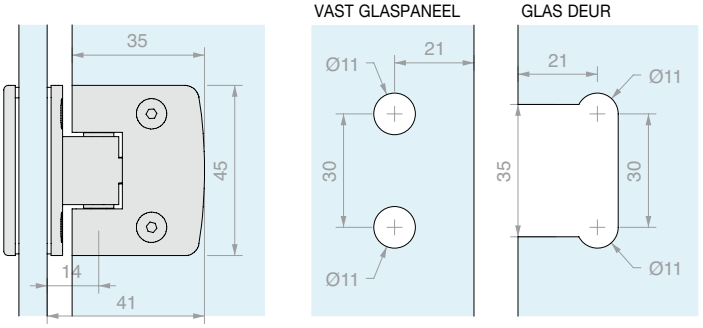

Art.	Voor glas	Aantal
MINIHINGE100	Van **6** tot **8** mm	1 st.



KLIKSCHARNIER INLIGGEND HOUT/GLAS 336L

Materiaal: Zamak
Rotatie + 190°
Afwerking: /3 **/6**

S	A
5	1 mm x 45°
6	2 mm x 45°
7	3 mm x 45°
8	4 mm x 45°

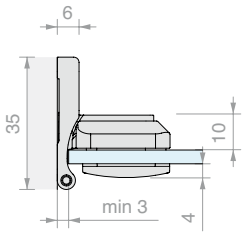

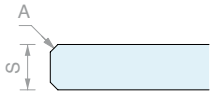

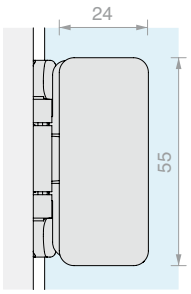

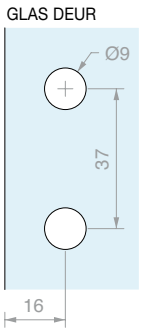

Art.	Voor glas	Aantal
CER336L	Van **5** tot **8** mm	1 st.



KLIKSCHARNIER INLIGGEND GLAS/GLAS 336

Materiaal: Zamak
Rotatie + 190°
Afwerking: /3 **/6**

S	B
5	1 mm x 45°
6	2 mm x 45°
7	3 mm x 45°
8	4 mm x 45°

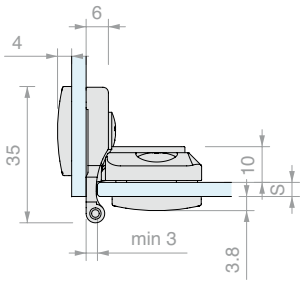

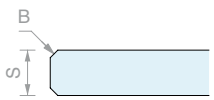

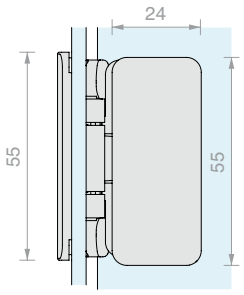

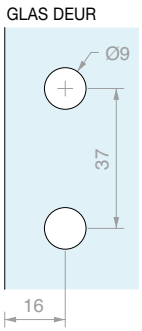

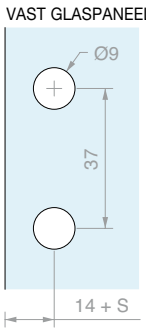

Art.	Voor glas	Aantal
CER336	Van **5** tot **8** mm	1 st.



KLIKSCHARNIER INLIGGEND HOUT/GLAS 2260

Materiaal: Zamak

Afwerking: /3 /6

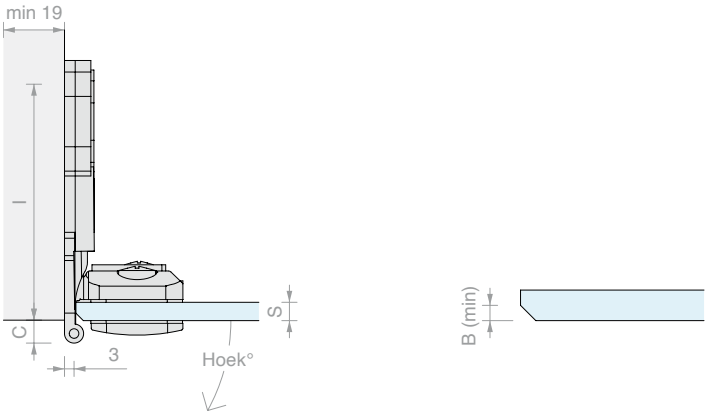

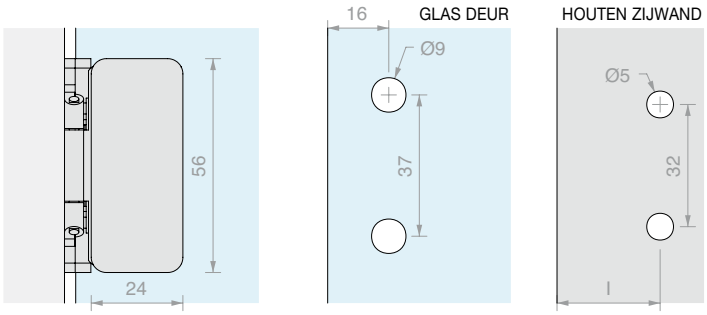

Dikte glas S	Minimale afschuining B	Afmeting C	Afmeting I	Openings-hoek
4	0.5 mm x 45°	6.9	54	210°
5	1 mm x 45°	5.9	55	200°
6	2 mm x 45°	4.9	56	190°
7	3 mm x 45°	3.9	57	180°
8	4 mm x 45°	2.9	58	170°

Art.	Voor glas	Aantal
CER2660	Van **4** tot **8** mm	1 st.

SCHEMA VOOR DE KEUZE VAN HET CORRECTE AANTAL SCHARNIEREN VOOR ART. CER336, CER2660

Hg > Lg

L1 = (Hg - 200) x 0.6

L2 = (Hg - 200) x 0.4

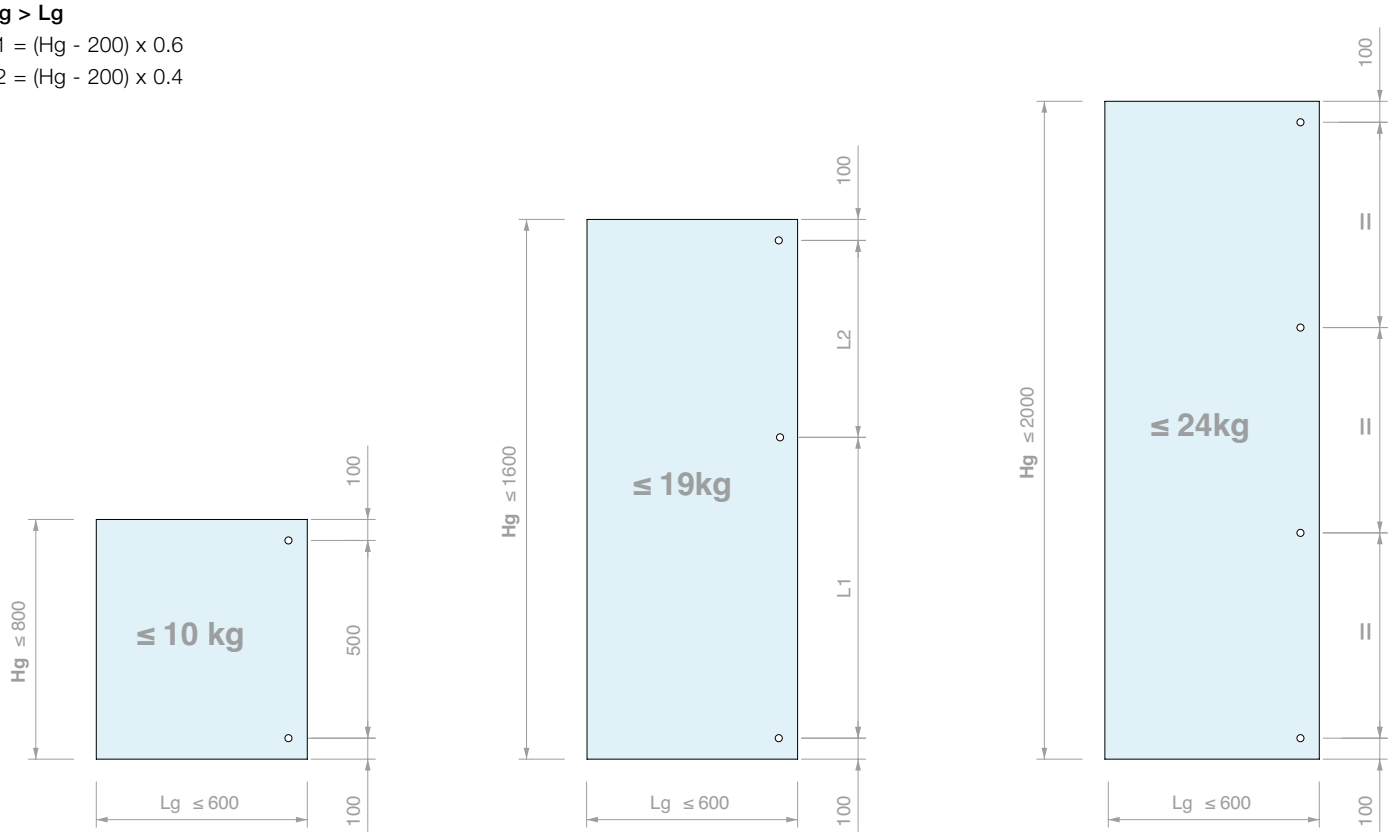



KLIKSCHARNIER INLIGGEND WAND/GLAS 336

Materiaal: Zamak
Rotatie + 94°
Afwerking: /1 /92

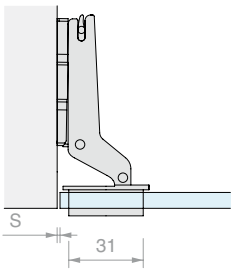

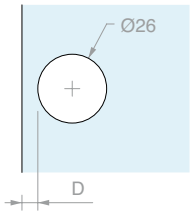

D	5.5	6.5
S	1	2

Art.	Voor glas	Aantal
CER217	Van **4** tot **6** mm	1 st.



KLIKSCHARNIER OPLIGGEND WAND/GLAS 200

Materiaal: Zamak
Rotatie + 94°
Afwerking: /1 /92

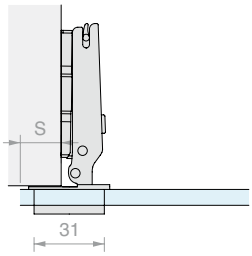

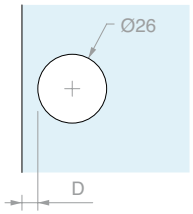

D	5.5	6.5
S	18	19

Art.	Voor glas	Aantal
CER200	Van **4** tot **6** mm	1 st.



KLIKSCHARNIER INLIGGEND WAND/GLAS 1024

Materiaal: Zamak
Rotatie + 100°
Afwerking: /1 /2 /3 /99

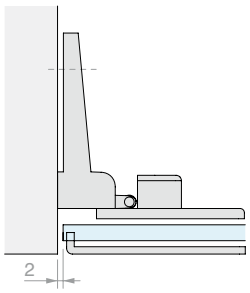

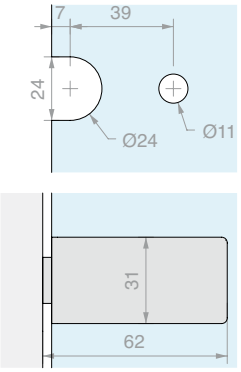

Art.	Voor glas	Aantal
CER1024	Van **4** tot **5** mm	1 st.



KLIKSCHARNIER OPLIGGEND WAND/GLAS 1025

Materiaal: Zamak
Rotatie + 100°
Afwerking: /1 /2 /3 /99

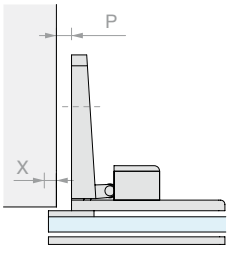

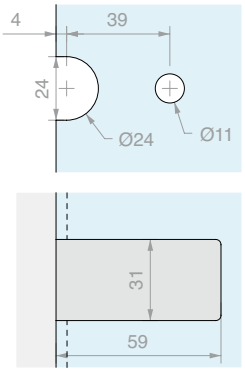

P 0 - X 8
P 1 - X 7
P 2 - X 6
P 3 - X 5
P 4 - X 4
P 5 - X 3
P 8 - X 0

Art.	Voor glas	Aantal
CER1025	Van **4** tot **5** mm	1 st.



KLIKSCHARNIER INLIGGEND WAND/GLAS 1027

Materiaal: Zamak

Rotatie + 100°

Afwerking: /1 /3

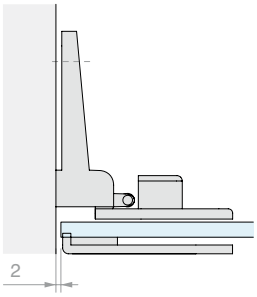

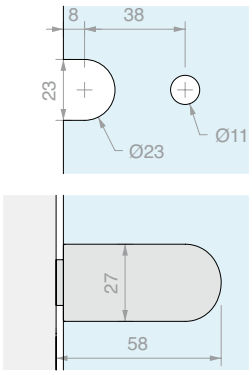

Art.	Voor glas	Aantal
CER1027	Van **4** tot **5** mm	1 st.



KLIKSCHARNIER OPLIGGEND WAND/GLAS 1028

Materiaal: Zamak

Rotatie + 100°

Afwerking: /1 /3

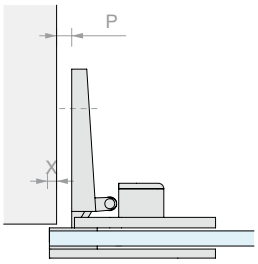

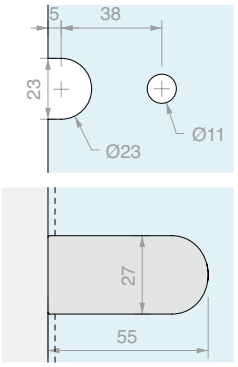

P 0 - X 8
P 1 - X 7
P 2 - X 6
P 3 - X 5
P 4 - X 4
P 5 - X 3
P 8 - X 0

Art.	Voor glas	Aantal
CER1028	Van **4** tot **5** mm	1 st.



KLIKSCHARNIER OPLIGGEND WAND/GLAS 1092

Materiaal: Zamak

Rotatie + 175°

Afwerking: /1 /3

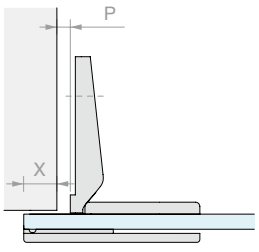

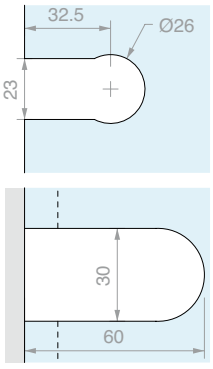

P 2 - X 16
P 3- X 15
P 4- X 14
P 5 - X 13
P 8 - X 10
P 10 - X 8

Art.	Voor glas	Aantal
CER1092	**4** mm	1 st.



PAAR KLIKSCHARNIEREN INLIGGEND HOUT/GLAS EN GLAS/GLAS S401

Materiaal: Zamak
Rotatie + 180°
Aanbevolen glasboring Ø12 mm
Afwerking: /1 /65 /97

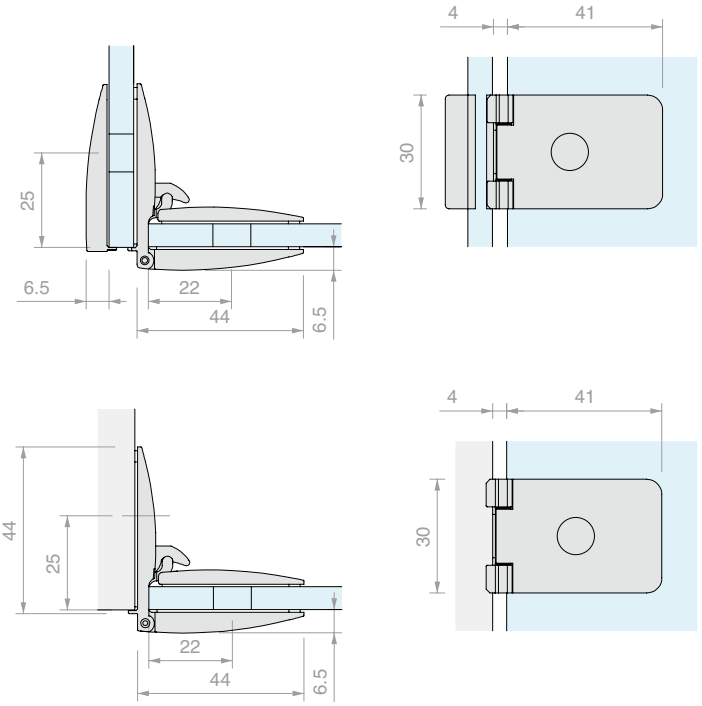

Art.	Voor glas	Aantal
CERS401	Van **4** tot **6.7** mm	1 st.

SCHEMA VOOR DE KEUZE VAN HET CORRECTE AANTAL SCHARNIEREN VOOR ART. CERS401

Hg > Lg

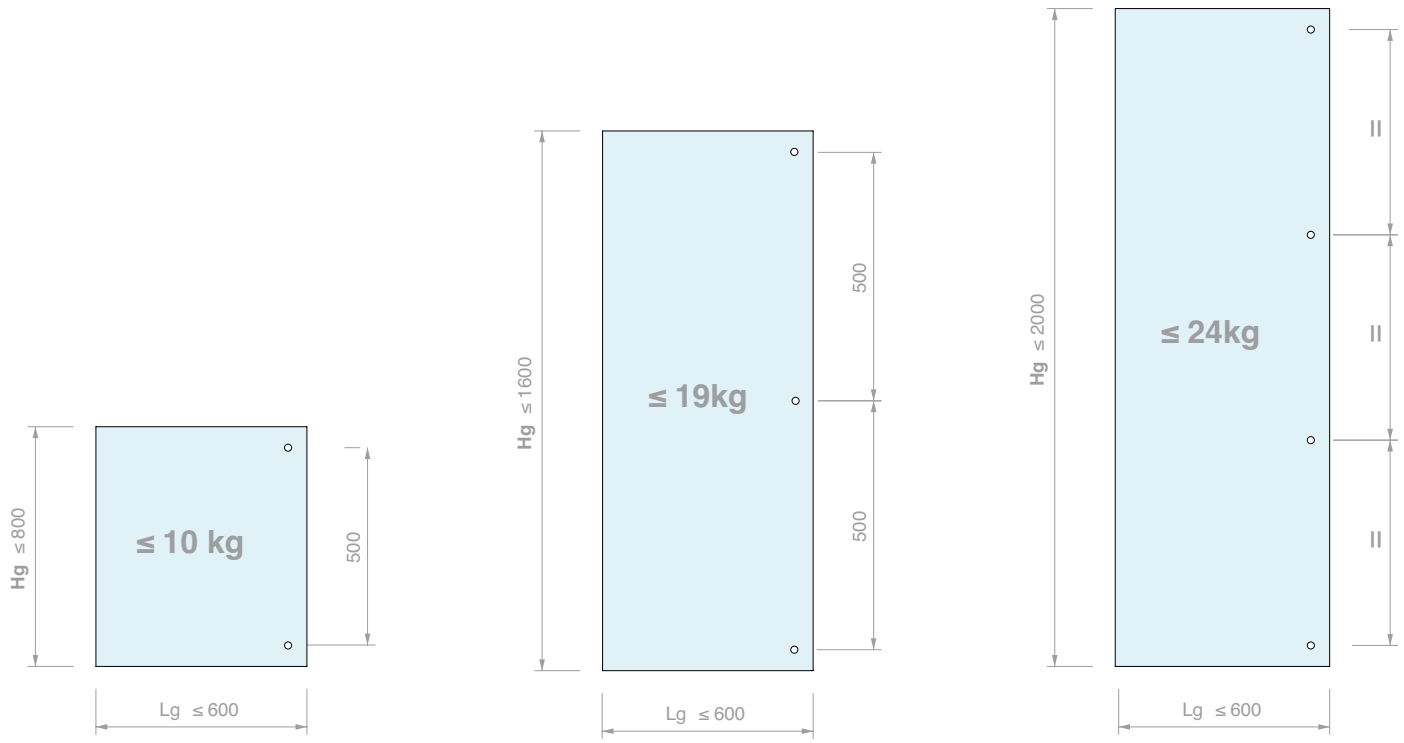



PAAR KLIKSCHARNIEREN INLIGGEND HOUT/GLAS S403

Materiaal: Zamak

Rotatie + 180°

Afwerking: /1 /65 /97

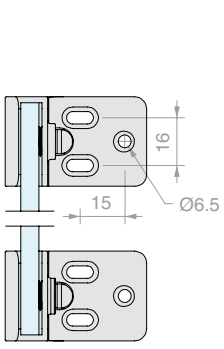

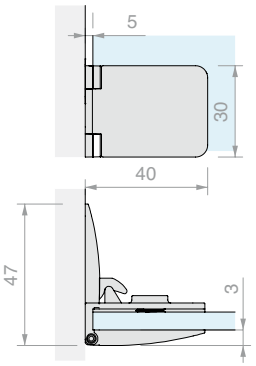

Art.	Voor glas	Max. deur	Aantal
CERS403	Van **4** tot **6** mm	**400** mm x **1000** mm	1 st.



KLIKSCHARNIER INLIGGEND HOUT/GLAS TER VERSTEVIGING VAN CERS403

Materiaal: Zamak

Rotatie + 180°

Afwerking: /1 /65 /97

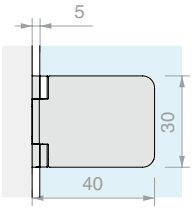

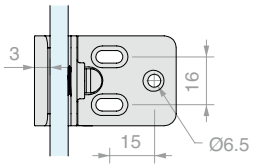

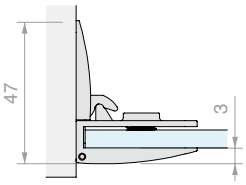

Art.	Voor glas	Aantal
CERS405	Van **4** tot **6** mm	1 st.



PAAR KLIKSCHARNIEREN INLIGGEND HOUT/GLAS VOOR SMALLE DEURPOSTEN S407

Materiaal: Zamak

Rotatie + 180°

Afwerking: /1 /65 /97

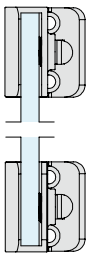

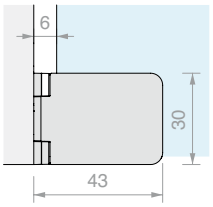

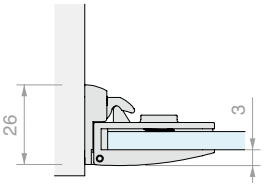

Art.	Voor glas	Aantal
CERS407	Van **4** tot **6** mm	1 st.



HANDGREEP S501

Materiaal: Zamak
Afwerking: /1 /65 /97

ZONDER GLASBORING

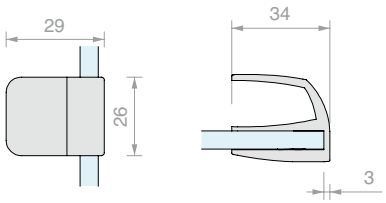

Art.	Voor glas	Aantal
MANS501	Van **4** tot **6** mm	1 st.



SLOT VOOR ENKELE DEUR S401

Materiaal: Zamak
Afwerking: /1 /65 /97

ZONDER GLASBORING

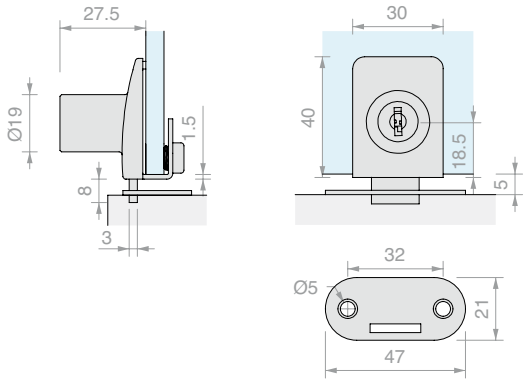

Art.	Voor glas	Sleutel	Aantal
SERS401	Van **4** tot **6** mm	Verschillend sluitend	1 st.



SLOT VOOR DUBBELE DEUR S403

Materiaal: Zamak
Afwerking: /1 /65 /97

ZONDER GLASBORING

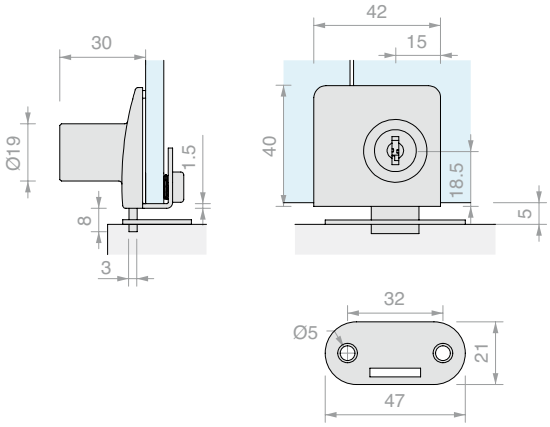

Art.	Voor glas	Sleutel	Aantal
SERS403	Van **4** tot **6** mm	Verschillend sluitend	1 st.

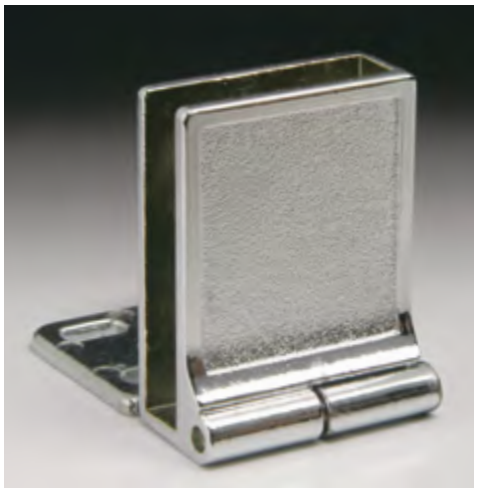

KLIKSCHARNIER INLIGGEND WAND/GLAS 630

Materiaal: Aluminium
Rotatie + 170°
Afwerking: /1
Verkocht per 2 stuks.

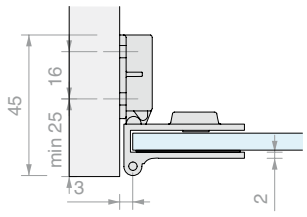

Art.	Max. breedte	Max. hoogte	Voor glas	Aantal
CER630	**450** mm	**600** mm	**6** mm	1 st.



KLIKSCHARNIER OPLIGGEND WAND/GLAS 650

Materiaal: Aluminium
Afwerking: /1
Verkocht per 2 stuks.

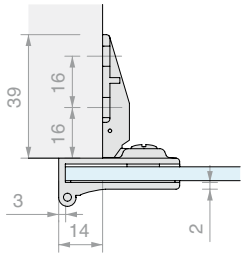

Art.	Max. breedte	Max. hoogte	Voor glas	Aantal
CER650	**450** mm	**600** mm	**6** mm	1 st.



KLIKSCHARNIER INLIGGEND WAND/GLAS TER VERSTEVIGING VAN CER630

Materiaal: Aluminium
Rotatie + 170°
Afwerking: /1
Verkocht per 2 stuks.

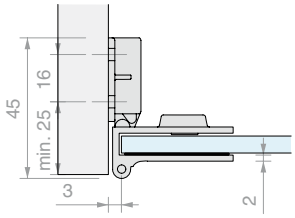

Art.	Voor glas	Aantal
CER670	**6** mm	1 st.



KLIKSCHARNIER INLIGGEND WAND/GLAS 1174

Materiaal: Aluminium
Rotatie + 180°
Afwerking: /1 /3
Verkocht per 2 stuks.

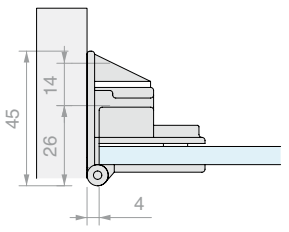

Art.	Voor glas	Aantal
CER1174	**6** mm	1 st.



RONDE SCHARNIER INLIGGEND HOUT/GLAS 50

Materiaal: Messing
Aanbevolen glasboring Ø13 mm
Rotatie + 290°
Afwerking: /1 /3

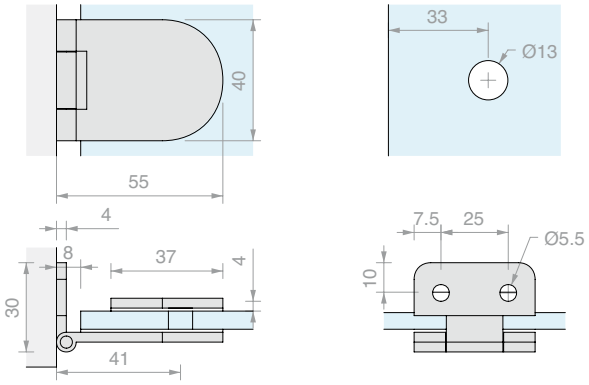

Art.	Voor glas	Aantal
CER50	Van **6** tot **10** mm	1 st.



RONDE SCHARNIER GLAS/GLAS 100

Materiaal: Messing
Aanbevolen glasboring Ø13 mm
Rotatie + 270°
Afwerking: /1 /3

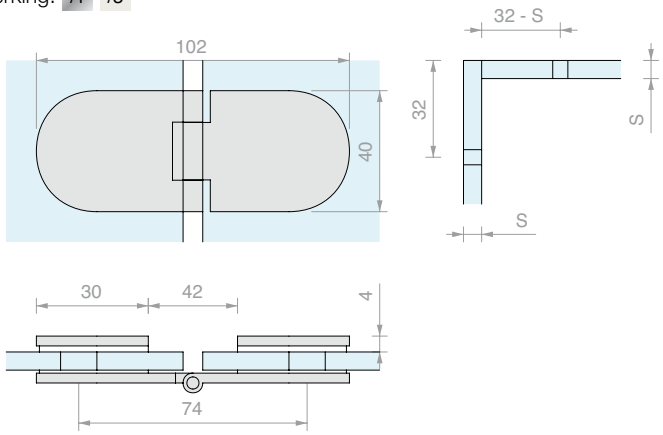

Art.	Voor glas	Aantal
CER100	Van **6** tot **10** mm	1 st.



VIERKANTE SCHARNIER HOUT/GLAS 50

Materiaal: Messing
Aanbevolen glasboring Ø13 mm
Rotatie + 290°
Afwerking: /1 /3

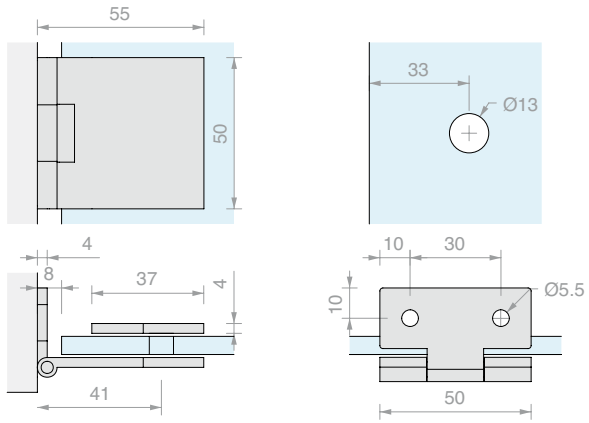

Art.	Voor glas	Aantal
CER50SQ	Van **6** tot **10** mm	1 st.

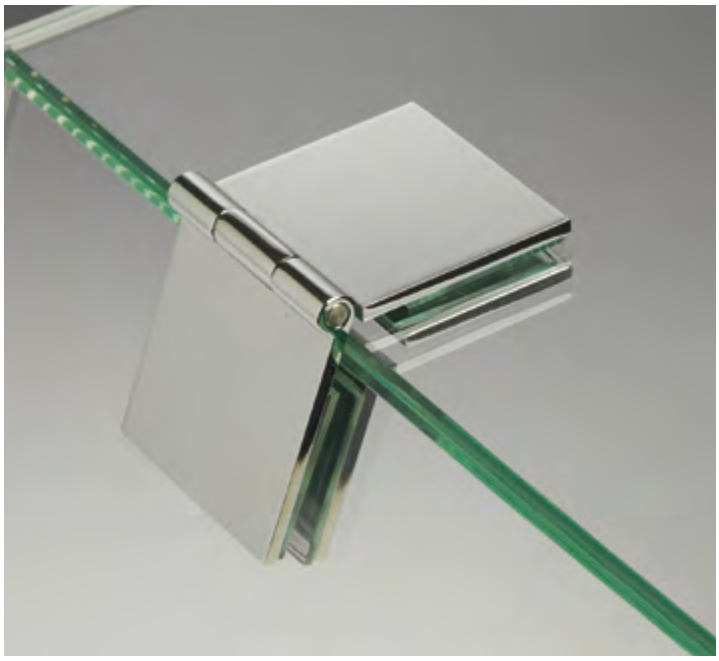

VIERKANTE SCHARNIER GLAS/GLAS 100

Materiaal: Messing
Aanbevolen glasboring Ø13 mm
Rotatie + 270°
Afwerking: /1 /3

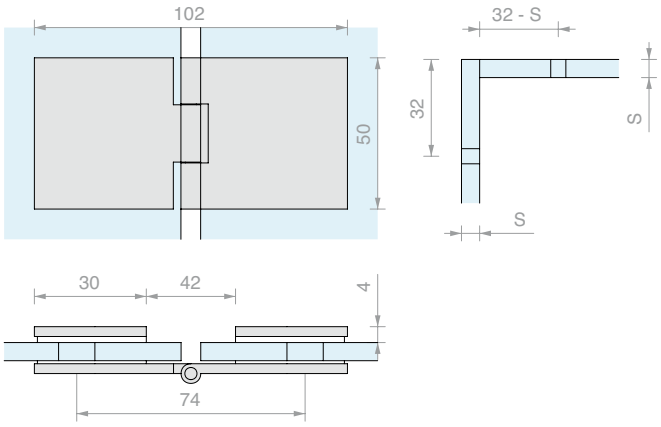

Art.	Voor glas	Aantal
CER100SQ	Van **6** tot **10** mm	1 st.

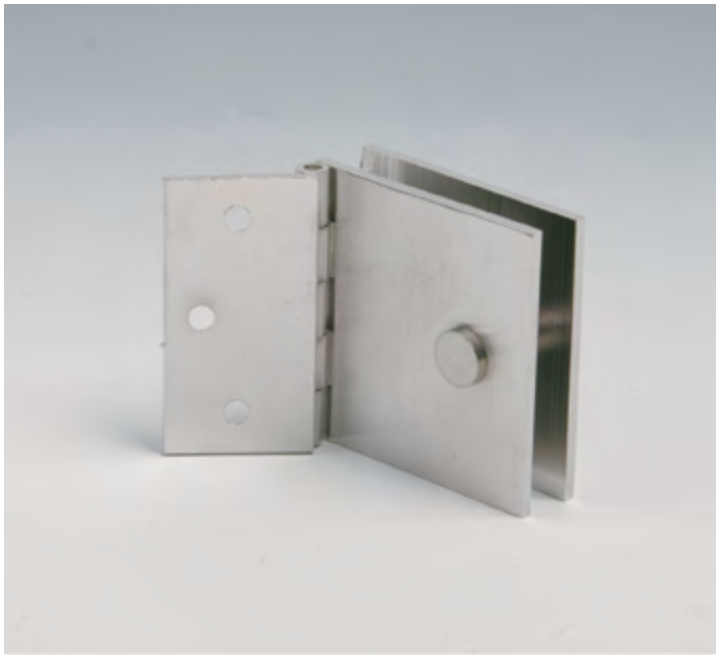

SCHARNIER HOUT/GLAS 305B

Materiaal: Messing
Aanbevolen glasboring Ø8 mm
Rotatie + 180°
Afwerking: /3

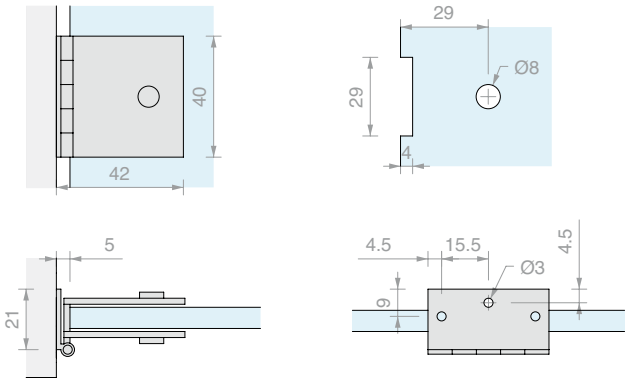

Art.	Voor glas	Aantal
CER305B	**6** mm	1 st.



SCHARNIER HOUT/GLAS 755

Materiaal: Messing
Aanbevolen glasboring Ø12 mm
Rotatie + 290°
Afwerking: /1 /3

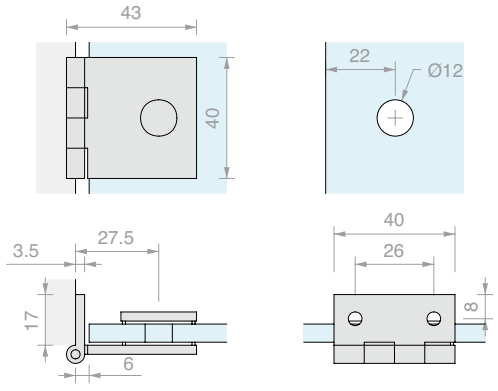

Art.	Voor glas	Aantal
CER755	Van **6** tot **10** mm	1 st.



SCHARNIER GLAS/GLAS 751

Materiaal: Messing
Aanbevolen glasboring Ø12 mm
Rotatie + 290°
Afwerking: /1 /3

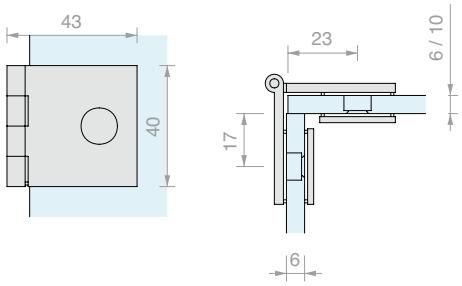

Art.	Voor vaste glaspanelen	Voor glazen deuren	Aantal
CER751	Van **6** tot **10** mm	**6** mm	1 st.



CILINDERSLOT LT12

Materiaal: AISI 304 roestvrij staal
Afwerking: /8

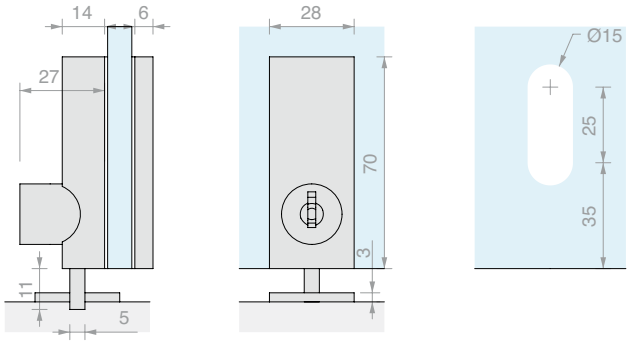

Art.	Sleutel	Voor glas	Aantal
SERLT12	Gelijksluitend	Van **6** tot **12** mm	1 st.



SLOT 001

Materiaal: Messing
Stop art. SERF3 vereist.
Alleen met opening rechts verkrijgbaar.
Afwerking: /95

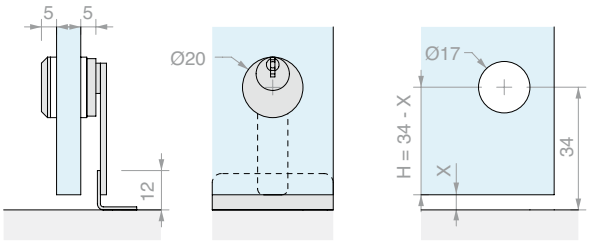

Art.	Sleutel	Voor glas	Aantal
SER001U	Gelijksluitend	**8** mm	1 st.
SER001D	Verschillend sluitend	**8** mm	1 st.



SLOT MET PLAAT 011

Materiaal: Messing
Stop art. SERF3 vereist.
Alleen met opening rechts verkrijgbaar.
Afwerking: /95

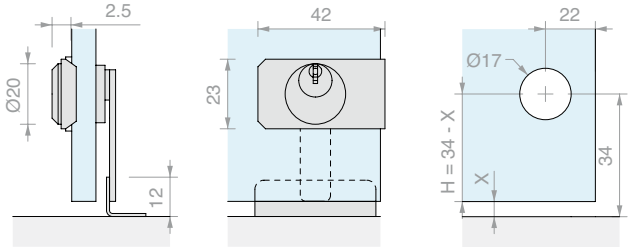

Art.	Sleutel	Voor glas	Aantal
SER011U	Gelijksluitend	**8** mm	1 st.
SER011D	Verschillend sluitend	**8** mm	1 st.



SLOT DUBBELE DEUR MET PLAAT 013

Materiaal: Messing

Stop art. SERF3 vereist.

Alleen met opening rechts verkrijgbaar.

Afwerking: /95

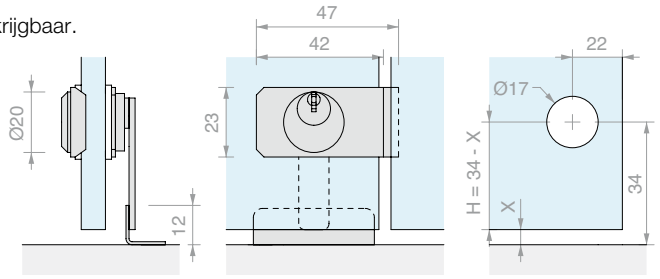

Art.	Sleutel	Voor glas	Aantal
SER013U	Gelijksluitend	**8** mm	1 st.
SER013D	Verschillend sluitend	**8** mm	1 st.



STOP VOOR SLOTEN SER001, SER011 EN SER013

Materiaal: Roestvrij staal

Afwerking: /95

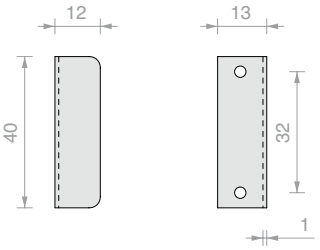

Art.	Aantal
SERF3	1 st.



SLOT 690

Materiaal: Zamak

Stop art. SERF2 vereist.

Afwerking: /7

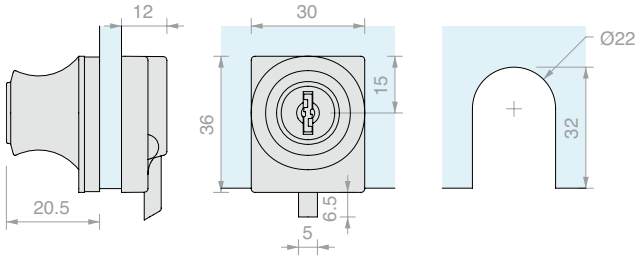

Art.	Sleutel	Voor glas	Aantal
SER690U	Gelijksluitend	Van **6** tot **10** mm	1 st.
SER690D	Verschillend sluitend	Van **6** tot **10** mm	1 st.



SLOT 022

Materiaal: Zamak

Stop art. SERF2 vereist.

Afwerking: /1 /3

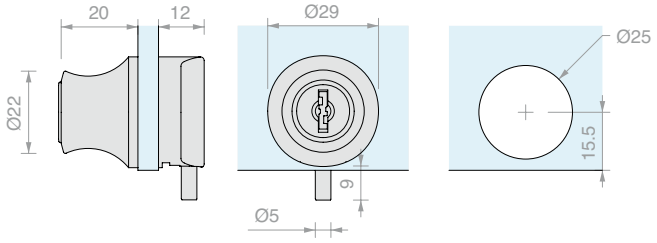

Art.	Sleutel	Voor glas	Aantal
SER022U	Gelijksluitend	Van **4** tot **6** mm	1 st.



STOP VOOR SLOT SER690 EN SER022U

Materiaal: Gegoten

Afwerking: /95

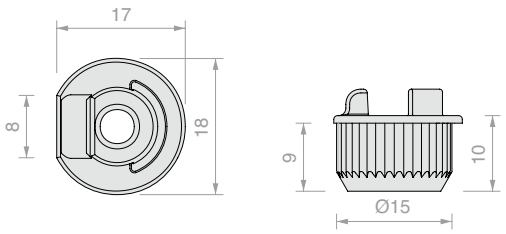

Art.	Aantal
SERF2	1 st.



SLOT 012

Materiaal: Zamak

Stop art. SERF1 vereist.

Afwerking: /95

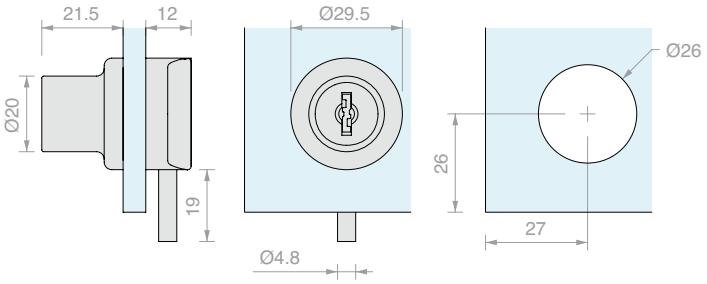

Art.	Sleutel	Voor glas	Aantal
SER012U	Gelijksluitend	Van **4** tot **6** mm	1 st.



STOP VOOR SLOT SER012U

Materiaal: Kunststof

Afwerking: /6

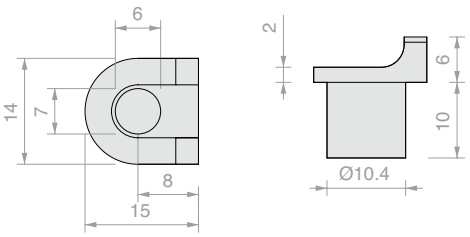

Art.	Aantal
SERF1	1 st.



SLOT 810

Materiaal: AISI 304 roestvrij staal
Het wordt aanbevolen de deur niet te bewegen door aan de sleutel te trekken die in de cilinder zit
Afwerking: /8

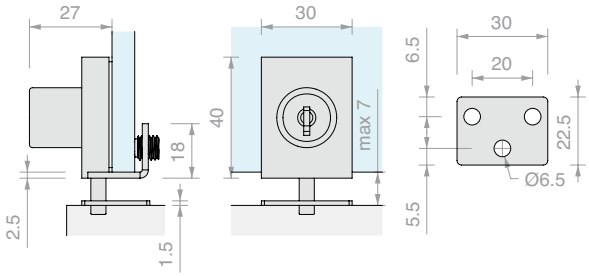

Art.	Sleutel	Voor glas	Aantal
SER810	Gelijksluitend	Van **8** tot **10** mm	1 st.



SLOT 015

Materiaal: Zamak
Afwerking: /95

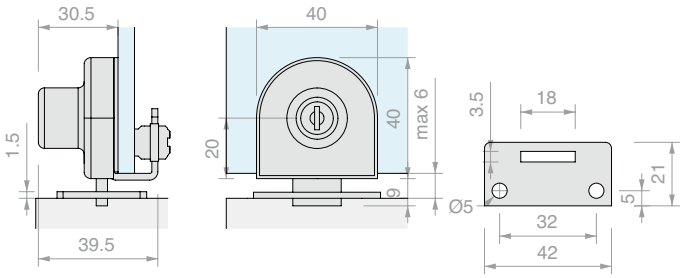

Art.	Sleutel	Voor glas	Aantal
SER015U	Gelijksluitend	Van **4** tot **6** mm	1 st.



TEGENPLAAT OP GLAS VOOR SER015U

Materiaal: Zamak
Afwerking: /95

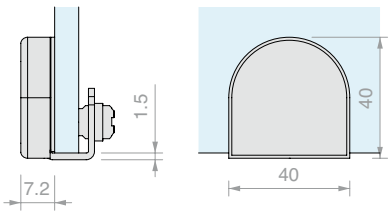

Art.	Voor glas	Aantal
SER016	Van **4** tot **6** mm	1 st.



SLOT 71G1

Materiaal: Zamak
Afwerking: /7

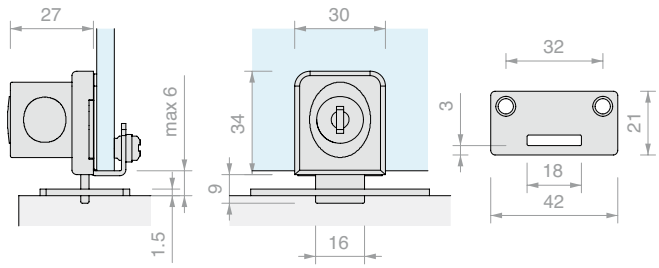

Art.	Sleutel	Voor glas	Aantal
SER71G1U	Gelijksluitend	Van **6** tot **7** mm	1 st.
SER71G1D	Verschillend sluitend	Van **6** tot **7** mm	1 st.



SLOT DUBBELE DEUR 76G4

Materiaal: Zamak
Afwerking: /7

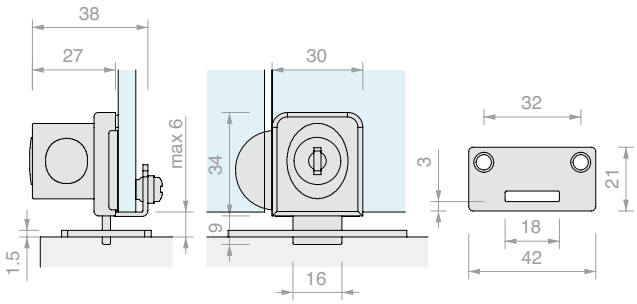

Art.	Sleutel	Voor glas	Aantal
SER76G4U	Gelijksluitend	Van **6** tot **7** mm	1 st.
SER76G4D	Verschillend sluitend	Van **6** tot **7** mm	1 st.



SLOT 024

Materiaal: Zamak
Afwerking: /1

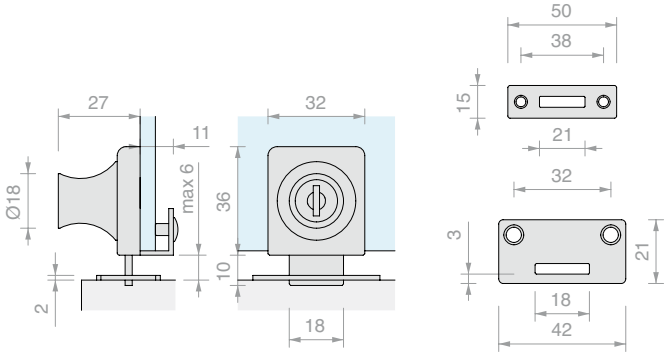

Art.	Sleutel	Voor glas	Aantal
SER024U	Gelijksluitend	Van **6** tot **8** mm	1 st.
SER024D	Verschillend sluitend	Van **6** tot **8** mm	1 st.



ENKELE DRUKMAGNEET

Materiaal: Kunststof met magneet

Afwerking: /6

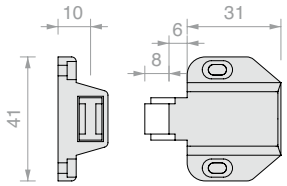

Art.	Aantal
CAL001	1 st.



DUBBELE DRUKMAGNEET

Materiaal: Kunststof met magneet

Afwerking: /6

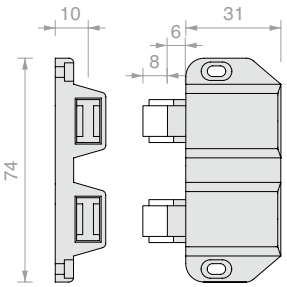

Art.	Aantal
CAL002	1 st.



TEGENPLAAT VOOR DRUKMAGNEET

Materiaal: AVP

Afwerking CAL003: /1 /3 _ CAL004: /6

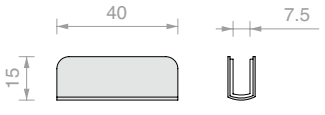

Art.	Voor glas	Aantal
CAL003	**6** mm	1 st.
CAL004	**6** mm	1 st.



TWEEZIJDIGE BEVESTIGING MET HOEK VAN 90° TETRIS

Materiaal: Messing
Schroeven afzonderlijk te bestellen
Afwerking: /1 /3

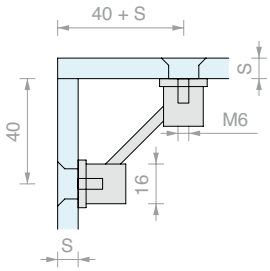

Art.	S	Omschrijving	Aantal
MTET216	Van **8** tot **12** mm	Alleen bevestiging	1 st.
MTET21615	Van **8** tot **12** mm	Inclusief COFIS15N	1 st.



DRIEZIJDIGE BEVESTIGING TETRIS

Materiaal: Messing
Schroeven afzonderlijk te bestellen
Afwerking: /1 /3

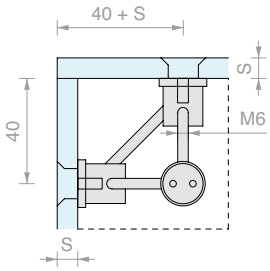

Art.	S	Omschrijving	Aantal
MTET316	Van **8** tot **12** mm	Alleen bevestiging	1 st.
MTET31615	Van **8** tot **12** mm	Inclusief COFIS15N	1 st.



BEVESTIGINGSBLOKJES IN PLEXIGLAS MET SCHROEF

Materiaal: Plexiglas
Aanbevolen glasboring Ø10 mm
Afwerkingen: transparant, vernikkelde ijzeren schroef meegeleverd

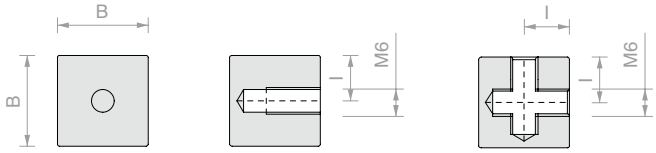

Art.	B	I	Omschrijving	Aantal
CUB001	**20** mm	**10** mm	Enkel	1 st.
CUB002	**20** mm	**10** mm	Dubbel	1 st.
CUB003	**20** mm	**10** mm	Driedubbel	1 st.
CUB004	**25** mm	**15** mm	Enkel	1 st.
CUB005	**25** mm	**15** mm	Dubbel	1 st.
CUB006	**25** mm	**15** mm	Driedubbel	1 st.
CUB007	-	-	Alleen schroef M6 x 18 mm	1 st.



PLATTE TWEEZIJDIGE BEVESTIGING MET HOEK VAN 90°

Materiaal: Messing
Aanbevolen glasboring Ø6 mm
Afwerking: /1

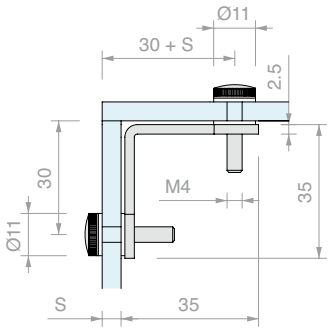

Art.	Aantal
ANG001	1 st.



PLATTE DRIEZIJDIGE BEVESTIGING

Materiaal: Messing
Aanbevolen glasboring Ø6 mm
Afwerking: /1

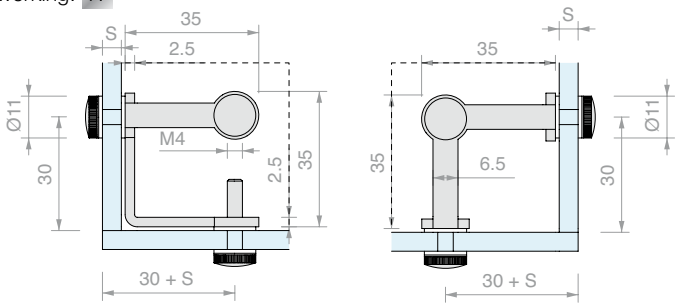

Art.	Aantal
ANG002	1 st.



RONDE TWEEZIJDIGE BEVESTIGING MET HOEK VAN 90°

Materiaal: Messing
Aanbevolen glasboring Ø6 mm
Afwerking: /1

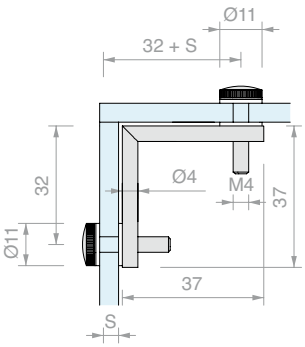

Art.	Aantal
ANG003	1 st.



RONDE DRIEZIJDIGE BEVESTIGING

Materiaal: Messing
Aanbevolen glasboring Ø6 mm
Afwerking: /1

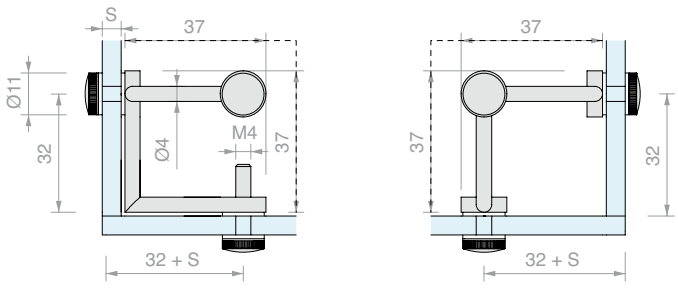

Art.	Aantal
ANG004	1 st.



GLASPLAATDRAGER OP HOUT MET OPENING

Materiaal: Messing

Afwerking: /93 /95

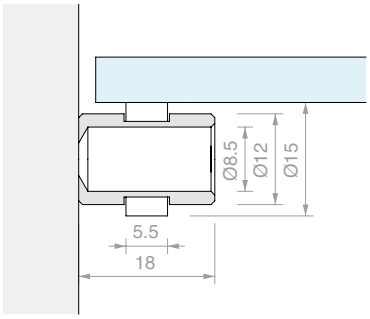

Art.	Rubber	Aantal
REG001T	Transparant	1 st.
REG001N	Zwart	1 st.



GLASPLAATDRAGER OP GLAS

Materiaal: Messing

Aanbevolen glasboring Ø8 mm

Afwerking: /93 /95

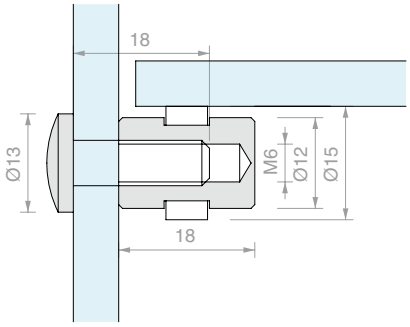

Art.	Rubber	Aantal
REG002T	Transparant	1 st.
REG002N	Zwart	1 st.



DUBBELE GLASPLAATDRAGER

Materiaal: Messing

Aanbevolen glasboring Ø8 mm

Afwerking: /93 /95

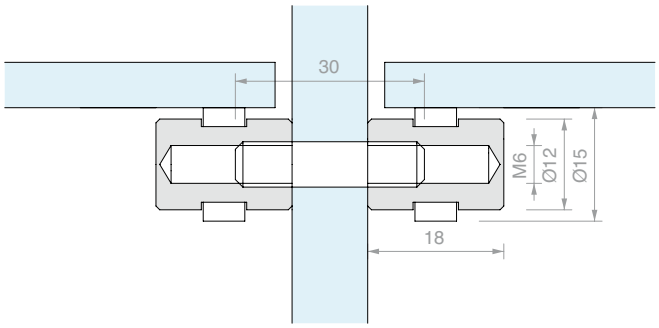

Art.	Rubber	Aantal
REG003T	Transparant	1 st.
REG003N	Zwart	1 st.



EXCENTRISCHE GLASPLAATDRAGER OP GLAS

Materiaal: Messing

Afwerking: /1 /2 /3

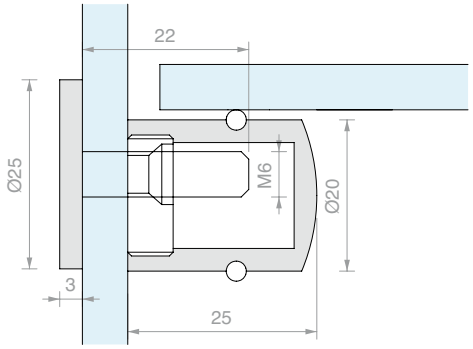

Art.	Aantal
MRV25E	1 st.



GLASPLAATDRAGER OP GLAS MET OPENING

Materiaal: Messing

Afwerking: /1 /2 /3

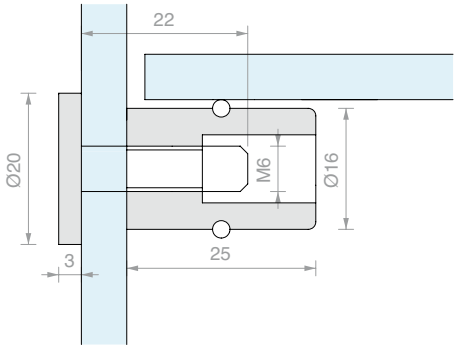

Art.	Aantal
MRV16	1 st.



EXCENTRISCHE GLASPLAATDRAGER OP HOUT

Materiaal: Messing

Afwerking: /1 /2 /3

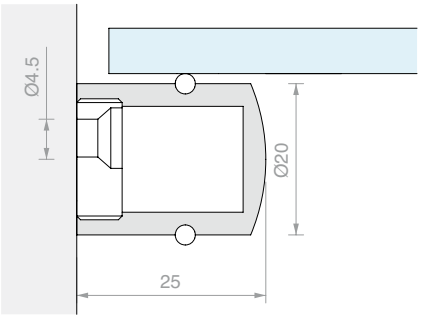

Art.	Aantal
MR185	1 st.



GLASPLAATDRAGER OP HOUT MET OPENING 181

Materiaal: Messing

Afwerking: /1 /2 /3

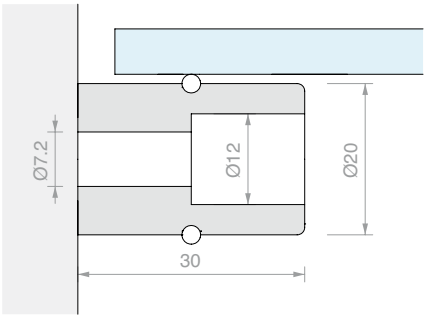

Art.	Aantal
MR181	1 st.



GLASPLAATDRAGER OP HOUT MET OPENING 188

Materiaal: Messing

Afwerking: /1 /2 /3

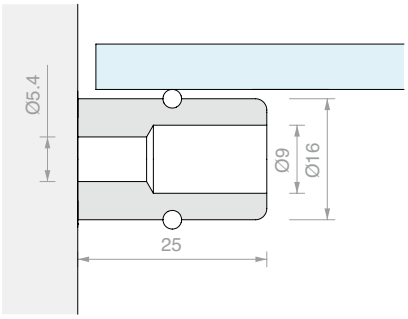

Art.	Aantal
MR188	1 st.



GLASPLAATDRAGER OP HOUT 186

Materiaal: Messing

Afwerking: /1 /2 /3

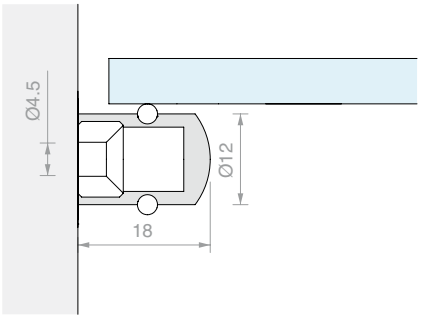

Art.	Aantal
MR186	1 st.



GLASPLAATDRAGER MET STOP

Materiaal: Zamak
Afwerking: /95

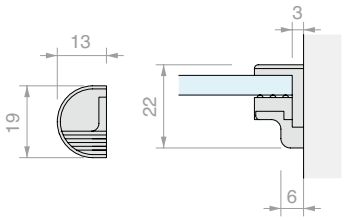

Art.	Voor glas	Aantal
REG520	Van **6** tot **10** mm	1 st.
REG540	Van **8** tot **12** mm	1 st.



RONDE GLASPLAATDRAGER DUO

Materiaal: Zamak en transparant rubber
Afwerking: /95

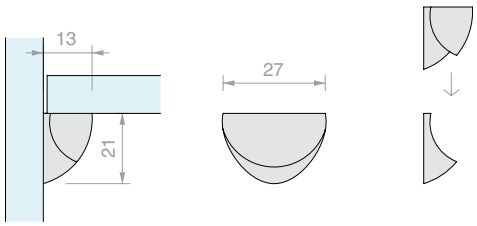

Art.	Aantal
REGDUO	1 st.



PAAR PIVOTS HOUT/GLAS

Materiaal: Roestvrij staal AISI 304
Afwerking: /8 /15
Maximale rotatie 200°
Aanbevolen lijm:
- Float / Gehard: FX630
- Gelaagd: FX621

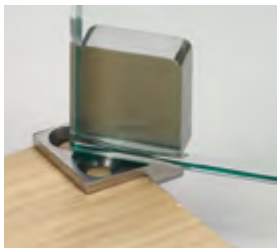

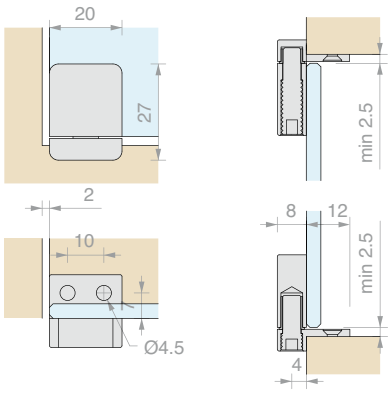

Art.	Vermogen	Voor glas	Aantal
CERUV40LG	**20** kg	Van **4** tot **10** mm	1 st.



PAAR PIVOTS GLAS/GLAS

Materiaal: Roestvrij staal AISI 304
Afwerking: /8 /15
Maximale rotatie 200°
Aanbevolen lijm:
- Float / Gehard: FX630
- Gelaagd: FX621

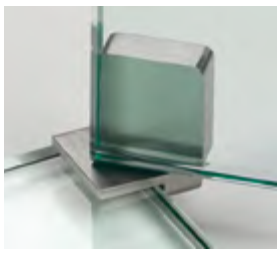

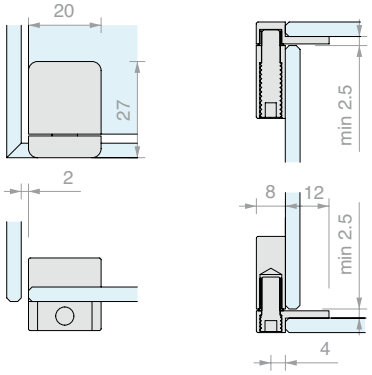

Art.	Vermogen	Voor glas	Aantal
CERUV40	**20** kg	Van **4** tot **10** mm	1 st.



SLOT HOUT/GLAS ENKELE DEUR

Materiaal: Roestvrij staal AISI 304
Het wordt aanbevolen de deur niet te bewegen door aan de sleutel te trekken die in de cilinder zit
Afwerking: /8 /15
Aanbevolen lijm:
- Float / Gehard: FX630
- Gelaagd: FX621

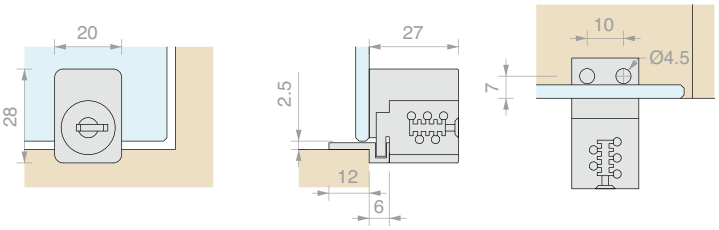

Art.	Sleutel	Voor glas	Aantal
SERUV40LGU	Gelijksluitend	Van **4** tot **10** mm	1 st.



SLOT GLAS/GLAS ENKELE DEUR

Materiaal: Roestvrij staal AISI 304
Het wordt aanbevolen de deur niet te bewegen door aan de sleutel te trekken die in de cilinder zit
Afwerking: /8 /15
Aanbevolen lijm:
- Float / Gehard: FX630
- Gelaagd: FX621

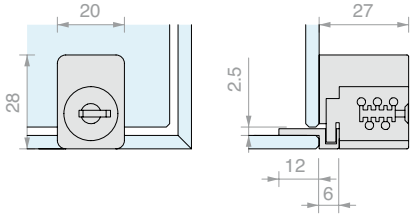

Art.	Sleutel	Voor glas	Aantal
SERUV40U	Gelijksluitend	Van **4** tot **10** mm	1 st.



MAL VOOR MONTAGE CERUV40-SERUV40

Materiaal: Roestvrij staal AISI 304

Afwerking: /8

Art.	Aantal
FXGAB14	1 st.

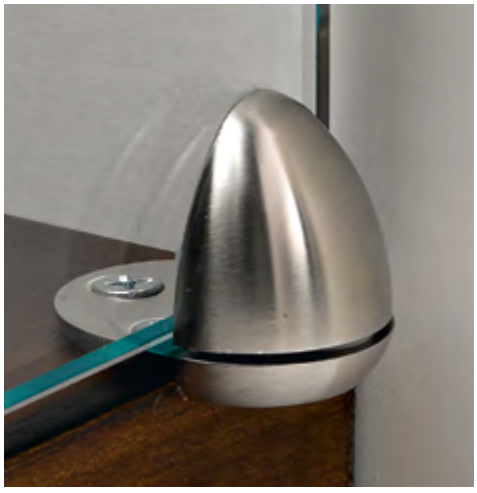

PAAR PIVOTS HOUT/GLAS

Materiaal: Roestvrij staal AISI 304

Afwerking: /9

Maximale rotatie 210°

Aanbevolen lijm:

- Float / Gehard: FX630
- Gelaagd: FX621



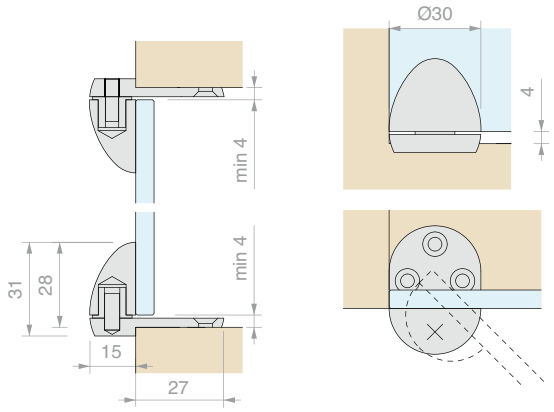

Art.	Vermogen	Voor glas	Aantal
CERUV35LG	**20** kg	< **12** mm	1 st.



PAAR PIVOTS HOUT/GLAS

Materiaal: Roestvrij staal AISI 304

Afwerking: /9

Maximale rotatie 210°

Aanbevolen lijm:

- Float / Gehard: FX630
- Gelaagd: FX621



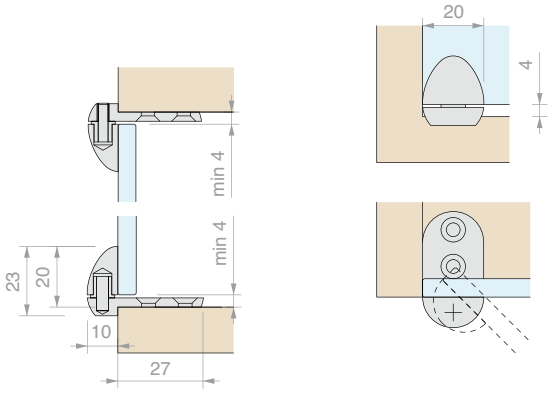

Art.	Vermogen	Voor glas	Aantal
CERUV25LG	**10** kg	< **12** mm	1 st.

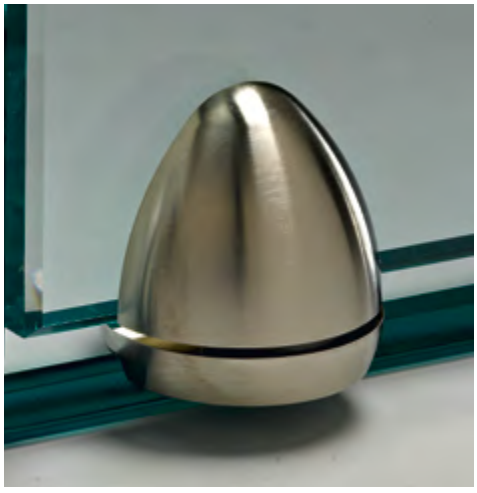

PAAR PIVOTS GLAS/GLAS

Materiaal: Roestvrij staal AISI 304

Afwerking: /9

Maximale rotatie 210°

Aanbevolen lijm:

- Float / Gehard: FX630
- Gelaagd: FX621



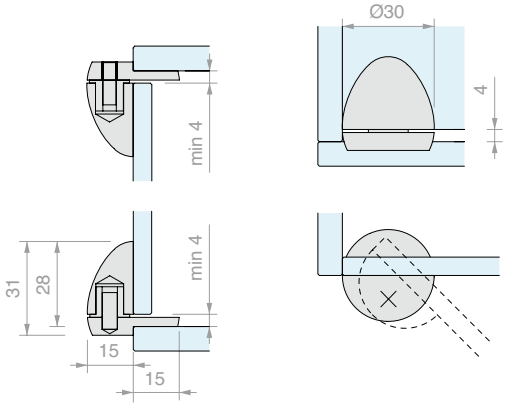

Art.	Vermogen	Voor glas	Aantal
CERUV35	**20** kg	< **12** mm	1 st.



PAAR PIVOTS GLAS/GLAS

Materiaal: Roestvrij staal AISI 304
Afwerking: /9
Maximale rotatie 210°
Aanbevolen lijm:
- Float / Gehard: FX630
- Gelaagd: FX621



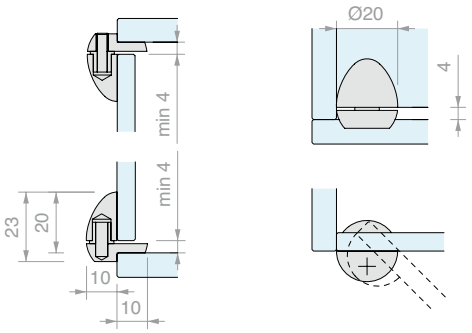

Art.	Vermogen	Voor glas	Aantal
CERUV25	**10** kg	< **12** mm	1 st.



MAL VOOR MONTAGE CERUV35-CERUV25

Materiaal: Roestvrij staal AISI 304
Afwerking: /8

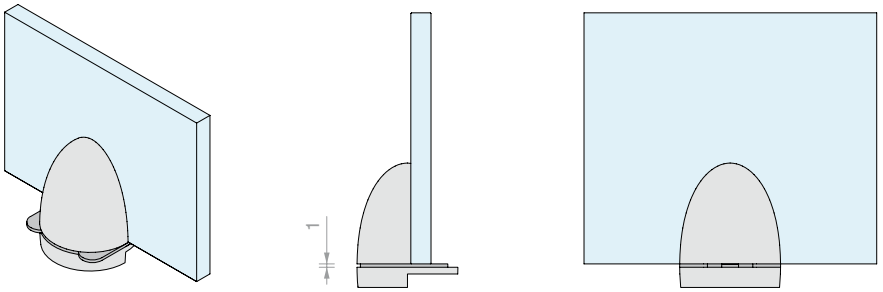

Art.	Aantal
FXGAB08	1 st.



HOEKSLOT HOUT/GLAS ENKELE DEUR

Materiaal: Roestvrij staal AISI 304
Het wordt aanbevolen de deur niet te bewegen door aan de sleutel te trekken die in de cilinder zit
Afwerking: /9
Aanbevolen lijm:
- Float / Gehard: FX630
- Gelaagd: FX621

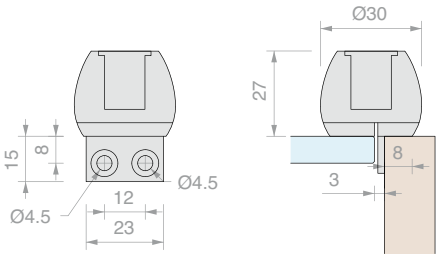

Art.	Sleutel	Voor glas	Aantal
SEREGG10U	Gelijksluitend	< **12** mm	1 st.



HOEKSLOT GLAS/GLAS ENKELE DEUR OP GLAZEN ZIJWAND

Materiaal: Roestvrij staal AISI 304
Het wordt aanbevolen de deur niet te bewegen door aan de sleutel te trekken die in de cilinder zit
Afwerking: /9
Aanbevolen lijm:
- Float / Gehard: FX630
- Gelaagd: FX621

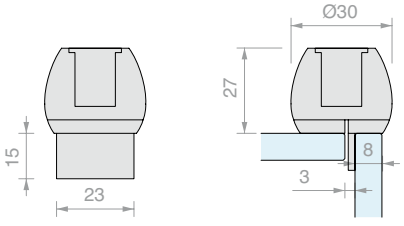

Art.	Sleutel	Voor glas	Aantal
SEREGG13U	Gelijksluitend	< **12** mm	1 st.



SLOT GLAS/GLAS DUBBELE DEUR

Materiaal: Roestvrij staal AISI 304

Het wordt aanbevolen de deur niet te bewegen door aan de sleutel te trekken die in de cilinder zit

Afwerking: /9

Aanbevolen lijm:

- Float / Gehard: FX630
- Gelaagd: FX621

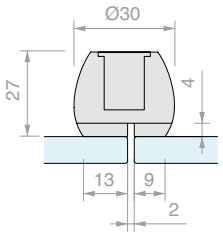

Art.	Sleutel	Voor glas	Aantal
SEREGG15U	Gelijksluitend	< **12** mm	1 st.



PIVOT GLAS/GLAS

Materiaal: Messing

Afwerking: /1

Aanbevolen lijm:

- Float / Gehard: FX629
- Gelaagd: FX621 / FX973

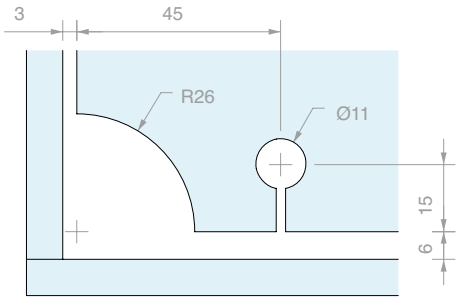

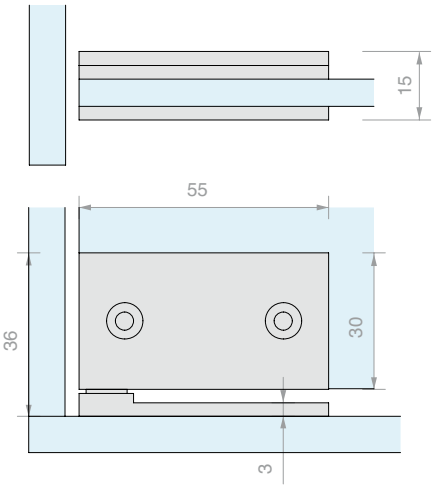

CERUV55DX **CERUV55SX**

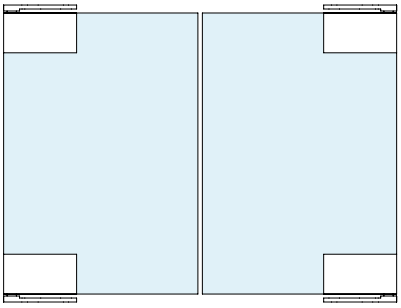

CERUV55SX **CERUV55DX**

Art.	Max. breedte	Max. draagvermogen	Positie	Voor glas	Aantal
CERUV55SX	**450** mm	**20** kg	Links	Van **6** tot **8**mm	1 st.
CERUV55DX	**450** mm	**20** kg	Rechts	Van **6** tot **8**mm	1 st.



MAL VOOR MONTAGE CERUV55

Materiaal: AISI 304 roestvrij staal

Afwerking: /8

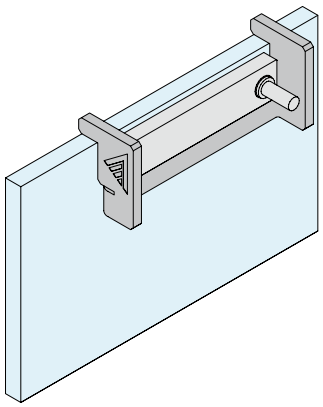

Art.	Aantal
FXGAB07	1 st.



KLIKSCHARNIER INLIGGEND GLAS/GLAS

Materiaal: AISI 304 roestvrij staal
Afwerking: /8 /15
Klik op +90° met verdere opening van ongeveer 95°
Aanbevolen lijm:
- Float / Gehard: FX630
- Gelaagd: FX621
Verkocht per 2 stuks

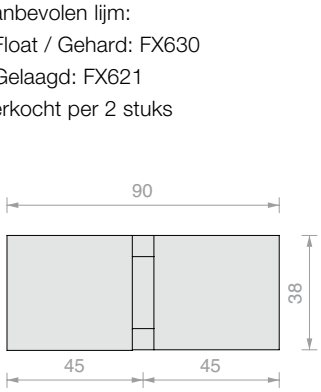

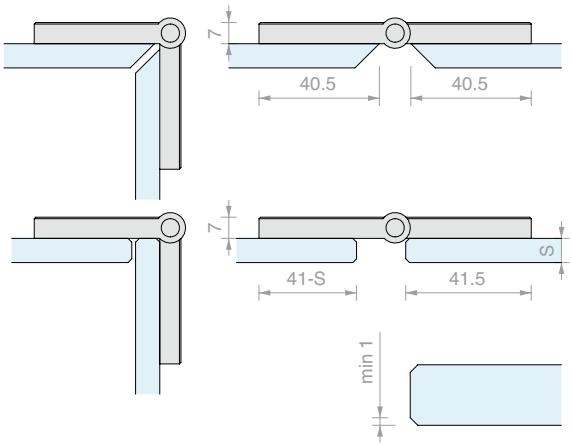

Art.	Max. breedte	Voor glas	Aantal
CERUV1	**600** mm	< **8** mm	1 st.



MAL VOOR MONTAGE CERUV1

Materiaal: AISI 304 roestvrij staal
Afwerking: /8

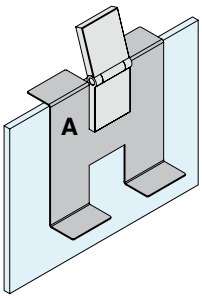

Gebruik zijde **A** van de mal voor het verlijmen van het eerste blad van de scharnier

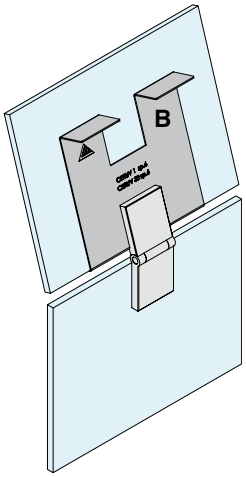

Gebruik zijde **B** van de mal voor het verlijmen van het tweede blad van de scharnier

Art.	Verpakking	Aantal
FXGAB02	4 st.	1 st.

SCHEMA VOOR DE KEUZE VAN HET CORRECTE AANTAL SCHARNIEREN

aantal scharnieren	B max.	H max.	i1 min.	D min.	max. aanbevolen dikte	max. aanbevolen kg
2	600	800	420	50	8	10
3	600	1600	900	50	8	20
4	600	2000	633	50	8	30

B < **H** altijd

i2 = $\frac{2}{3}$ **i1**

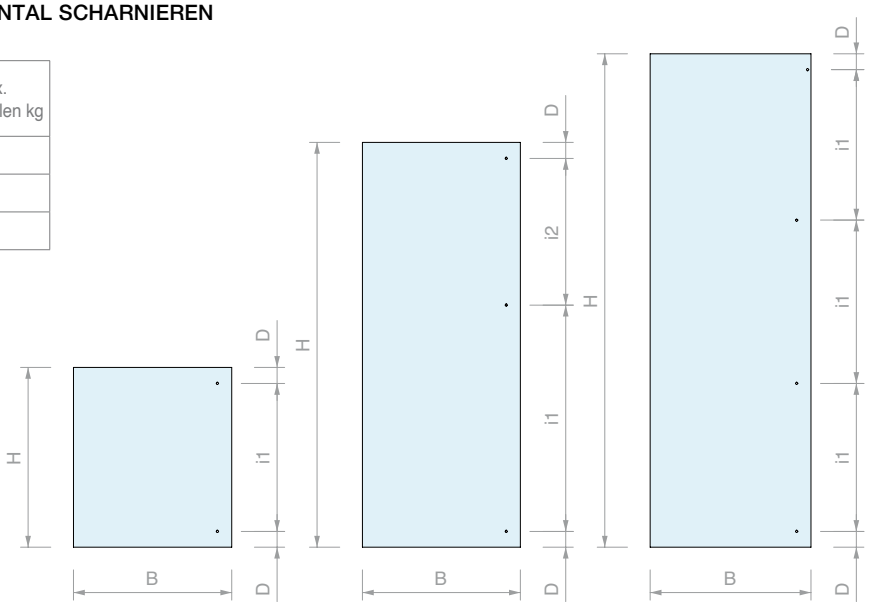

2 scharnieren (max. 600x800) 3 scharnieren (max. 600x1600) 4 scharnieren (max. 600x2000)



KLIKSCHARNIER INLIGGEND HOUT/GLAS MET GEÏNTEGREERDE REM

Materiaal: gegoten metaal
Remsysteem Soft-close geïntegreerd in de arm van de scharnier.
Met behulp van een speculiale kruismontageplaat is het mogelijk om de scharnier met een klik te verbinden.
Met speciale afwerkplaat die alle stelschroeven verbergt.
Het is mogelijk om installaties van open of overlappend glas te creëren.
Verlijming met UV-lijmen. Max. rotatie 125°.
Afwerking: /95
Aanbevolen lijm:
- Float / Gehard: FX630
- Gelaagd: FX621





Om het remvermogen te vergroten, wordt de verstelhendel 90° naar rechts gedraaid.



De scharnieren verlaten de fabriek met de verstelhendel in horizontale positie.



De verstelhendel van het remsysteem wordt 90° naar links gedraaid voor een lichtere sluitactie.

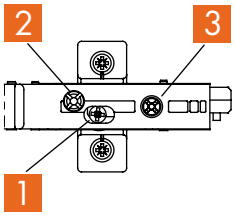

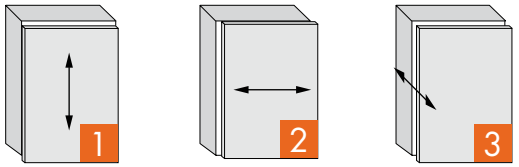

(HV) Hoogteverstelling +/-2 mm

(SV) Zijwaartse verstelling +/-2 mm

(TV) Diepteverstelling +3/-2 mm

Alle verstelmogelijkheden kunnen zonder hulp worden uitgevoerd.

Art.	Afmetingen hoofddeel	Afmetingen plaat	Voor glas	Aantal
CERLM56	**92** x **48** mm	**56** x **35** mm	Van **3** tot **8**mm	1 st.

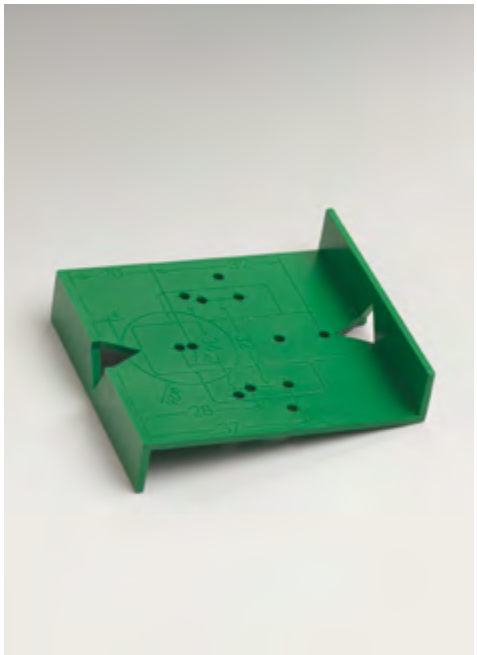

MAL VOOR MONTAGE CERLM56

Materiaal: ABS
Hiermee kunnen gaten worden gemaakt voor het bevestigen van de verstelplaat met de juiste hartafstand.

Art.	Aantal
LMGAB01	1 st.

ONTWERPINSTRUCTIES

OPLIGGEND

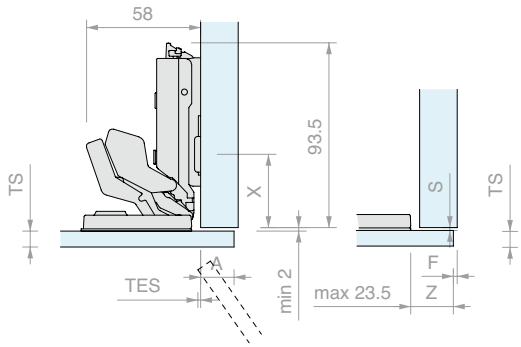

Hoogte van het montageplaatje 0

HALF OPLIGGEND

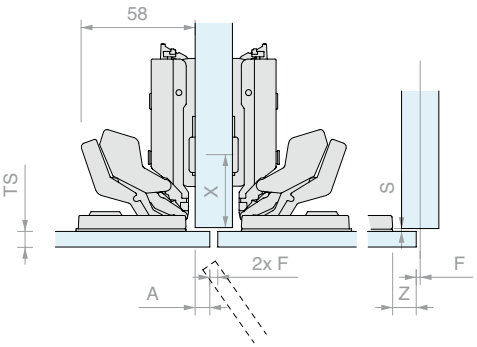

Hoogte van het montageplaatje 0

GELIJK

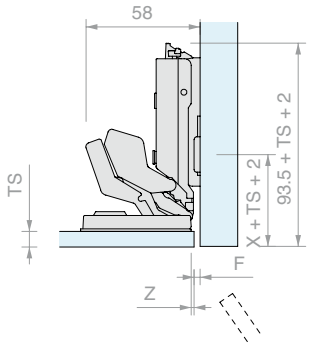

Hoogte van het montageplaatje 0

MIN. VERSCHUIVING/MIN. ONBEDEKT

Waarden voor de hoogte van het montageplaatje gelijk aan 0

Verlijmpositie (Z)	1.5		2.5		10.5		12.5		14.5		16.5		18.5		19.5		21.5		23.5	
Projectie van de deur (TES)	0		0		0		0		0		0		0		0.5		1.5		3	
Overlapping deur (A)	-3		-2		6		8		10		12		14		15		17		19	
Onbedekt (F)/Verschuiving (S) min.	F	S	F	S	F	S	F	S	F	S	F	S	F	S	F	S	F	S	F	S
Dikte deur 3-8 (TS)	2	2	2	2	2	2	2	2	2	2	2	2	2	2	2	2	2	2	2	2

MONTAGEPLAATJE GEKRUIST ECO

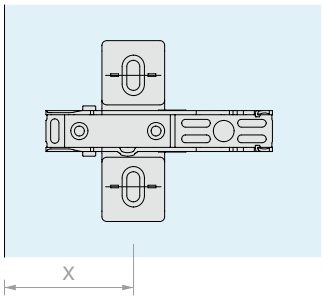

Reeks gaten	Hoogte van het montageplaatje 0				
	37				
	46				

Positie van het montageplaatje (X)

ADAPTER ZAMAK

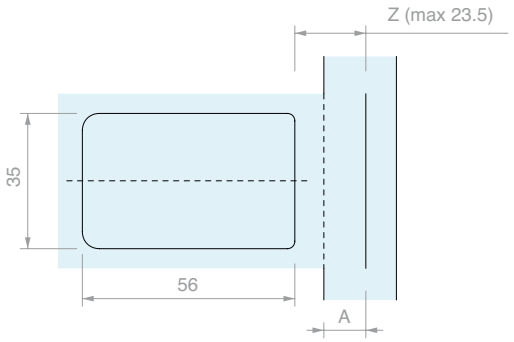

Reeks gaten		Hoogte van het montageplaatje 0				
	A	A+4.5				
	Z	max.19				

Afmeting van de lijm (Z)

AANTAL SCHARNIEREN

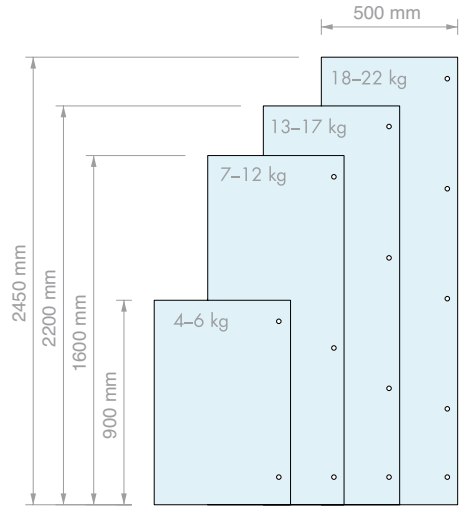

INSTRUCTIES

De vlakke aanslag wordt bereikt door wijziging van de bevestigingsafstand van de montageplaat (X) en verkleining
van de lijmafstand (Z).

Let op: bij het openen mag de binnenrand van de deur niet in contact komen met het meubel.



KLIKSCHARNIER HOUT/GLAS

Materiaal: gegoten metaal
Afwerking: /95
Maximale rotatie 110°
Aanbevolen lijm:
- Float / Gehard: FX630
- Gelaagd: FX621

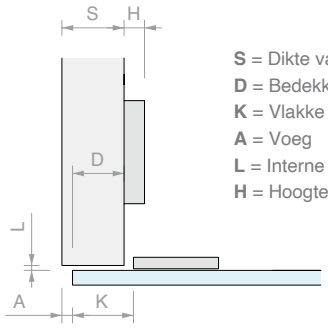

S = Dikte van de zijwand
D = Bedekking deur op zijwand
K = Vlakke afstand extern
A = Voeg
L = Interne afstand deur
H = Hoogte van de montagebasis

Art.	Afmeting plaatje	Voor glas	Aantal
CERBA2	**44** x **25** mm	Van **3** tot **8**mm	1 st.

MONTAGE:

1) Bevestig het plaatje op de deur (glas of spiegel) met de specifieke UV-lijm.

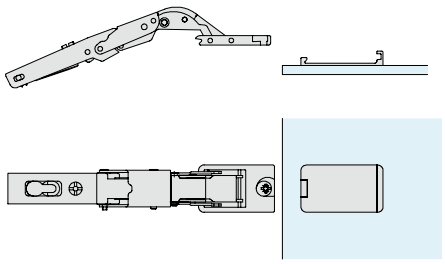

2) Koppel de scharnier aan het plaatje wanneer het goed vastzit.

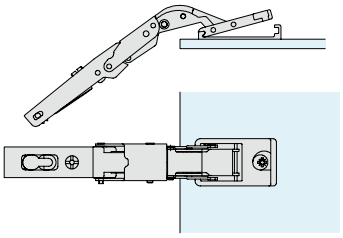

3) Positioneer de scharnier op het plaatje en draai de excentriek.

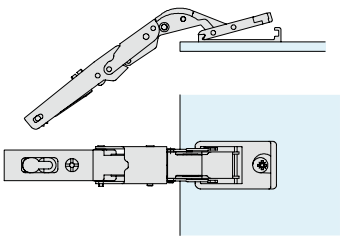

MONTAGE PLAATJE:

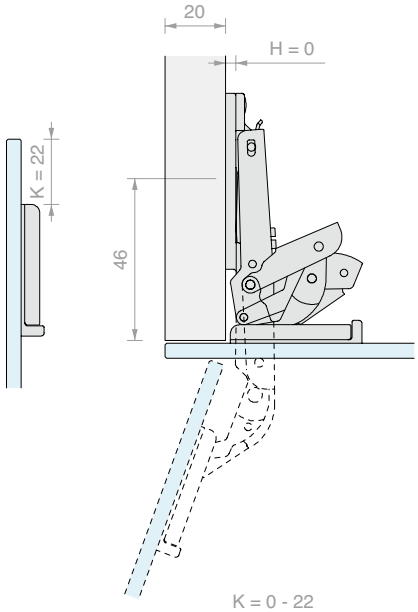

K = 0 - 22

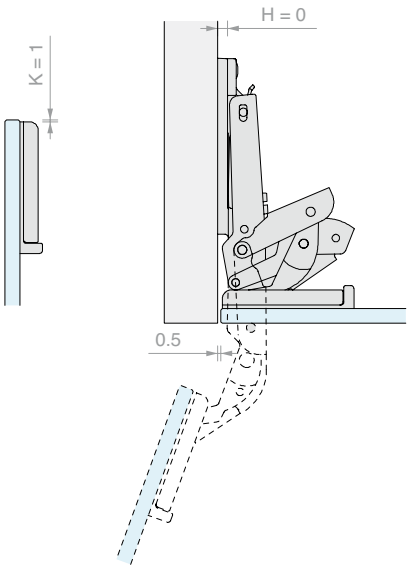



VIERKANTE SCHARNIER INLIGGEND GLAS/GLAS

Materiaal: Gegoten metaal, staal en plexiglas
Afwerking: /9
Klik +90°
Aanbevolen lijm:
- Float / Gehard: FX630
- Gelaagd: FX621

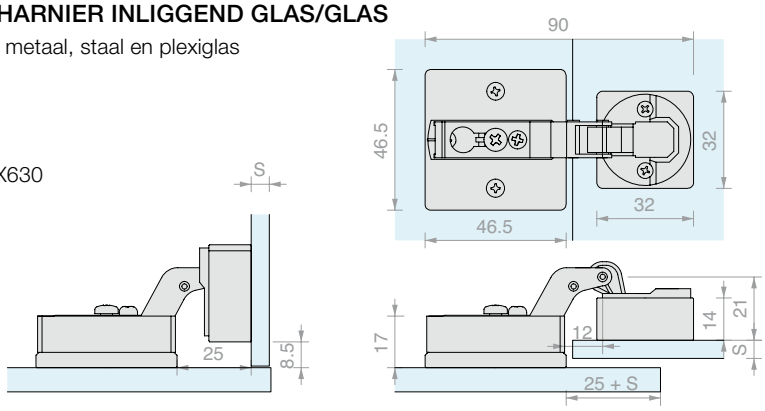

Art.	Max. breedte	Voor glas	Aantal
CERUVQ	**500** mm	Van **6** tot **8** mm	1 st.



RONDE SCHARNIER INLIGGEND GLAS/GLAS

Materiaal: Gegoten metaal, staal en plexiglas
Afwerking: /9
Klik +90°
Aanbevolen lijm:
- Float / Gehard: FX630
- Gelaagd: FX621

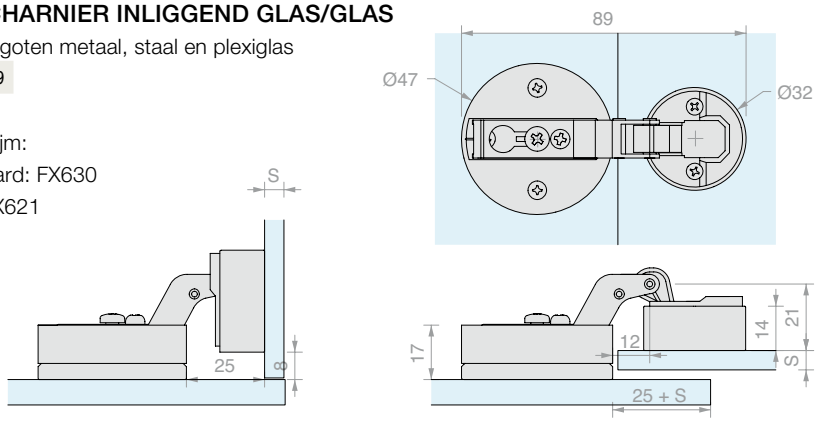

Art.	Max. breedte	Voor glas	Aantal
CERUVTON	**500** mm	Van **6** tot **8** mm	1 st.



MAL VOOR MONTAGE CERUVQ-CERUVTON

Materiaal: AISI 304 roestvrij staal
Afwerking: /8

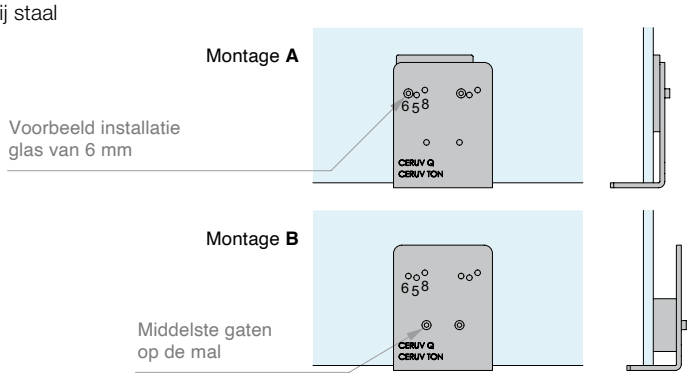

Art.	Aantal
FXGAB03	1 st.

SCHEMA VOOR DE KEUZE VAN HET CORRECTE AANTAL SCHARNIEREN

aantal scharnieren	B max.	H max.	i1 min.	D min.	max. aanbevolen dikte	Max. gewicht glas [kg]
2	500	600	400	50	8	6
3	500	1000	540	50	8	10
4	500	1600	900	50	8	16

B < **H** altijd

i2 = $\frac{2}{3}$ **i1**

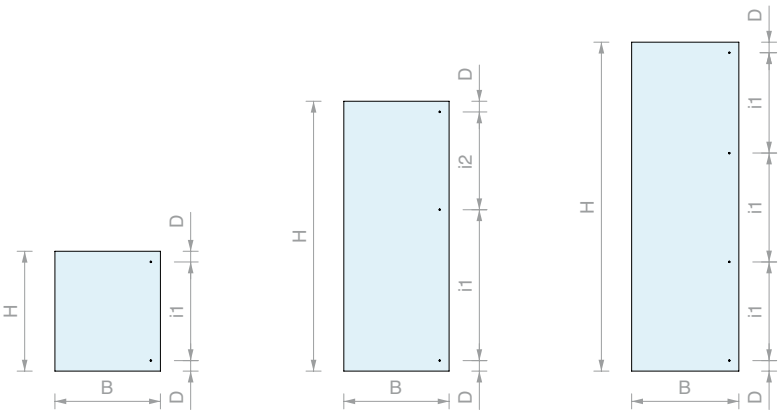





KLIKSCHARNIER INLIGGEND GLAS/GLAS

Materiaal: Zamak en roestvrij staal

Afwerking: /1 /97

Aanbevolen lijm:

- Float / Gehard: FX630
- Gelaagd: FX621

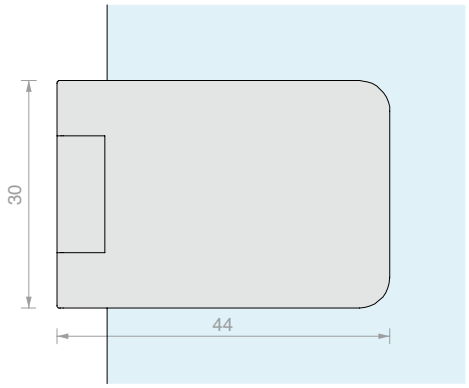

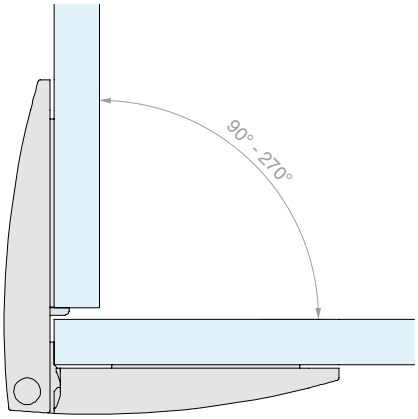

Art.	Max. breedte	Voor glas	Aantal
CERUVS100	**600** mm	Van **4** tot **6.75** mm	1 st.

SCHEMA VOOR DE KEUZE VAN HET CORRECTE AANTAL SCHARNIEREN

Benodigd aantal scharnieren	Max. breedte glas [mm]	Max. hoogte glas [mm]	Max. gewicht glas [kg]
2	600	800	10
3	600	1600	19
4	600	2000	24

Hartafstand tussen scharnieren 500 mm
De hoogte van het glas moet groter zijn dan de breedte

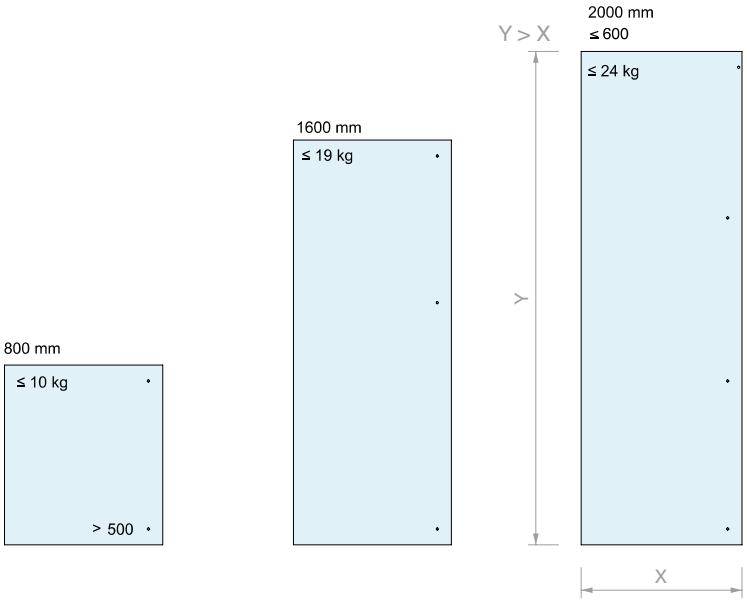



PAAR LOSSE VERWIJDERBARE SCHARNIEREN GLAS/GLAS

Materiaal: AISI 304 roestvrij staal
Afwerking: /15
Aanbevolen lijm:
- Float / Gehard: FX630
- Gelaagd: FX621

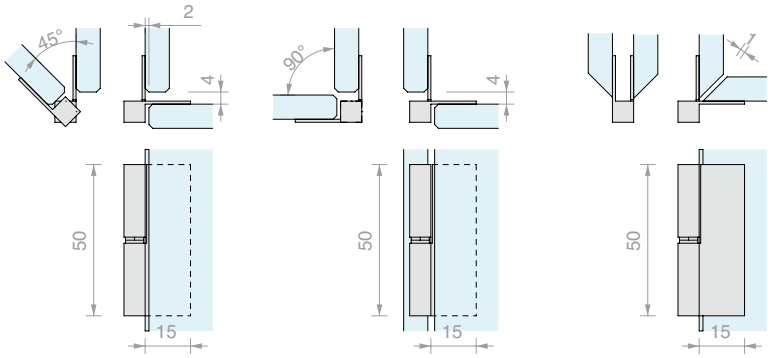

Art.	Max. breedte	Positie	Voor glas	Aantal
CEA42SX	**600** mm	Links	< **8** mm	1 st.
CEA42DX	**600** mm	Rechts	< **8** mm	1 st.



MAL VOOR MONTAGE CEA42

Materiaal: AISI 304 roestvrij staal
Afwerking: /8

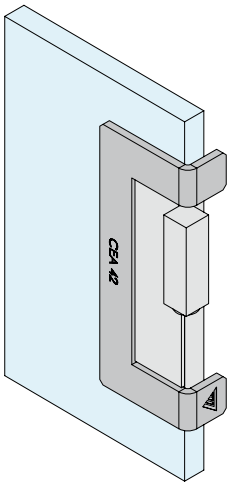

Art.	Aantal
FXGAB04	1 st.

SCHEMA VOOR DE KEUZE VAN HET CORRECTE AANTAL SCHARNIEREN

aantal scharnieren	B max.	H max.	i1 min.	D min.	max. aanbevolen dikte	Max. gewicht glas [kg]
2	600	800	420	50	8	10
3	600	1600	900	50	8	18
4	600	2000	633	50	8	24

B < **H** altijd

i2 = $\frac{2}{3}$ **i1**

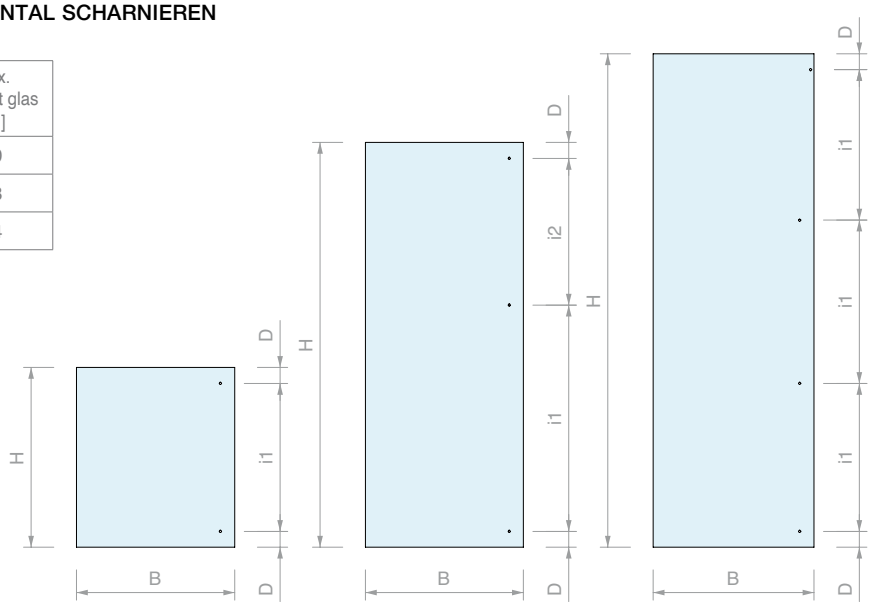

2 scharnieren (max. 600x800) 3 scharnieren (max. 600x1600) 4 scharnieren (max. 600x2000)



PAAR LOSSE VERWIJDERBARE SCHARNIEREN HOUT/GLAS

Materiaal: AISI 304 roestvrij staal

Afwerking: /8

Aanbevolen lijm:

- Float / Gehard: FX630
- Gelaagd: FX621

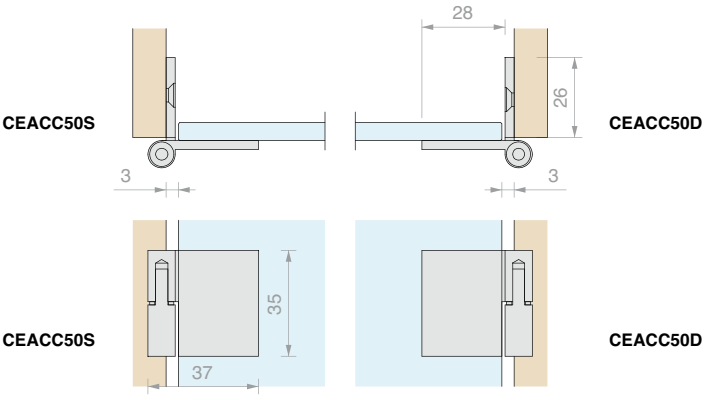

Art.	Max. breedte	Positie	Voor glas	Aantal
CEACC50S	**600** mm	Links	< **8** mm	1 st.
CEACC50D	**600** mm	Rechts	< **8** mm	1 st.



PAAR LOSSE VERWIJDERBARE SCHARNIEREN GLAS/GLAS

Materiaal: AISI 304 roestvrij staal

Afwerking: /8

Aanbevolen lijm:

- Float / Gehard: FX630
- Gelaagd: FX621

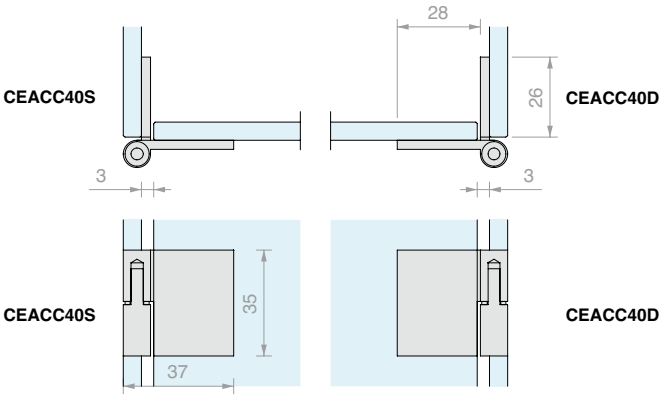

Art.	Max. breedte	Positie	Voor glas	Aantal
CEACC40S	**600** mm	Links	< **8** mm	1 st.
CEACC40D	**600** mm	Rechts	< **8** mm	1 st.

SCHEMA VOOR DE KEUZE VAN HET CORRECTE AANTAL SCHARNIEREN CEACC40, CER336, CEACC40 EN CEACC50

aantal scharnieren	B max.	H max.	i1 min.	D min.	max. aanbevolen dikte	Max. gewicht glas [kg]
2	600	800	420	50	8	10
3	600	1500	840	50	8	18
4	600	2000	633	50	8	24

B < **H** altijd

i2 = $\frac{2}{3}$ **i1**

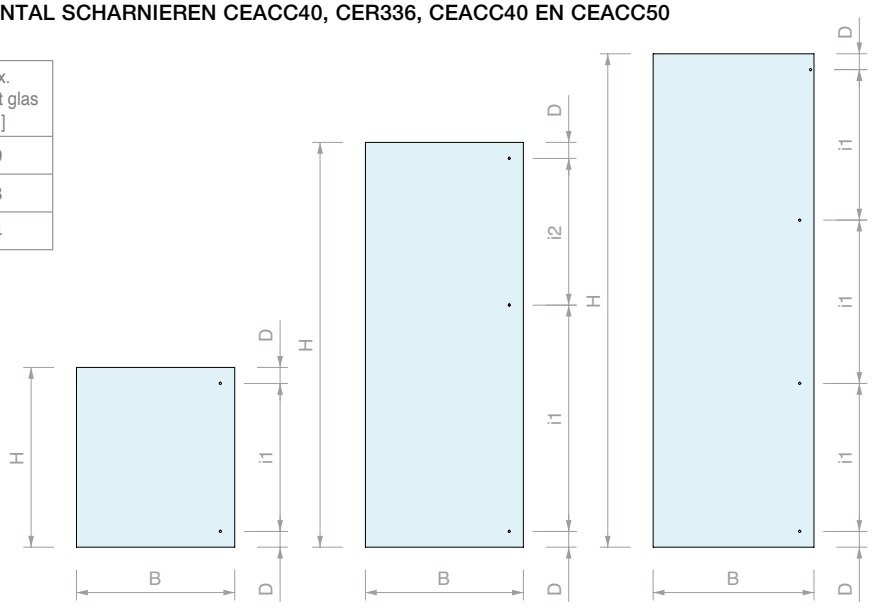

2 scharnieren (max. 600x800) 3 scharnieren (max. 600x1600) 4 scharnieren (max. 600x2000)



LOSSE SCHARNIER GLAS/GLAS

Materiaal: Messing
Afwerking: /1 /3
Aanbevolen lijm:
- Float / Gehard: FX629
- Gelaagd: FX621

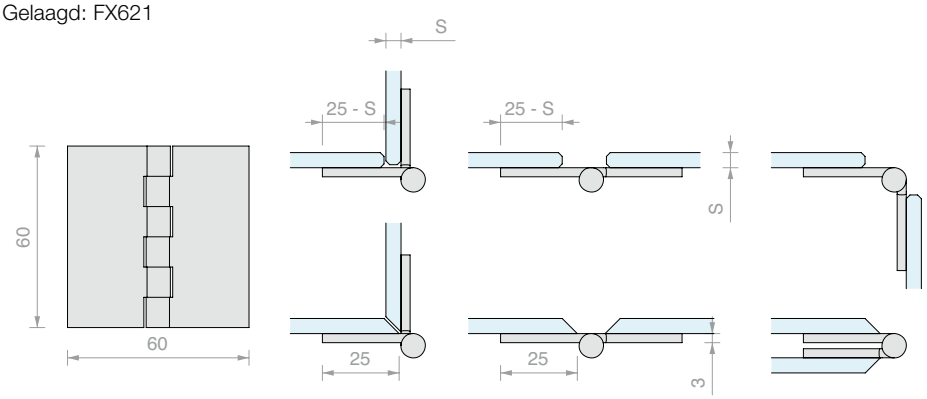

Art.	Max. breedte	Voor glas	Aantal
CERUV390	**600** mm	< **8** mm	1 st.



MAL VOOR MONTAGE CERUV390

Materiaal: AISI 304 roestvrij staal
Afwerking: /8

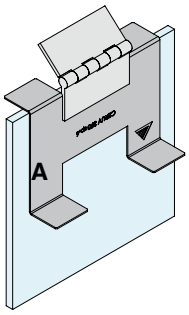

Gebruik zijde **A** van de mal voor het verlijmen van het eerste blad van de scharnier

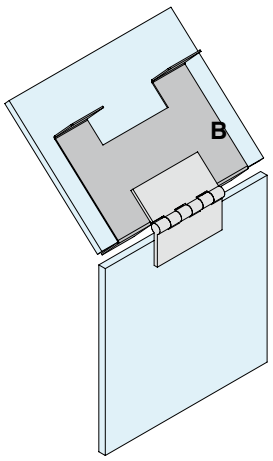

Gebruik zijde **B** van de mal voor het verlijmen van het tweede blad van de scharnier

Art.	Verpakking	Aantal
FXGAB05	4 st.	1 st.

SCHEMA VOOR DE KEUZE VAN HET CORRECTE AANTAL SCHARNIEREN

aantal scharnieren	B max.	H max.	i1 min.	D min.	max. aanbevolen dikte	Gewicht max. glas [kg]
2	600	800	420	50	8	10
3	600	1600	900	50	8	20
4	600	2000	633	50	8	30

B < **H** altijd

i2 = $\frac{2}{3}$ **i1**

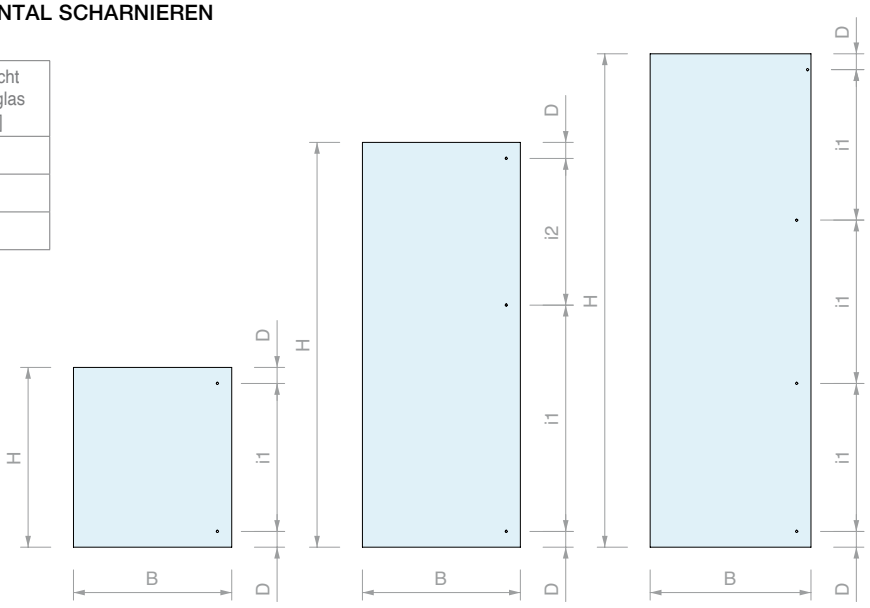

2 scharnieren (max. 600x800) 3 scharnieren (max. 600x1600) 4 scharnieren (max. 600x2000)



PAAR LOSSE VERWIJDERBARE SCHARNIEREN HOUT/GLAS

Materiaal: Aluminium
Afwerking: /90
Aanbevolen lijm:
- Float / Gehard: FX629
- Gelaagd: FX621

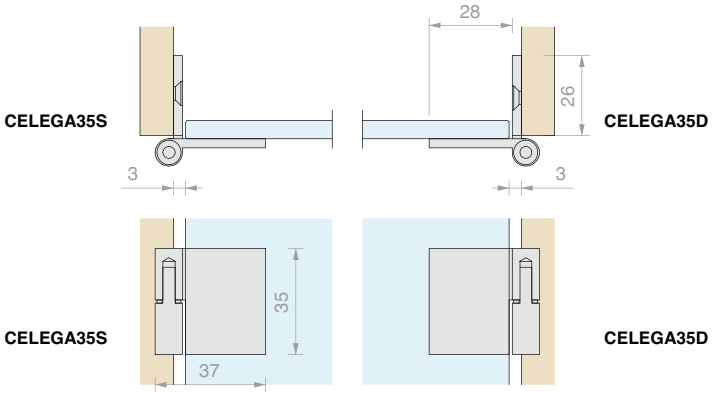

Art.	Max. breedte	Positie	Voor glas	Aantal
CELEGA35S	**600** mm	Links	< **8** mm	1 st.
CELEGA35D	**600** mm	Rechts	< **8** mm	1 st.



PAAR LOSSE VERWIJDERBARE SCHARNIEREN GLAS/GLAS

Materiaal: Aluminium
Afwerking: /90
Aanbevolen lijm:
- Float / Gehard: FX629
- Gelaagd: FX621

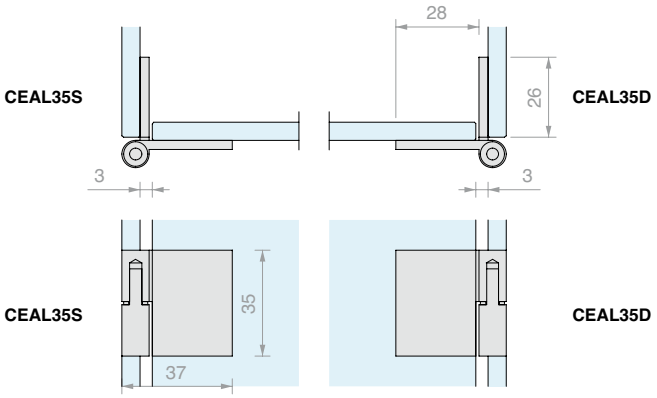

Art.	Max. breedte	Positie	Voor glas	Aantal
CEALL35S	**600** mm	Links	< **8** mm	1 st.
CEALL35D	**600** mm	Rechts	< **8** mm	1 st.



MAL VOOR MONTAGE CEALL35-CELEGA35-CEACC40-CEACC50

Materiaal: AISI 304 roestvrij staal
Afwerking: /8

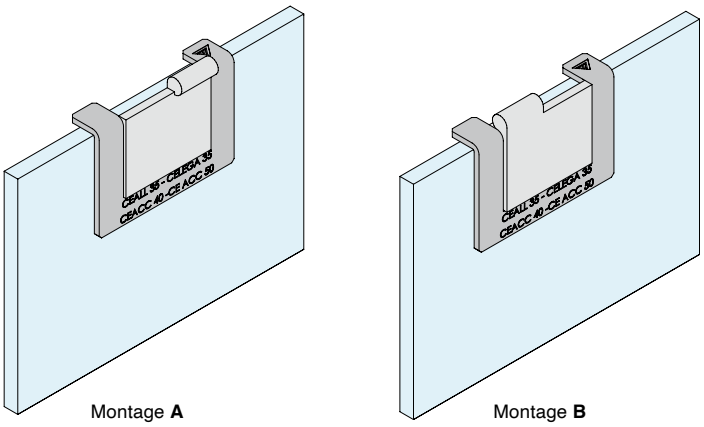

Art.	Aantal
FXGAB06	1 st.



DEURGRENDEL GLAS/GLAS

Materiaal: Roestvrij staal AISI 304
Afwerking: /9
Aanbevolen lijm:
- Float / Gehard: FX629
- Gelaagd: FX973

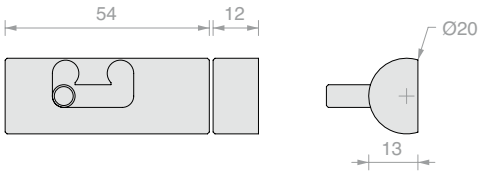

Art.	Pen	Aantal
CHLUV20	**Ø8** x **8** mm	1 st.



HOEKSLOT GLAS/GLAS ENKELE DEUR

Materiaal: Roestvrij staal AISI 304
Aanbevolen glasboring Ø25 mm
Afwerking: /9
Aanbevolen lijm:
- Float / Gehard: FX630
- Gelaagd: FX621

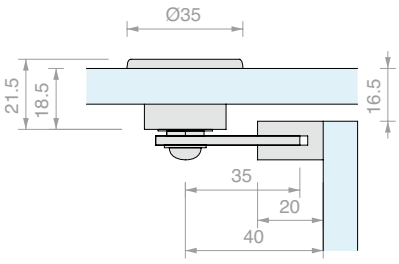

Art.	Sleutel	Aantal
SEA46	Gelijksluitend	1 st.



SLOT HOUT/GLAS ENKELE DEUR

Materiaal: Roestvrij staal AISI 304
Het wordt aanbevolen de deur niet te bewegen door aan de sleutel te trekken die in de cilinder zit
Afwerking: /8
Aanbevolen lijm:
- Float / Gehard: FX630
- Gelaagd: FX621

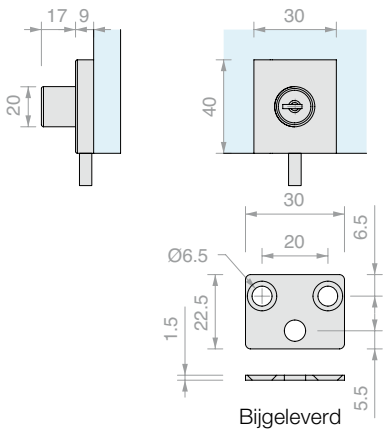

Bijgeleverd

Art.	Pen	Sleutel	Aantal
SERUV41U	**Ø5** x **10** mm	Gelijksluitend	1 st.



HOEKSLOT GLAS/GLAS ENKELE DEUR

Materiaal: Roestvrij staal AISI 304
Het wordt aanbevolen de deur niet te bewegen door aan de sleutel te trekken die in de cilinder zit
Afwerking: /8 /15
Aanbevolen lijm:
- Float / Gehard: FX630
- Gelaagd: FX621

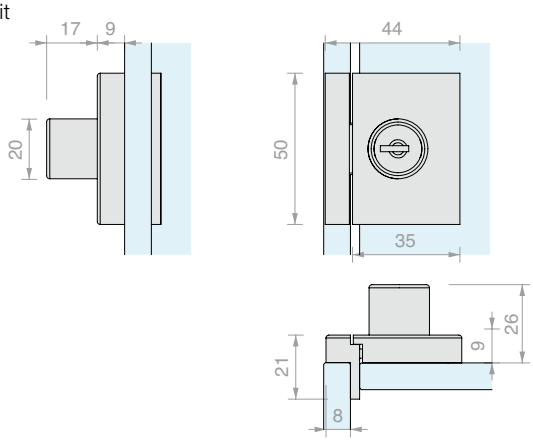

Art.	Sleutel	Aantal
SERUV100U	Gelijksluitend	1 st.



SLOT GLAS/GLAS DUBBELE DEUR

Materiaal: Roestvrij staal AISI 304
Het wordt aanbevolen de deur niet te bewegen door aan de sleutel te trekken die in de cilinder zit
Afwerking: /8 /15
Aanbevolen lijm:
- Float / Gehard: FX630
- Gelaagd: FX621

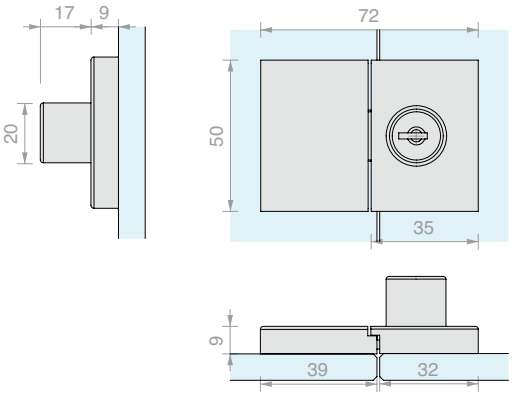

Art.	Sleutel	Aantal
SERUV150U	Gelijksluitend	1 st.



MAL VOOR MONTAGE SERUV100 EN SERUV150

Materiaal: Roestvrij staal AISI 304
Afwerking: /8

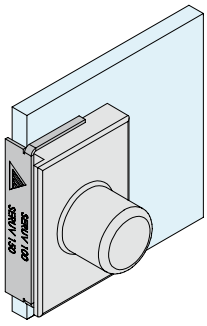

Art.	Aantal
FXGAB09	1 st.





RECHTHOEKIGE HANDGREPEN

Materiaal: Roestvrij staal AISI 304

Afwerking: /8 /15

Aanbevolen lijm:

- Float / Gehard: FX630
- Gelaagd: FX621

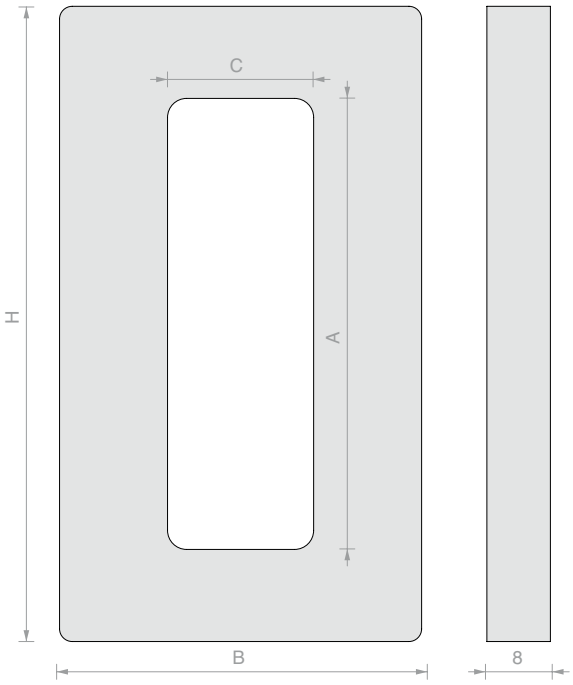

Art.	H	B	A	C	Aantal
MNUV10057	**100** mm	**57** mm	**71** mm	**23** mm	1 st.
MNUV12062	**120** mm	**62** mm	**96** mm	**28** mm	1 st.



VIERKANTE HANDGREEP

Materiaal: Roestvrij staal AISI 304

Afwerking: /9

Aanbevolen lijm:

- Float / Gehard: FX630
- Gelaagd: FX621

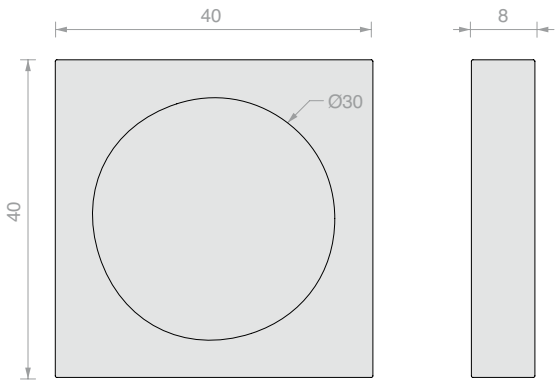

Art.	Aantal
MAUVQ40	1 st.



RONDE HANDGREEP

Materiaal: Roestvrij staal AISI 304

Afwerking: /9

Aanbevolen lijm:

- Float / Gehard: FX630
- Gelaagd: FX621

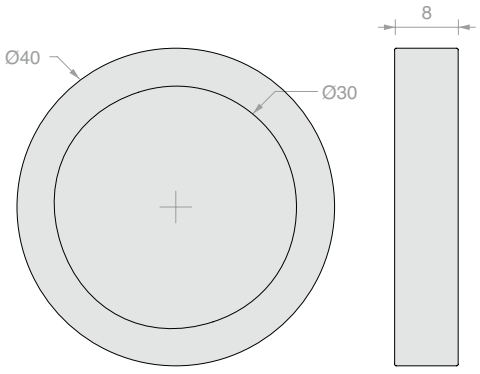

Art.	Aantal
MAUVT40	1 st.



MAL VOOR MONTAGE MABDQ40-MABDT40-MAUVQ40-MAUVT40

Materiaal: Roestvrij staal AISI 304
Afwerking: /8

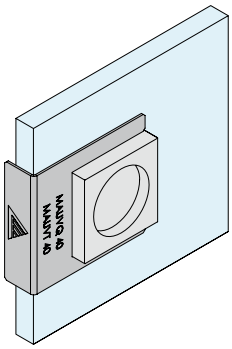

Art.	Aantal
FXGAB10	1 st.



VIERKANTE KNOP

Materiaal: Roestvrij staal AISI 304
Afwerking: /8 /15
Aanbevolen lijm:
- Float / Gehard: FX629
- Gelaagd: FX973

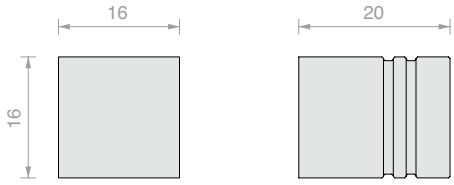

Art.	Aantal
POMUV16	1 st.



VIERKANTE KNOP

Materiaal: Roestvrij staal AISI 304
Afwerking: /9
Aanbevolen lijm:
- Float / Gehard: FX629
- Gelaagd: FX973

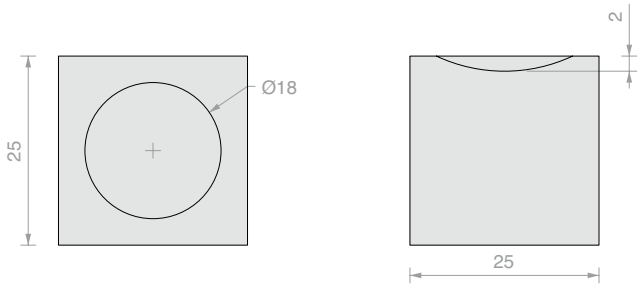

Art.	Aantal
POMUV9	1 st.



CONNECTOR VOOR UV-VERLIJMING VOOR KNOPPEN

Materiaal: Roestvrij staal AISI 304
Afwerking: /9
Aanbevolen lijm:
- Float / Gehard: FX630
- Gelaagd: FX621

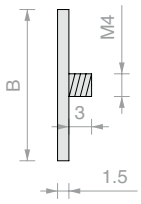

Art.	B	Aantal
VETDISC20	**20** mm	1 st.
VETDISC30	**30** mm	1 st.



ENKELE MAGNEET HOUT/GLAS

Materiaal: Roestvrij staal AISI 304
Afwerking: /9
Aanbevolen lijm:
- Float / Gehard: FX629
- Gelaagd: FX973

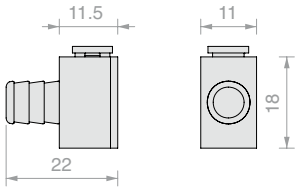

Art.	Sluitplaat	Aantal
CAL23	**8** mm	1 st.



DUBBELE MAGNEET HOUT/GLAS

Materiaal: Roestvrij staal AISI 304
Afwerking: /9
Aanbevolen lijm:
- Float / Gehard: FX629
- Gelaagd: FX973

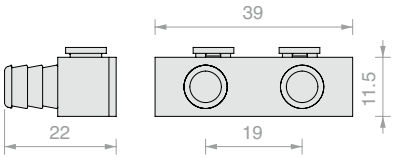

Art.	Sluitplaat	Aantal
CAL27	**8** mm	1 st.



ENKELE MAGNEET GLAS/GLAS

Materiaal: Roestvrij staal AISI 304
Afwerking: /9
Aanbevolen lijm:
- Float / Gehard: FX629
- Gelaagd: FX973

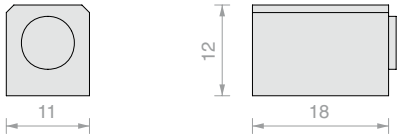

Art.	Sluitplaat	Aantal
CAL009	**8** mm	1 st.



DUBBELE MAGNEET GLAS/GLAS

Materiaal: Roestvrij staal AISI 304
Afwerking: /9
Aanbevolen lijm:
- Float / Gehard: FX629
- Gelaagd: FX973

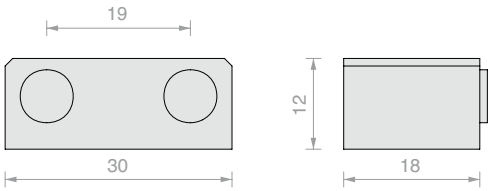

Art.	Sluitplaat	Aantal
CAL010	**8** mm	1 st.



MAGNEET GLAS/GLAS

Materiaal: Roestvrij staal AISI 304
Afwerking: /9
Aanbevolen lijm:
- Float / Gehard: FX629
- Gelaagd: FX973

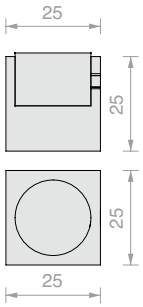

Art.	Sluitplaat	Aantal
CALUV25	**19** mm	1 st.



MAGNEET GLAS/GLAS MET AANSLAG

Materiaal: Roestvrij staal AISI 304
Afwerking: /9
Aanbevolen lijm:
- Float / Gehard: FX629
- Gelaagd: FX973

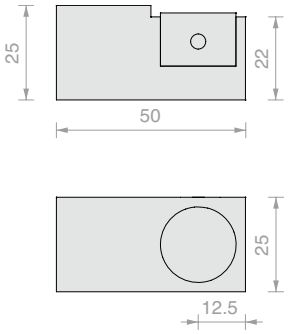

Art.	Sluitplaat	Aantal
CALUV50	**19** mm	1 st.



VIERKANTE DRUKMAGNEET GLAS/GLAS

Materiaal: Roestvrij staal AISI 304
Afwerking: /9
Aanbevolen lijm:
- Float / Gehard: FX629
- Gelaagd: FX973

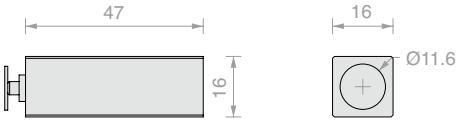

Art.	Aantal
CAL17	1 st.

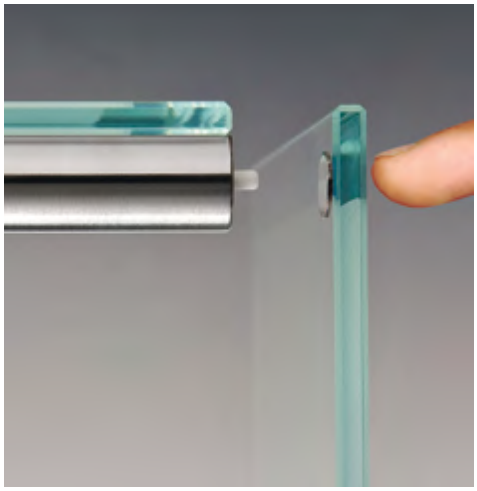

RONDE DRUKMAGNEET GLAS/GLAS

Materiaal: Roestvrij staal AISI 304
Afwerking: /9
Aanbevolen lijm:
- Float / Gehard: FX629
- Gelaagd: FX973

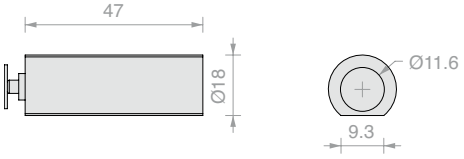

Art.	Aantal
CAL18	1 st.



SOFTSTOP GLAS/GLAS

Materiaal: Roestvrij staal AISI 304
Afwerking: /9
Aanbevolen lijm:
- Float / Gehard: FX629
- Gelaagd: FX973

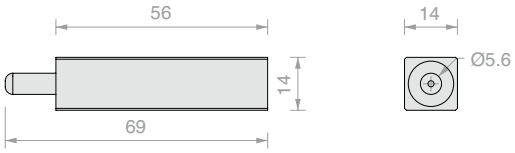

Art.	Aantal
SOFTUV18	1 st.



VERSTELBARE GLASPLAATDRAGER

Materiaal: Roestvrij staal AISI 304
Afwerking: /9
Aanbevolen lijm:
- Float / Gehard: FX630
- Gelaagd: FX621

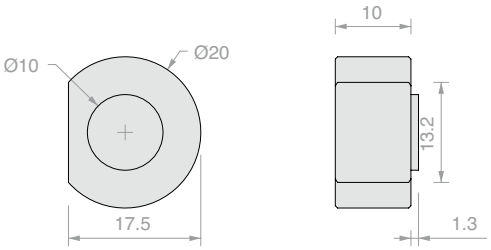

Art.	Aantal
REGUV44	1 st.



RONDE GLASPLAATDRAGER

Materiaal: Roestvrij staal AISI 304
Afwerking: /9
Aanbevolen lijm:
- Float / Gehard: FX630
- Gelaagd: FX621

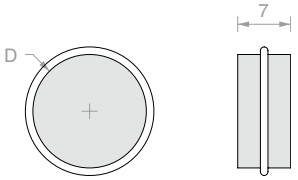

Art.	D	Aantal
REGA15	**Ø15** mm	1 st.
REGA20	**Ø20** mm	1 st.



EXCENTRISCHE GLASPLAATDRAGER

Materiaal: Roestvrij staal AISI 304
Afwerking: /9
Aanbevolen lijm:
- Float / Gehard: FX630
- Gelaagd: FX621

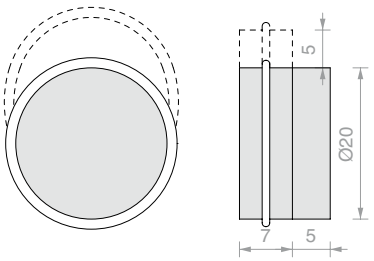

Art.	Aantal
REGECC20	1 st.

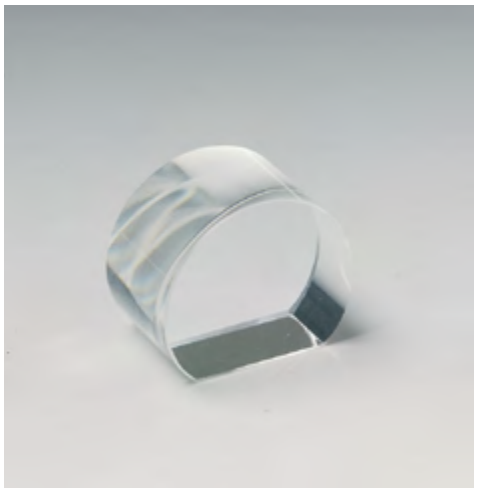

GLAZEN GLASPLAATDRAGER

Materiaal: Optisch glas
Afwerkingen: transparant
Aanbevolen lijm:
- Float / Gehard: FX627
- Gelaagd: FX635

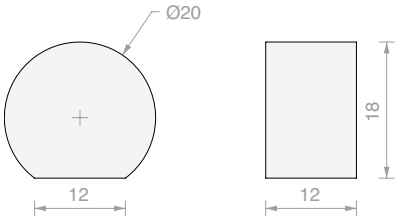

Art.	Aantal
CSFE20	1 st.

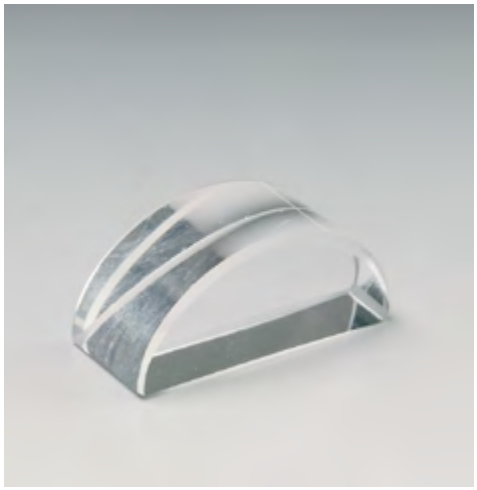

GLAZEN GLASPLAATDRAGER

Materiaal: Optisch glas
Afwerkingen: transparant
Aanbevolen lijm:
- Float / Gehard: FX627
- Gelaagd: FX635

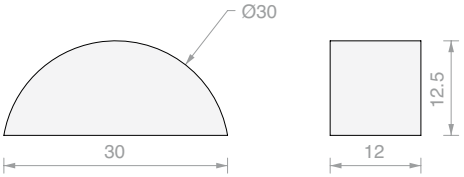

Art.	Aantal
CSFE30	1 st.



GLAZEN KUBUSSEN

Materiaal: Optisch glas
Afwerkingen: transparant
Aanbevolen lijm:
- Float / Gehard: FX627
- Gelaagd: FX635

Art.	Afmetingen	Aantal
CC000	**15** x **15** x **15** mm	1 st.
CC001	**20** x **20** x **20** mm	1 st.
CC002	**30** x **30** x **30** mm	1 st.



GLAZEN PARALLELLEPIPEDUM

Materiaal: Optisch glas
Afwerkingen: transparant
Aanbevolen lijm:
- Float / Gehard: FX627
- Gelaagd: FX635

Art.	Afmetingen	Aantal
PAR001	**20** x **30** x **15** mm	1 st.
PAR002	**30** x **30** x **70** mm	1 st.
PAR004	**50** x **50** x **80** mm	1 st.



GLAZEN BOL MET STEEN AFGEVLAKTE BASIS

Materiaal: Optisch glas
Afwerkingen: transparant
Aanbevolen lijm:
- Float / Gehard: FX627
- Gelaagd: FX635

Art.	Afmetingen	Afvlakking	Aantal
SFE001T	**Ø20** mm	**Ø11** mm	1 st.
SFE002T	**Ø25** mm	**Ø12** mm	1 st.
SFE003T	**Ø30** mm	**Ø13** mm	1 st.
SFE004T	**Ø40** mm	**Ø18** mm	1 st.
SFE005T	**Ø50** mm	**Ø23** mm	1 st.



GLAZEN KNOPPEN

Materiaal: Optisch glas
Afwerkingen: transparant
Aanbevolen lijm:
- Float / Gehard: FX627
- Gelaagd: FX635

Art.	Afmetingen	Aantal
CVM01	**Ø40** x **60** mm	1 st.
CVM03	**Ø20** x **30** mm	1 st.
CVM05	**Ø15** x **25** mm	1 st.



MONTAGEMAL CVM

Materiaal: Roestvrij staal AISI 304
Afwerking: /8

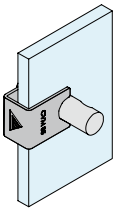

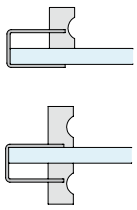

Art.	Voor art.:	Aantal
FXGAB11	**CVM01**	1 st.
FXGAB12	**CVM03**	1 st.
FXGAB13	**CVM05**	1 st.



CONNECTOR VOOR UV-VERLIJMING

Materiaal: Roestvrij staal AISI 304
Afwerking: /9
Aanbevolen lijm:
- Float / Gehard: FX630
- Gelaagd: FX621

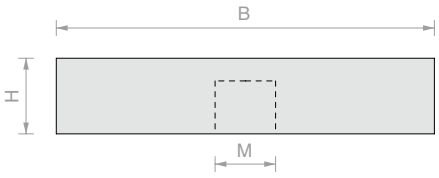

Art.	B	H	M	Aantal
DISC009	**Ø25** mm	**6** mm	**M6**	1 st.
DISC008	**Ø30** mm	**10** mm	**M8**	1 st.
DISC007	**Ø35** mm	**10** mm	**M10**	1 st.
DISC006	**Ø40** mm	**10** mm	**M6**	1 st.
DISC005	**Ø40** mm	**10** mm	**M10**	1 st.
DISC0055	**Ø45** mm	**10** mm	**M6**	1 st.
DISC004	**Ø50** mm	**10** mm	**M8**	1 st.
DISC002	**Ø50** mm	**10** mm	**M10**	1 st.
DISC036	**Ø60** mm	**10** mm	**M10**	1 st.
DISC003	**Ø75** mm	**10** mm	**M10**	1 st.
DISC001	**Ø100** mm	**10** mm	**M10**	1 st.



CONNECTOR VOOR UV-VERLIJMING VOOR WIELEN

Materiaal: Roestvrij staal AISI 304
Afwerking: /9
Aanbevolen lijm:
- Float / Gehard: FX630
- Gelaagd: FX621

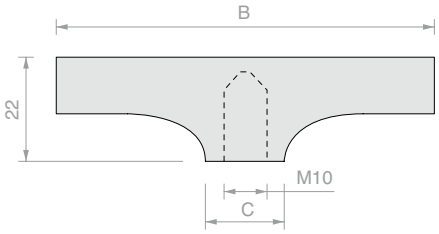

Art.	B	C	Aantal
DISC153	**Ø50** mm	**Ø20** mm	1 st.
DISC152	**Ø75** mm	**Ø30** mm	1 st.
DISC151	**Ø100** mm	**Ø40** mm	1 st.



INBUSDRAADSTANGEN

Materiaal: Roestvrij staal AISI 304
Afwerking: /9

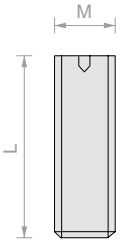

Art.	L	M	Aantal	Art.	L	M	Aantal
MGRAN7	**10** mm	**M6**	1 st.	**MGRAN43**	**45** mm	**M8**	1 st.
MGRAN5	**16** mm	**M6**	1 st.	**MGRAN42**	**50** mm	**M8**	1 st.
MGRAN55	**20** mm	**M6**	1 st.	**MGRAN3**	**16** mm	**M10**	1 st.
MGRAN41	**14** mm	**M8**	1 st.	**MGRAN22**	**20** mm	**M10**	1 st.
MGRAN4	**16** mm	**M8**	1 st.	**MGRAN2**	**25** mm	**M10**	1 st.
MGRAN47	**20** mm	**M8**	1 st.	**MGRAN15**	**30** mm	**M10**	1 st.
MGRAN46	**25** mm	**M8**	1 st.	**MGRAN1**	**40** mm	**M10**	1 st.
MGRAN451	**30** mm	**M8**	1 st.	**MGRAN11**	**45** mm	**M10**	1 st.
MGRAN45	**35** mm	**M8**	1 st.	**MGRAN12**	**50** mm	**M10**	1 st.
MGRAN44	**40** mm	**M8**	1 st.				



WIELEN

Materiaal: Rubber en plaatstaal in AVP
Statisch draagvermogen: 45 kg / wiel
Kleur: grijs rubber
Afwerking: /1



Art.	Afmetingen	Hoogte tot begin schroefdraad	Rem	Aantal
RUOT114010	**Ø75** mm	H **100** mm x **M10**	NEE	1 st.
RUOT115011	**Ø75** mm	H **100** mm x **M10**	JA	1 st.



WIEL

Materiaal: ABS en AVP
Statisch draagvermogen: 50 kg / wiel
Kleur: zwart rubber
Afwerking: /1

Art.	Afmetingen	Hoogte tot begin schroefdraad	Rem	Aantal
RUOT100005	**Ø50** mm	H **62** mm x **M10**	NEE	1 st.



WIEL

Materiaal: Zamak en grijs rubber
Statisch draagvermogen: 70 kg / wiel
Afwerking: /1

Art.	Afmetingen	Hoogte tot begin schroefdraad	Rem	Aantal
RUOTA70C	**Ø90** mm	H **120** mm x **M10**	JA	1 st.



WIEL

Materiaal: Zamak en grijs rubber
Statisch draagvermogen: 70 kg / wiel
Afwerking: /97

Art.	Afmetingen	Hoogte tot begin schroefdraad	Rem	Aantal
RUOTA70A	**Ø90** mm	H **120** mm x **M10**	JA	1 st.



WIEL

Materiaal: Transparant nylon en hoofddeel in AVP
Statisch draagvermogen: 50 kg / wiel
Afwerking: /1

Art.	Afmetingen	Hoogte tot begin schroefdraad	Rem	Aantal
RUOT125018	**Ø80** mm	H **135** mm x **M10**	NEE	1 st.

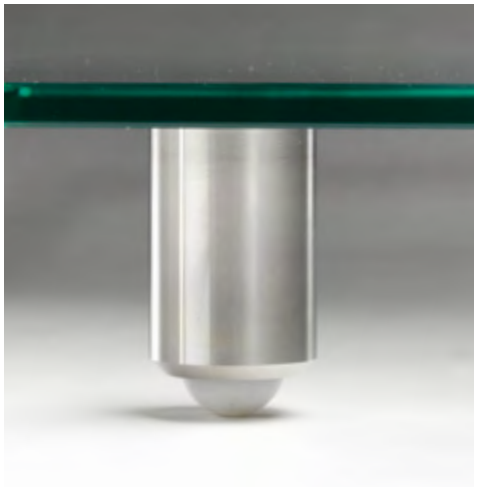

STEUNVOET

Materiaal: Roestvrij staal en pvc
Afwerking: /9
Aanbevolen lijm:
- Float / Gehard: FX630
- Gelaagd: FX621

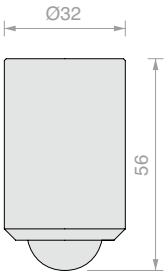

Art.	Aantal
PIEDUV32	1 st.



VERSTELBARE STEUNVOET

Materiaal: Roestvrij staal
Afwerking: /9
Aanbevolen lijm:
- Float / Gehard: FX630
- Gelaagd: FX621

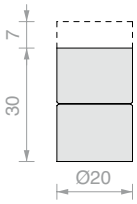

Art.	Aantal
PIEDACC20	1 st.



VERSTELBARE STEUNVOET

Materiaal: Roestvrij staal AISI 304 + zwart nylon
Afwerking: /9
Aanbevolen lijm:
- Float / Gehard: FX630
- Gelaagd: FX621

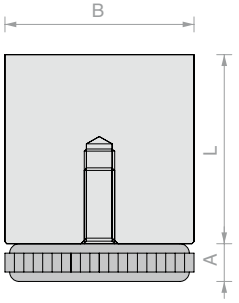

Art.	B	L	A	Aantal
PIEDUV25	**Ø25** mm	**25** mm	**7** mm	1 st.
PIEDUV35	**Ø35** mm	**35** mm	**9** mm	1 st.
PIEDUV50	**Ø50** mm	**50** mm	**9.5** mm	1 st.

TAFELPOOT

Materiaal: Plaatstaal in AVP met roestvrij stalen schijf AISI 304 en messing voet
Afwerking: /1
Aanbevolen lijm:
- Float / Gehard: FX630
- Gelaagd: FX621



Afmetingen:
Ø60/**35** H**720** mm
steunvoet **Ø45** mm

Art.	Schijf	Aantal
GAMB60A	**Ø100** mm	1 st.

TAFELPOOT

Materiaal: Plaatstaal in AVP met roestvrij stalen schijf AISI 304 en verstelbare voet in PVC. Maximale verstelling 10 mm
Afwerking: /1
Aanbevolen lijm:
- Float / Gehard: FX630
- Gelaagd: FX621



Afmetingen:
Ø60/**35** H**720** mm
steunvoet **Ø50** mm

Art.	Schijf	Aantal
GAMB60B	**Ø75** mm	1 st.

TAFELPOOT

Materiaal: Plaatstaal in AVP met roestvrij stalen schijf AISI 304 en verstelbare voet in PVC. Maximale verstelling 10 mm
Afwerking: /1
Aanbevolen lijm:
- Float / Gehard: FX630
- Gelaagd: FX621



Afmetingen:
Ø60 H**720** mm
steunvoet **Ø60** mm

Art.	Schijf	Aantal
GAMB127	**Ø75** mm	1 st.

TAFELPOOT

Materiaal: Plaatstaal in AVP met roestvrij stalen schijf AISI 304 en verstelbare voet in PVC. Maximale verstelling 10 mm
Afwerking: /1
Aanbevolen lijm:
- Float / Gehard: FX630
- Gelaagd: FX621



Afmetingen:
Ø80 H**720** mm
steunvoet **Ø80** mm

Art.	Schijf	Aantal
GAMB130	**Ø100** mm	1 st.

GLASPLAATDRAGERS





TOEBEHOREN VOOR AAN KABEL HANGENDE GLASPLAATDRAGERS
Pag. 113



GLASPLAATDRAGER MET DOORLOPEND PROFIEL REGTER
Pag. 119



GLASPLAATDRAGERS
Pag. 124



WANDRAILS
Pag. 135





SCHARNIERENDE CONISCHE BEVESTIGING OP WAND

Materiaal: Messing
Afwerking: /1

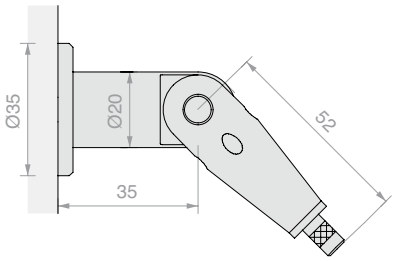

Art.	Aantal
NMS35	1 st.



CONISCHE PLAFONDBEVESTIGING

Materiaal: Messing
Afwerking: /1

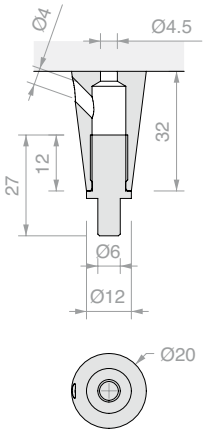

Art.	Aantal
NMS14	1 st.



CILINDERVORMIGE PLAFONDBEVESTIGING

Materiaal: Messing
Afwerking: /1

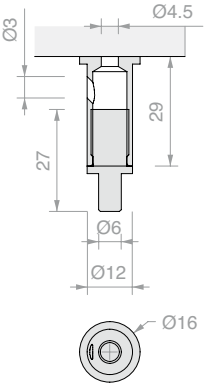

Art.	Aantal
NMS15	1 st.



SCHARNIERENDE EINDBEVESTIGING OP GLAS

Materiaal: Messing
Aanbevolen glasboring Ø8 mm
Afwerking: /1

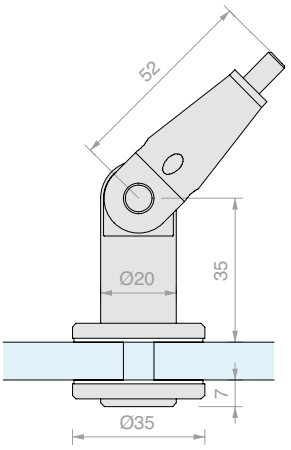

Art.	Voor glas	Aantal
NMS40	Van **6** tot **21** mm	1 st.



CONISCHE EINDBEVESTIGING OP GLAS

Materiaal: Messing
Aanbevolen glasboring Ø8 mm
Afwerking: /1

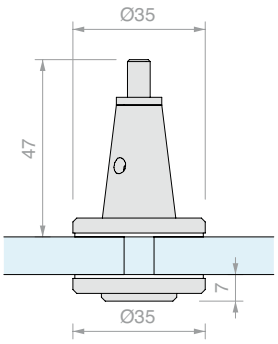

Art.	Voor glas	Aantal
NMS45	Van **6** tot **21** mm	1 st.



SCHARNIERENDE CONISCHE DOORLOPENDE GLASBEVESTIGING

Materiaal: Messing
Aanbevolen glasboring Ø8 mm
Afwerking: /1

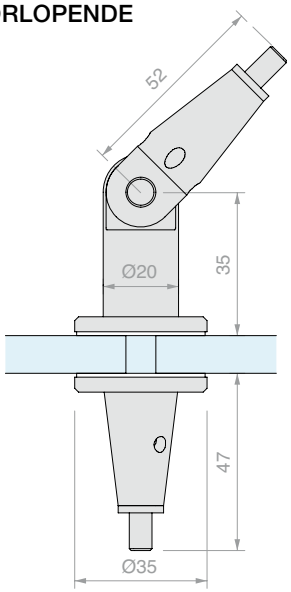

Art.	Voor glas	Aantal
NMS50	Van **6** tot **21** mm	1 st.



CONISCHE DOORLOPENDE GLASBEVESTIGING

Materiaal: Messing
Aanbevolen glasboring Ø8 mm
Afwerking: /1

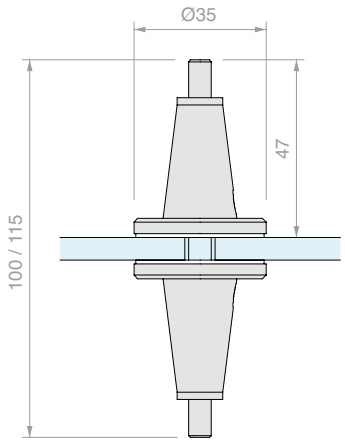

Art.	Voor glas	Aantal
NMS75	Van **6** tot **21** mm	1 st.



GLASBEVESTIGING MET KABELOPENING

Materiaal: Messing
Aanbevolen glasboring Ø11 mm
Afwerking: /95

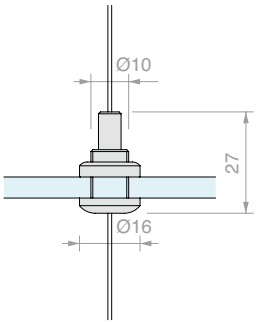

Art.	Voor glas	Aantal
NMS16	Van **4** tot **10** mm	1 st.

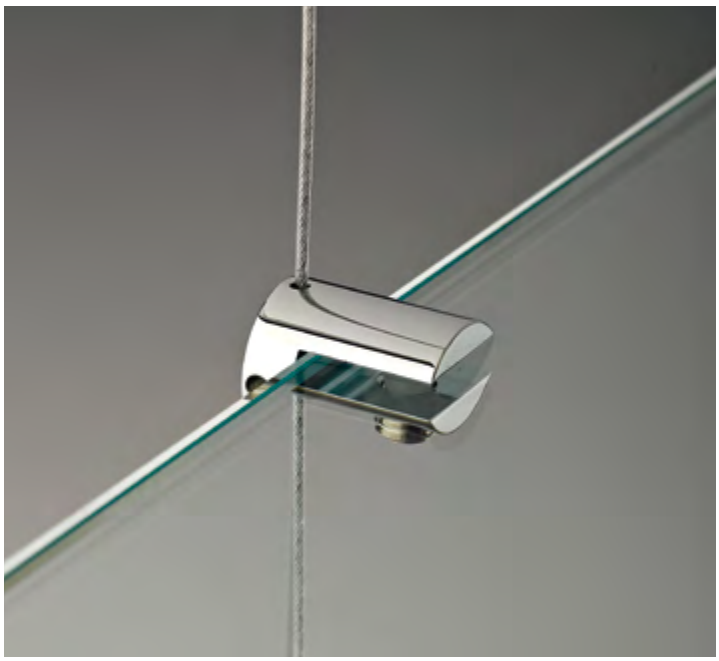

GLASPLAATDRAGER VOOR GLASPLATEN MET KABELOPENING

Materiaal: Messing
Afwerking: /1 /3

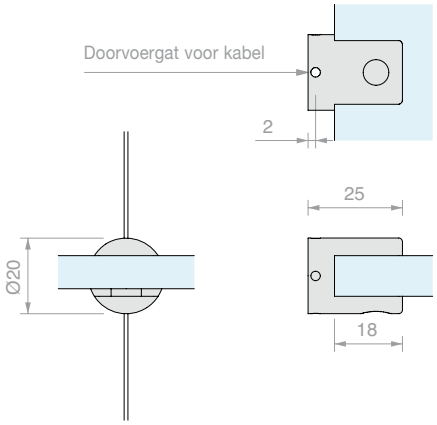

Art.	Voor glas	Aantal
NMS006	Van **5** tot **10** mm	1 st.



VERTICALE GLASPLAATDRAGER MET KABELOPENING

Materiaal: Messing

Afwerking: /1 /3

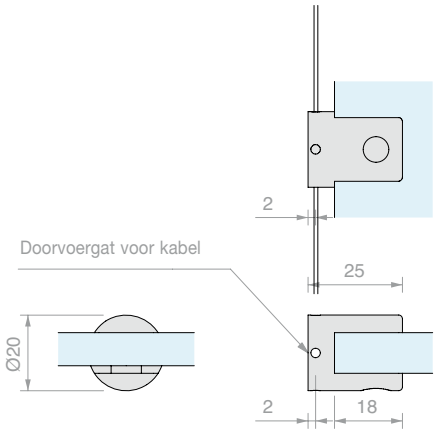

Art.	Voor glas	Aantal
NMS007	Van **5** tot **10** mm	1 st.



DUBBELE RICHTBARE GLASPLAATDRAGER MET KABELOPENING

Materiaal: Messing

Afwerking: /1

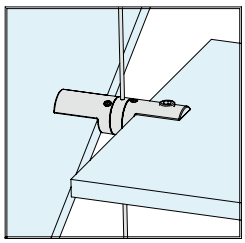

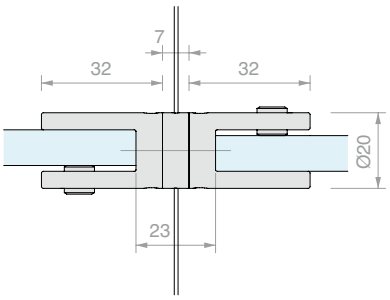

Art.	Voor glas	Aantal
NMS008	Van **5** tot **10** mm	1 st.

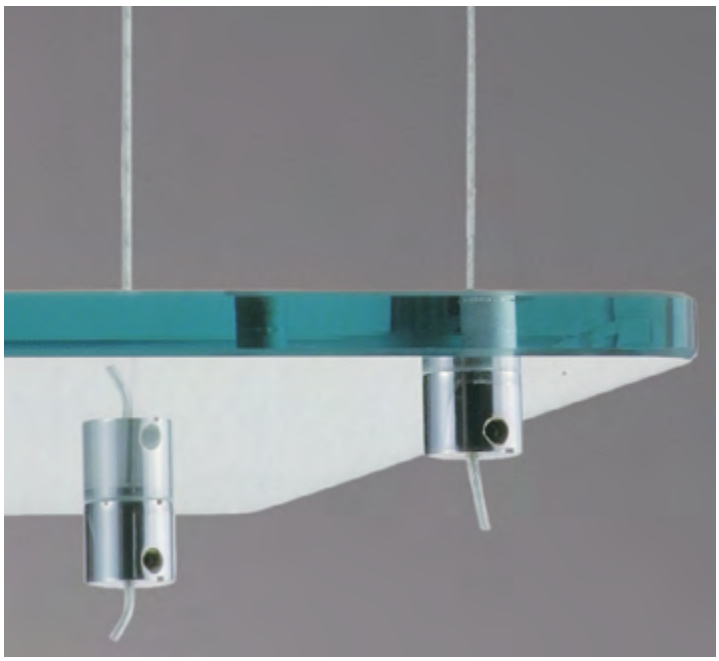

EINDBEVESTIGING OP GLAS MET KABEL

Materiaal: Messing

Aanbevolen glasboring Ø10 mm

Afwerking: /1 /3

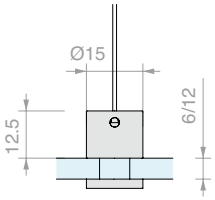

Art.	Voor glas	Aantal
NMS002	Van **6** tot **8** mm	1 st.
NMS003	Van **10** tot **12** mm	1 st.



AFDEKKING VOOR PLAFONDBEVESTIGING

Materiaal: Messing
Afwerking: /1 /3

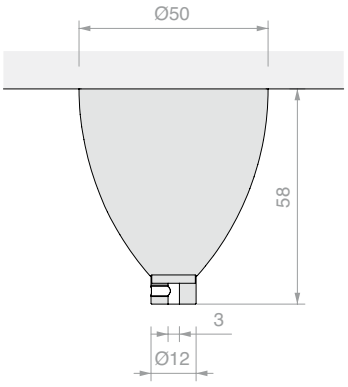

Art.	Aantal
NMS005	1 st.



STOP VOOR KABEL

Materiaal: Messing
Afwerking: /1

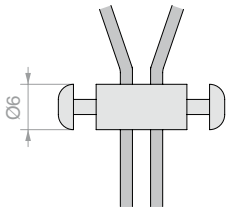

Art.	Aantal
NMS004	1 st.



KABEL VOOR GLASPLAATDRAGERS

Materiaal: Staal, nylon
Nominale diameter 1 mm, nominale diameter enkele kabel 0.25 mm, totaal aantal draden 12, Ø1.6 met nylon mantel.

- Materiaal kabels: staal C70
- Weerstand kabels: 180/200 kg/mm^2
- Breukbelasting van alleen de kabel (kg): 110 kg*
- Oppervlakbescherming: Verzinkt
- Modulus elasticiteit: 700 Mpa

Minimale verpakking 3 m - Lineaire verpakking max. 10 m

*De breukwaarde van de NMS001-kabel moet niet worden beschouwd als het draagvermogen van de complete plank

Art.	Afmetingen	Aantal
NMS001	**Ø1.6** mm	1 m


WHISPERS in the SILENCE

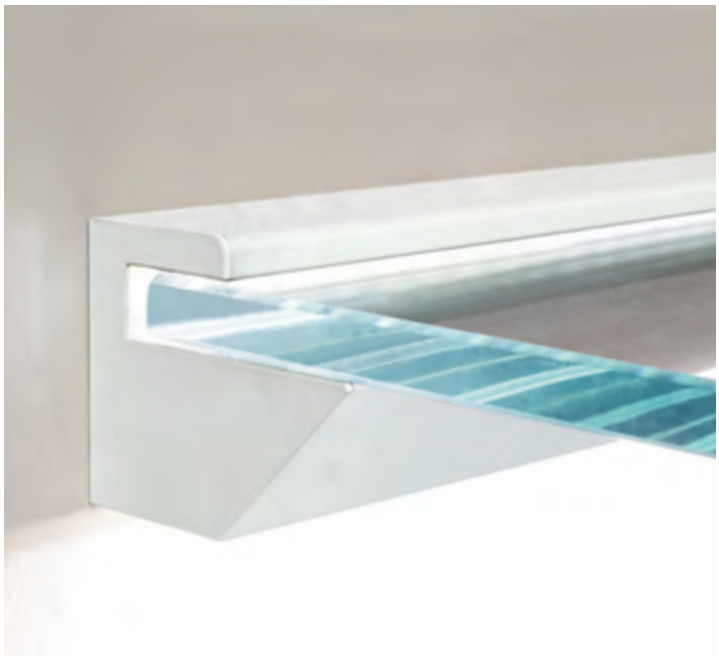

GLASPLAATDRAGERPROFIEL REGTER08

Materiaal: Aluminium

Afwerking: /6 /88 /91 /97 /RAL

LED en eindstukken afzonderlijk te bestellen

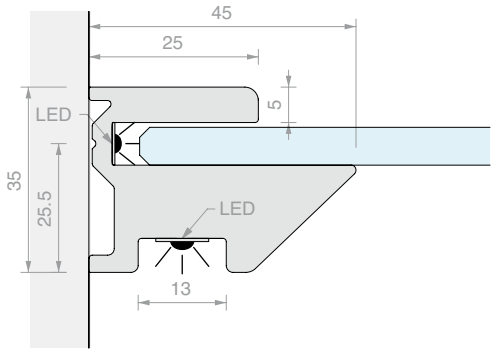

Art.	Lengte	Voor glas	Aantal
REGTER08	**3000** mm	**8** mm	1 st.



GLASPLAATDRAGERPROFIEL REGTER10

Materiaal: Aluminium

Afwerking: /6 /88 /91 /97 /RAL

LED en eindstukken afzonderlijk te bestellen

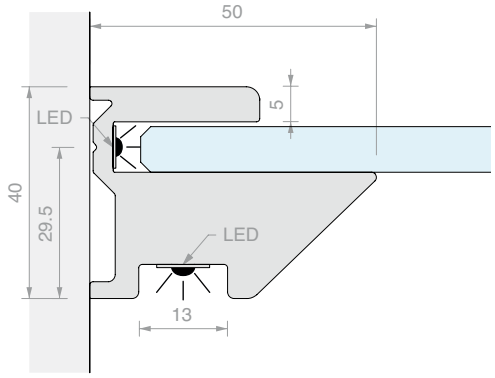

Art.	Lengte	Voor glas	Aantal
REGTER10	**3000** mm	**10** mm	1 st.

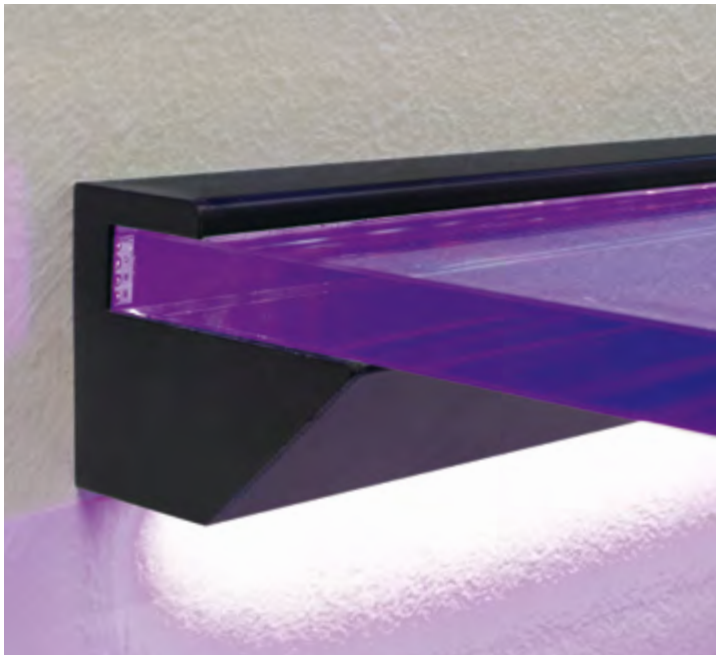

GLASPLAATDRAGERPROFIEL REGTER12

Materiaal: Aluminium

Afwerking: /6 /88 /91 /97 /RAL

LED en eindstukken afzonderlijk te bestellen

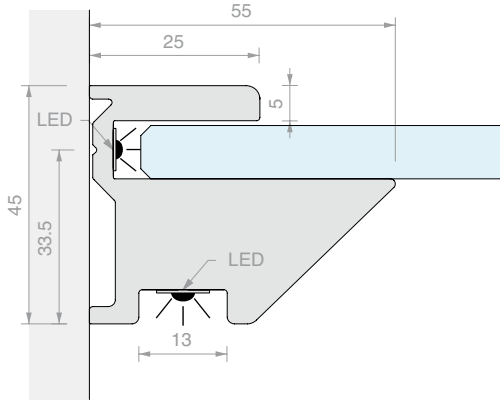

Art.	Lengte	Voor glas	Aantal
REGTER12	**3000** mm	**12** mm	1 st.



2 EINDKAPPEN

Materiaal: Aluminium

Afwerking: /88 /91 /97 /R2 /RAL

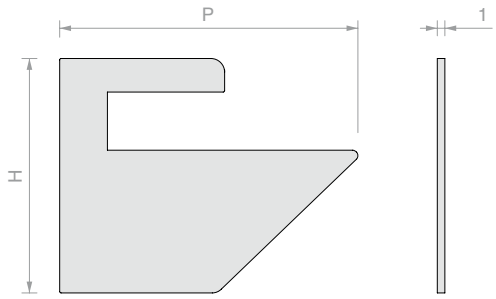

Art.	H	P	Voor profiel	Aantal
REGTP08	**35** mm	**44.5** mm	REGTER08	1 st.
REGTP10	**40** mm	**49.5** mm	REGTER10	1 st.
REGTP12	**45** mm	**54.5** mm	REGTER12	1 st.



2 EINDKAPPEN MET OPENING VOOR GLAS

Materiaal: Aluminium

Afwerking: /88 /91 /97 /R2 /RAL

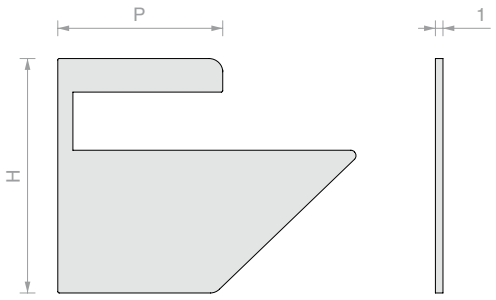

Art.	H	P	Voor profiel	Aantal
REGTP08AP	**35** mm	**44.5** mm	REGTER08	1 st.
REGTP10AP	**40** mm	**49.5** mm	REGTER10	1 st.
REGTP12AP	**45** mm	**54.5** mm	REGTER12	1 st.



2 EINDKAPPEN MET SCHROEF

Materiaal: Aluminium

Afwerking: /88 /91 /97 /R2 /RAL

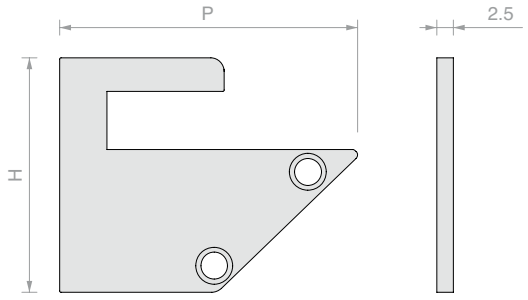

Art.	H	P	Voor profiel	Aantal
REGTP08VIT	**35** mm	**44.5** mm	REGTER08	1 st.
REGTP10VIT	**40** mm	**49.5** mm	REGTER10	1 st.
REGTP12VIT	**45** mm	**54.5** mm	REGTER12	1 st.

MAXIMALE BEDRIJFSBELASTINGEN REGTER

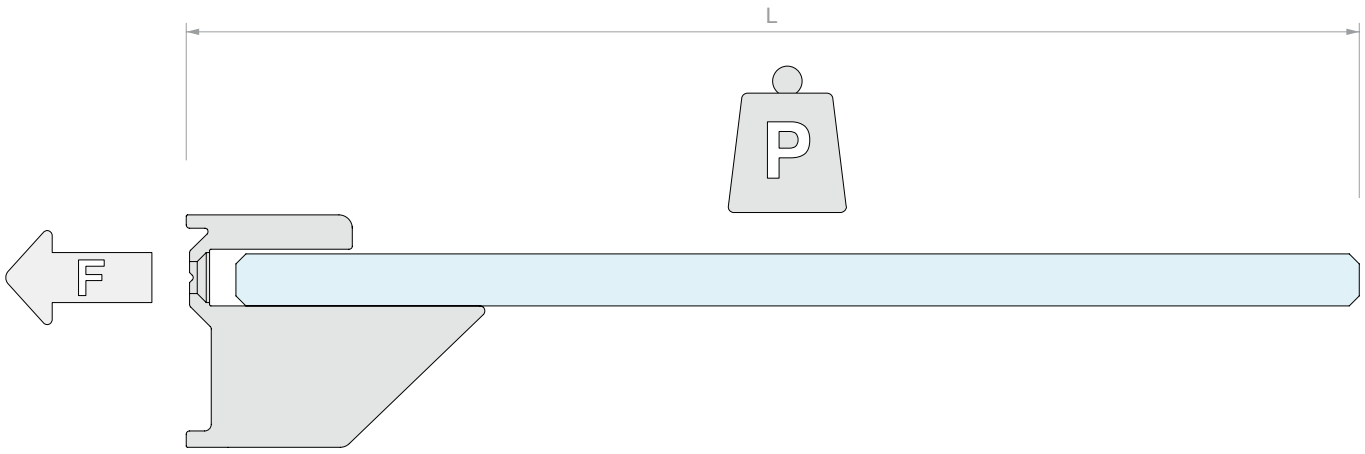

		L = 100	L = 150	L = 200	L = 250	L = 300	L = 350	L = 400
REGTER08	P	50kg/m	30kg/m	20kg/m	15kg/m	10kg/m		
	F	1kN/m						
REGTER10	P	80kg/m	50kg/m	30kg/m	25kg/m	20kg/m	15kg/m	10kg/m
	F	1.5kN/m						
REGTER12	P	100kg/m	80kg/m	60kg/m	40kg/m	30kg/m	25kg/m	20kg/m
	F	2kN/m						

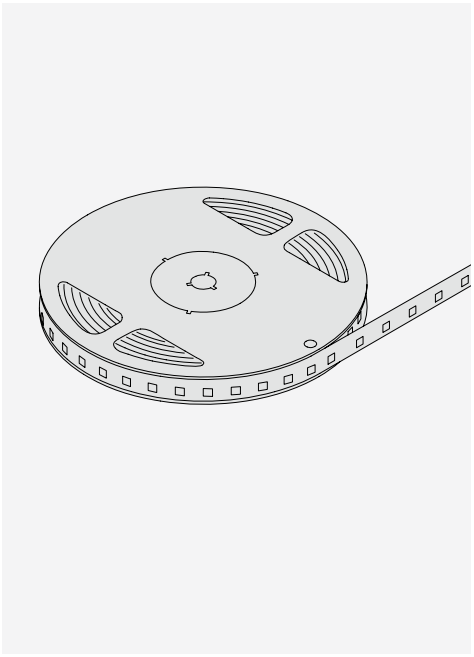

LEDSTRIP 8 - 24V DC IP20 VOOR ACHTERGRONDVERLICHTING GLAS

Strip LED 24V DC IP 20, vermogen 9,6W/m 140 LED/m
CCT 4000K - lm/m 922 - lm/W 96

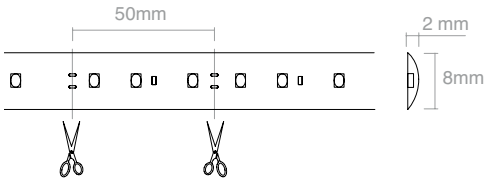

Art.	Lengte	Aantal
LEDST008	**5000** mm	1 st.

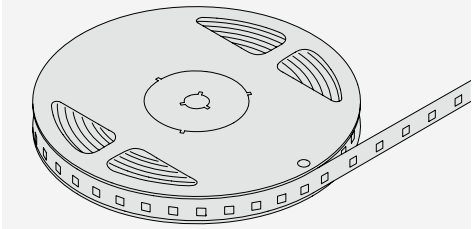

LEDSTRIP 1 - 24V DC IP66
VOOR ACHTERGRONDVERLICHTING GLAS 9,6 W/M 140 LED/M

OOK GESCHIKT VOOR BUITEN
Strip LED 24V DC IP 66, vermogen 9,6W/m 140 LED/m
CCT 4000K - lm/m 922 - lm/W 96

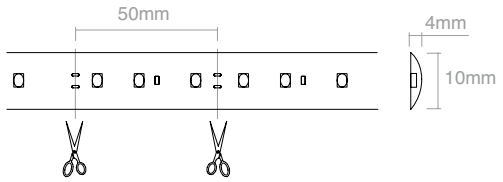

Art.	Lengte	Aantal
LEDST001	**5000** mm	1 st.

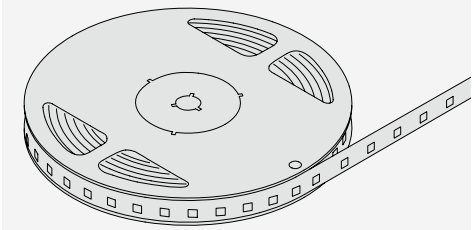

LEDSTRIP 2 - 24V DC IP66
VOOR FUNCTIONELE VERLICHTING 14,4 W/M 210 LED/M

OOK GESCHIKT VOOR BUITEN
Strip LED 24V DC IP 66, vermogen 14,4W/m 210 LED/m
CCT 4000K - lm/m 1324 - lm/W 92

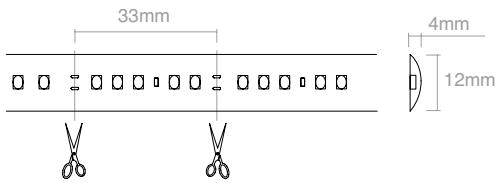

Art.	Lengte	Aantal
LEDST002	**5000** mm	1 st.

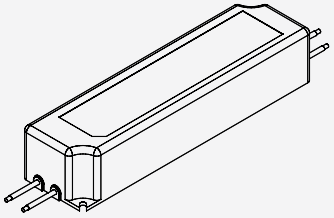

VOEDINGEN 24VDC

OOK GESCHIKT VOOR BUITEN

Voeding 24V DC 35W tot 150W IP67

Functioneert op 100-240V

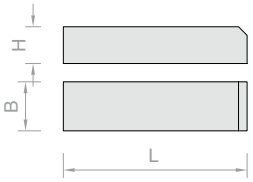

Art.	Voeding	L	B	H	Aantal
LED24035IP	24V DC 35W IP67	150 mm	40 mm	30 mm	1 st.
LED24060IP	24V DC 60W IP67	162 mm	42 mm	32 mm	1 st.
LED24100IP	24V DC 100W IP67	190 mm	52 mm	37 mm	1 st.
LED24150IP	24V DC 150W IP67	222 mm	68 mm	38 mm	1 st.

AANSLUITSCHEMA - PARALLEL CIRCUIT

- Let op de polariteit van de producten.
- Gebruik uitsluitend in 24V DC gestabiliseerde voedingen.
- Kies na het berekenen van de totale vermogensopname van de te installeren apparatuur een voeding die altijd een belastingsmarge heeft die 15/20% hoger is dan berekend.
- Schakel bij onderhoud de spanning uit.

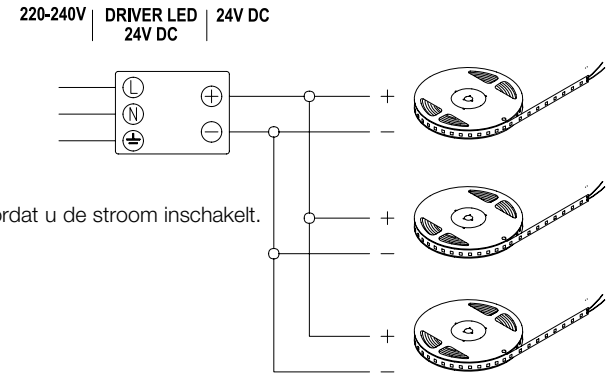

Meerdere apparaten parallel aansluiten:
Om schade aan de LED's te voorkomen, moet u alle verbindingen tot stand brengen voordat u de stroom inschakelt.
Max. continue lengte 5 meter
Voorbeeld: Lengte STRIP 3 m
type LEDSTRIP 1 24 Vdc MAX. 9,6 W/m (Art. LEDST001)
Keuze voedings-DRIVER: vermogensopname type LED x lengte led + 15%
(minimaal extra als gevolg van spanningsval) 9,6 x 3 x 1.15 = 33,.15 W (MIN)
De te kiezen voedings-DRIVER: 24 Vdc 35 W (Art. LED24035IP)
Complete lijst artikelen: LEDST001, 1st, LED24035IP, 1st.

Voor toepassingen van meer dan 5 meter LEDSTRIP is het raadzaam om meerdere voedingen te gebruiken om de effecten van natuurlijke spanningsdalingen te verminderen.
Toepassingen met verschillende vertakkingen zijn mogelijk, mits de DRIVERS voldoende sterk zijn.
Waar van toepassing wordt het gebruik van siliconenkit aanbevolen om de bedrading afdoende te beschermen.
Voor de aansluiting van de LEDSTRIP op het stroomnet wordt de tussenkomst van een gekwalificeerde monteur aangeraden.



GLASPLAATDRAGER QUANTUM 4000

Materiaal: AISI 304 roestvrij staal
Inclusief: 2 schijven art. DISC009
2 zuignappen art. VENCIL20.
Afwerking: /8 /15

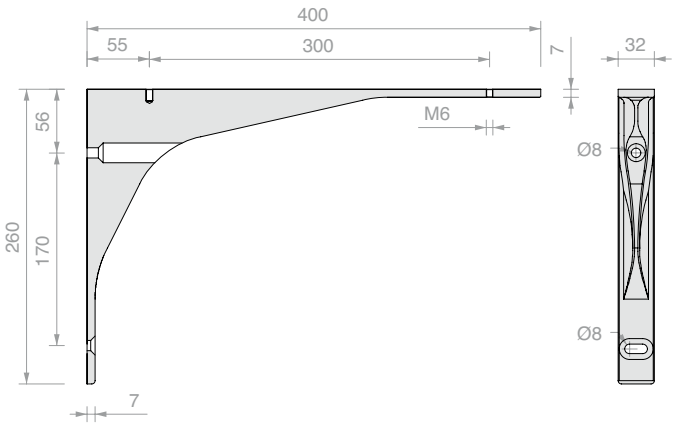

Art.	Max. diepte	Max. draagvermogen	Aantal
NRM4000	**500** mm	**25** kg	1 st.



GLASPLAATDRAGER QUANTUM 3000

Materiaal: AISI 304 roestvrij staal
Inclusief: 2 schijven art. DISC009
2 zuignappen art. VENCIL20.
Afwerking: /8 /15

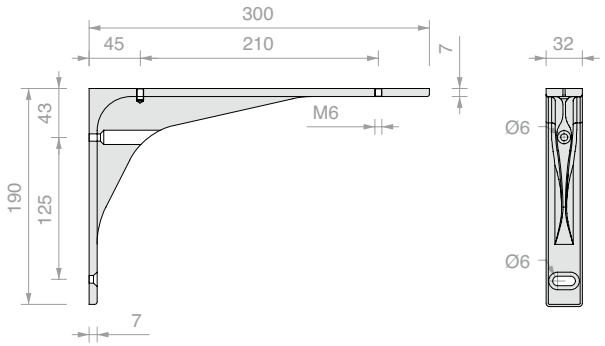

Art.	Max. diepte	Max. draagvermogen	Aantal
NRM3000	**400** mm	**25** kg	1 st.



STANGVORMIGE GLASPLAATDRAGER

Materiaal: AVP
Afwerking: /1 /97

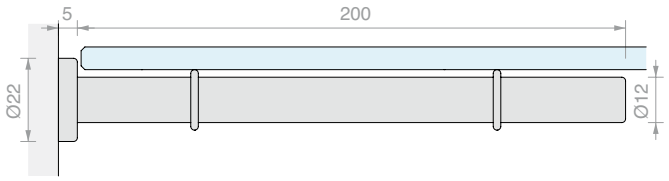

Art.	Max. diepte	Max. draagvermogen	Aantal
REGASTA200	**200** mm	**18** kg	1 st.

DE GEGEVENS OVER HET DRAAGVERMOGEN HEBBEN ALLEEN BETREKKING OP DE GLASPLAATDRAGER. HET AANGEGEVEN GEWICHT IS INCLUSIEF HET GLAS. DE BELASTING IS TE BESCHOUWEN ALS VERDEELD OVER HET OPPERVLAK VAN DE GLASPLAATDRAGER NB: HET OPPERVLAK WAAROP DE GLASPLAATDRAGER IS BEVESTIGD BEPAALT OF DE BELASTING TE DRAGEN IS



GLASPLAATDRAGER 18300

Materiaal: Zamak

Afwerking: /1 /3

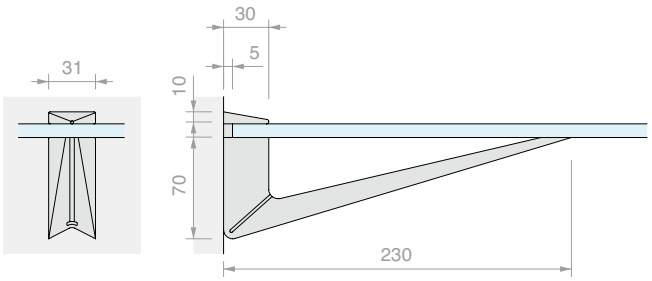

Art.	Max. diepte	Max. draagvermogen	Voor glas	Aantal
NRM18300	**300** mm	**15** kg	Van **6** tot **40** mm	1 st.



GLASPLAATDRAGER 222

Materiaal: Zamak

Afwerking: /1 /3

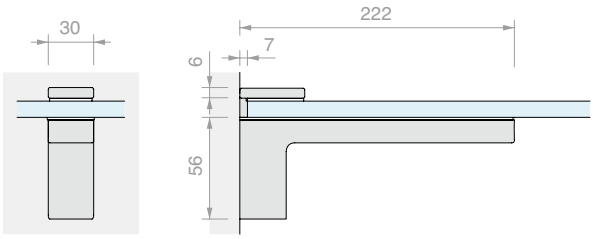

Art.	Max. diepte	Max. draagvermogen	Voor glas	Aantal
NRM222	**300** mm	**15** kg	Van **8** tot **12** mm	1 st.



GLASPLAATDRAGER 3200

Materiaal: Zamak

Afwerking: /1 /92

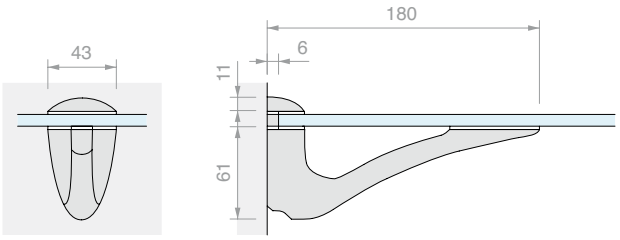

Art.	Max. diepte	Max. draagvermogen	Voor glas	Aantal
NRM3200	**280** mm	**14** kg	Van **6** tot **38** mm	1 st.

DE GEGEVENS OVER HET DRAAGVERMOGEN HEBBEN ALLEEN BETREKKING OP DE GLASPLAATDRAGER. HET AANGEGEVEN GEWICHT IS INCLUSIEF HET GLAS. DE BELASTING IS TE BESCHOUWEN ALS VERDEELD OVER HET OPPERVLAK VAN DE GLASPLAATDRAGER NB: HET OPPERVLAK WAAROP DE GLASPLAATDRAGER IS BEVESTIGD BEPAALT OF DE BELASTING TE DRAGEN IS

>>> VERWIJZING PRIJSLIJST V5 - P. 25 >>>



GLASPLAATDRAGER 18200

Materiaal: Zamak

Afwerking: /1 /3

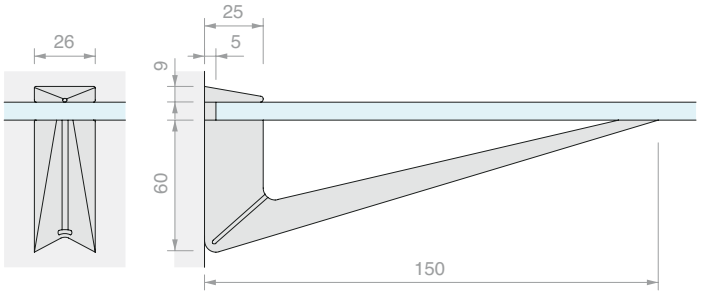

Art.	Max. diepte	Max. draagvermogen	Voor glas	Aantal
NRM18200	**200** mm	**10** kg	Van **6** tot **26** mm	1 st.



GLASPLAATDRAGER 1222

Materiaal: Zamak

Afwerking: /1 /2 /3 /97

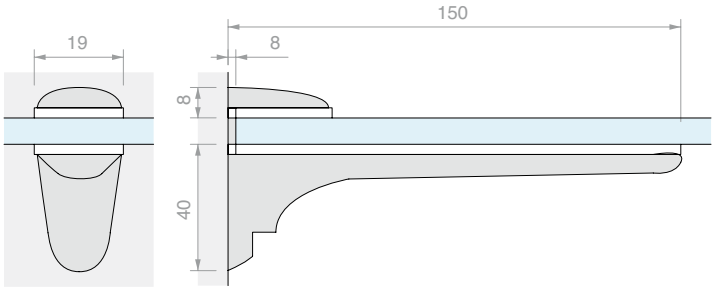

Art.	Max. diepte	Max. draagvermogen	Voor glas	Aantal
NRM1222	**160** mm	**10** kg	Van **6** tot **20** mm	1 st.



GLASPLAATDRAGER 104

Materiaal: Zamak

Afwerking: /1 /3

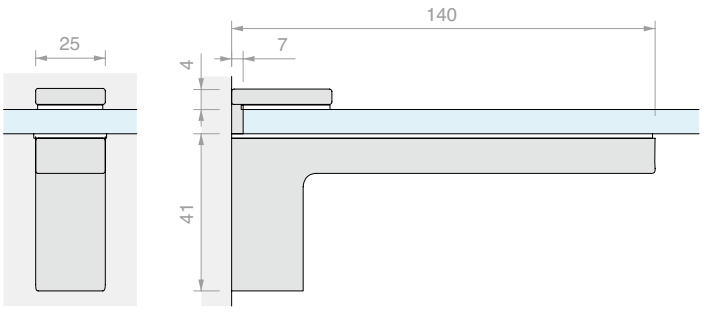

Art.	Max. diepte	Max. draagvermogen	Voor glas	Aantal
NRM104	**200** mm	**11** kg	Van **6** tot **21** mm	1 st.

DE GEGEVENS OVER HET DRAAGVERMOGEN HEBBEN ALLEEN BETREKKING OP DE GLASPLAATDRAGER. HET AANGEGEVEN GEWICHT IS INCLUSIEF HET GLAS. DE BELASTING IS TE BESCHOUWEN ALS VERDEELD OVER HET OPPERVLAK VAN DE GLASPLAATDRAGER NB: HET OPPERVLAK WAAROP DE GLASPLAATDRAGER IS BEVESTIGD BEPAALT OF DE BELASTING TE DRAGEN IS



GLASPLAATDRAGER 1433

Materiaal: Zamak

Afwerking: /1 /3 /97

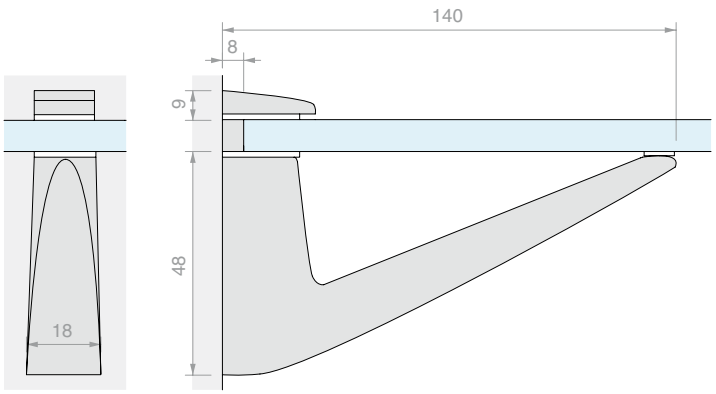

Art.	Max. diepte	Max. draagvermogen	Voor glas	Aantal
NRM1433	**160** mm	**12** kg	Van **6** tot **18** mm	1 st.



GLASPLAATDRAGER 131

Materiaal: Zamak

Afwerking: /1 /97

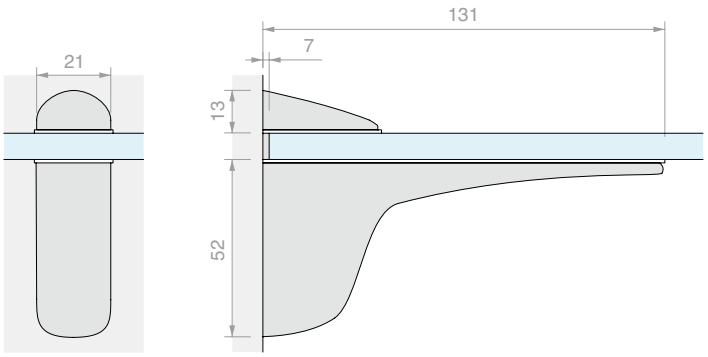

Art.	Max. diepte	Max. draagvermogen	Voor glas	Aantal
NRM131	**200** mm	**8** kg	Van **3** tot **27** mm	1 st.



GLASPLAATDRAGER 740

Materiaal: Zamak

Afwerking: /1 /97

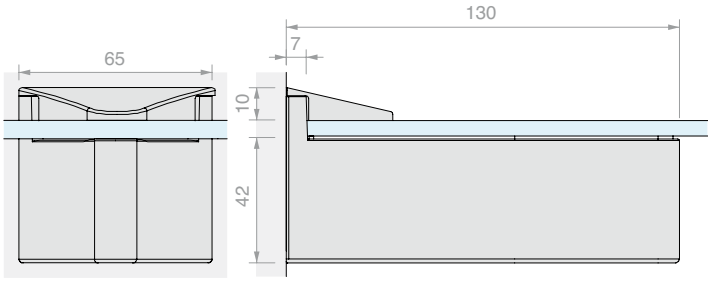

Art.	Max. diepte	Max. draagvermogen	Voor glas	Aantal
NRM740	**250** mm	**18** kg	Van **6** tot **30** mm	1 st.



GLASPLAATDRAGER 111

Materiaal: Zamak

Afwerking: /1 /3

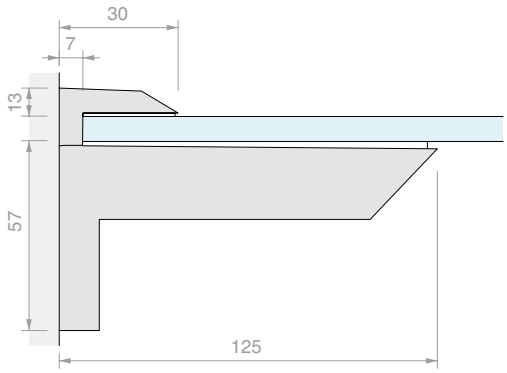

Art.	Max. diepte	Max. draagvermogen	Voor glas	Aantal
NRMKA111	**300** mm	**25** kg	Van **7** tot **41** mm	1 st.



GLASPLAATDRAGER 125

Materiaal: Zamak

Afwerking: /1 /3

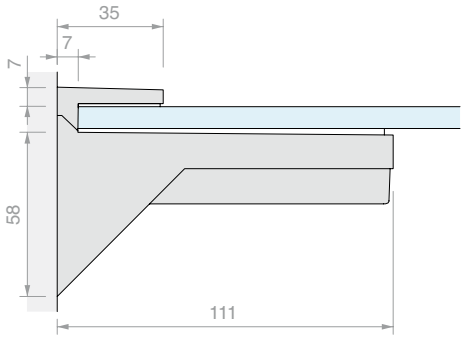

Art.	Max. diepte	Max. draagvermogen	Voor glas	Aantal
NRMKA125	**300** mm	**25** kg	Van **8** tot **30** mm	1 st.



GLASPLAATDRAGER 18600

Materiaal: Zamak

Afwerking: /3 /6

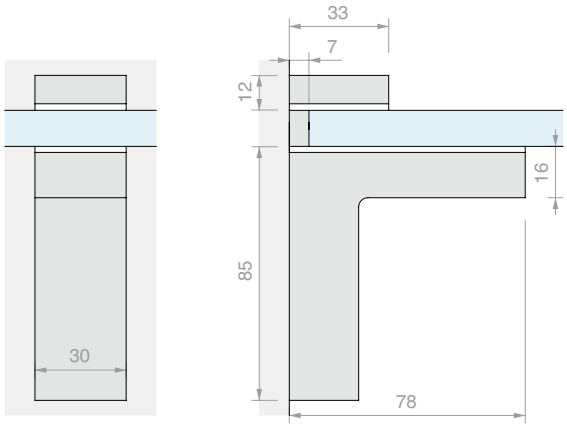

Art.	Max. diepte	Max. draagvermogen	Voor glas	Aantal
NRM18600	**200** mm	**9** kg	Van **5** tot **25** mm	1 st.

DE GEGEVENS OVER HET DRAAGVERMOGEN HEBBEN ALLEEN BETREKKING OP DE GLASPLAATDRAGER. HET AANGEGEVEN GEWICHT IS INCLUSIEF HET GLAS. DE BELASTING IS TE BESCHOUWEN ALS VERDEELD OVER HET OPPERVLAK VAN DE GLASPLAATDRAGER NB: HET OPPERVLAK WAAROP DE GLASPLAATDRAGER IS BEVESTIGD BEPAALT OF DE BELASTING TE DRAGEN IS



GLASPLAATDRAGER 1550

Materiaal: Zamak

Afwerking: /1

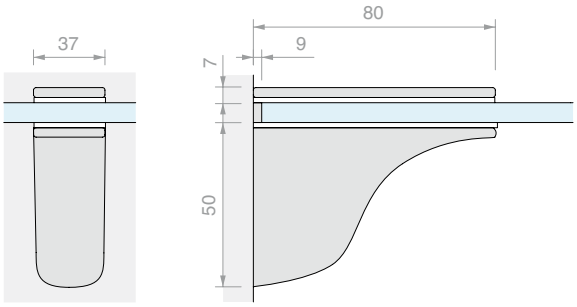

Art.	Max. diepte	Max. draagvermogen	Voor glas	Aantal
NRM1550	**200** mm	**20** kg	Van **8** tot **21** mm	1 st.



GLASPLAATDRAGER 9100

Materiaal: Zamak

Afwerking: /1 /97

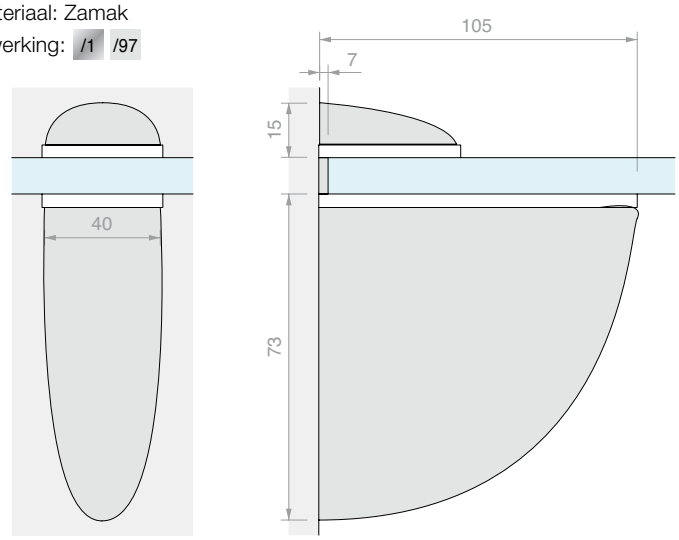

Art.	Max. diepte	Max. draagvermogen	Voor glas	Aantal
NRM9100	**300** mm	**14** kg	Van **2** tot **32** mm	1 st.



GLASPLAATDRAGER 9035

Materiaal: Zamak

Afwerking: /1 /97

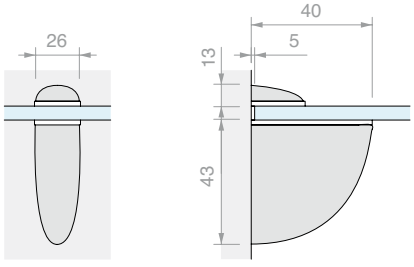

Art.	Max. diepte	Max. draagvermogen	Voor glas	Aantal
NRM9035	**200** mm	**6** kg	Van **2** tot **17** mm	1 st.

DE GEGEVENS OVER HET DRAAGVERMOGEN HEBBEN ALLEEN BETREKKING OP DE GLASPLAATDRAGER. HET AANGEGEVEN GEWICHT IS INCLUSIEF HET GLAS. DE BELASTING IS TE BESCHOUWEN ALS VERDEELD OVER HET OPPERVLAK VAN DE GLASPLAATDRAGER NB: HET OPPERVLAK WAAROP DE GLASPLAATDRAGER IS BEVESTIGD BEPAALT OF DE BELASTING TE DRAGEN IS

>>> VERWIJZING PRIJSLIJST V5 - P. 26 >>>



GLASPLAATDRAGER 3060

Materiaal: Zamak

Afwerking: /1 /97

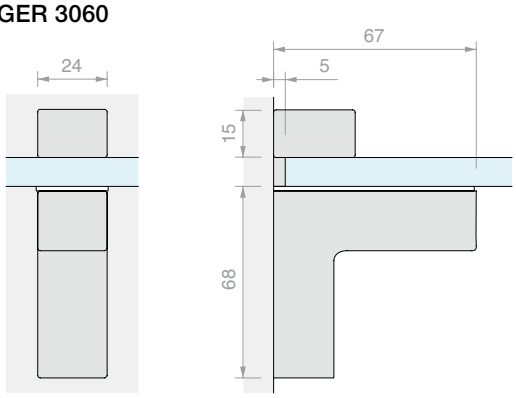

Art.	Max. diepte	Max. draagvermogen	Voor glas	Aantal
NRM3060	**280** mm	**14** kg	Van **4** tot **16** mm	1 st.



GLASPLAATDRAGER 60

Materiaal: Zamak

Afwerking: /1 /97

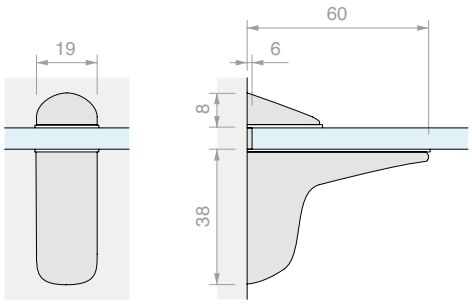

Art.	Max. diepte	Max. draagvermogen	Voor glas	Aantal
NRM60	**110** mm	**2** kg	Van **3** tot **12** mm	1 st.



GLASPLAATDRAGER 2002

Materiaal: Zamak

Afwerking: /1 /3 /97

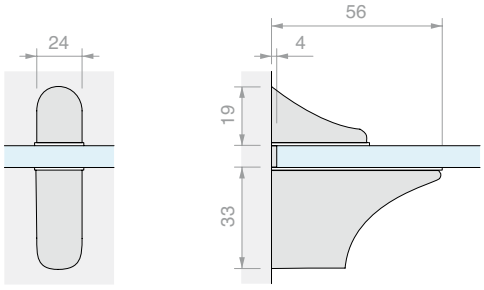

Art.	Max. diepte	Max. draagvermogen	Voor glas	Aantal
NRM2002	**350** mm	**12** kg	Van **4** tot **14** mm	1 st.



GLASPLAATDRAGER 3050

Materiaal: Zamak

Afwerking: /97

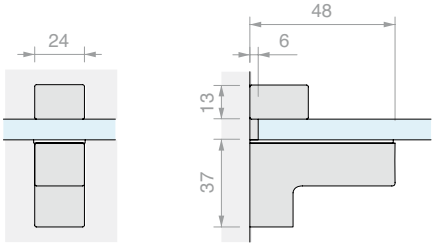

Art.	Max. diepte	Max. draagvermogen	Voor glas	Aantal
NRM3050	**180** mm	**5** kg	Van **4** tot **16** mm	1 st.

DE GEGEVENS OVER HET DRAAGVERMOGEN HEBBEN ALLEEN BETREKKING OP DE GLASPLAATDRAGER. HET AANGEGEVEN GEWICHT IS INCLUSIEF HET GLAS. DE BELASTING IS TE BESCHOUWEN ALS VERDEELD OVER HET OPPERVLAK VAN DE GLASPLAATDRAGER NB: HET OPPERVLAK WAAROP DE GLASPLAATDRAGER IS BEVESTIGD BEPAALT OF DE BELASTING TE DRAGEN IS



GLASPLAATDRAGER 540

Materiaal: Zamak

Afwerking: /1 /97

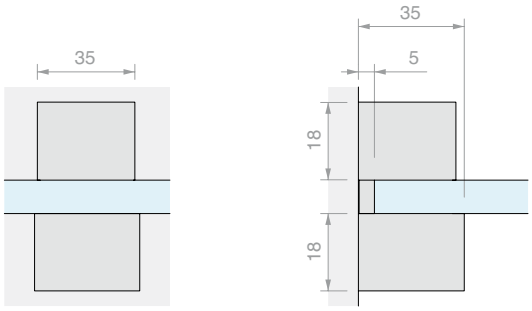

Art.	Max. diepte	Max. draagvermogen	Voor glas	Aantal
NRM540	**110** mm	**3** kg	Van **6** tot **15** mm	1 st.



GLASPLAATDRAGER 1425

Materiaal: Zamak

Afwerking: /1 /2 /3

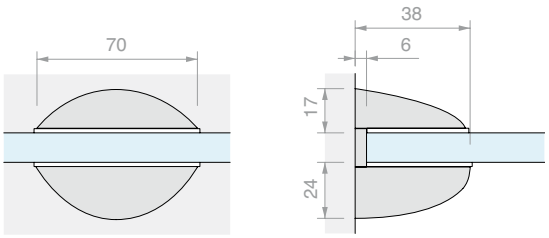

Art.	Max. diepte	Max. draagvermogen	Voor glas	Aantal
NRM1425	**110** mm	**12** kg	Van **5** tot **16** mm	1 st.



GLASPLAATDRAGER 29

Materiaal: Zamak

Afwerking: /1 /97

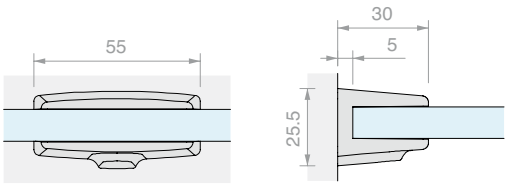

Art.	Max. diepte	Max. draagvermogen	Voor glas	Aantal
NRM29	**130** mm	**12** kg	Van **6** tot **10** mm	1 st.



GLASPLAATDRAGER 9050

Materiaal: Zamak

Afwerking: /1 /97

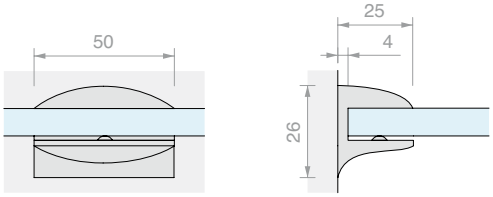

Art.	Max. diepte	Max. draagvermogen	Voor glas	Aantal
NRM9050	**150** mm	**6** kg	Van **6** tot **10** mm	1 st.

DE GEGEVENS OVER HET DRAAGVERMOGEN HEBBEN ALLEEN BETREKKING OP DE GLASPLAATDRAGER. HET AANGEGEVEN GEWICHT IS INCLUSIEF HET GLAS. DE BELASTING IS TE BESCHOUWEN ALS VERDEELD OVER HET OPPERVLAK VAN DE GLASPLAATDRAGER NB: HET OPPERVLAK WAAROP DE GLASPLAATDRAGER IS BEVESTIGD BEPAALT OF DE BELASTING TE DRAGEN IS

>>> VERWIJZING PRIJSLIJST V5 - P. 26 >>>



GLASPLAATDRAGER 24

Materiaal: Zamak

Afwerking: /1 /3

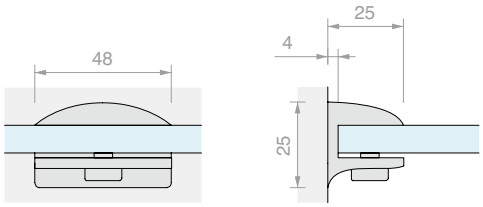

Art.	Max. diepte	Max. draagvermogen	Voor glas	Aantal
NRM24	**150** mm	**6** kg	Van **6** tot **11** mm	1 st.



GLASPLAATDRAGER 8010

Materiaal: Zamak

Afwerking: /1 /3

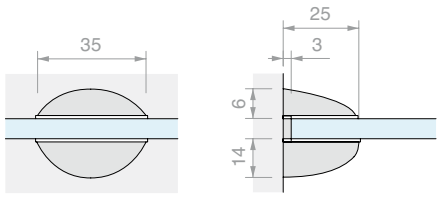

Art.	Max. diepte	Max. draagvermogen	Voor glas	Aantal
NRM8010	**100** mm	**6** kg	Van **5** tot **10** mm	1 st.



GLASPLAATDRAGER 1424

Materiaal: Zamak

Afwerking: /1 /2 /3

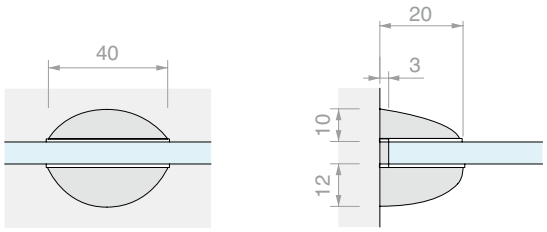

Art.	Max. diepte	Max. draagvermogen	Voor glas	Aantal
NRM1424	**100** mm	**6** kg	Van **5** tot **10** mm	1 st.



GLASPLAATDRAGER 1840

Materiaal: Zamak

Afwerking: /1 /3

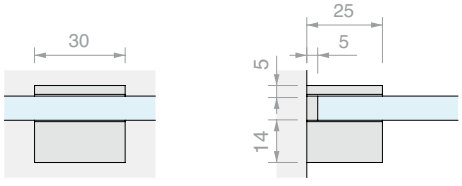

Art.	Max. diepte	Max. draagvermogen	Voor glas	Aantal
NRM1840	**120** mm	**4** kg	Van **6** tot **8** mm	1 st.

DE GEGEVENS OVER HET DRAAGVERMOGEN HEBBEN ALLEEN BETREKKING OP DE GLASPLAATDRAGER. HET AANGEGEVEN GEWICHT IS INCLUSIEF HET GLAS. DE BELASTING IS TE BESCHOUWEN ALS VERDEELD OVER HET OPPERVLAK VAN DE GLASPLAATDRAGER NB: HET OPPERVLAK WAAROP DE GLASPLAATDRAGER IS BEVESTIGD BEPAALT OF DE BELASTING TE DRAGEN IS



GLASPLAATDRAGER 26

Materiaal: Zamak

Afwerking: /1 /3

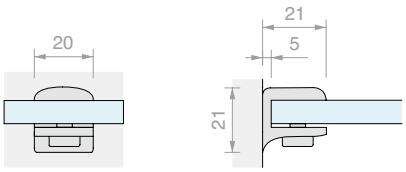

Art.	Max. diepte	Max. draagvermogen	Voor glas	Aantal
NRM26	**120** mm	**5** kg	Van **6** tot **11** mm	1 st.



DE GEGEVENS OVER HET DRAAGVERMOGEN HEBBEN ALLEEN BETREKKING OP DE GLASPLAATDRAGER. HET AANGEGEVEN GEWICHT IS INCLUSIEF HET GLAS. DE BELASTING IS TE BESCHOUWEN ALS VERDEELD OVER HET OPPERVLAK VAN DE GLASPLAATDRAGER NB: HET OPPERVLAK WAAROP DE GLASPLAATDRAGER IS BEVESTIGD BEPAALT OF DE BELASTING TE DRAGEN IS

>>> VERWIJZING PRIJSLIJST V5 - P. 27 >>>

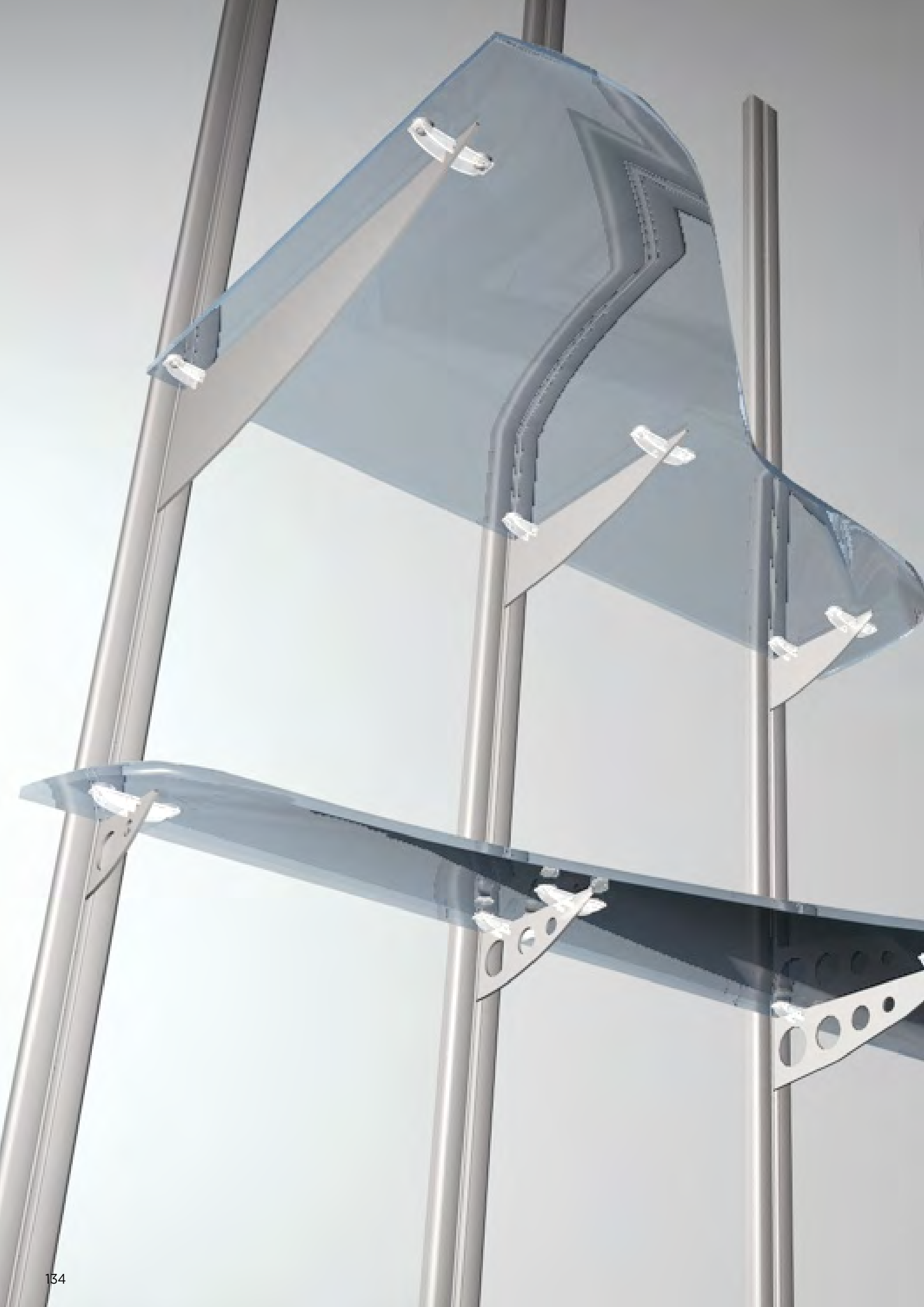



WANDRAIL MIDDEN

Materiaal: Aluminium

Afwerking: /97

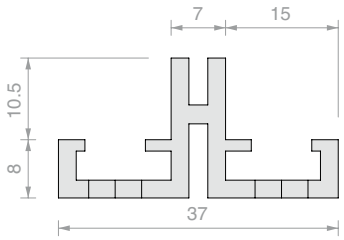

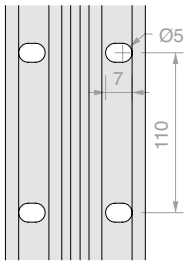

Art.	Lengte	Aantal
CREPK11	**2013** mm	1 st.
CREPK13	**3012** mm	1 st.



WANDRAIL LATERAAL

Materiaal: Aluminium

Afwerking: /97

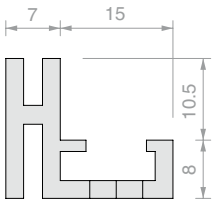

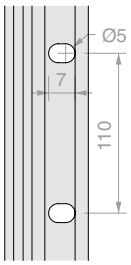

Art.	Lengte	Aantal
CREPK71	**2013** mm	1 st.
CREPK73	**3012** mm	1 st.



AFDEKKINGSPROFIEL

Materiaal: Aluminium

Afwerking: /97

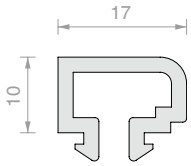

Art.	Lengte	Aantal
CRECPK1	**2013** mm	1 st.
CRECPK3	**3012** mm	1 st.



BREED AFDEKKINGSPROFIEL

Materiaal: Aluminium

Afwerking: /97

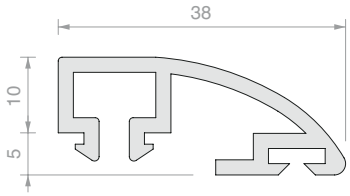

Art.	Lengte	Aantal
CRECLK1	**2013** mm	1 st.
CRECLK3	**3012** mm	1 st.

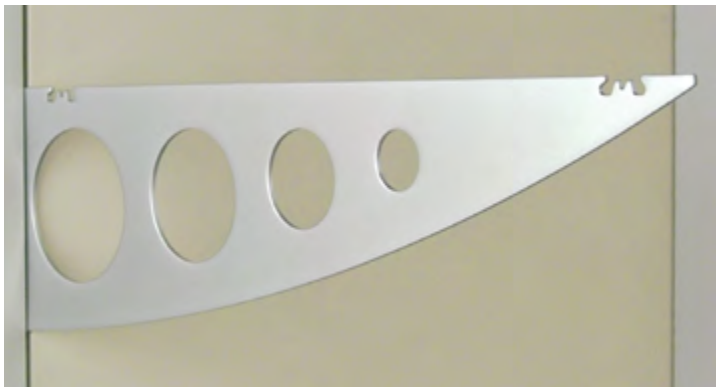

GEBOORDE GLASPLAATDRAGER VOOR WANDRAILS

Materiaal: AVP en aluminium
Glasplaatdragers met uitsparingen voor glasplaathouders SV.
Afwerking: /1 /97

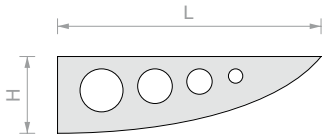

Art.	H	L	Vermogen	Aantal
CREMDMA1	**58** mm	**180** mm	**90** kg per paar	1 st.
CREMDMA2	**66** mm	**280** mm	**80** kg per paar	1 st.
CREMDMA3	**105** mm	**380** mm	**70** kg per paar	1 st.



PLANKDRAGER VOOR GLASPLAATDRAGER CREMDMA

Materiaal: AVP
Glasplaathouder in AVP voorzien van boring Ø5 mm
voor plaatsing van vacuümdopje voor glasblokkering.
Afwerking: /1, Transparant polycarbonaat

Art.	Type	Afmetingen	Aantal
CRESVDX1	Enkel rechts	H **10** x L **32** x P **12** mm	1 st.



PLANKDRAGER VOOR GLASPLAATDRAGER CREMDMA

Materiaal: AVP
Glasplaathouder in AVP voorzien van boring Ø5 mm
voor plaatsing van vacuümdopje voor glasblokkering.
Afwerking: /1, Transparant polycarbonaat

Art.	Type	Afmetingen	Aantal
CRESVCE2	Dubbel midden	H **10** x L **53** x P **12** mm	1 st.



PLANKDRAGER VOOR GLASPLAATDRAGER CREMDMA

Materiaal: AVP
Glasplaathouder in AVP voorzien van boring Ø5 mm
voor plaatsing van vacuümdopje voor glasblokkering.
Afwerking: /1, Transparant polycarbonaat

Art.	Type	Afmetingen	Aantal
CRESVSX3	Enkel links	H **10** x L **32** x P **12** mm	1 st.



VACUÜMDOP VOOR GLASPLAATHOUDERS CRESV

Materiaal: PVC
Vacuümdoppen voor op glasplaathouders.
Kleur: transparant

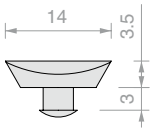

Art.	Aantal
CREVEN1	1 st.

WANDRAILS EN ZELFDRAGENDE SYSTEMEN

Draagvermogen van de profielen

Bij dezelfde belasting neemt de hoeveelheid kracht toe naarmate de afstand tot de belasting vanaf de wandrail toeneemt

Het draagvermogen van de hierna vermelde profielen voldoet aan de lastbestendigheid die is gemarkeerd met de rode lijn van de tekening

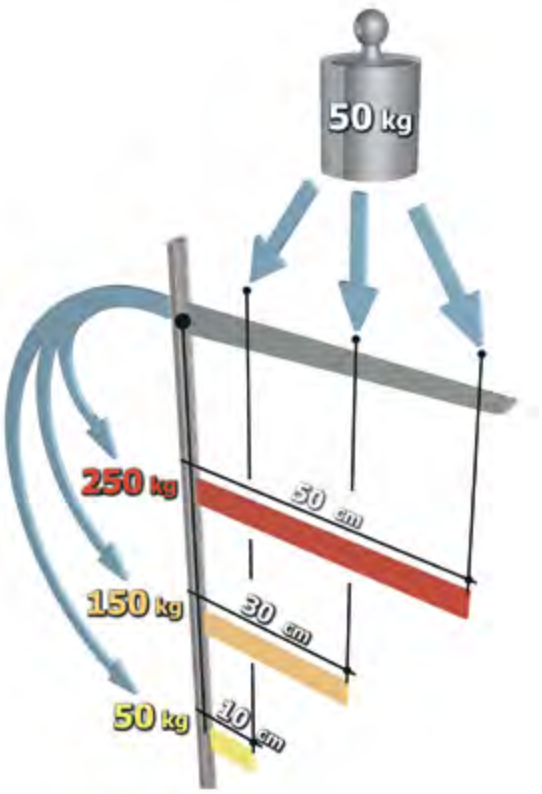

Het uitoefenen van belastingen op glasplaatdragers die op wandrails zijn gemonteerd, staat gelijk aan het blootstellen van de wandrails aan spanning, wat resulteert in een poging om ze te vervormen door ze uit de muur te trekken, zoals weergegeven in de onderstaande afbeelding. Het is algemeen bekend dat de zo tot stand gekomen hefboomwerking de belasting laat toenemen, zowel bij een toename van de belasting als bij een toename van de afstand van het steunpunt, technisch gezien de arm van de hefboom. De wandrail is in staat weerstand te bieden aan het mogelijke loskomen van de muur dankzij de stevige structuur van het profiel en het verankeringssysteem aan de muur met de juiste pluggen.

Hierdoor is het onvermijdelijk dat dunne wandrails met een slechte muurverankering aanzienlijk minder weerstand bieden aan het loskomen van de muur en de daaruit voortkomende vervorming dan wandrails die voor meer veeleisende toepassingen worden gebruikt.

Bij wijze van voorbeeld: het uitoefenen van een puntbelasting van 20 kg op een afstand B=300 mm van de wandrail staat gelijk aan het blootstellen van de wandrail, op het steunpunt, aan een vervormingskoppel dat gelijk is aan het koppel dat zou worden verkregen door het op de plank plaatsen van een tweemaal zo groot gewicht op de helft van de afstand, of driemaal het gewicht op een derde van de afstand (60 kg op 100 mm) of 120 kg op 50 mm.

Dit gezegd zijnde, is het duidelijk dat het ontwerp en de maatvoering van de wandrails fundamenteel zijn. Daarom is het van belang dat er goed gekeken wordt naar de te dragen gewichten en de lengtes van de glasplaatdragers die deze gewichten moeten dragen.

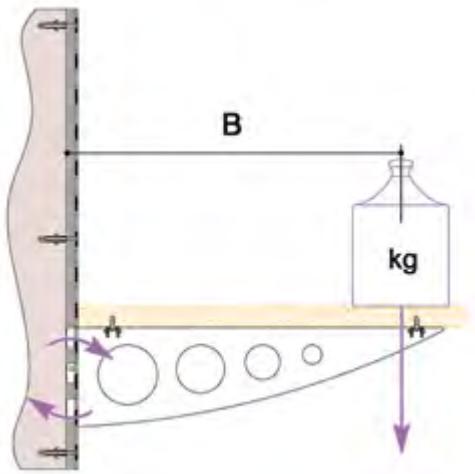

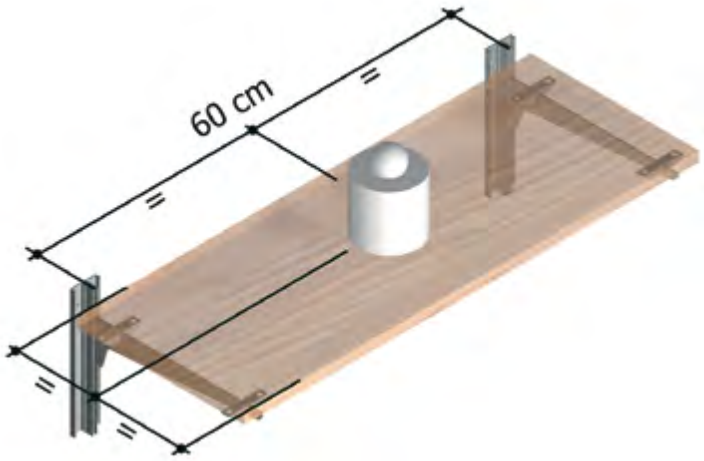

KLEMMEN



ROESTVRIJ STALEN KLEMMEN

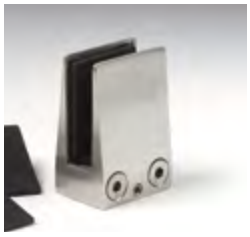

RECHTHOEKIGE KLEMMEN
Pag. 141



RONDE KLEMMEN
Pag. 142

MESSING KLEMMEN



TRAPEZIUMVORMIGE KLEMMEN
Pag. 143

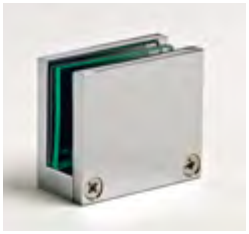

RECHTHOEKIGE KLEMMEN
Pag. 145



RONDE KLEMMEN
Pag. 157

ZAMAK KLEMMEN



RONDE KLEMMEN
Pag. 161

AFSCHERMINGSKIT

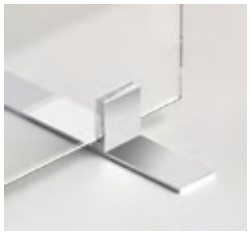

AFSCHERMINGSKIT
Pag. 163



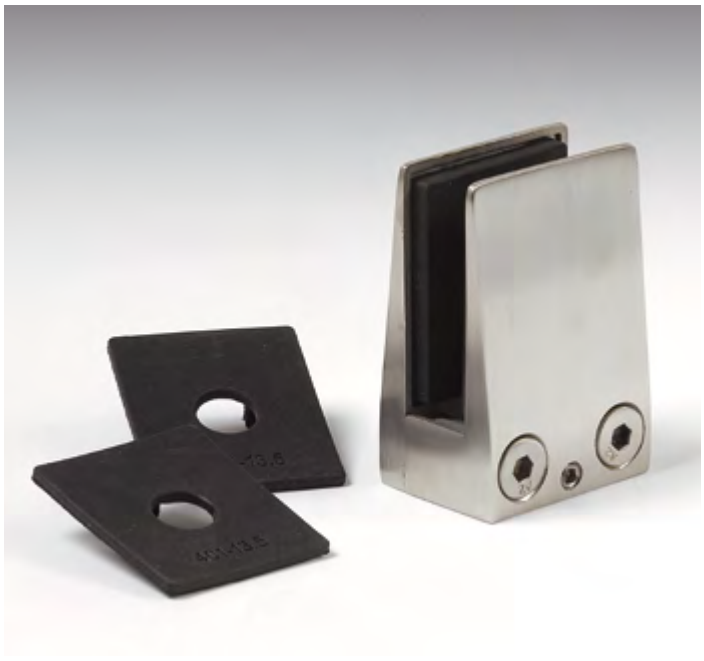

TRAPEZIUMVORMIGE KLEM

Materiaal: AISI 304 roestvrij staal

Optionele glasboring voor veiligheid Ø10 mm

Afwerking: /8 /15

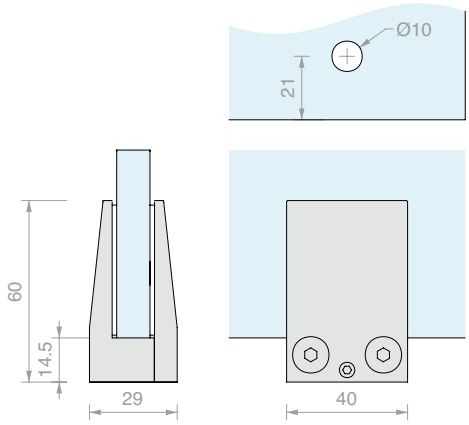

Art.	Voor glas	Aantal
MA401	Van **10** tot **13.5** mm	1 st.



HOEKVORMIGE KLEM

Materiaal: AISI 304 roestvrij staal

Optionele glasboring voor veiligheid Ø10 mm

Afwerking: /8 /15

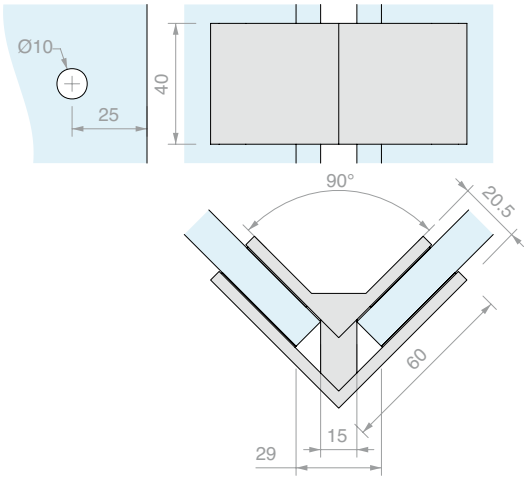

Art.	Voor glas	Aantal
MBLOK90L	Van **8** tot **12** mm	1 st.

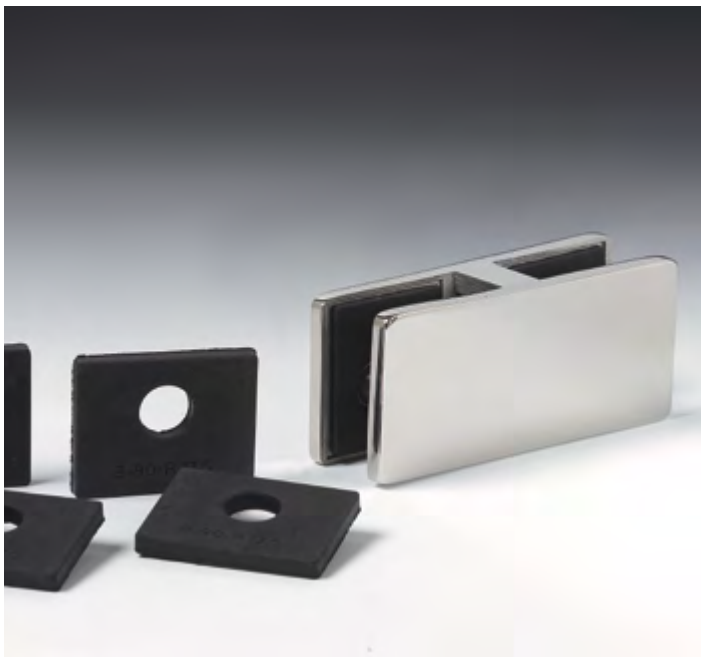

KLEM IN LIJN

Materiaal: AISI 304 roestvrij staal

Optionele glasboring voor veiligheid Ø10 mm

Afwerking: /8 /15

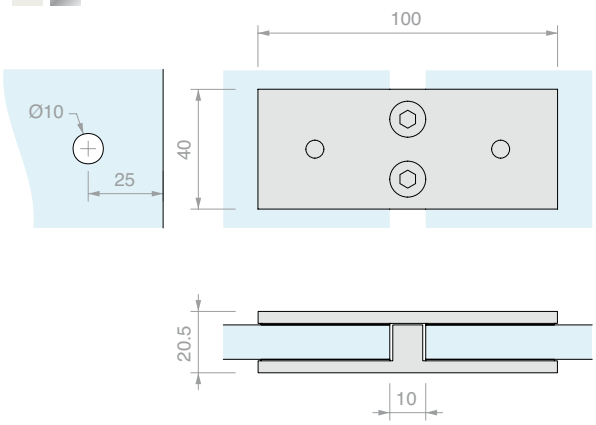

Art.	Voor glas	Aantal
MBLOK180L	Van **8** tot **12** mm	1 st.



RONDE KLEM MA1540

Materiaal: AISI 304 roestvrij staal

Afwerking: /8 /15

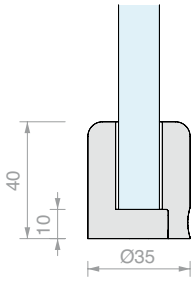

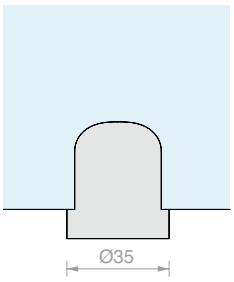

Art.	Voor glas	Aantal
MA1540	**15** mm	1 st.



RONDE KLEM MA1555

Materiaal: AISI 304 roestvrij staal

Afwerking: /8 /15

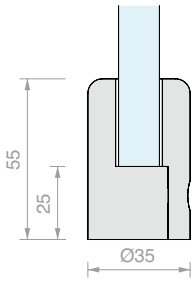

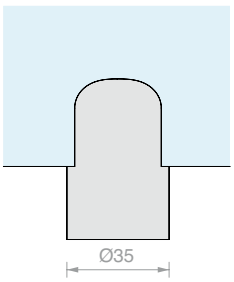

Art.	Voor glas	Aantal
MA1555	**15** mm	1 st.



RONDE KLEM MA1945

Materiaal: AISI 304 roestvrij staal

Afwerking: /8 /15

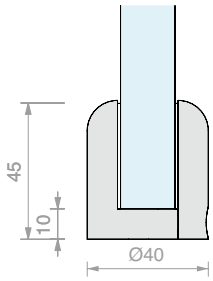

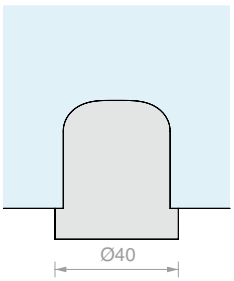

Art.	Voor glas	Aantal
MA1945	**19** mm	1 st.



RONDE KLEM MA1960

Materiaal: AISI 304 roestvrij staal

Afwerking: /8 /15

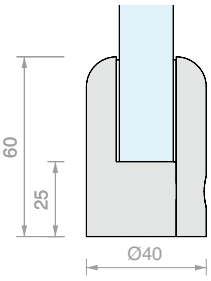

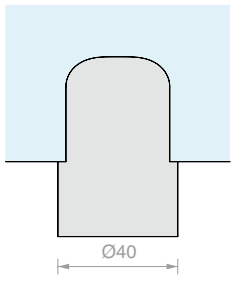

Art.	Voor glas	Aantal
MA1960	**19** mm	1 st.

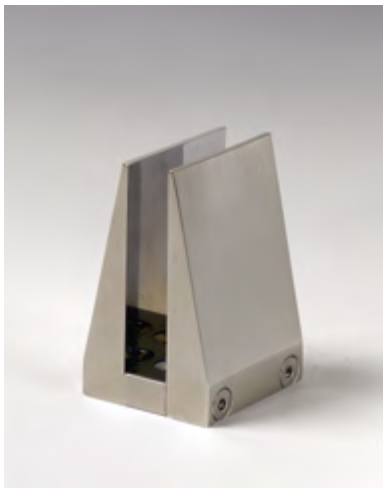

TRAPEZIUMVORMIGE KLEM MA12

Materiaal: messing

Afwerking: /1 /3

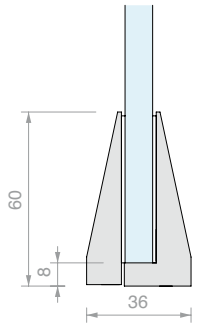

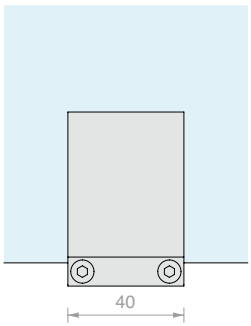

Art.	Voor glas	Aantal
MA12	Van **8** tot **10** mm	1 st.

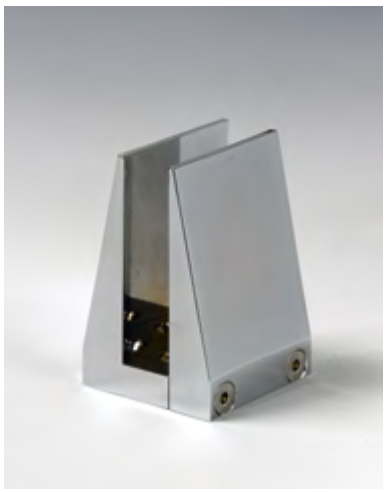

TRAPEZIUMVORMIGE KLEM MA14

Materiaal: messing

Afwerking: /1 /3

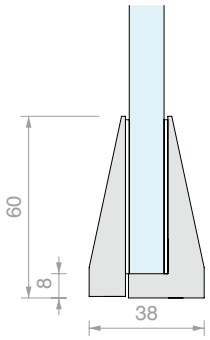

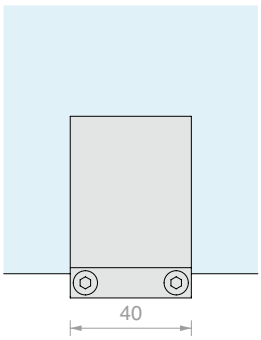

Art.	Voor glas	Aantal
MA14	Van **10** tot **12** mm	1 st.



TRAPEZIUMVORMIGE KLEM MA17

Materiaal: messing

Afwerking: /1 /3

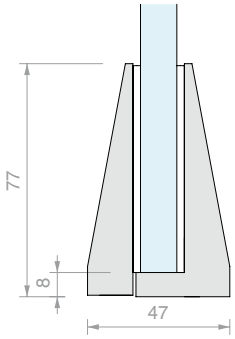

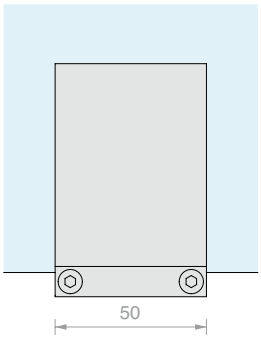

Art.	Voor glas	Aantal
MA17	Van **13.5** tot **15** mm	1 st.

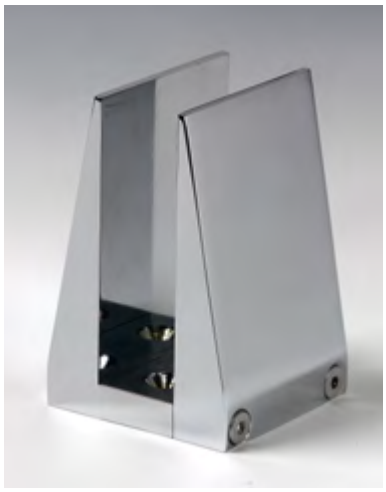

TRAPEZIUMVORMIGE KLEM MA21

Materiaal: messing

Afwerking: /1 /3

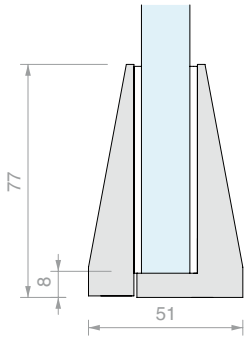

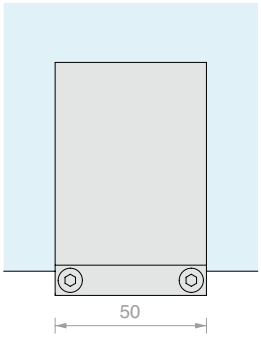

Art.	Voor glas	Aantal
MA21	Van **17.5** tot **19** mm	1 st.

OVERZICHT VAN OPLOSSINGEN

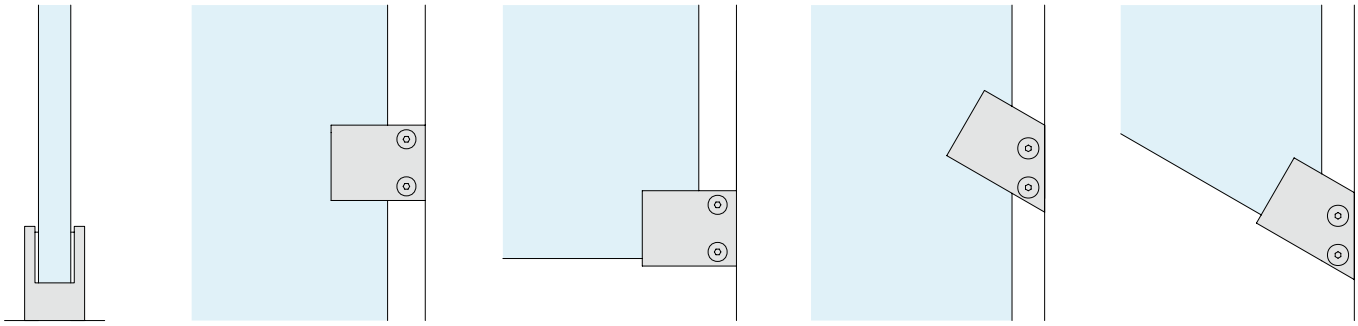

21.5	MRET007 Pag.151			
19	MRET006 Pag.150	MREC006SX MREC006DX Pag.151		
17.5	MRET006 Pag.150	MREC006SX MREC006DX Pag.151		
15	MRET005 Pag.150	MREC005SX MREC005DX Pag.150		
13.5	MRET005 Pag.150	MREC005SX MREC005DX Pag.150		
12	MRET004 Pag.146	MREC004SX MREC004DX Pag.147	MRET010SX MRET010DX Pag.148	MRET011SX MRET011DX MRET009SX MRET009DX Pag.149
10	MRET004 MRET003 MRET0027 Pag.145.-146	MREC004SX MREC004DX MREC003SX MREC003DX Pag.146.-147		
8	MRET003 MRET0023 Pag.145	MREC003SX MREC003DX Pag.146		
6	MRET002 MRET001 Pag.145			
4	MRET001 Pag.145			



RECHTHOEKIGE KLEM MRET001

Materiaal: messing

Afwerking: /1 /2 /3

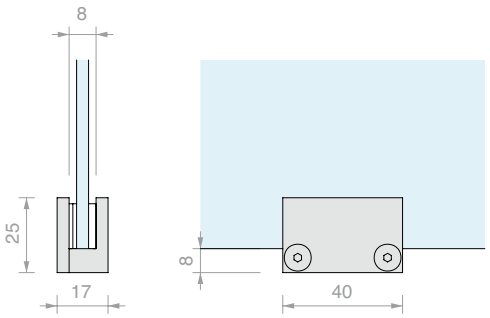

Art.	Dichtingen	Voor glas	Aantal
MRET001	1 x **2** mm en 2 x **1** mm	Van **4** tot **6** mm	1 st.



RECHTHOEKIGE KLEM MRET002

Materiaal: messing

Afwerking: /1 /2 /3

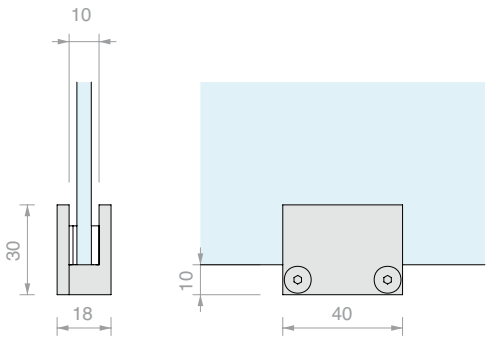

Art.	Dichtingen	Voor glas	Aantal
MRET002	1 x **2** mm en 2 x **1** mm	Van **6** tot **8** mm	1 st.

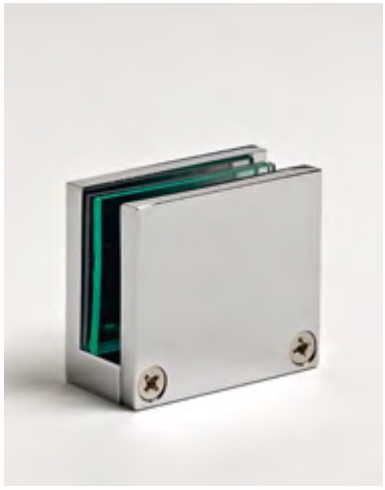

RECHTHOEKIGE KLEM MRET0023

Materiaal: messing

Afwerking: /1 /2 /3

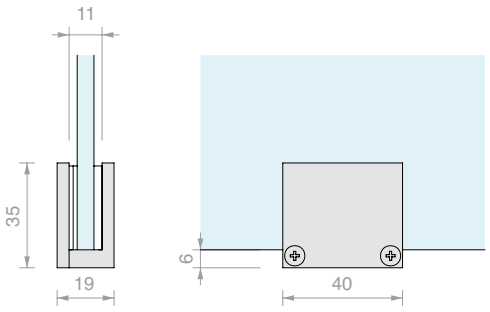

Art.	Dichtingen	Voor glas	Aantal
MRET0023	1 x **2** mm en 2 x **1** mm	Van **7** tot **9** mm	1 st.



RECHTHOEKIGE KLEM MRET003

Materiaal: messing

Afwerking: /1 /2 /3

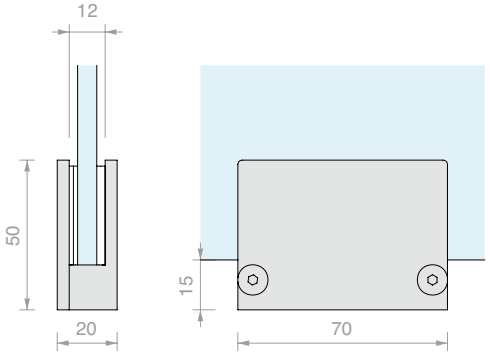

Art.	Dichtingen	Voor glas	Aantal
MRET003	1 x **2** mm en 2 x **1** mm	Van **8** tot **10** mm	1 st.



RECHTHOEKIGE KLEM MREC003SX
LINKS GESLOTEN

Materiaal: messing
Afwerking: /1 /2 /3

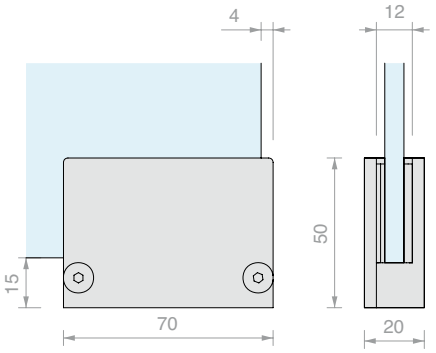

Art.	Dichtingen	Voor glas	Aantal
MREC003SX	1 x **2** mm en 2 x **1** mm	Van **8** tot **10** mm	1 st.



RECHTHOEKIGE KLEM MREC003DX
RECHTS GESLOTEN

Materiaal: messing
Afwerking: /1 /2 /3

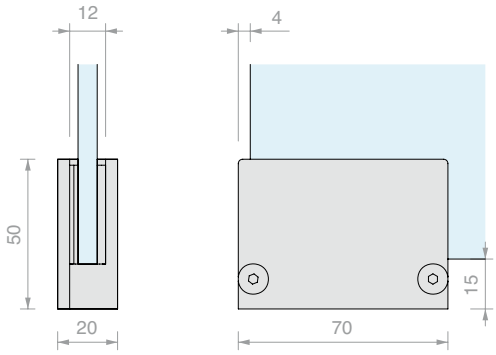

Art.	Dichtingen	Voor glas	Aantal
MREC003DX	1 x **2** mm en 2 x **1** mm	Van **8** tot **10** mm	1 st.



RECHTHOEKIGE KLEM MRET0027

Materiaal: messing
Afwerking: /1 /2 /3

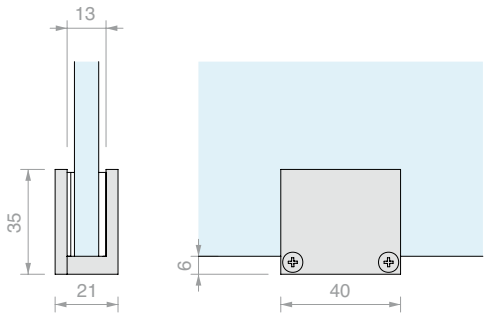

Art.	Dichtingen	Voor glas	Aantal
MRET0027	1 x **2** mm en 2 x **1** mm	Van **9** tot **11** mm	1 st.



RECHTHOEKIGE KLEM MRET004

Materiaal: messing
Afwerking: /1 /2 /3

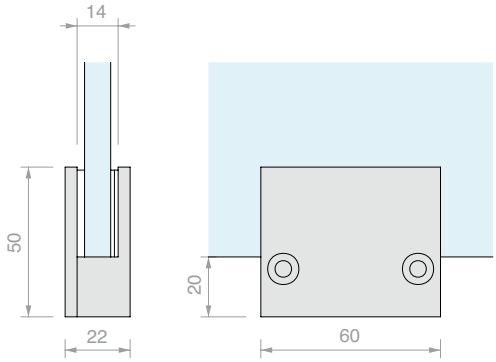

Art.	Dichtingen	Voor glas	Aantal
MRET004	1 x **2** mm en 2 x **1** mm	Van **10** tot **12** mm	1 st.



RECHTHOEKIGE KLEM MREC004SX
LINKS GESLOTEN

Materiaal: messing

Afwerking: /1 /2 /3

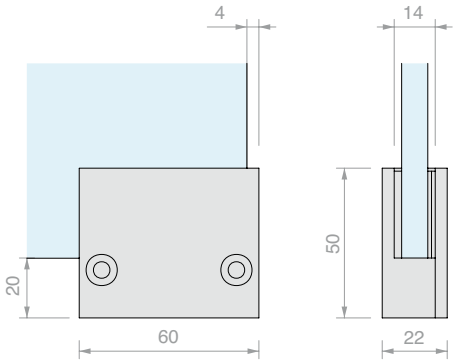

Art.	Dichtingen	Voor glas	Aantal
MREC004SX	1 x **2** mm en 2 x **1** mm	Van **10** tot **12** mm	1 st.



RECHTHOEKIGE KLEM MREC004DX
RECHTS GESLOTEN

Materiaal: messing

Afwerking: /1 /2 /3

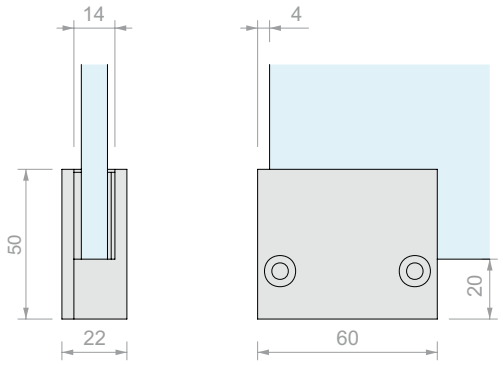

Art.	Dichtingen	Voor glas	Aantal
MREC004DX	1 x **2** mm en 2 x **1** mm	Van **10** tot **12** mm	1 st.

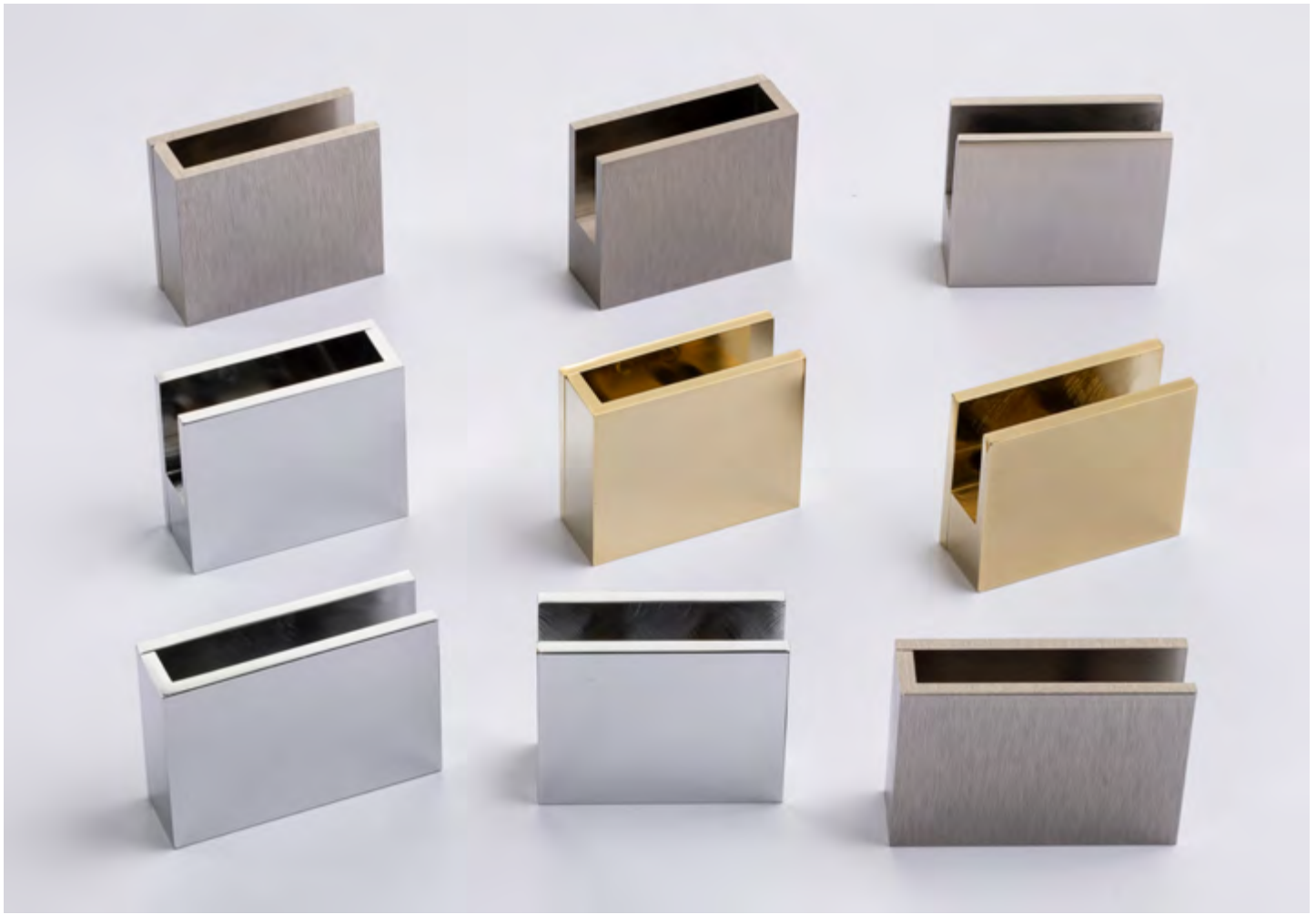

REFERENTIESAMENSTELLING

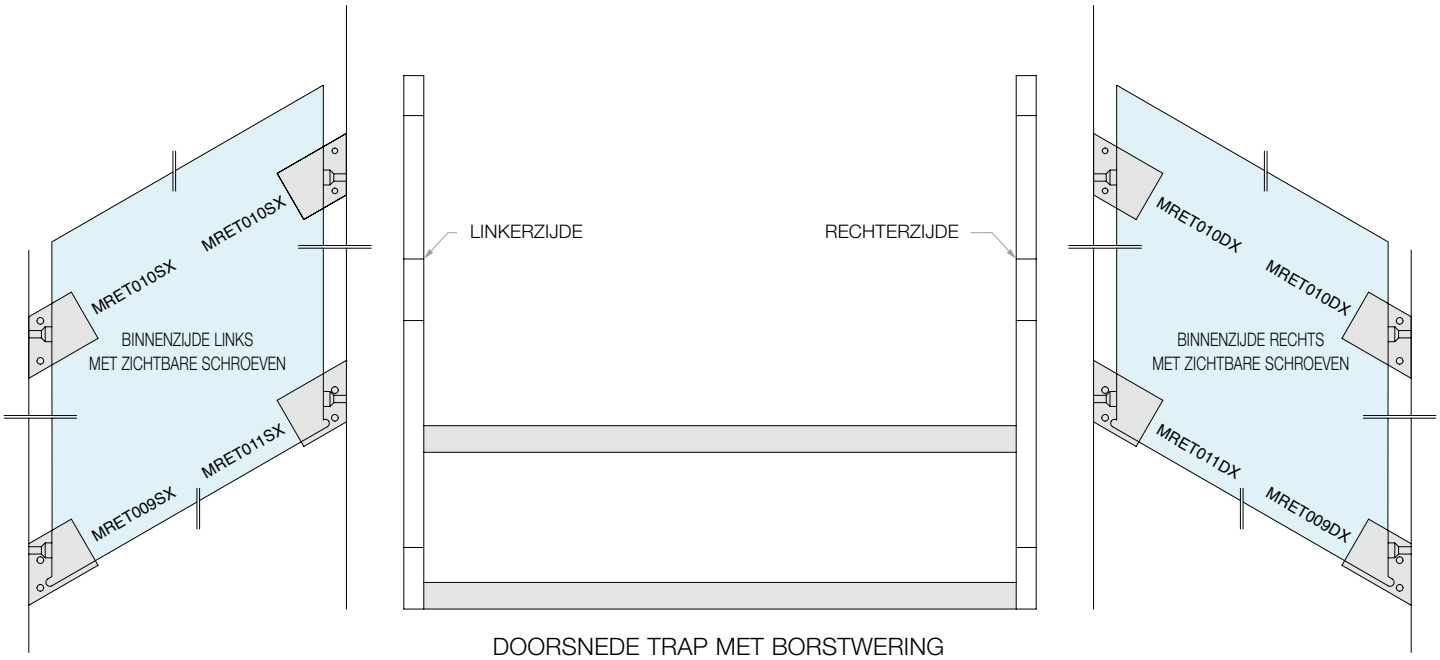

DOORSNEDE TRAP MET BORSTWERING

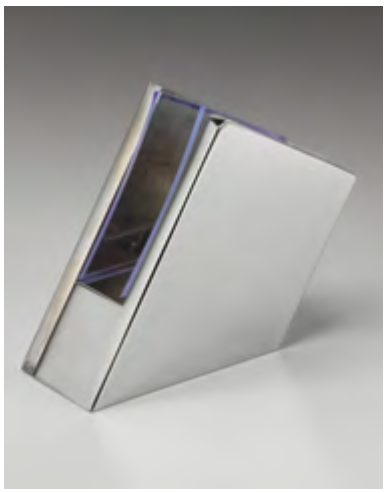

RECHTHOEKIGE KLEM MRET010SX
30° LINKS OPEN

Materiaal: messing
Afwerking: /1 /2 /3

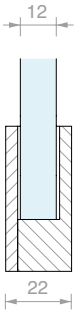

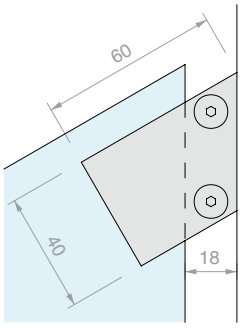

Art.	Dichtingen	Voor glas	Aantal
MRET010SX	2 x **1** mm	**12** mm	1 st.

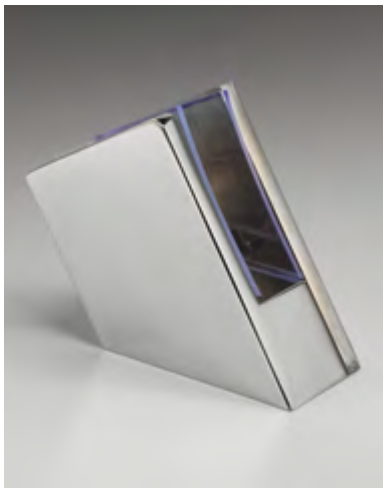

RECHTHOEKIGE KLEM MRET010DX
30° RECHTS OPEN

Materiaal: messing
Afwerking: /1 /2 /3

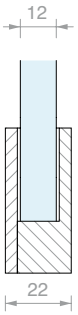

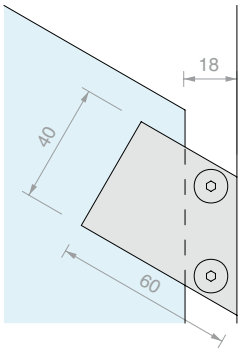

Art.	Dichtingen	Voor glas	Aantal
MRET010DX	2 x **1** mm	**12** mm	1 st.



RECHTHOEKIGE KLEM MRET011SX
30° LINKS GESLOTEN

Materiaal: messing

Afwerking: /1 /2 /3

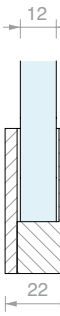

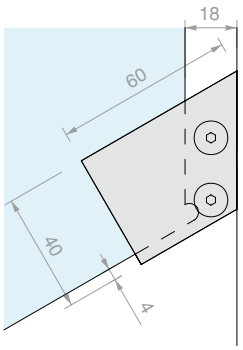

Art.	Dichtingen	Voor glas	Aantal
MRET011SX	2 x **1** mm	**12** mm	1 st.



RECHTHOEKIGE KLEM MRET011DX
30° RECHTS GESLOTEN

Materiaal: messing

Afwerking: /1 /2 /3

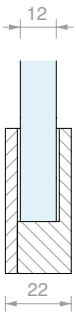

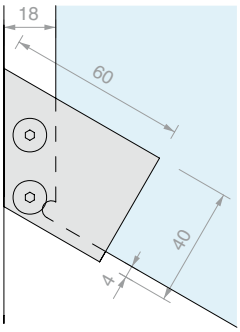

Art.	Dichtingen	Voor glas	Aantal
MRET011DX	2 x **1** mm	**12** mm	1 st.

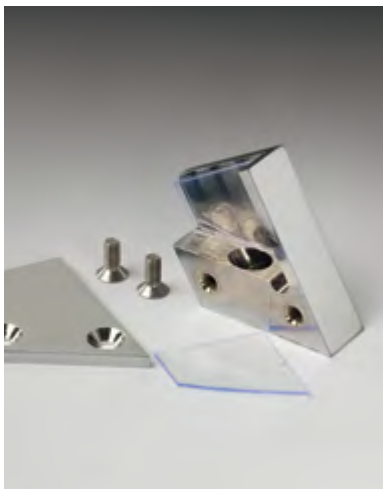

RECHTHOEKIGE KLEM MRET009SX
30° LINKS GESLOTEN

Materiaal: messing

Afwerking: /1 /2 /3

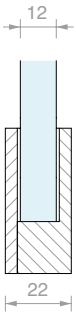

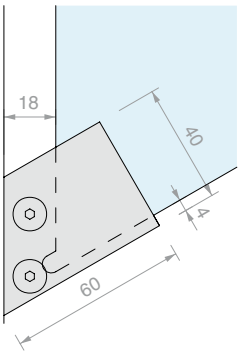

Art.	Dichtingen	Voor glas	Aantal
MRET009SX	2 x **1** mm	**12** mm	1 st.



RECHTHOEKIGE KLEM MRET009DX
30° RECHTS GESLOTEN

Materiaal: messing

Afwerking: /1 /2 /3

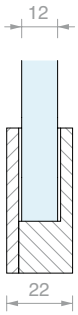

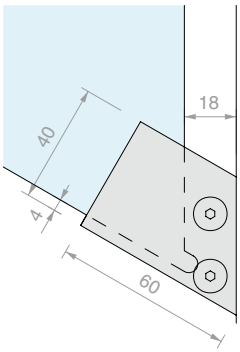

Art.	Dichtingen	Voor glas	Aantal
MRET009DX	2 x **1** mm	**12** mm	1 st.



RECHTHOEKIGE KLEM MRET005

Materiaal: messing

Afwerking: /1 /2 /3

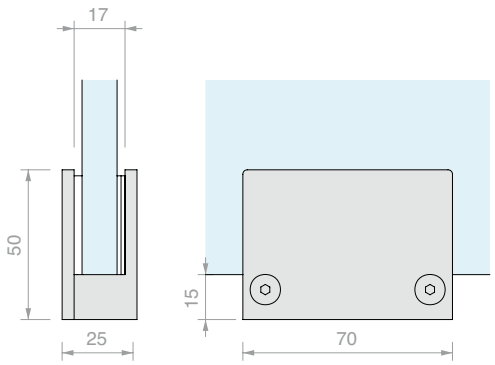

Art.	Dichtingen	Voor glas	Aantal
MRET005	1 x **2** mm en 2 x **1** mm	Van **13** tot **15** mm	1 st.



RECHTHOEKIGE KLEM MREC005SX LINKS GESLOTEN

Materiaal: messing

Afwerking: /1 /2 /3

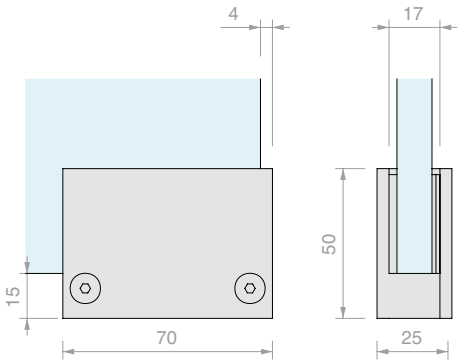

Art.	Dichtingen	Voor glas	Aantal
MREC005SX	1 x **2** mm en 2 x **1** mm	Van **13** tot **15** mm	1 st.



RECHTHOEKIGE KLEM MREC005DX RECHTS GESLOTEN

Materiaal: messing

Afwerking: /1 /2 /3

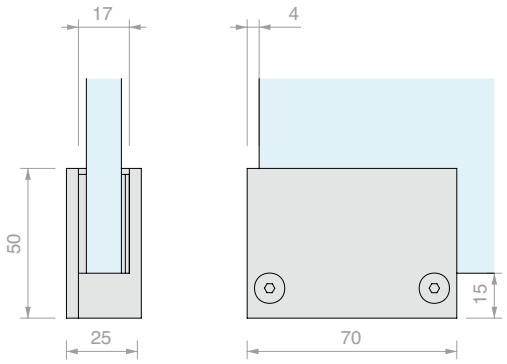

Art.	Dichtingen	Voor glas	Aantal
MREC005DX	1 x **2** mm en 2 x **1** mm	Van **13** tot **15** mm	1 st.



RECHTHOEKIGE KLEM MRET006

Materiaal: messing

Afwerking: /1 /2 /3

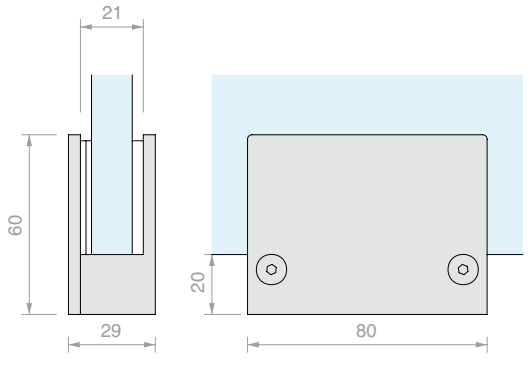

Art.	Dichtingen	Voor glas	Aantal
MRET006	1 x **2** mm en 2 x **1** mm	Van **17** tot **19** mm	1 st.



RECHTHOEKIGE KLEM MREC006SX
LINKS GESLOTEN

Materiaal: messing

Afwerking: /1 /2 /3

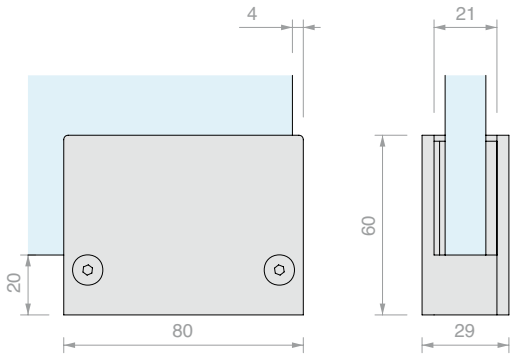

Art.	Dichtingen	Voor glas	Aantal
MREC006SX	1 x **2** mm en 2 x **1** mm	Van **17** tot **19** mm	1 st.



RECHTHOEKIGE KLEM MREC006DX
RECHTS GESLOTEN

Materiaal: messing

Afwerking: /1 /2 /3

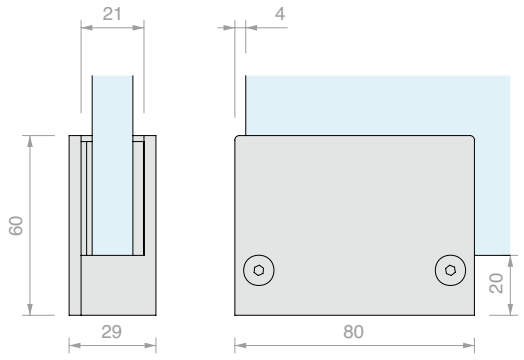

Art.	Dichtingen	Voor glas	Aantal
MREC006DX	1 x **2** mm en 2 x **1** mm	Van **17** tot **19** mm	1 st.



RECHTHOEKIGE KLEM MRET007

Materiaal: messing

Afwerking: /1 /2 /3

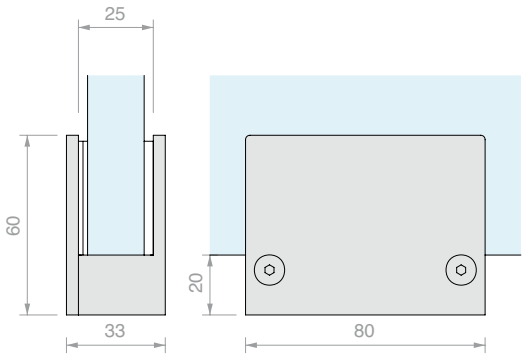

Art.	Dichtingen	Voor glas	Aantal
MRET007	1 x **2** mm en 2 x **1** mm	Van **21** tot **23** mm	1 st.





RECHTHOEKIGE KLEM MFV68

Materiaal: messing

Afwerking: /1 /3

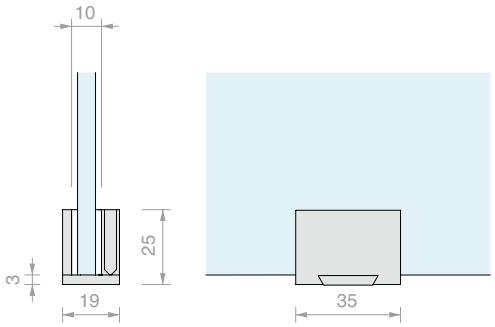

Art.	Voor glas	Aantal
MFV68	Van **6** tot **8** mm	1 st.



RECHTHOEKIGE KLEM MFV810

Materiaal: messing

Afwerking: /1 /3

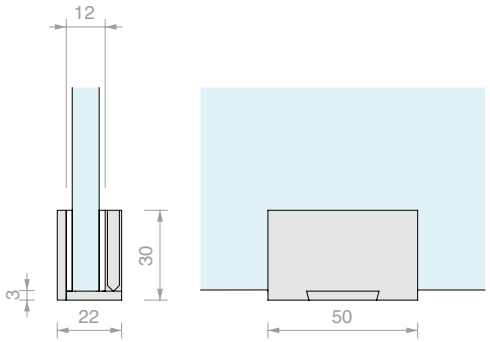

Art.	Voor glas	Aantal
MFV810	Van **8** tot **10** mm	1 st.



RECHTHOEKIGE KLEM MFV1012

Materiaal: messing

Afwerking: /1 /3

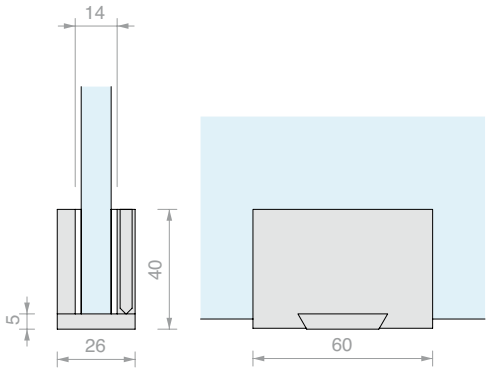

Art.	Voor glas	Aantal
MFV1012	Van **10** tot **12** mm	1 st.



RECHTHOEKIGE KLEM FA7035

Materiaal: messing
Afwerking: /1 /24

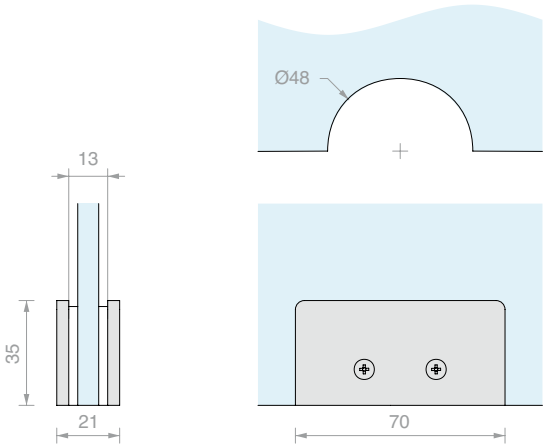

Art.	Voor glas	Aantal
FA7035	Van **8** tot **12** mm	1 st.



RECHTHOEKIGE KLEM MA

Materiaal: messing
Afwerking: /1 /2 /24

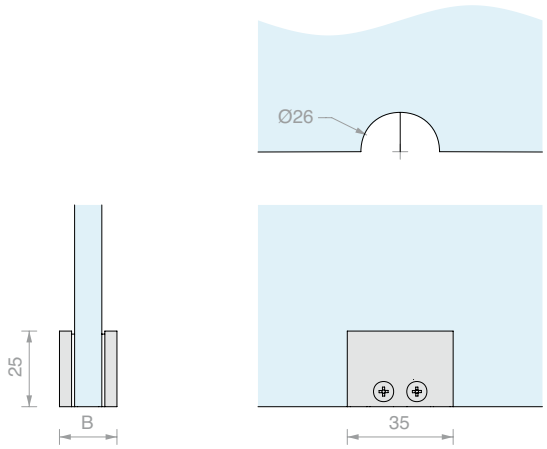

Art.	B	Voor glas	Aantal
MA101	**20** mm	**10** mm	1 st.
MA102	**18** mm	**8** mm	1 st.



HALFRONDE KLEM MA

Materiaal: messing
Afwerking: /1 /2 /24

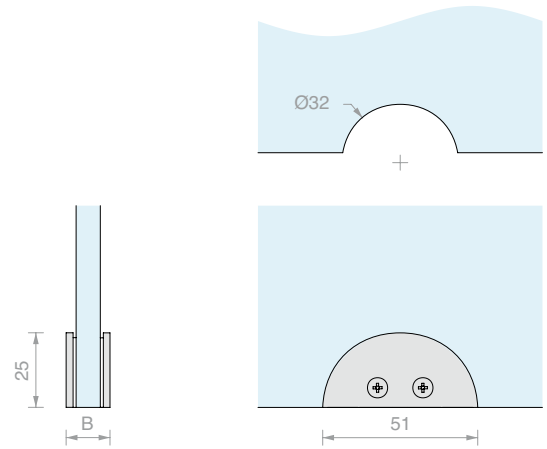

Art.	B	Voor glas	Aantal
MA091	**16** mm	**10** mm	1 st.
MA092	**14** mm	**8** mm	1 st.



F-VORMIGE KLEM NMF

Materiaal: messing

Afwerking: /1 /2 /3

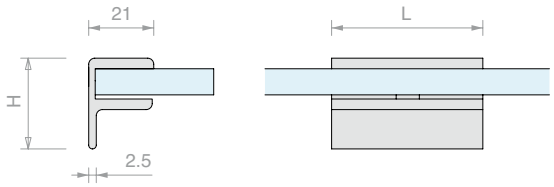

Art.	H	L	Voor glas	Aantal
NMF4508	**30** mm	**45** mm	Van **6** tot **8** mm	1 st.
NMF4510	**32** mm	**45** mm	Van **8** tot **10** mm	1 st.
NMF4512	**35** mm	**45** mm	Van **10** tot **12** mm	1 st.
NMF3008	**30** mm	**30** mm	Van **6** tot **8** mm	1 st.
NMF3010	**32** mm	**30** mm	Van **8** tot **10** mm	1 st.
NMF3012	**35** mm	**30** mm	Van **10** tot **12** mm	1 st.
NMF2208	**30** mm	**22** mm	Van **6** tot **8** mm	1 st.
NMF2210	**32** mm	**22** mm	Van **8** tot **10** mm	1 st.
NMF2212	**35** mm	**22** mm	Van **10** tot **12** mm	1 st.



U-VORMIGE KLEM

Materiaal: messing

Afwerking: /1 /3

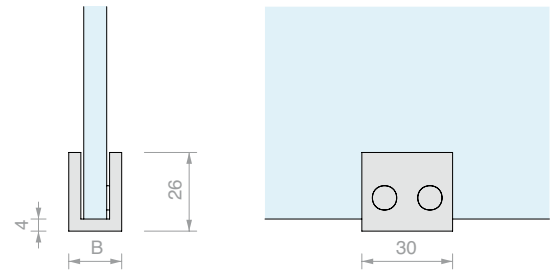

Art.	B	Voor glas	Aantal
MU30095	**17.5** mm	Van **6** tot **8** mm	1 st.
MU30135	**21.5** mm	Van **10** tot **12** mm	1 st.



U-VORMIGE KLEM

Materiaal: messing

Afwerking: /1 /7

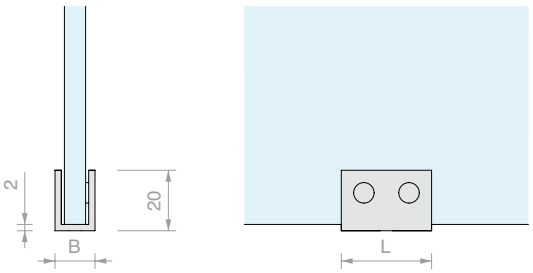

Art.	B	L	Voor glas	Aantal
MU3068	**14** mm	**30** mm	Van **6** tot **8** mm	1 st.
MU30810	**16** mm	**30** mm	Van **8** tot **10** mm	1 st.
MU301012	**19** mm	**30** mm	Van **10** tot **12** mm	1 st.
MU4568	**14** mm	**45** mm	Van **6** tot **8** mm	1 st.
MU45810	**16** mm	**45** mm	Van **8** tot **10** mm	1 st.
MU451012	**19** mm	**45** mm	Van **10** tot **12** mm	1 st.





RONDE KLEM MA08210

Materiaal: messing

Afwerking: /1 /2 /3

Art.	Voor glas	Aantal
MA08210	**8** mm	1 st.

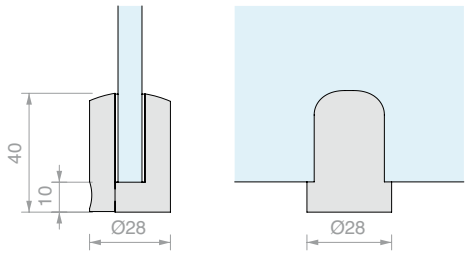



RONDE KLEM MA08110

Materiaal: messing

Afwerking: /1 /2 /3 /4

Art.	Voor glas	Aantal
MA08110	**10** mm	1 st.

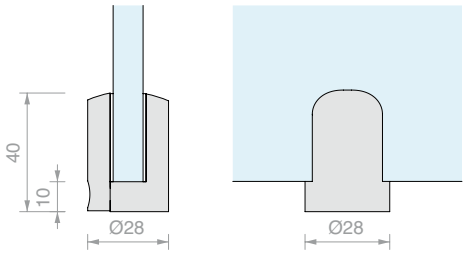



RONDE KLEM MA084

Materiaal: messing

Afwerking: /1 /2 /3

Art.	Voor glas	Aantal
MA084	**15** mm	1 st.

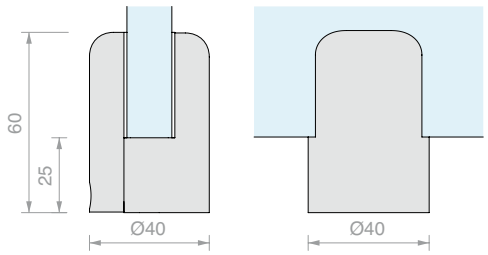



RONDE KLEM MA089

Materiaal: messing

Afwerking: /1 /2 /3

Art.	Voor glas	Aantal
MA089	**19** mm	1 st.

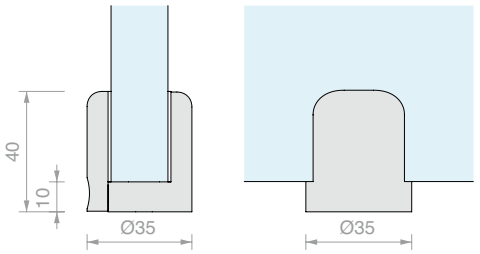



RONDE KLEM MT016

Materiaal: messing

Afwerking: /1 /2 /3 /4

Met draadstang met kop in PVC

Art.	Voor glas	Aantal
MT016	Van **4** tot **6** mm	1 st.

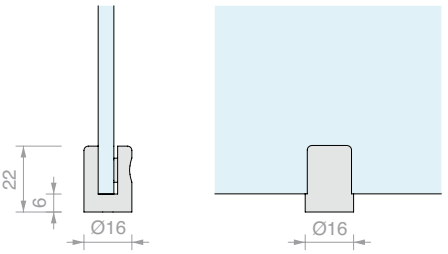



RONDE KLEM MT001

Materiaal: messing

Afwerking: /1 /2 /3 /4

Met draadstang met kop in PVC

Art.	Voor glas	Aantal
MT001	Van **6** tot **10** mm	1 st.

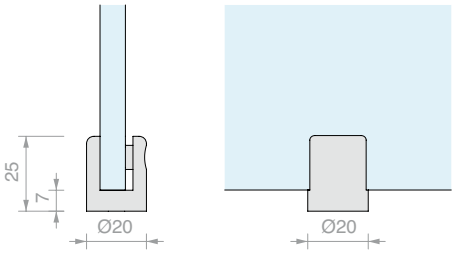



RONDE KLEM MT021

Materiaal: messing

Afwerking: /1 /2 /3 /4

Met draadstang met kop in PVC

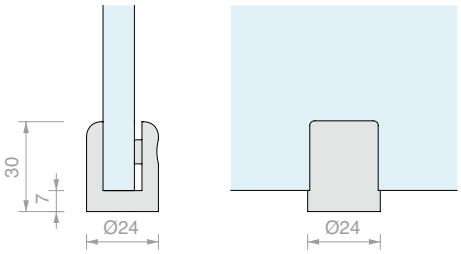

Art.	Voor glas	Aantal
MT021	Van **10** tot **12** mm	1 st.



RONDE KLEM MT031

Materiaal: messing

Afwerking: /1 /2 /3

Met draadstang met kop in PVC

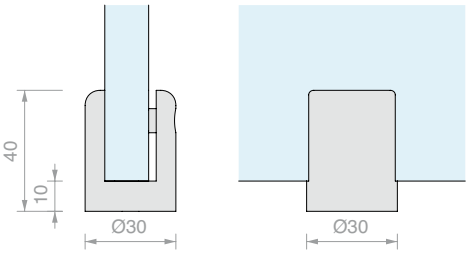

Art.	Voor glas	Aantal
MT031	**15** mm	1 st.



RONDE KLEM MT041

Materiaal: messing

Afwerking: /1 /2 /3

Met draadstang met kop in PVC

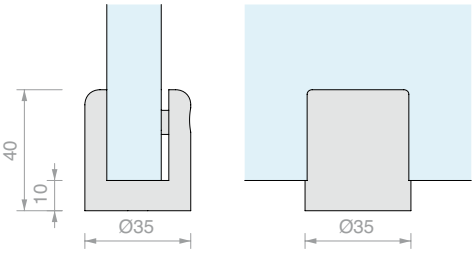

Art.	Voor glas	Aantal
MT041	**19** mm	1 st.



RONDE KLEM MT04122

Materiaal: messing

Afwerking: /1 /2 /3

Met draadstang met kop in PVC

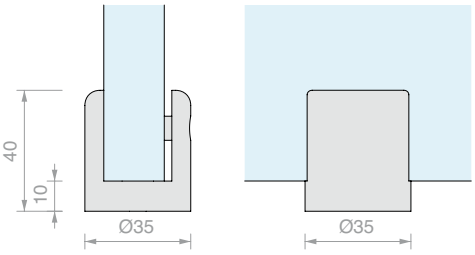

Art.	Voor glas	Aantal
MT04122	**21.5** mm	1 st.



RONDE KLEM MET SCHROEF

Materiaal: messing

Afwerking: /1 /2 /3

Met draadstang met kop in PVC

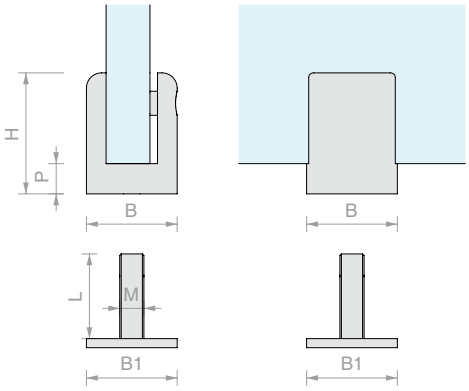

Art.	B	H	P	B1	L	M	Voor glas	Aantal
MT050	Ø**16** mm	**22** mm	**6** mm	Ø**14** mm	**16** mm	M4	Van **4** tot **6** mm	1 st.
MT051	Ø**20** mm	**25** mm	**7** mm	Ø**20** mm	**16** mm	M6	Van **6** tot **10** mm	1 st.
MT061	Ø**24** mm	**30** mm	**7** mm	Ø**24** mm	**16** mm	M6	Van **10** tot **12** mm	1 st.
MT071	Ø**30** mm	**40** mm	**10** mm	Ø**30** mm	**28** mm	M8	**15** mm	1 st.

SAMENSTELLING CUSTOM-CODE

Mx – BxHxPxIxMxLx – XX – XX – Qx

TYPE KLEM | AFMETINGEN | MATERIAAL | AFWERKING | AANTAL

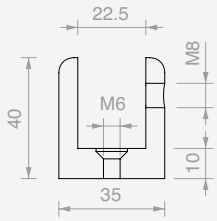

Invulvoorbeeld:

MT-B35H40P10I22.5MM6-OT-CL-Q1



TYPE KLEM

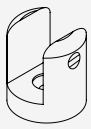
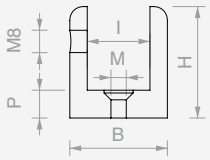

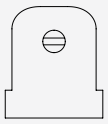

MT

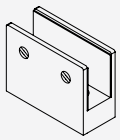
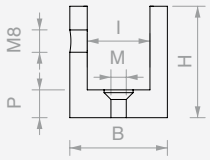

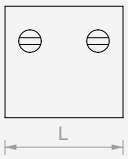

MU

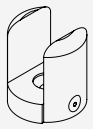
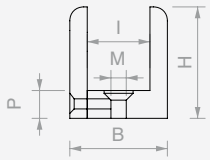

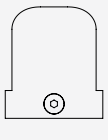

MA *

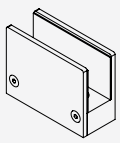
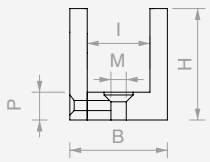

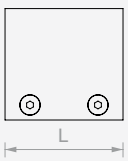

MR *


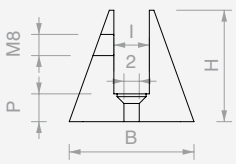

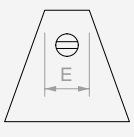

MC

MATERIAAL

A2	ROESTVRIJ STAAL AISI 304
A4	ROESTVRIJ STAAL AISI 316
OT	MESSING

AFWERKING

LU	GLANZEND
SA	GEBORSTELD
RA	RAL-KLEUR
__	OVERIGE

CL	GLANZEND CHROOM
NS	GEBORSTELD NIKKEL
RA	RAL-KLEUR
__	OVERIGE

OPMERKINGEN

* Alleen in messing mogelijk
Dichting GUR afzonderlijk te bestellen pag. 88 Deel 6

Afmetingen aangeven in mm
Voor bevestiging op glas, kies schroef pag. 196 Deel 5





AFGERONDE KLEM M4335Z

Materiaal: zamak

Afwerking: /1 /7

Opmerking: inclusief optioneel veiligheidsaccessoire waarvoor een glasboring van Ø12 mm nodig is

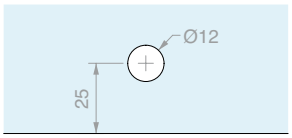

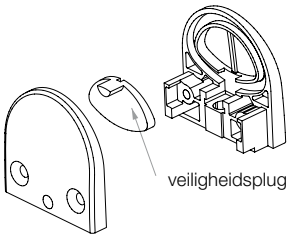

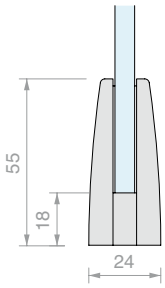

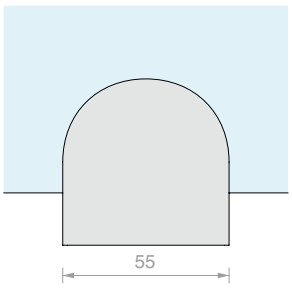

Art.	Voor glas	Aantal
M4335Z	Van **4** tot **10** mm	1 st.



AFGERONDE KLEM M4345Z

Materiaal: zamak

Afwerking: /1 /7

Opmerking: inclusief optioneel veiligheidsaccessoire waarvoor een glasboring van Ø12 mm nodig is

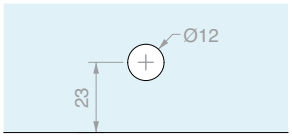

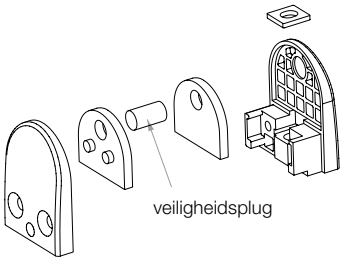

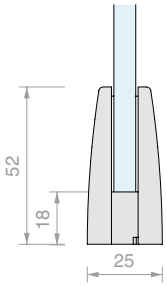

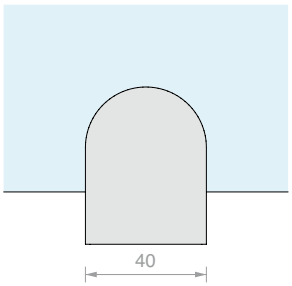

Art.	Voor glas	Aantal
M4345Z	Van **5** tot **8** mm	1 st.



RECHTHOEKIGE KLEM M4353Z

Materiaal: zamak

Afwerking: /1 /7

Opmerking: inclusief optioneel veiligheidsaccessoire waarvoor een glasboring van Ø12 mm nodig is

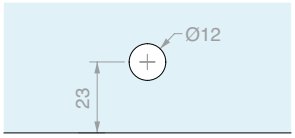

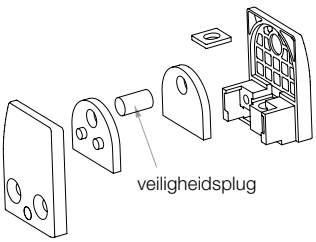

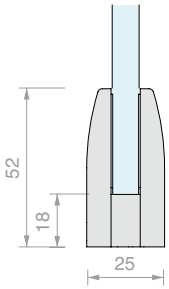

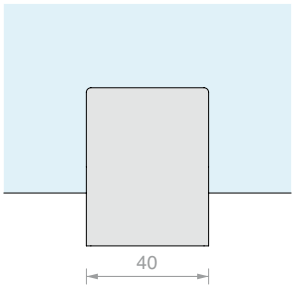

Art.	Voor glas	Aantal
M4353Z	Van **6** tot **10** mm	1 st.









AFSCHERMINGSKIT
MET RONDE KLEMMEN

Materiaal: AISI 304 roestvrij staal
Afwerking: /8

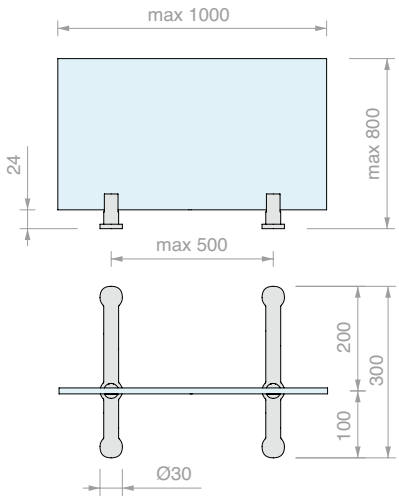

Art.	Voor glas	Aantal
CRIEASY21	Van **4** tot **6** mm	1 st.



AFSCHERMINGSKIT
MET RECHTHOEKIGE KLEMMEN

Materiaal: AISI 304 roestvrij staal
Afwerking: /8

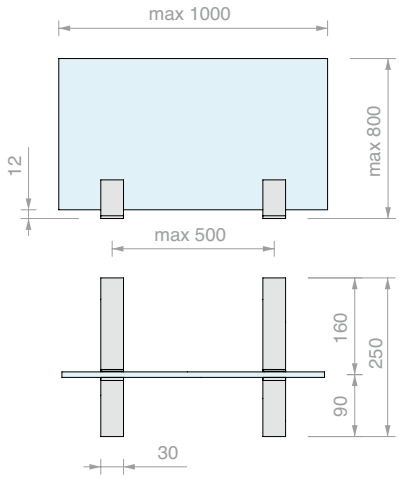

Art.	Voor glas	Aantal
CRIEASY17	Van **4** tot **6** mm	1 st.



AFSCHERMINGSKIT
MET AFGERONDE KLEMMEN

Materiaal: AISI 304 roestvrij staal
Afwerking: /8

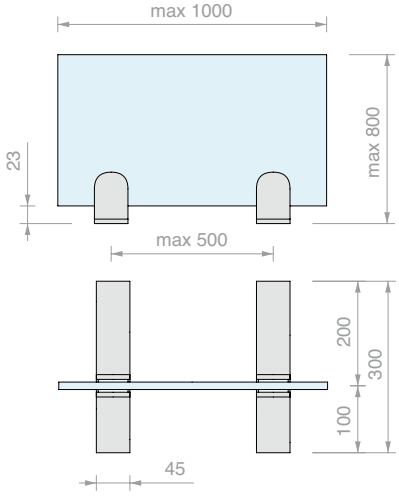

Art.	Voor glas	Aantal
CRIEASY13	Van **6** tot **10** mm	1 st.



RONDE KLEM

Materiaal: AISI 304 roestvrij staal
Afwerking: /9

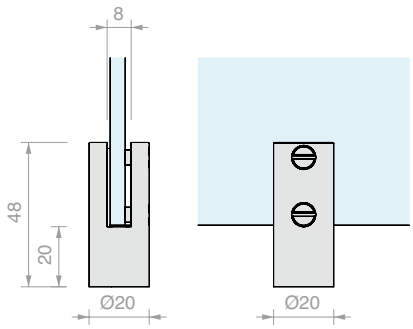

Art.	Voor glas	Aantal
MT2050	Van **4** tot **6** mm	1 st.



U-VORMIGE KLEM

Materiaal: AISI 304 roestvrij staal
Afwerking: /8

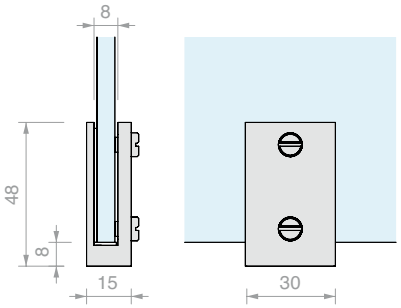

Art.	Voor glas	Aantal
MU5030	Van **4** tot **6** mm	1 st.



KLEM SERIE BALLON

Materiaal: AISI 316 roestvrij staal
Te gebruiken voor bevestiging van glas op MQ-stijlen serie 600.
Geleverd met verwijderbare veiligheidspin.
Aanbevolen optionele glasboring Ø14 mm.
Afwerking: /8 /15

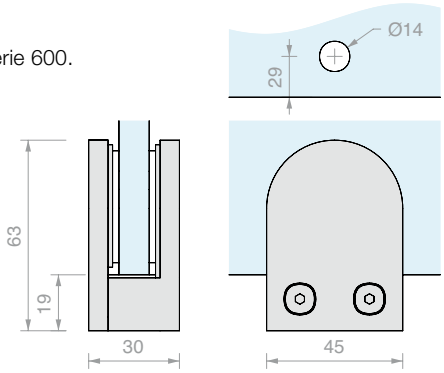

Art.	Voor glas	Aantal
MS1207.006	**6** mm	1 st.
MS1207.008	**8** mm	1 st.
MS1207.087	**8.7** mm	1 st.
MS1207.010	**10** mm	1 st.
MS1207.107	**10.7** mm	1 st.
MS1207.012	**12** mm	1 st.
MS1207.127	**12.7** mm	1 st.



VOORGEVORMD DRAAGVLAK

Materiaal: AISI 304 roestvrij staal

Afwerking: /8

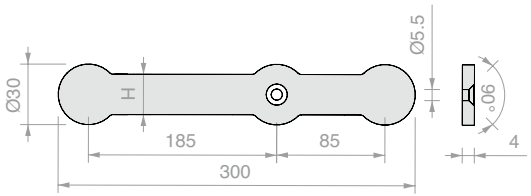

Art.	Aantal
BAT30030	1 st.



RECHTHOEKIG DRAAGVLAK

Materiaal: AISI 304 roestvrij staal

Afwerking: /8

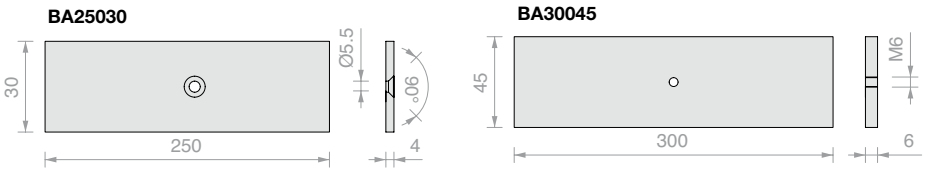

Art.	Aantal
BA25030	1 st.
BA30045	1 st.



VIERZIJDIGE VERBINDING

Materiaal: AISI 304 roestvrij staal

Afwerking: /8 /15 /97

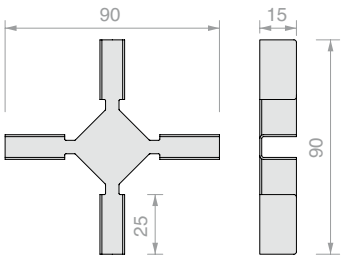

Art.	Voor glas	Aantal
GIUNTOX06	**6** mm	1 st.
GIUNTOX08	**8** mm	1 st.
GIUNTOX10	**10** mm	1 st.



T-VERBINDING

Materiaal: AISI 304 roestvrij staal

Afwerking: /8 /15 /97

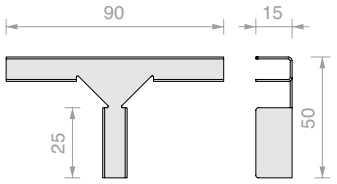

Art.	Voor glas	Aantal
GIUNTOT06	**6** mm	1 st.
GIUNTOT08	**8** mm	1 st.
GIUNTOT10	**10** mm	1 st.



HOEKVERBINDING

Materiaal: AISI 304 roestvrij staal

Afwerking: /8 /15 /97

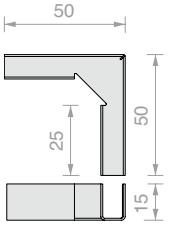

Art.	Voor glas	Aantal
GIUNTOA06	**6** mm	1 st.
GIUNTOA08	**8** mm	1 st.
GIUNTOA10	**10** mm	1 st.

PUNTBEVESTIGINGEN



PUNTBEVESTIGINGEN



GEARTICULEERD EN VAST
Pag. 170



SERIE DOMINO
Pag. 176



SERIE ATT
Pag. 178



SERIE ETOILE
Pag. 180



SERIE SOLEIL ROYAL
Pag. 181

ONDERSTEUNING VOOR TRAPTREDEN

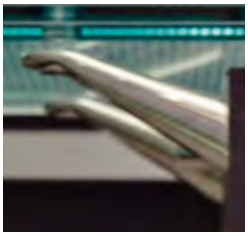

ONDERSTEUNING VOOR TRAPTREDEN
Pag. 183

AFSTANDHOUDERS EN SCHROEVEN



AFSTANDHOUDERS
Pag. 186



DUBBELE AFSTANDHOUDERS
Pag. 189



MODULAIRE AFSTANDHOUDERS
Pag. 190



BEVESTIGINGS-CONNECTOREN
Pag. 192



SCHROEVEN
Pag. 195



AFSTANDHOUDERS VOOR PLATEN
Pag. 200



PUNTHOUDER SCHROEFAFDEKKINGEN
Pag. 204



GEREEDSCHAPPEN
Pag. 205



Serie	**CON**	**CON7**	**IG**	**DOMINO**	**ATT**	**SPC4**	**SPC5**
Glasdikte (mm)	Glas 8/10	Glas 8/13.5	Glas 10/17.5	Glas 10/12	Glas 8/10	Glas 8/10	Glas 8/10
Type bevestiging							
Wand/Glas vast		pag. 172	pag. 174	pag. 177	pag. 179	pag. 180	pag. 181
Wand/Glas verstelbaar 1X	pag. 170						
Wand/Glas verstelbaar 2X	pag. 171	pag. 173					
Glas/Glas hoek vast			pag. 175	pag. 177	pag. 179	pag. 180	pag. 181
Glas/Glas hoek verstelbaar	pag. 171	pag. 173	pag. 175				
Glas/Glas in lijn vast				pag. 177	pag. 179	pag. 180	pag. 181
Glas/Glas T-vormig verstelbaar	pag. 171	pag. 173					
Glas/glas driezijdig vast				pag. 176	pag. 178		





PUNTBEVESTIGING WAND/GLAS MET SCHARNIER OP GLAS

Materiaal: AISI 304 roestvrij staal

Afwerking: /9

Aanbevolen glasboring Ø16 mm

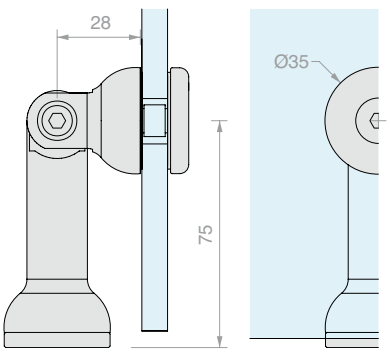

Art.	Voor glas	Aantal
CON3075B	Van **8** tot **10** mm	1 st.



PUNTBEVESTIGING WAND/GLAS MET DUBBELE SCHARNIER

Materiaal: AISI 304 roestvrij staal

Afwerking: /9

Aanbevolen glasboring Ø16 mm

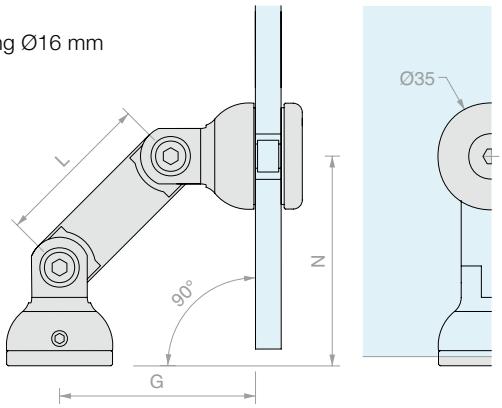

Art.	L	N	G	Voor glas	Aantal
CON1052B	**52**	**69**	**65**	Van **8** tot **10** mm	1 st.
CON1072B	**72**	**83**	**79**	Van **8** tot **10** mm	1 st.
CON1102B	**102**	**105**	**100**	Van **8** tot **10** mm	1 st.



PUNTBEVESTIGING GLAS/GLAS MET DUBBELE SCHARNIER

Materiaal: AISI 304 roestvrij staal

Afwerking: /9

Aanbevolen glasboring Ø16 mm

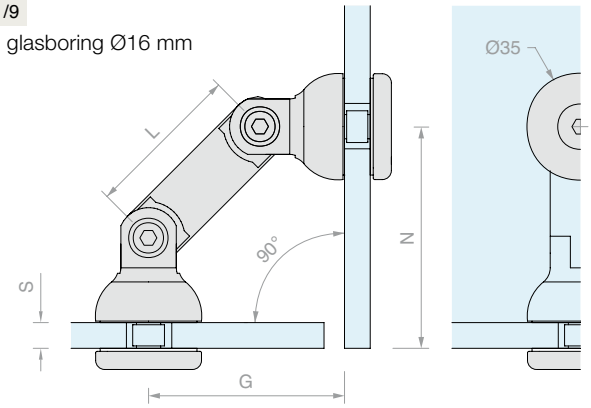

Art.	L	N	G	Voor glas	Aantal
CON2052B	**52**	**65+S**	**65**	Van **8** tot **10** mm	1 st.
CON2072B	**72**	**79+S**	**79**	Van **8** tot **10** mm	1 st.
CON2102B	**102**	**100+S**	**100**	Van **8** tot **10** mm	1 st.



PUNTBEVESTIGING GLAS/GLAS VOOR T-MONTAGE

Materiaal: AISI 304 roestvrij staal

Afwerking: /9

Aanbevolen glasboring Ø16 mm

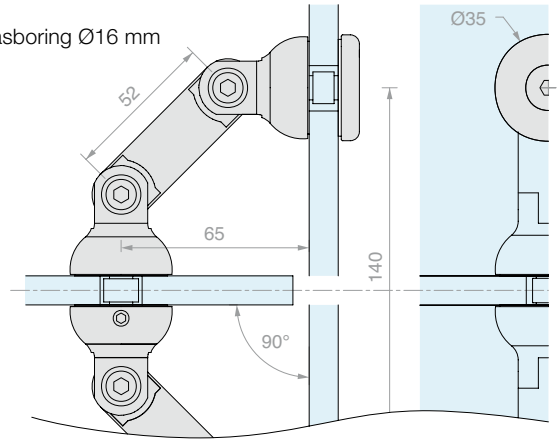

Art.	Voor glas	Aantal
CON4104B	Van **8** tot **10** mm	1 st.





VASTE PUNTBEVESTIGING WAND/GLAS

Materiaal: AISI 304 roestvrij staal
Afwerking: /9
Aanbevolen glasboring Ø27 mm
Aanbevolen gereedschap voor de montage art.UT300

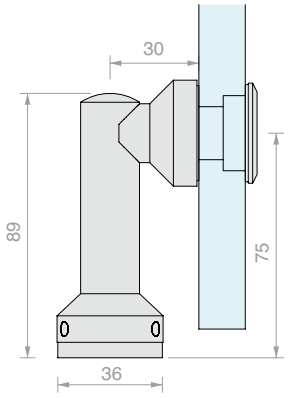

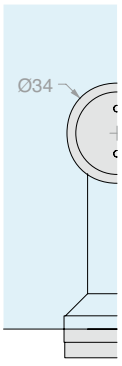

Art.	Voor glas	Aantal
CON712B	Van **8** tot **13.5** mm	1 st.



PUNTBEVESTIGING WAND/GLAS MET DUBBELE SCHARNIER

Materiaal: AISI 304 roestvrij staal
Afwerking: /9
Aanbevolen glasboring Ø27 mm
Aanbevolen gereedschap voor de montage art.UT300

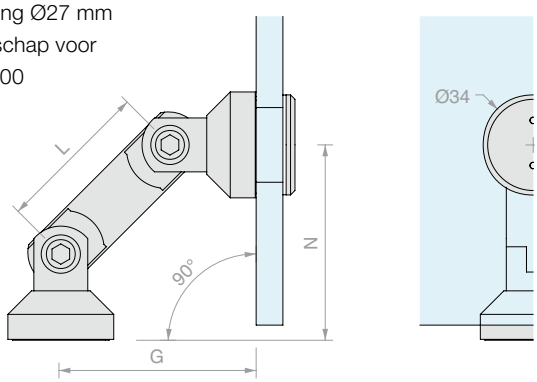

Art.	L	N	G	Voor glas	Aantal
CON7052MB	**52**	**66**	**67**	Van **8** tot **13.5** mm	1 st.
CON7082MB	**82**	**87**	**88**	Van **8** tot **13.5** mm	1 st.
CON7103MB	**103**	**102**	**103**	Van **8** tot **13.5** mm	1 st.



PUNTBEVESTIGING GLAS/GLAS MET DUBBELE SCHARNIER

Materiaal: AISI 304 roestvrij staal
Afwerking: /9
Aanbevolen glasboring Ø27 mm
Aanbevolen gereedschap voor de montage art.UT300

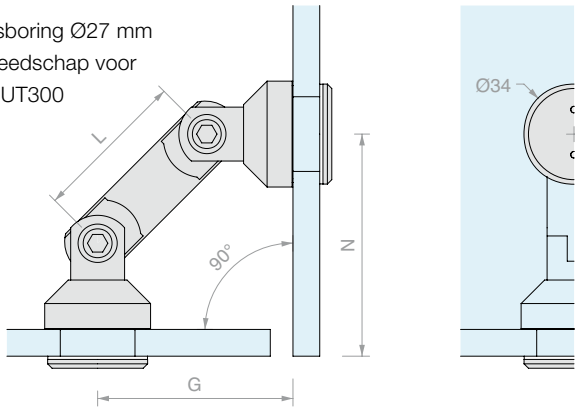

Art.	L	N	G	Voor glas	Aantal
CON7052VB	**52**	**75**	**66**	Van **8** tot **13.5** mm	1 st.
CON7082VB	**82**	**87**	**88**	Van **8** tot **13.5** mm	1 st.
CON7103VB	**103**	**102**	**103**	Van **8** tot **13.5** mm	1 st.



PUNTBEVESTIGING GLAS/GLAS VOOR T-MONTAGE

Materiaal: AISI 304 roestvrij staal
Afwerking: /9
Aanbevolen glasboring Ø27 mm
Aanbevolen gereedschap voor de montage art.UT300

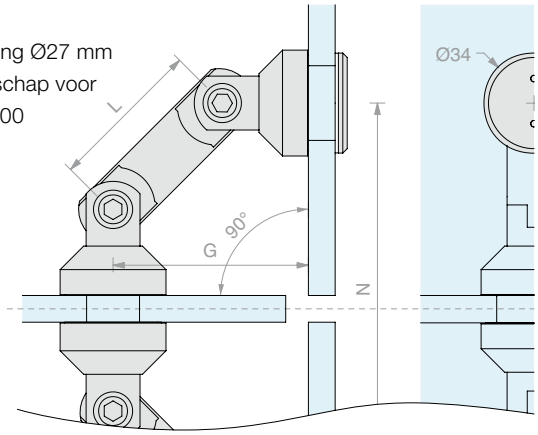

Art.	L	N	G	Voor glas	Aantal
CON7052TB	**52**	**140**	**66**	Van **8** tot **13.5** mm	1 st.
CON7082TB	**82**	**182**	**88**	Van **8** tot **13.5** mm	1 st.
CON7103TB	**103**	**211**	**103**	Van **8** tot **13.5** mm	1 st.





VERSTELBARE PUNTBEVESTIGING WAND/GLAS

Materiaal: AISI 304 roestvrij staal
Afwerking: /9
Aanbevolen glasboring Ø26 mm
Aanbevolen gereedschap voor de montage art.UT250

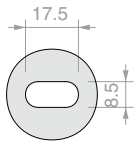

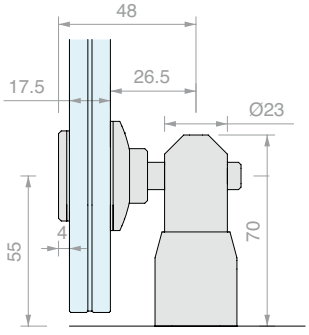

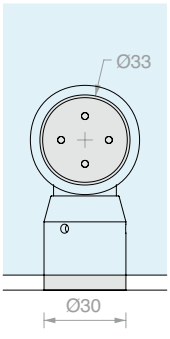

Art.	Voor glas	Aantal
IG500TP	Van **10** tot **17.5** mm	1 st.
IG500	Alleen hoofddeel	1 st.



SCHARNIERENDE PUNTBEVESTIGING GLAS/GLAS

Materiaal: AISI 304 roestvrij staal

Afwerking: /9

Aanbevolen glasboring Ø26 mm

Aanbevolen gereedschap voor de montage art.UT250

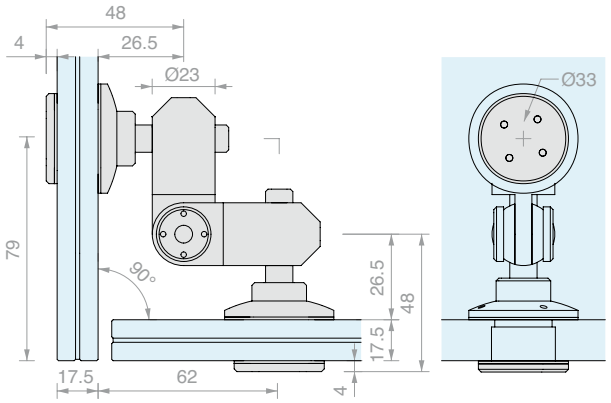

Art.	Voor glas	Aantal
IG650TP	Van **10** tot **17.5** mm	1 st.
IG650	Alleen hoofddeel	1 st.



PUNTBEVESTIGING GLAS/GLAS 90°

Materiaal: AISI 304 roestvrij staal

Afwerking: /9

Aanbevolen glasboring Ø26 mm

Aanbevolen gereedschap voor de montage art.UT250

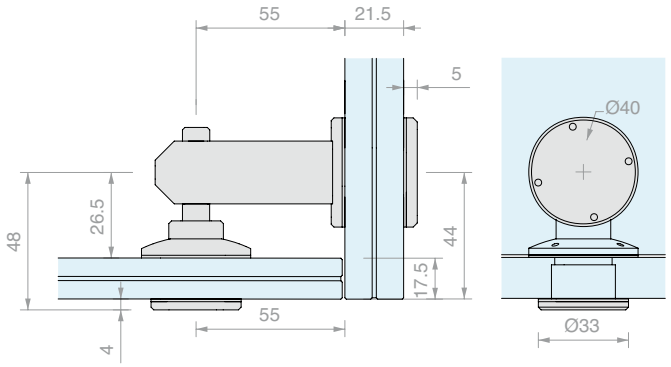

Art.	Voor glas	Aantal
IG850TP	Van **10** tot **17.5** mm	1 st.
IG850	Alleen hoofddeel	1 st.



JOINFIX-BEVESTIGING

Materiaal: AISI 304 roestvrij staal

Afwerking: /9

Aanbevolen glasboring Ø26 mm

Aanbevolen gereedschap voor de montage art.UT250

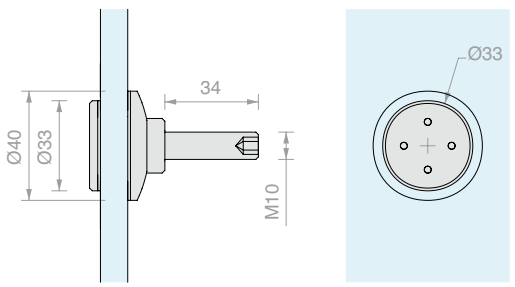

Art.	Voor glas	Aantal
JOFAG	Van **10** tot **17.5** mm	1 st.





DRIEZIJDIGE BEVESTIGING SERIE DOMINO

Materiaal: AISI 304 roestvrij staal

Afwerking: /8

Aanbevolen gereedschap voor de montage art.UT250

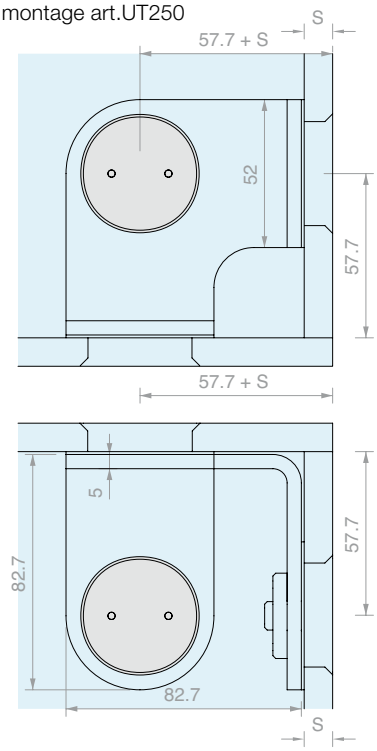

Art.	Omschrijving	Glasboring	Voor glas - S	Aantal
DOM3VCF2	Inclusief COFIS 40B	Ø**36**/**37** verzonken **3** mm x **45°**	Van **10** tot **12** mm	1 st.
DOM3VCF3	Inclusief COFIS 30B	Ø**26**/**27** verzonken **3** mm x **45°**	Van **10** tot **12** mm	1 st.
DOM3V	Alleen beugel	-	-	1 st.

>>> VERWIJZING PRIJSLIJST V5 - P. 36 >>>



TWEEZIJDIGE BEVESTIGING 90° SERIE DOMINO

Materiaal: AISI 304 roestvrij staal

Afwerking: /8

Aanbevolen gereedschap voor de montage art.UT250

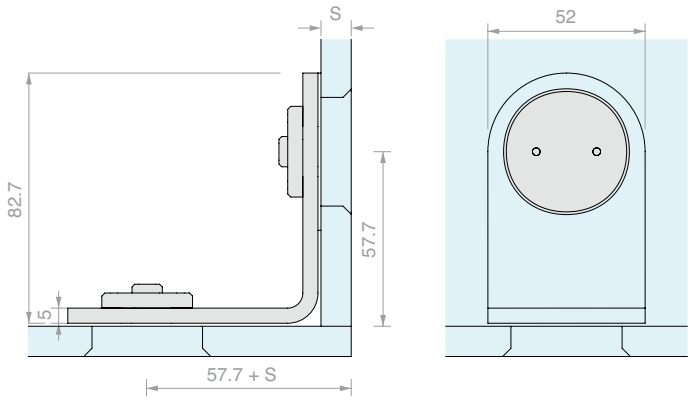

Art.	Omschrijving	Glasboring	Voor glas - S	Aantal
DOM90CF2	Inclusief COFIS 40B	Ø**36**/**37** verzonken **3** mm x **45°**	Van **10** tot **12** mm	1 st.
DOM90CF3	Inclusief COFIS 30B	Ø**26**/**27** verzonken **3** mm x **45°**	Van **10** tot **12** mm	1 st.
DOM90	Alleen beugel	-	-	1 st.



TWEEZIJDIGE BEVESTIGING IN LIJN SERIE DOMINO

Materiaal: AISI 304 roestvrij staal

Afwerking: /8

Aanbevolen gereedschap voor de montage art.UT250

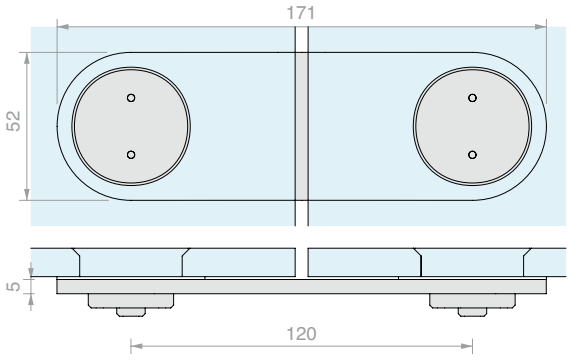

Art.	Omschrijving	Glasboring	Voor glas	Aantal
DOMLINCF2	Inclusief COFIS 40B	Ø**36**/**37** verzonken **3** mm x **45°**	Van **10** tot **12** mm	1 st.
DOMLINCF3	Inclusief COFIS 30B	Ø**26**/**27** verzonken **3** mm x **45°**	Van **10** tot **12** mm	1 st.
DOMLIN	Alleen beugel	-	-	1 st.



L-BEVESTIGING SERIE DOMINO

Materiaal: AISI 304 roestvrij staal

Afwerking: /8

Aanbevolen gereedschap voor de montage art.UT250

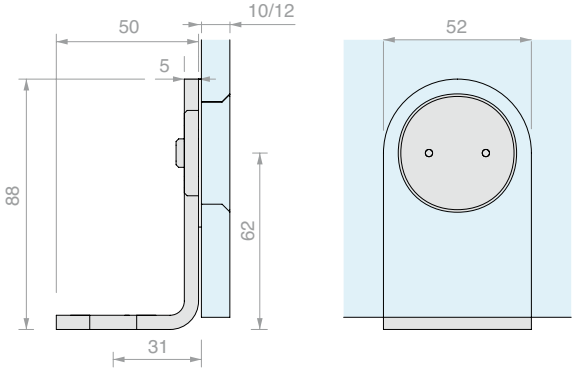

Art.	Omschrijving	Glasboring	Voor glas	Aantal
DOMANGCF2	Inclusief COFIS 40B	Ø**36**/**37** verzonken **3** mm x **45°**	Van **10** tot **12** mm	1 st.
DOMANGCF3	Inclusief COFIS 30B	Ø**26**/**27** verzonken **3** mm x **45°**	Van **10** tot **12** mm	1 st.
DOMANG	Alleen beugel	-	-	1 st.





DRIEZIJDIGE BEVESTIGING SERIE ATT

Materiaal: AISI 304 roestvrij staal

Afwerking: /8

Aanbevolen gereedschap voor de montage art.UT250

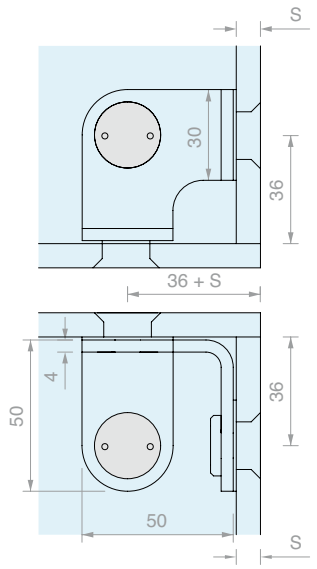

Art.	Omschrijving	Glasboring	Voor glas - S	Aantal
ATT3VCF5	Inclusief COFIS 20N	Ø**17**/**18** verzonken **3** mm x **45°**	Van **8** tot **10** mm	1 st.
ATT3V	Alleen beugel	-	-	1 st.



TWEEZIJDIGE BEVESTIGING 90° SERIE ATT

Materiaal: AISI 304 roestvrij staal

Afwerking: /8

Aanbevolen gereedschap voor de montage art.UT250

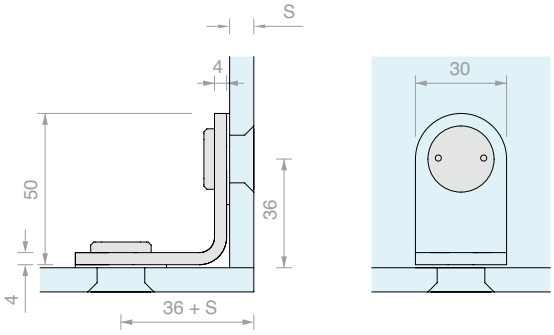

Art.	Omschrijving	Glasboring	Voor glas - S	Aantal
ATT90CF5	Inclusief COFIS 20N	Ø**17/18** verzonken **3** mm x **45°**	Van **8** tot **10** mm	1 st.
ATT90	Alleen beugel	-	-	1 st.



TWEEZIJDIGE BEVESTIGING IN LIJN SERIE ATT

Materiaal: AISI 304 roestvrij staal

Afwerking: /8

Aanbevolen gereedschap voor de montage art.UT250

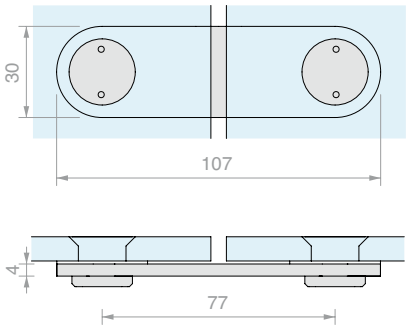

Art.	Omschrijving	Glasboring	Voor glas	Aantal
ATTLINCF5	Inclusief COFIS 20N	Ø**17/18** verzonken **3** mm x **45°**	Van **8** tot **10** mm	1 st.
ATTLIN	Alleen beugel	-	-	1 st.



L-BEVESTIGING SERIE ATT

Materiaal: AISI 304 roestvrij staal

Afwerking: /8

Aanbevolen gereedschap voor de montage art.UT250

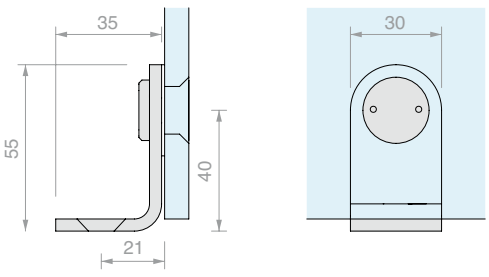

Art.	Omschrijving	Glasboring	Voor glas	Aantal
ATTANGCF5	Inclusief COFIS 20N	Ø**17/18** verzonken **3** mm x **45°**	Van **8** tot **10** mm	1 st.
ATTANG	Alleen beugel	-	-	1 st.



TWEEZIJDIGE BEVESTIGING 90° SERIE ETOILE

Materiaal: AISI 304 roestvrij staal
Afwerking: /9
Aanbevolen glasboring Ø20 mm
Aanbevolen gereedschap voor de montage art.UT300

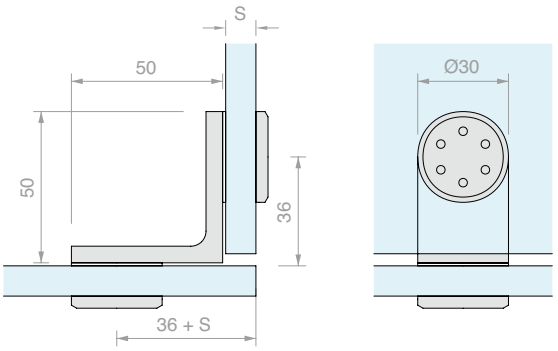

Art.	Voor glas - S	Aantal
SPC419	Van **8** tot **10** mm	1 st.



TWEEZIJDIGE BEVESTIGING IN LIJN SERIE ETOILE

Materiaal: AISI 304 roestvrij staal
Afwerking: /9
Aanbevolen glasboring Ø20 mm
Aanbevolen gereedschap voor de montage art.UT300

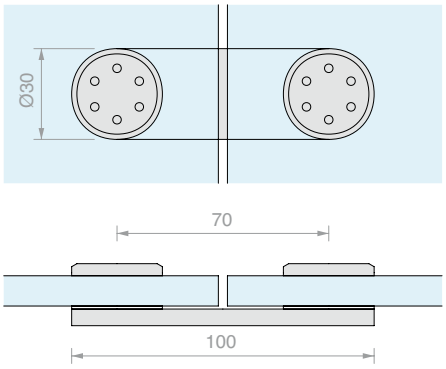

Art.	Voor glas	Aantal
SPC420	Van **8** tot **10** mm	1 st.



L-BEVESTIGING SERIE ETOILE

Materiaal: AISI 304 roestvrij staal
Afwerking: /9
Aanbevolen glasboring Ø20 mm
Aanbevolen gereedschap voor de montage art.UT300

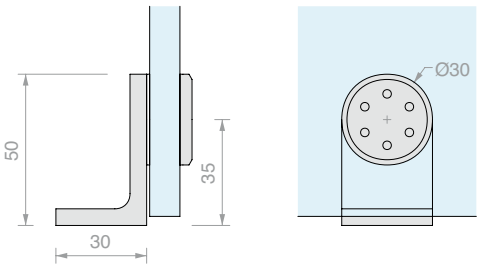

Art.	Voor glas	Aantal
SPC415	Van **8** tot **10** mm	1 st.



BEVESTIGING WAND/GLAS SOLEIL ROYAL-SERIE

Materiaal: AISI 304 roestvrij staal

Afwerking: /9

Aanbevolen glasboring Ø20 mm

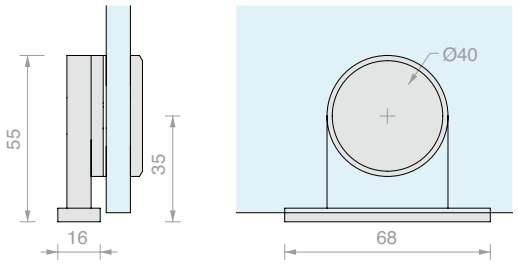

Art.	Voor glas	Aantal
SPC501	Van **8** tot **10** mm	1 st.



TWEEZIJDIGE BEVESTIGING 90° SOLEIL ROYAL-SERIE

Materiaal: AISI 304 roestvrij staal

Afwerking: /9

Aanbevolen glasboring Ø20 mm

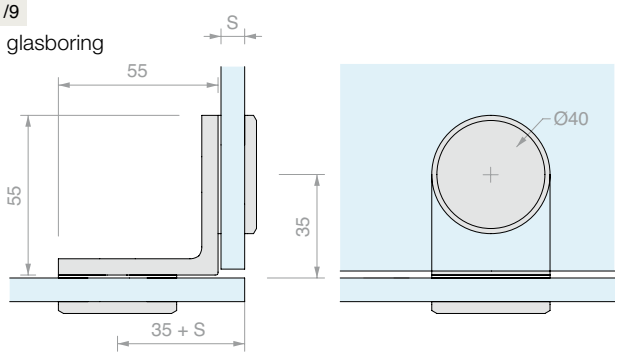

Art.	Voor glas - S	Aantal
SPC507	Van **8** tot **10** mm	1 st.



TWEEZIJDIGE BEVESTIGING IN LIJN SOLEIL ROYAL-SERIE

Materiaal: AISI 304 roestvrij staal

Afwerking: /9

Aanbevolen glasboring Ø20 mm

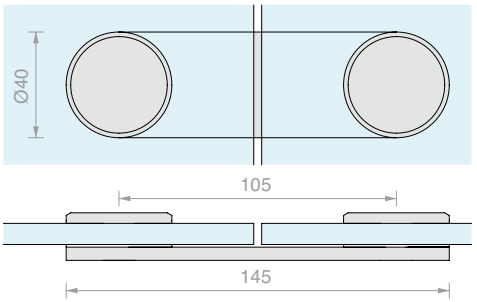

Art.	Voor glas	Aantal
SPC509	Van **8** tot **10** mm	1 st.

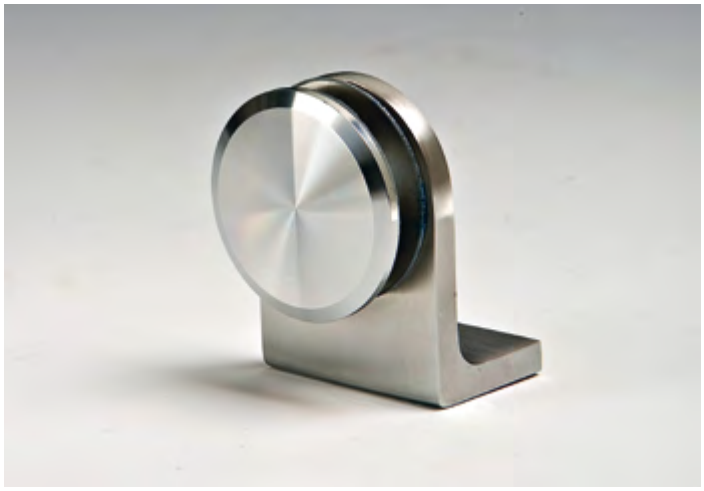

L-BEVESTIGING SOLEIL ROYAL-SERIE

Materiaal: AISI 304 roestvrij staal

Afwerking: /9

Aanbevolen glasboring Ø20 mm

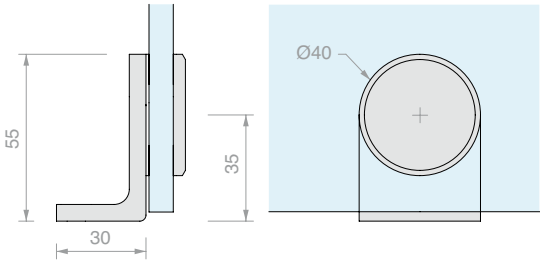

Art.	Voor glas	Aantal
SPC503	Van **8** tot **10** mm	1 st.





ONDERSTEUNING VOOR TRAPTREDEN

Materiaal: AISI 304 roestvrij staal
Afwerking: /8 /15
Aanbevolen gereedschap voor de montage art.UT250

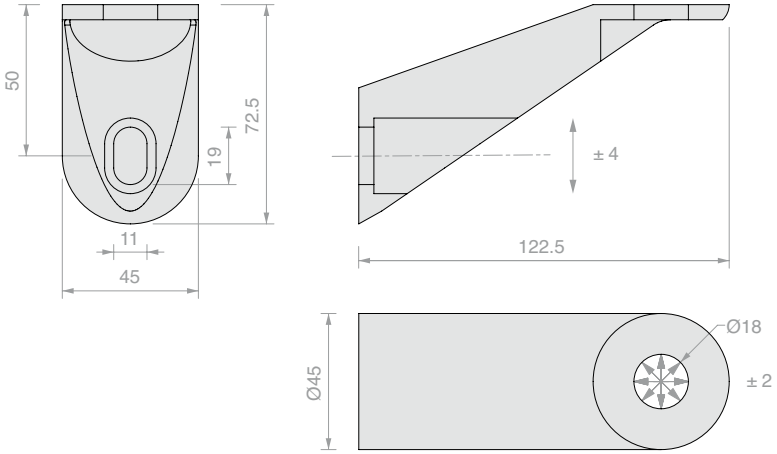

GLAZEN WANDBEVESTIGING

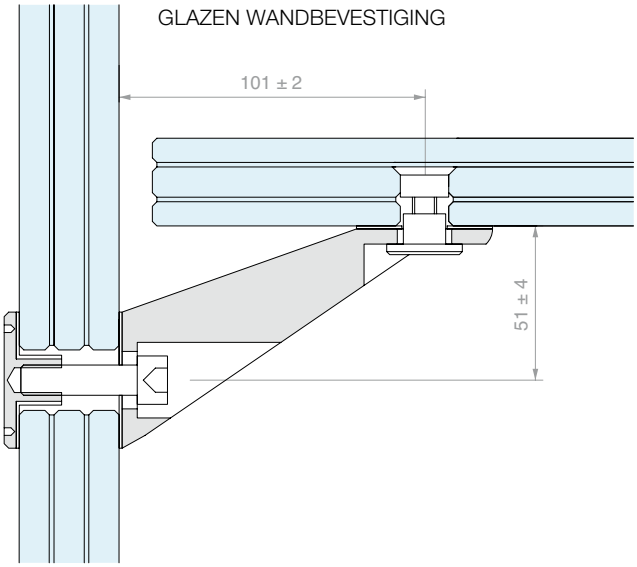

WANDBEVESTIGING

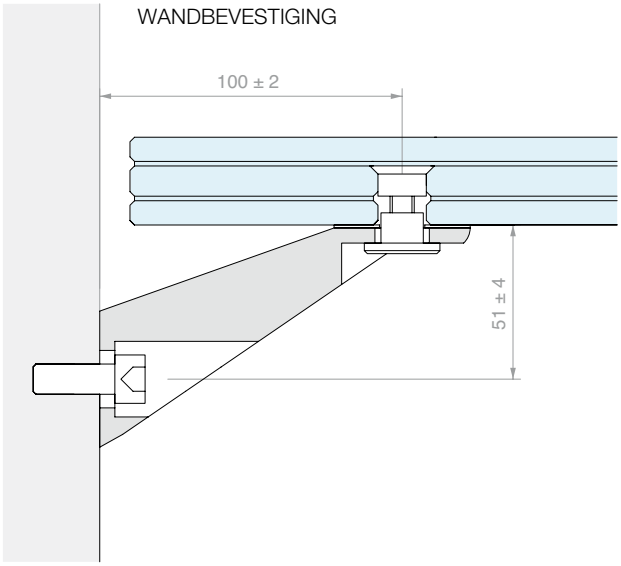

Art.	Aantal
SUPGR01	1 st.



BEVESTIGINGSPUNTHOUDER

Materiaal: AISI 304 roestvrij staal
Afwerking: /9
Aanbevolen glasboring Ø20 mm
Aanbevolen gereedschap voor de montage art.UT250

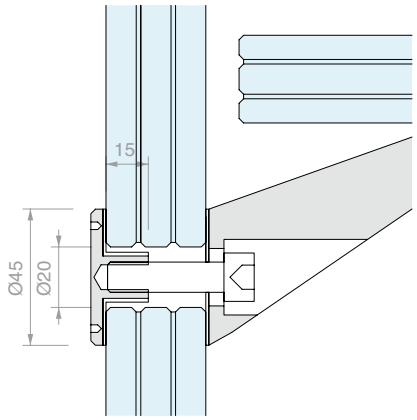

Art.	Aantal
SUPGR03	1 st.



BEVESTIGINGSCONNECTOR 20A

Materiaal: roestvrij staal AISI 304 met aluminium dichting
Afwerking: /9
Glasboring Ø16/17 verzonken 3 mm x 45°

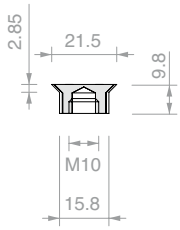

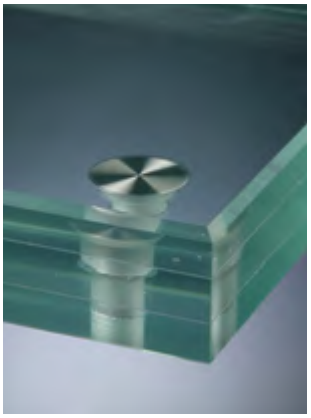

Art.	Aantal
COFIS20A	1 st.



BEVESTIGINGSCONNECTOR 30A

Materiaal: roestvrij staal AISI 304 met aluminium dichting
Afwerking: /9
Glasboring Ø26/27 verzonken 3 mm x 45°

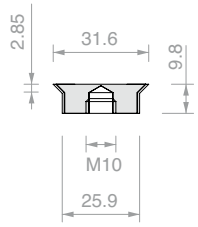

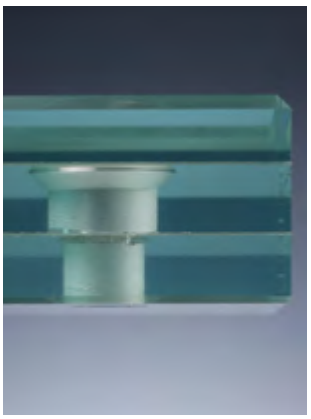

Art.	Aantal
COFIS30A	1 st.



VERSTELBARE ONDERSTEUNING VOOR TRAPTREDEN

Materiaal: AISI 304 roestvrij staal
Afwerking: /9
Glasboring Ø32 verzonken 3 mm x 45°

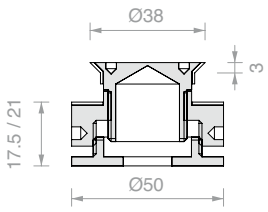

Art.	Voor glas	Aantal
MDSCA38	Van **16** tot **30** mm	1 st.



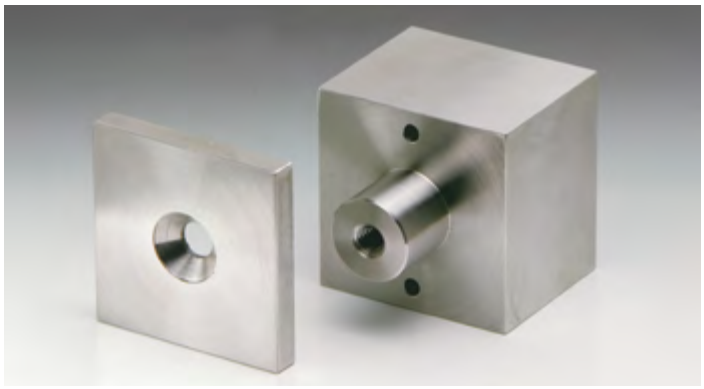

VIERKANTE AFSTANDHOUDER MET HALS EN PUNTHOUDER

Materiaal: AISI 304 roestvrij staal
Afwerking: /9
Aanbevolen gereedschap voor de montage art.UT300

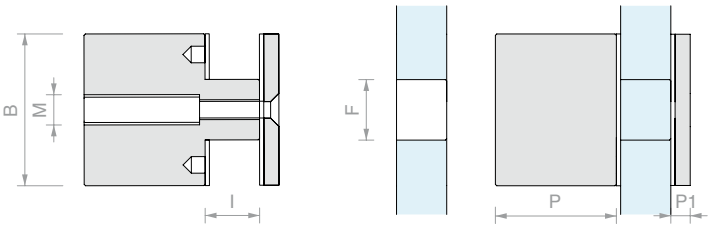

Art.	B	P	M	I	P1	F	Aantal
DISTQA50	50x50 mm	40 mm	M10	18 mm	7 mm	Ø23 mm	1 st.
DISTQA35	35x35 mm	30 mm	M8	13 mm	5 mm	Ø18 mm	1 st.

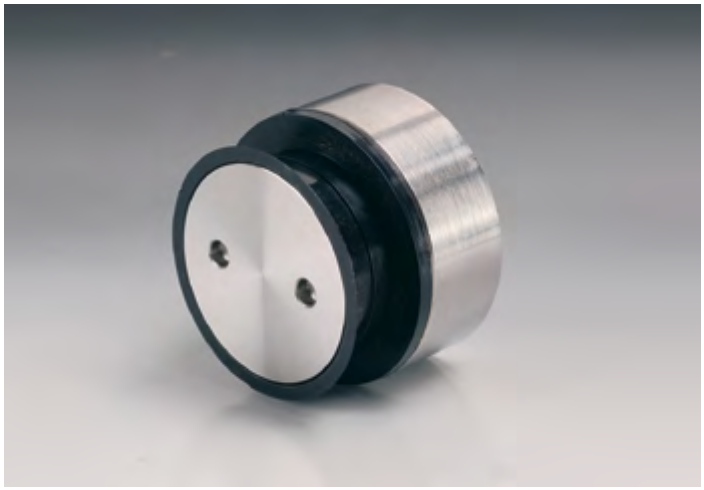

AFSTANDHOUDER MET HALS EN VERZONKEN CONNECTOR

Materiaal: AISI 304 roestvrij staal
Afwerking: /8 /15
Glasboring Ø27 verzonken 2.5 mm x 45°
Voorzien van sleuf voor wandbevestiging
Aanbevolen gereedschap voor de montage art.UT300

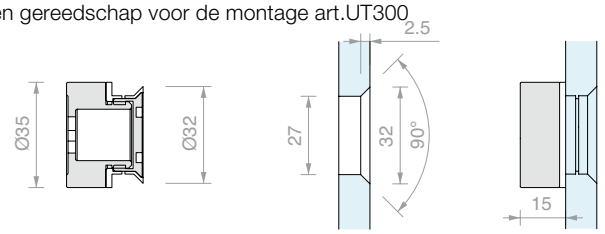

Art.	Voor glas	Aantal
PF134	Van **10** tot **12** mm	1 st.



AFSTANDHOUDER MET HALS EN PUNTHOUDER

Materiaal: AISI 304 roestvrij staal
Afwerking: /8 /15
Aanbevolen glasboring Ø27 mm
Voorzien van sleuf voor wandbevestiging
Aanbevolen gereedschap voor de montage art.UT300

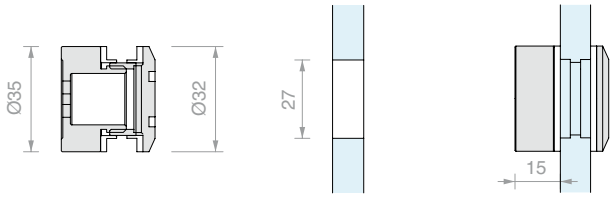

Art.	Voor glas	Aantal
PB174	Van **8** tot **12** mm	1 st.



AFSTANDHOUDER MET HALS EN SCHROEF

Materiaal: AISI 304 roestvrij staal
Afwerking: /9
Aanbevolen glasboring Ø22 mm

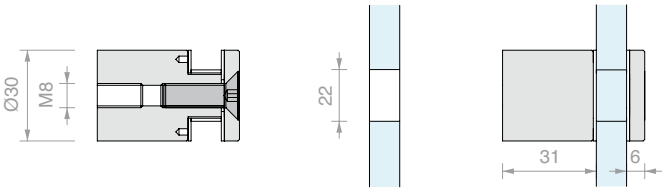

Art.	Voor glas	Aantal
DISTB30	Van **13.5** tot **21.5** mm	1 st.



AFSTANDHOUDER MET HALS EN PUNTHOUDER MD3540A

Materiaal: AISI 304 roestvrij staal
Afwerking: /9
Aanbevolen glasboring Ø13 mm
Voorzien van sleuf voor wandbevestiging
Aanbevolen gereedschap voor de montage art.UT300

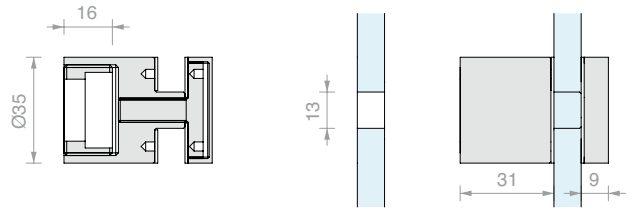

Art.	Voor glas	Aantal
MD3540A	Van **10** tot **21.5** mm	1 st.



AFSTANDHOUDER MET PUNTHOUDER DISTC

Materiaal: AISI 304 roestvrij staal
Afwerking: /9
Aanbevolen glasboring Ø12 mm
Opmerking: inclusief schroef M6 x 62 mm

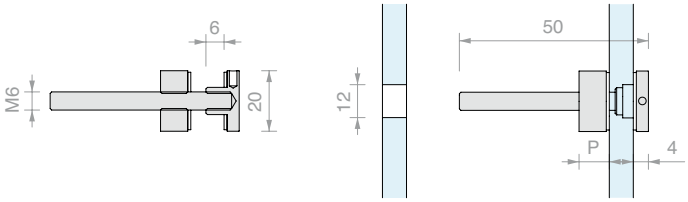

Art.	P	Aantal
DISTC2004	**5** mm	1 st.
DISTC2010	**11** mm	1 st.



AFSTANDHOUDER MET PUNTHOUDER DH

Materiaal: AISI 304 roestvrij staal
Afwerking: /9
Opmerking: schroef met links schroefdraad

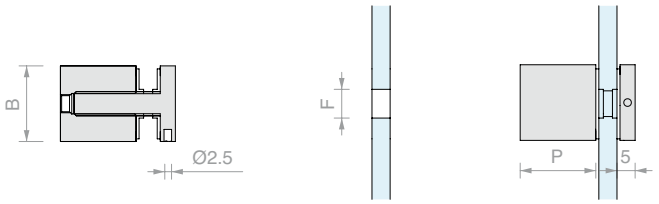

Art.	B	P	Voor schroef	F	Voor glas	Aantal
DH1510	**Ø15** mm	**10** mm	**M3**	**Ø11** mm	Van **4** tot **5** mm	1 st.
DH1515	**Ø15** mm	**15** mm	**M3**	**Ø11** mm	Van **4** tot **8** mm	1 st.
DH1520	**Ø15** mm	**20** mm	**M3**	**Ø11** mm	Van **4** tot **12** mm	1 st.
DH1810	**Ø18** mm	**10** mm	**M3**	**Ø11** mm	Van **4** tot **5** mm	1 st.
DH1815	**Ø18** mm	**15** mm	**M3**	**Ø11** mm	Van **4** tot **8** mm	1 st.
DH1820	**Ø18** mm	**20** mm	**M3**	**Ø11** mm	Van **4** tot **12** mm	1 st.
DH2215	**Ø22** mm	**15** mm	**M5**	**Ø15** mm	Van **4** tot **8** mm	1 st.
DH2220	**Ø22** mm	**20** mm	**M5**	**Ø15** mm	Van **4** tot **12** mm	1 st.
DH2225	**Ø22** mm	**25** mm	**M5**	**Ø15** mm	Van **4** tot **12** mm	1 st.
DH2515	**Ø25** mm	**15** mm	**M5**	**Ø15** mm	Van **4** tot **8** mm	1 st.
DH2520	**Ø25** mm	**20** mm	**M5**	**Ø15** mm	Van **4** tot **12** mm	1 st.
DH2525	**Ø25** mm	**25** mm	**M5**	**Ø15** mm	Van **4** tot **12** mm	1 st.



AFSTANDHOUDER MET SCHROEF DISTV

Materiaal: AISI 304 roestvrij staal
Afwerking: /9
Aanbevolen glasboring Ø12 mm
Opmerking: inclusief schroef M6 x 50 mm

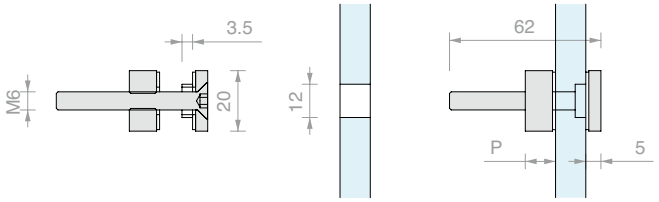

Art.	P	Aantal
DISTV2004	**5** mm	1 st.
DISTV2010	**11** mm	1 st.



AFSTANDHOUDER MET SCHROEF MDMAC52

Materiaal: AISI 304 roestvrij staal
Afwerking: /9
Aanbevolen glasboring Ø15 mm

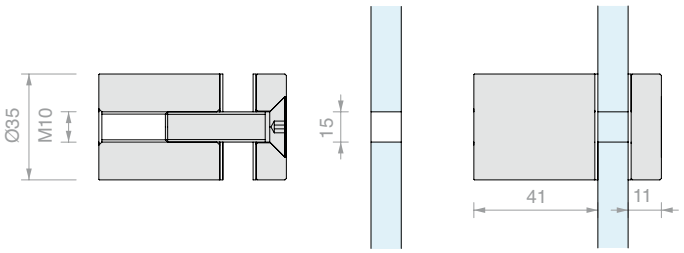

Art.	Voor glas	Aantal
MDMAC52	Van **10** tot **17.5** mm	1 st.



DUBBELE AFSTANDHOUDER MET SCHROEVEN DIST007

Materiaal: AISI 304 roestvrij staal
Afwerking: /9
Aanbevolen glasboring Ø8 mm

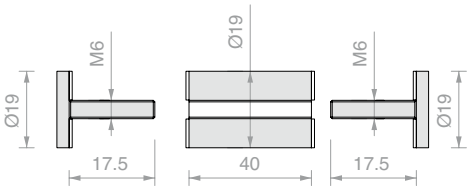

Art.	Omschrijving	Aantal
DIST007	Met schroeven **Ø19** mm platte kop	1 st.



VERSTELBARE AFSTANDHOUDER MET HALS EN SCHROEF MD

Materiaal: messing
Afwerking: /1 /3
Aanbevolen glasboring Ø18 mm
Voorzien van sleuf voor wandbevestiging
Aanbevolen gereedschap voor
de montage art.UT250

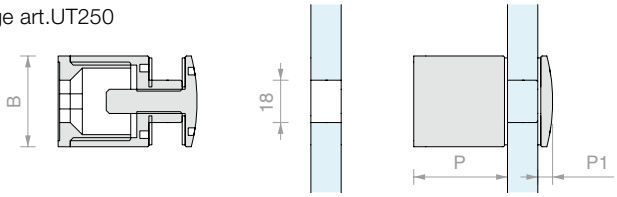

Art.	B	P	P1	Voor glas	Aantal
MD4035	**Ø40** mm	**36** + **10** mm	**6** mm	Van **10** tot **21.5** mm	1 st.
MD3030	**Ø30** mm	**31** + **10** mm	**5** mm	Van **10** tot **21.5** mm	1 st.



VERSTELBARE AFSTANDHOUDER MET SCHROEF MD

Materiaal: messing
Afwerking: /1 /3
Aanbevolen glasboring Ø14 mm
Aanbevolen gereedschap voor de montage art.UT250

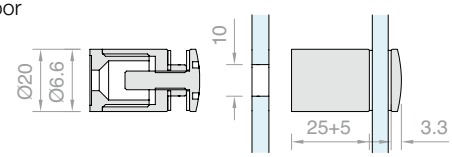

Art.	Voor glas	Aantal
MD2025	Van **5** tot **15** mm	1 st.



VERSTELBARE AFSTANDHOUDER MET SCHROEF MD

Materiaal: messing
Afwerking: /1 /3
Aanbevolen glasboring Ø12 mm
Aanbevolen gereedschap voor de montage art.UT250

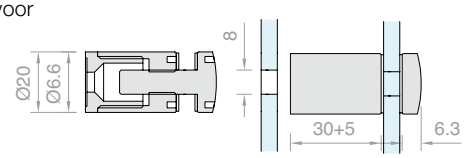

Art.	Voor glas	Aantal
MD230	Van **5** tot **15** mm	1 st.



AFSTANDHOUDER MET SCHROEF MD

Materiaal: messing
Afwerking: /1 /2 /3
Aanbevolen glasboring Ø14 mm
Aanbevolen gereedschap voor de montage art.UT300

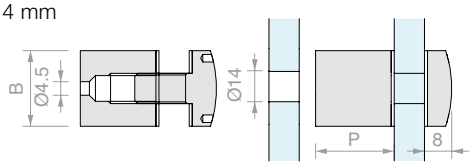

Art.	B	P	Voor glas	Aantal
MD193	**Ø25** mm	**41** mm	Van **4** tot **12** mm	1 st.
MD192	**Ø25** mm	**26** mm	Van **4** tot **12** mm	1 st.



DUBBELE AFSTANDHOUDER DIST MET IJZEREN SCHROEVEN

Materiaal: messing, ijzer
Afwerking: /95
Aanbevolen glasboring Ø8 mm

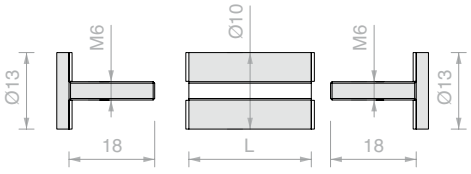

Art.	L	Omschrijving	Aantal
DIST002	**30** mm	Met schroef **Ø13** mm gekartelde platte kop	1 st.
DIST003	**40** mm	Met schroef **Ø13** mm gekartelde platte kop	1 st.



DUBBELE AFSTANDHOUDER DIST MET SCHROEVEN

Materiaal: messing
Afwerking: /1 /2 /3
Aanbevolen glasboring Ø8 mm

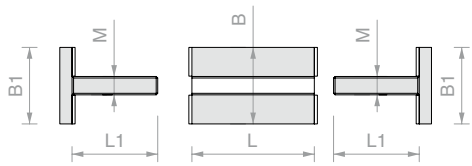

Art.	B	L	Omschrijving B1	L1	M	Aantal
DIST001	**Ø25** mm	**40** mm	Met schroef **Ø24** mm gekartelde platte kop	**28** mm	**M6**	1 st.
DIST004	**Ø18** mm	**35** mm	Met schroef **Ø18** mm bolkop	**20** mm	**M5**	1 st.
DIST005	**Ø20** mm	**28** mm	Met schroef **Ø20** mm gekartelde platte kop	**22** mm	**M6**	1 st.



AFSTANDHOUDER DISTCOFIS

Materiaal: AISI 304 roestvrij staal
Afwerking: /9
Aanbevolen gereedschap voor de montage
art.UT200 / UT300 / UT400 op basis van de letter D

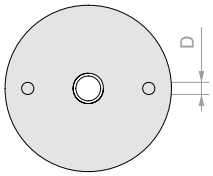

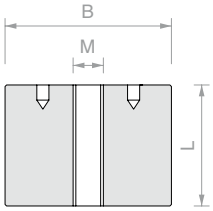

Art.	B	L	M	D	Aantal
DISTCOFIS925	**Ø25** mm	**25** mm	**M6**	**Ø2** mm	1 st.
DISTCOFIS940	**Ø25** mm	**40** mm	**M6**	**Ø2** mm	1 st.
DISTCOFIS10	**Ø25** mm	**25** mm	**M8**	**Ø2** mm	1 st.
DISTCOFIS9	**Ø25** mm	**40** mm	**M8**	**Ø2** mm	1 st.
DISTCOFIS76	**Ø30** mm	**40** mm	**M6**	**Ø3** mm	1 st.
DISTCOFIS78	**Ø30** mm	**40** mm	**M8**	**Ø3** mm	1 st.
DISTCOFIS86	**Ø30** mm	**25** mm	**M6**	**Ø3** mm	1 st.
DISTCOFIS88	**Ø30** mm	**25** mm	**M8**	**Ø3** mm	1 st.
DISTCOFIS8	**Ø30** mm	**25** mm	**M10**	**Ø3** mm	1 st.
DISTCOFIS7	**Ø30** mm	**40** mm	**M10**	**Ø3** mm	1 st.
DISTCOFIS6	**Ø35** mm	**25** mm	**M10**	**Ø4** mm	1 st.
DISTCOFIS5	**Ø35** mm	**40** mm	**M10**	**Ø4** mm	1 st.
DISTCOFIS4025	**Ø40** mm	**25** mm	**M10**	**Ø4** mm	1 st.
DISTCOFIS4040	**Ø40** mm	**40** mm	**M10**	**Ø4** mm	1 st.
DISTCOFIS4	**Ø45** mm	**25** mm	**M10**	**Ø4** mm	1 st.
DISTCOFIS3	**Ø45** mm	**40** mm	**M10**	**Ø4** mm	1 st.
DISTCOFIS5025	**Ø50** mm	**25** mm	**M10**	**Ø4** mm	1 st.
DISTCOFIS5040	**Ø50** mm	**40** mm	**M10**	**Ø4** mm	1 st.
DISTCOFIS2	**Ø55** mm	**25** mm	**M10**	**Ø4** mm	1 st.
DISTCOFIS1	**Ø55** mm	**40** mm	**M10**	**Ø4** mm	1 st.



PUNTHOUDERS VOOR SCHROEVEN BORKIA

Materiaal: AISI 304 roestvrij staal
Afwerking: /9

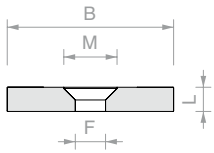

Art.	B	L	F	M	Aantal
BORKIA0	**Ø25** mm	**5** mm	**6.5** mm	Voor schroef **M6**	1 st.
BORKIA1	**Ø25** mm	**7** mm	**8.5** mm	Voor schroef **M8**	1 st.
BORKIA2	**Ø30** mm	**5** mm	**6.5** mm	Voor schroef **M6**	1 st.
BORKIA3	**Ø30** mm	**7** mm	**8.5** mm	Voor schroef **M8**	1 st.
BORKIA33	**Ø30** mm	**8** mm	**10.5** mm	Voor schroef **M10**	1 st.
BORKIA4	**Ø35** mm	**8** mm	**10.5** mm	Voor schroef **M10**	1 st.
BORKIA40	**Ø40** mm	**8** mm	**10.5** mm	Voor schroef **M10**	1 st.
BORKIA5	**Ø45** mm	**8** mm	**10.5** mm	Voor schroef **M10**	1 st.
BORKIA6	**Ø50** mm	**8** mm	**10.5** mm	Voor schroef **M10**	1 st.
BORKIA66	**Ø55** mm	**8** mm	**10.5** mm	Voor schroef **M10**	1 st.
BORKIA7	**Ø75** mm	**8** mm	**10.5** mm	Voor schroef **M10**	1 st.



SCHROEF MET 4 BLINDE GATEN

Materiaal: AISI 304 roestvrij staal
Afwerking: /9
Aanbevolen gereedschap voor de montage
art.UT200 / UT300 op basis van de letter D

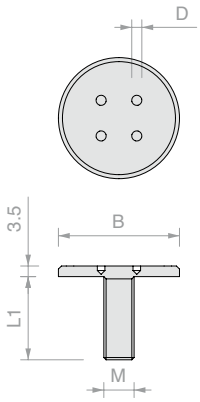

Art.	B	L1	M	D	Aantal
MVAC3041	**Ø25** mm	**27.5** mm	**M8**	**Ø2.5** mm	1 st.
MVAC3044	**Ø35** mm	**36** mm	**M12**	**Ø2.5** mm	1 st.
MVAC3048	**Ø40** mm	**30** mm	**M10**	**Ø3** mm	1 st.



SCHROEF MET PLATTE KOP

Materiaal: AISI 304 roestvrij staal
Afwerking: /9
Aanbevolen gereedschap voor de montage
art.CHSETT19 / CHSETT32 op basis van de letter D

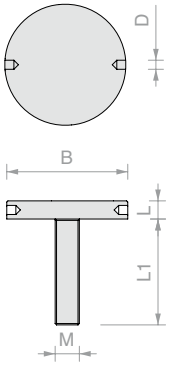

Art.	B	L	L1	M	D	Aantal
VITC256	**Ø25** mm	**6** mm	**25** mm	**M6**	**Ø3** mm	1 st.
VITC258	**Ø25** mm	**6** mm	**30** mm	**M8**	**Ø3** mm	1 st.
VITC30825	**Ø30** mm	**6** mm	**25** mm	**M8**	**Ø3** mm	1 st.
VITC30830	**Ø30** mm	**6** mm	**30** mm	**M8**	**Ø3** mm	1 st.
VITC40825	**Ø40** mm	**7** mm	**25** mm	**M10**	**Ø4** mm	1 st.
VITC40830	**Ø40** mm	**7** mm	**30** mm	**M10**	**Ø4** mm	1 st.
VITC50830	**Ø50** mm	**7** mm	**30** mm	**M10**	**Ø4** mm	1 st.
VITC50835	**Ø50** mm	**7** mm	**35** mm	**M10**	**Ø4** mm	1 st.





PUNTHOUDER MET PLATTE KOP

Materiaal: AISI 304 roestvrij staal
Afwerking: /9
Aanbevolen gereedschap voor de montage art.CHSETT19

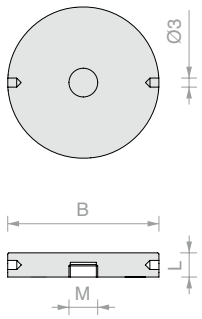

Art.	B	L	M	Aantal
BORC25	**Ø25** mm	**6** mm	**M6**	1 st.
BORC30	**Ø30** mm	**6** mm	**M8**	1 st.
BORC35	**Ø35** mm	**7** mm	**M10**	1 st.
BORC40	**Ø40** mm	**7** mm	**M10**	1 st.
BORC45	**Ø45** mm	**8** mm	**M10**	1 st.
BORC50	**Ø50** mm	**8** mm	**M10**	1 st.
BORC55	**Ø55** mm	**8** mm	**M10**	1 st.





VERZONKEN CONNECTOR 15

Materiaal: AISI 304 roestvrij staal
met dichtingen in PVC
Afwerking: /9
Aanbevolen glasboring Ø11/12 mm
3 mm diep verzonken
Aanbevolen gereedschap voor de montage art.UT200

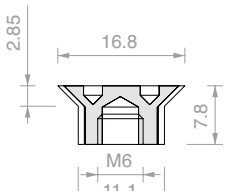

Art.	Dichting	Aantal
COFIS15B	Wit	1 st.
COFIS15N	Zwart	1 st.



VERZONKEN CONNECTOR 20

Materiaal: AISI 304 roestvrij staal
met dichtingen in PVC
Afwerking: /9
Aanbevolen glasboring Ø16/17 mm
3 mm diep verzonken
Aanbevolen gereedschap voor de montage art.UT250

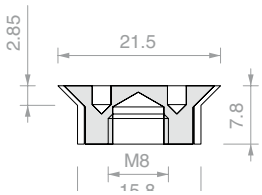

Art.	Dichting	Aantal
COFIS20B	Wit	1 st.
COFIS20N	Zwart	1 st.



VERZONKEN CONNECTOR 25

Materiaal: AISI 304 roestvrij staal
met dichtingen in PVC
Afwerking: /9
Aanbevolen glasboring Ø21/22 mm
3 mm diep verzonken
Aanbevolen gereedschap voor de montage art.UT250

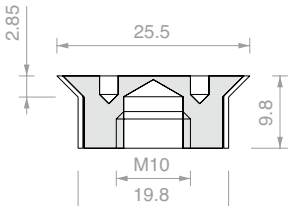

Art.	Dichting	Aantal
COFIS25B	Wit	1 st.
COFIS25N	Zwart	1 st.

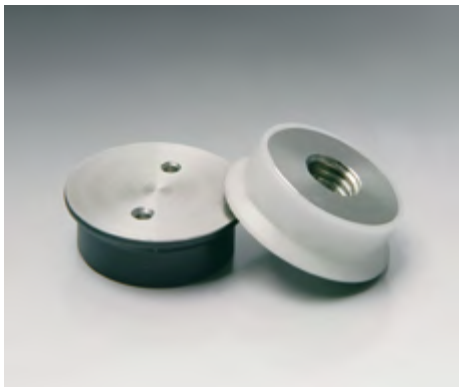

VERZONKEN CONNECTOR 30

Materiaal: AISI 304 roestvrij staal
met dichtingen in PVC
Afwerking: /9
Aanbevolen glasboring Ø26/27 mm
3 mm diep verzonken
Aanbevolen gereedschap voor de montage art.UT250

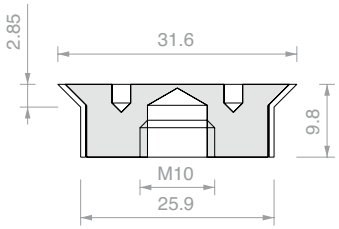

Art.	Dichting	Aantal
COFIS30B	Wit	1 st.
COFIS30N	Zwart	1 st.



VERZONKEN CONNECTOR 40

Materiaal: AISI 304 roestvrij staal
met dichtingen in PVC
Afwerking: /9
Aanbevolen glasboring Ø36/37 mm
2.5 mm diep verzonken
Aanbevolen gereedschap voor de montage art.UT250

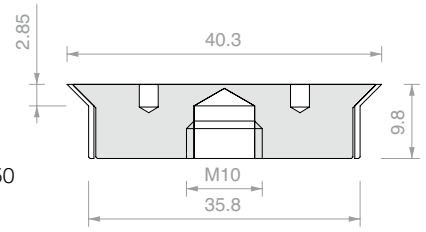

Art.	Dichting	Aantal
COFIS40B	Wit	1 st.
COFIS40N	Zwart	1 st.

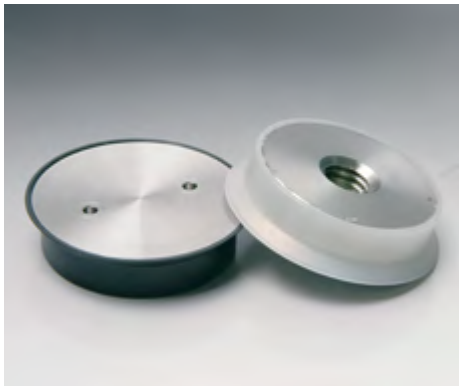

VERZONKEN CONNECTOR 50

Materiaal: AISI 304 roestvrij staal
met dichtingen in PVC
Afwerking: /9
Aanbevolen glasboring Ø46/47 mm
3 mm diep verzonken
Aanbevolen gereedschap voor de montage art.UT250

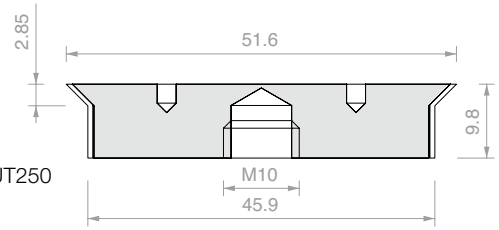

Art.	Dichting	Aantal
COFIS50B	Wit	1 st.
COFIS50N	Zwart	1 st.



VERZONKEN SCHROEF 6

Materiaal: AISI 304 roestvrij staal
met dichtingen in PVC
Afwerking: /9
Aanbevolen glasboring Ø11/12 mm
3 mm diep verzonken
Aanbevolen gereedschap voor de montage art.UT250

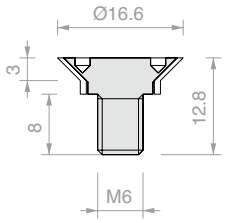

Art.	Dichting	Voor glas	Aantal
COFIS6B	Wit	Van **5** tot **6** mm	1 st.
COFIS6N	Zwart	Van **5** tot **6** mm	1 st.



VERZONKEN SCHROEF 7

Materiaal: AISI 304 roestvrij staal
met dichtingen in PVC
Afwerking: /9
Aanbevolen glasboring Ø17/18 mm
3.5 mm diep verzonken
Aanbevolen gereedschap voor de montage art.UT250

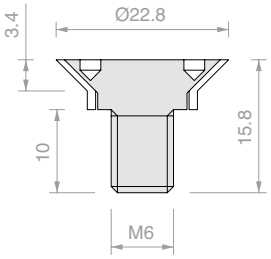

Art.	Dichting	Voor glas	Aantal
COFIS7B	Wit	Van **6** tot **8** mm	1 st.
COFIS7N	Zwart	Van **6** tot **8** mm	1 st.



BOLKOPCONNECTOR 15

Materiaal: AISI 304 roestvrij staal
met POM-dichtingen
Afwerking: /9
Aanbevolen glasboring Ø12 mm
Aanbevolen gereedschap voor de montage art.UT200

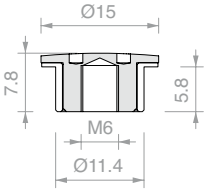

Art.	Dichting	Aantal
BCOFIS15B	Wit	1 st.



BOLKOPCONNECTOR 20

Materiaal: roestvrij staal AISI 304, met dichtingen in POM
Afwerking: /9
Aanbevolen glasboring Ø12 mm
Aanbevolen gereedschap voor
de montage art.UT200

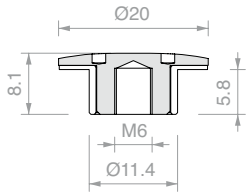

Art.	Dichting	Aantal
BCOFIS20B	Wit	1 st.



BOLKOPCONNECTOR 25

Materiaal: roestvrij staal AISI 304, met dichtingen in POM
Afwerking: /9
Aanbevolen glasboring Ø20 mm
Aanbevolen gereedschap voor
de montage art.UT250

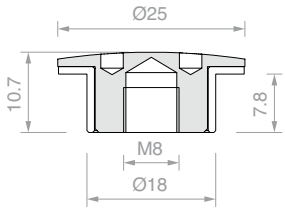

Art.	Dichting	Aantal
BCOFIS25B	Wit	1 st.



BOLKOPCONNECTOR 30

Materiaal: roestvrij staal AISI 304, met dichtingen in POM
Afwerking: /9
Aanbevolen glasboring Ø20 mm
Aanbevolen gereedschap voor
de montage art.UT250

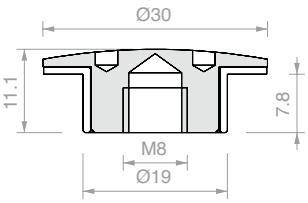

Art.	Dichting	Aantal
BCOFIS30B	Wit	1 st.



BOLKOPCONNECTOR 40

Materiaal: roestvrij staal AISI 304, met dichtingen in POM
Afwerking: /9
Aanbevolen glasboring Ø20 mm
Aanbevolen gereedschap voor
de montage art.UT300

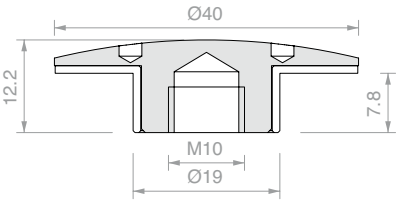

Art.	Dichting	Aantal
BCOFIS40B	Wit	1 st.



BOLKOPSCHROEF 20

Materiaal: roestvrij staal AISI 304, met dichtingen in POM
Afwerking: /9
Aanbevolen glasboring Ø12 mm
Aanbevolen gereedschap voor
de montage art.UT200

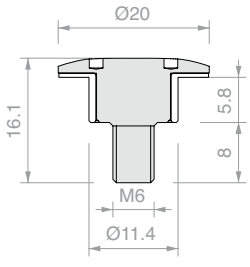

Art.	Dichting	Voor glas	Aantal
BCOFIS7B	Wit	Van **6** tot **8** mm	1 st.

ROESTVRIJ STALEN INBUSSCHROEVEN MET VERZONKEN KOP

Materiaal: AISI 304 roestvrij staal

Afwerking: /9

Op aanvraag leverbaar met bewerkte kop

Op aanvraag leverbaar in klasse A4 (AISI 316)

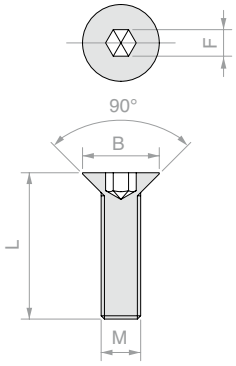



Art.	B	F	L	M	Aantal
MVITCE1	Ø7.7 mm	2.55 mm	8 mm	M4	1 st.
MVITCE2	Ø7.7 mm	2.55 mm	10 mm	M4	1 st.
MVITCE3	Ø7.7 mm	2.55 mm	12 mm	M4	1 st.
MVITCE31	Ø7.7 mm	2.55 mm	14 mm	M4	1 st.
MVITCE4	Ø7.7 mm	2.55 mm	16 mm	M4	1 st.
MVITCE41	Ø7.7 mm	2.55 mm	18 mm	M4	1 st.
MVITCE42	Ø7.7 mm	2.55 mm	20 mm	M4	1 st.
MVITCE43	Ø7.7 mm	2.55 mm	30 mm	M4	1 st.
MVITCE5	Ø9.9 mm	3.05 mm	10 mm	M5	1 st.
MVITCE6	Ø9.9 mm	3.05 mm	12 mm	M5	1 st.
MVITCE61	Ø9.9 mm	3.05 mm	14 mm	M5	1 st.
MVITCE7	Ø9.9 mm	3.05 mm	16 mm	M5	1 st.
MVITCE71	Ø9.9 mm	3.05 mm	20 mm	M5	1 st.
MVITCE81	Ø11.85 mm	4.05 mm	10 mm	M6	1 st.
MVITCE9	Ø11.85 mm	4.05 mm	12 mm	M6	1 st.
MVITCE10	Ø11.85 mm	4.05 mm	16 mm	M6	1 st.
MVITCE11	Ø11.85 mm	4.05 mm	20 mm	M6	1 st.
MVITCE12	Ø11.85 mm	4.05 mm	25 mm	M6	1 st.
MVITCE13	Ø11.85 mm	4.05 mm	30 mm	M6	1 st.
MVITCE14	Ø11.85 mm	4.05 mm	40 mm	M6	1 st.
MVITCE15	Ø15.85 mm	5.05 mm	10 mm	M8	1 st.
MVITCE16	Ø15.85 mm	5.05 mm	12 mm	M8	1 st.
MVITCE17	Ø15.85 mm	5.05 mm	16 mm	M8	1 st.
MVITCE18	Ø15.85 mm	5.05 mm	20 mm	M8	1 st.
MVITCE19	Ø15.85 mm	5.05 mm	25 mm	M8	1 st.
MVITCE20	Ø15.85 mm	5.05 mm	30 mm	M8	1 st.
MVITCE21	Ø15.85 mm	5.05 mm	40 mm	M8	1 st.
MVITCE22	Ø15.85 mm	5.05 mm	80 mm	M8	1 st.
MVITCE23	Ø19.6 mm	6.05 mm	16 mm	M10	1 st.
MVITCE24	Ø19.6 mm	6.05 mm	20 mm	M10	1 st.
MVITCE25	Ø19.6 mm	6.05 mm	25 mm	M10	1 st.
MVITCE26	Ø19.6 mm	6.05 mm	30 mm	M10	1 st.
MVITCE27	Ø19.6 mm	6.05 mm	40 mm	M10	1 st.
MVITCE28	Ø19.6 mm	6.05 mm	50 mm	M10	1 st.
MVITCE29	Ø23.5 mm	8.05 mm	25 mm	M12	1 st.
MVITCE30	Ø23.5 mm	8.05 mm	30 mm	M12	1 st.
MVITCE33	Ø23.5 mm	8.05 mm	35 mm	M12	1 st.
MVITCE32	Ø23.5 mm	8.05 mm	40 mm	M12	1 st.

INBUSDRAADSTANGEN

Materiaal: AISI 304 roestvrij staal

Afwerking: /9

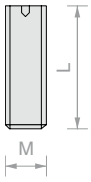



Art.	L	M	Aantal
MGRAN7	10 mm	M6	1 st.
MGRAN5	16 mm	M6	1 st.
MGRAN55	20 mm	M6	1 st.
MGRAN41	14 mm	M8	1 st.
MGRAN4	16 mm	M8	1 st.
MGRAN47	20 mm	M8	1 st.
MGRAN46	25 mm	M8	1 st.
MGRAN451	30 mm	M8	1 st.
MGRAN45	35 mm	M8	1 st.
MGRAN44	40 mm	M8	1 st.
MGRAN43	45 mm	M8	1 st.
MGRAN42	50 mm	M8	1 st.
MGRAN3	16 mm	M10	1 st.
MGRAN22	20 mm	M10	1 st.
MGRAN2	25 mm	M10	1 st.
MGRAN15	30 mm	M10	1 st.
MGRAN1	40 mm	M10	1 st.
MGRAN11	45 mm	M10	1 st.
MGRAN12	50 mm	M10	1 st.



SCHROEF MET PLATTE KOP MET 6 BLINDE GATEN

Materiaal: messing
Afwerking: /1 /3
Aanbevolen gereedschap voor de montage
art.UT250 / UT300 op basis van letter D

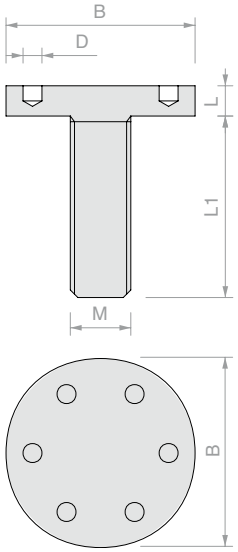

Art.	B	L	L1	M	D	Aantal
MVIT061	**Ø25** mm	**4** mm	**24** mm	**M8**	**Ø2.5** mm	1 st.
MVIT068	**Ø40** mm	**5** mm	**35** mm	**M10**	**Ø3** mm	1 st.



SCHROEF MET PLATTE KOP

Materiaal: messing
Afwerking: /1 /3

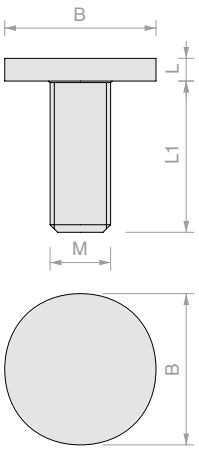

Art.	B	L	L1	M	Aantal
MVIT0110	**Ø14** mm	**4** mm	**20** mm	**M4**	1 st.
MVIT015	**Ø20** mm	**3** mm	**25** mm	**M6**	1 st.
MVIT016	**Ø20** mm	**3** mm	**25** mm	**M8**	1 st.
MVIT013	**Ø25** mm	**5** mm	**28** mm	**M6**	1 st.
MVIT014	**Ø30** mm	**3.5** mm	**28** mm	**M8**	1 st.



SCHROEF MET PLATTE KARTELKOP

Materiaal: messing
Afwerking: /1 /3

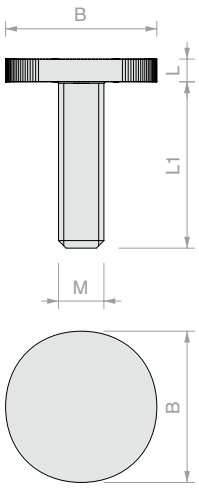

Art.	B	L	L1	M	Aantal
MVIT022	**Ø14** mm	**2.5** mm	**20** mm	**M4**	1 st.
MVIT023	**Ø20** mm	**3** mm	**16** mm	**M6**	1 st.
MVIT026	**Ø20** mm	**3** mm	**22** mm	**M6**	1 st.



SCHROEF MET PLATTE KOP MET 2 BLINDE GATEN

Materiaal: messing

Afwerking: /1 /3

Aanbevolen gereedschap voor de montage

art.UT250 / UT300 op basis van letter D

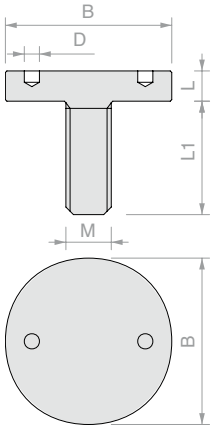

Art.	B	L	L1	M	D	Aantal
MVIT0511	Ø22 mm	3 mm	24 mm	M4	Ø2.5 mm	1 st.
MVIT0512	Ø22 mm	4 mm	24 mm	M6	Ø2.5 mm	1 st.
MVIT052	Ø22 mm	4 mm	24 mm	M8	Ø2.5 mm	1 st.
MVIT053	Ø25 mm	4 mm	20 mm	M10	Ø2.5 mm	1 st.
MVIT055	Ø30 mm	3.5 mm	24 mm	M8	Ø3 mm	1 st.
MVIT057	Ø35 mm	5 mm	16 mm	M8	Ø2.5 mm	1 st.

UITGESNEDEN SLUITRINGEN IN PVC

Materiaal: Dikte PVC 1 mm

Kleur: transparant

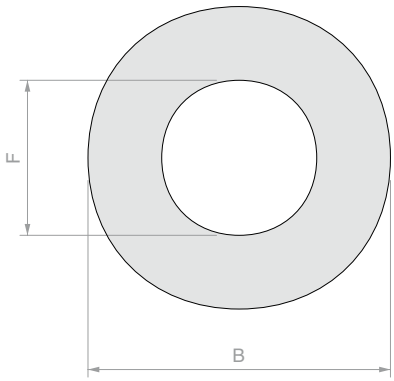

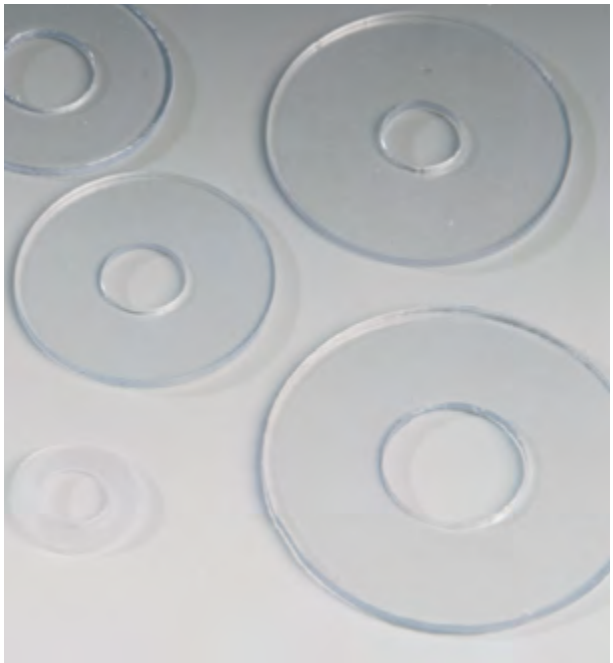

Art.	B	F	Aantal
GT01	Ø14 mm	Ø4.5 mm	1 st.
GT02	Ø16 mm	Ø6.5 mm	1 st.
GT03	Ø16 mm	Ø8.5 mm	1 st.
GT035	Ø16 mm	Ø10.5 mm	1 st.
GT04	Ø18 mm	Ø5.5 mm	1 st.
GT041	Ø18 mm	Ø6.5 mm	1 st.
GT05	Ø20 mm	Ø6.5 mm	1 st.
GT06	Ø20 mm	Ø8.5 mm	1 st.
GT061	Ø20 mm	Ø10.5 mm	1 st.
GT07	Ø22 mm	Ø8.5 mm	1 st.
GT08	Ø24 mm	Ø6.5 mm	1 st.
GT091	Ø25 mm	Ø6.5 mm	1 st.
GT09	Ø25 mm	Ø8.5 mm	1 st.
GT10	Ø25 mm	Ø10.5 mm	1 st.
GT105	Ø25 mm	Ø12.5 mm	1 st.
GT11	Ø27 mm	Ø10.5 mm	1 st.
GT12	Ø30 mm	Ø6.5 mm	1 st.
GT13	Ø30 mm	Ø8.5 mm	1 st.
GT14	Ø30 mm	Ø10.5 mm	1 st.
GT145	Ø30 mm	Ø12.5 mm	1 st.
GT15	Ø30 mm	Ø16.5 mm	1 st.
GT17	Ø35 mm	Ø8.5 mm	1 st.
GT185	Ø35 mm	Ø10.5 mm	1 st.
GT18	Ø35 mm	Ø12.5 mm	1 st.
GT19	Ø40 mm	Ø10.5 mm	1 st.
GT195	Ø40 mm	Ø14.5 mm	1 st.
GT20	Ø40 mm	Ø20.5 mm	1 st.
GT215	Ø45 mm	Ø10.5 mm	1 st.
GT216	Ø45 mm	Ø18.5 mm	1 st.
GT217	Ø45 mm	Ø28.5 mm	1 st.
GT21	Ø50 mm	Ø10.5 mm	1 st.
GT22	Ø50 mm	Ø15.5 mm	1 st.
GT23	Ø50 mm	Ø25.5 mm	1 st.
GT231	Ø55 mm	Ø10.5 mm	1 st.
GT235	Ø60 mm	Ø12.5 mm	1 st.



SAMENSTELLING CUSTOM-CODE

Vx – Links – BxLxTxMxDxNx – Xx – XX – Qx

- Vx: TYPE KOP
- Links: AANHAALMETHODE
- BxLxTxMxDxNx: AFMETINGEN
- Xx: MATERIAAL
- XX: AFWERKING
- Qx: AANTAL

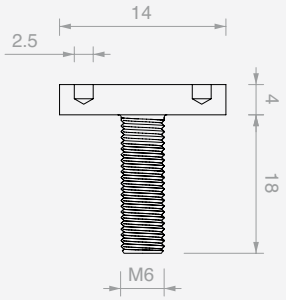

Invulvoorbeeld:

V4-S4-B14L4T18M6D2.5-OT-CL-Q20



TYPE KOP

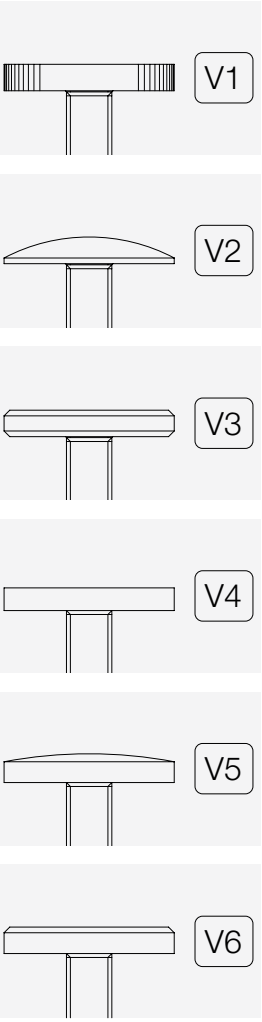

AANHAALMETHODE

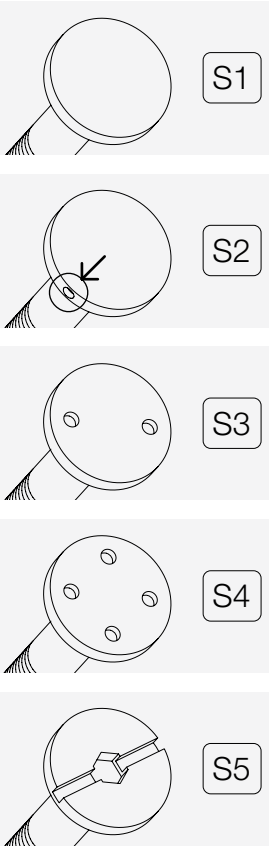

AFMETINGEN

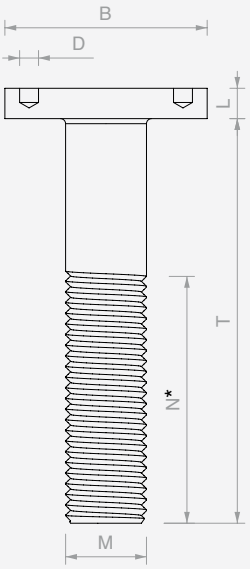

AANBEVOLEN WAARDEN

B = van 14 tot 30 mm
L = van 3 tot 6 mm
T = tot 40 mm
M = M4-M5-M6-M8-M10
D = 2 - 2,5 - 3 mm

MATERIAAL

OT	MESSING
A2	ROESTVRIJ STAAL AISI 304
A4	ROESTVRIJ STAAL AISI 316
AL	ALUMINIUM

AFWERKING

CL	GLANZEND CHROOM
NS	GEBORSTELD NIKKEL
RA	RAL-CODE
__	OVERIGE
LU	GLANZEND
SA	GEBORSTELD
RA	RAL-CODE
__	OVERIGE
LU	GLANZEND
AN	GEANODISEERD
SA	GEBORSTELD
RA	RAL-CODE
__	OVERIGE

OPMERKINGEN

* Tenzij anders aangegeven is de schroef voorzien van volledig schroefdraad
Schroeven met kop V2 zijn uitsluitend leverbaar met aanhaalmethode S1



AFSTANDHOUDER MET PUNTHOUDER DCYF

Materiaal: AISI 304 roestvrij staal
Afwerking: /9
Een draadstang in het midden zorgt voor beter aanhalen
Aanbevolen glasboring Ø10 mm

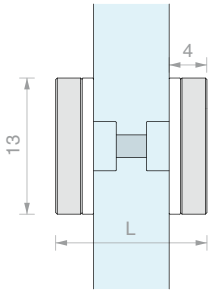

Art.	L	Voor glas	Aantal
DCYF1316	**16** mm	**8** mm	1 st.
DCYF1318	**18** mm	**10** mm	1 st.



AFSTANDHOUDER VOOR PLATEN

Materiaal: AISI 304 roestvrij staal
Afwerking: /9
Aanbevolen gereedschap voor de montage art.DCYTV13 voor kop Ø13 mm / DCYTV18 voor kop Ø18 mm

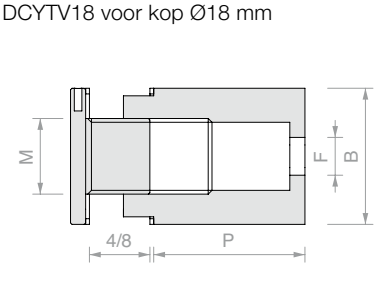

Art.	P	B	F	M	Glasboring	Aantal
DCY101010	**10** mm	**Ø10** mm	**Ø3** mm	**M6**	**Ø8** mm	1 st.
DCY101015	**15** mm	**Ø10** mm	**Ø3** mm	**M6**	**Ø8** mm	1 st.
DCY101310	**10** mm	**Ø13** mm	**Ø5** mm	**M8**	**Ø10** mm	1 st.
DCY101315	**15** mm	**Ø13** mm	**Ø5** mm	**M8**	**Ø10** mm	1 st.
DCY101815	**15** mm	**Ø18** mm	**Ø5** mm	**M10**	**Ø13** mm	1 st.
DCY101820	**20** mm	**Ø18** mm	**Ø5** mm	**M10**	**Ø13** mm	1 st.



AFSTANDHOUDER VOOR PLATEN MET DRAADSTANG

Materiaal: AISI 304 roestvrij staal
Afwerking: /9
Aanbevolen glasboring Ø10 mm
Aanbevolen gereedschap voor de montage art.DCYTV13

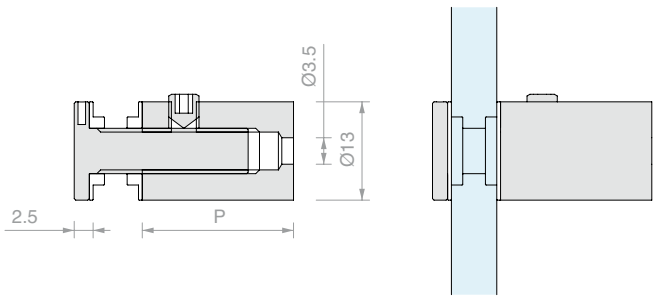

Art.	P	Voor glas	Aantal
DCYM615	**15** mm	Van **4** tot **9** mm	1 st.
DCYM620	**20** mm	Van **4** tot **12** mm	1 st.



4 AFSTANDHOUDERS VOOR PLATEN MET DRAADSTANG

Materiaal: AISI 304 roestvrij staal

Afwerking: /8 /15

Opmerking: inclusief bevestigingsschroeven op wand en dichtingen

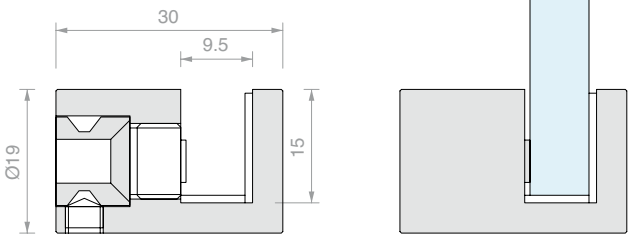

Art.	Voor glas	Aantal
MPB1930	Van **6** tot **8** mm	1 st.



STEUN VOOR PLATEN

Materiaal: AISI 304 roestvrij staal

Afwerking: /9

Aanbevolen glasboring Ø10 mm



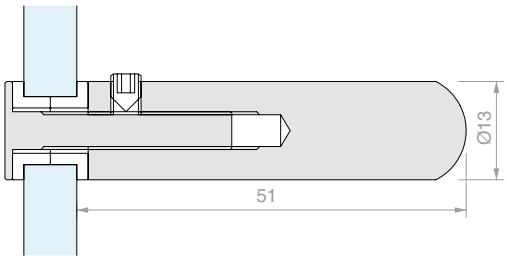

Art.	Voor glas	Aantal
DCST13	Van **8** tot **16** mm	1 st.





AFSTANDHOUDER MPB110

Materiaal: messing

Afwerking: /1 /2 /24

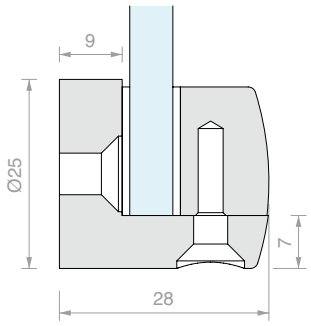

Art.	Voor glas	Aantal
MPB110	**6** mm	1 st.



AFSTANDHOUDER MPB111

Materiaal: messing

Afwerking: /1 /2 /24

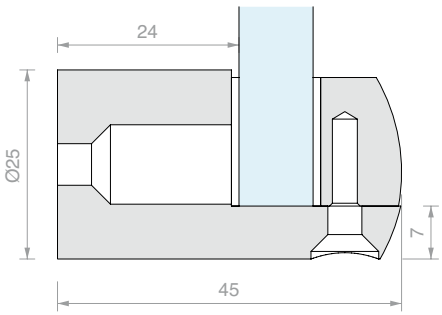

Art.	Voor glas	Aantal
MPB111	**10** mm	1 st.



AFSTANDHOUDER MPB121

Materiaal: messing

Afwerking: /1 /2 /3

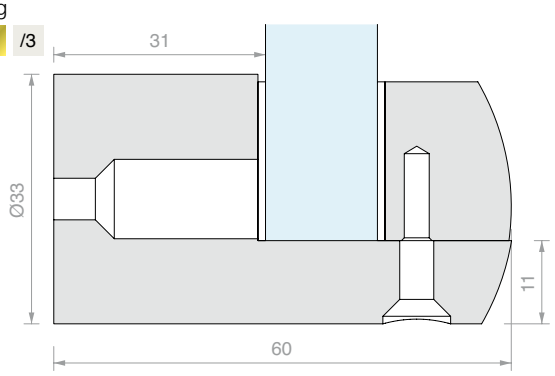

Art.	Voor glas	Aantal
MPB121	**12** mm	1 st.



AFSTANDHOUDER VOOR PLATEN PATA

Materiaal: messing

Afwerking: /1 /2 /3

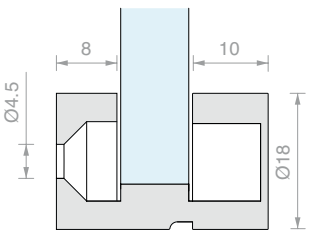

Art.	Voor glas	Aantal
PATA46	Van **4** tot **6** mm	1 st.
PATA810	Van **8** tot **10** mm	1 st.



PUNTHOUDER SCHROEFAFDEKKING DCYB

Materiaal: AISI 304 roestvrij staal
Afwerking: /9
Uitgevoerd met linkse draad
om onbedoeld losdraaien te voorkomen

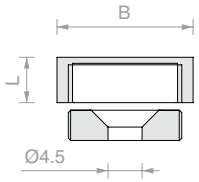

Art.	B	L	Aantal
DCYB13	**Ø13** mm	**5** mm	1 st.
DCYB18	**Ø18** mm	**6** mm	1 st.



PUNTHOUDER SCHROEFAFDEKKING MET DRAADSTANG DCYB

Materiaal: AISI 304 roestvrij staal
Afwerking: /9
Uitgevoerd met linkse draad
om onbedoeld losdraaien te voorkomen

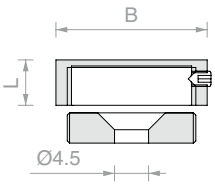

Art.	B	L	Aantal
DCYB15	**Ø15** mm	**5** mm	1 st.
DCYB20	**Ø20** mm	**6** mm	1 st.



PUNTHOUDER SCHROEFAFDEKKING MBOR

Materiaal: messing
Afwerking: /1 /2 /3

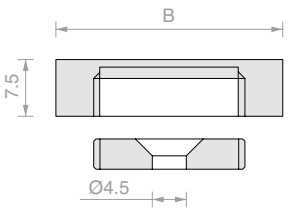

Art.	B	Aantal
MBOR004	**Ø15** mm	1 st.
MBOR003	**Ø20** mm	1 st.
MBOR001	**Ø30** mm	1 st.
MBOR002	**Ø50** mm	1 st.



PUNTHOUDER SCHROEFAFDEKKING BOR

Materiaal: messing
Afwerking: /95

Art.	Afmetingen	Verpakking	Aantal
BOR01	**Ø14** mm	100 st.	1 st.
BOR02	**Ø20** mm	100 st.	1 st.



PUNTHOUDER MET SCHROEF

Materiaal: messing
Afwerking: /95

Art.	Afmetingen	Verpakking	Aantal
BOR03	**Ø20** mm	100 st.	1 st.



AANSPANSLEUTEL VOOR BLINDE GATEN Ø4 mm

Materiaal: steel van ijzer en pennen van roestvrij staal
Dankzij de verstelbare klauw kan in een grote radius worden gewerkt, voor gatenparen met hartafstand van 7 mm tot 55 mm

Art.	Omschrijving	Aantal
UT400	Chiave a compasso con perni **Ø3.9** mm	1 st.



AANSPANSLEUTEL VOOR BLINDE GATEN Ø3 / Ø2,5 / Ø2 mm

Materiaal: steel van ijzer en pennen van roestvrij staal
Dankzij de verstelbare klauw kan in een grote radius worden gewerkt, voor gatenparen met hartafstand van 9 mm tot 55 mm

Art.	Omschrijving	Aantal
UT300	Aanspansleutel met pennen **Ø2.9** mm	1 st.
UTC300R	2 reservepennen **Ø2.9** mm	1 st.
UT250	Aanspansleutel met pennen **Ø2.4** mm	1 st.
UTC250R	2 reservepennen **Ø2.4** mm	1 st.
UT200	Aanspansleutel met pennen **Ø1.9** mm	1 st.
UTC200R	2 reservepennen **Ø1.9** mm	1 st.



HAAKSLEUTEL

Materiaal: roestvrij staal
Kenmerken: gereedschap voor het vastdraaien van alle metalen onderdelen met gat rond hun as.
Verwisselbare pennen

Art.	Verlenging	Pen	Voor blind gat	Aantal
CHSETT19	**Ø19/50** mm	**Ø2.8** mm	**Ø3** mm	1 st.
CHSETT32	**Ø32/75** mm	**Ø3.8** mm	**Ø4** mm	1 st.



TOEBEHOREN VOOR HET AANHALEN VAN AFSTANDHOUDERS MET PLATTE KOP EN GAT VAN 2 mm

Materiaal: AISI 304 roestvrij staal
Afwerking: /9



Art.	Voor afstandhouders DCY, DCYM	Aantal
DCYTV13	**Ø13** mm	1 st.
DCYTV18	**Ø18** mm	1 st.

INDEX
DEEL 5

Art.	Pag.
053.3071.300	35
053.3072.200	35
053.3072.300	35
053.3072.600	35
053.3075.300	36
053.3324.200	34
053.3324.300	34
053.3324.600	34
053.3326.200	34
053.3326.300	34
053.3326.600	34
053.3338.200	35
053.3338.300	35
053.3338.600	35
053.3342.200	34
053.3342.300	34
053.3342.600	34
053.3361.071	36
053.3361.072	36
057.3159.071	37
057.3159.072	37
057.3159.073	37
ANG001	77
ANG002	77
ANG003	77
ANG004	77
ANG216	51
ANG220	51
ANG316	51
ANG320	51
ATT3V	178
ATT3VCF5	178
ATT90	179
ATT90CF5	179
ATTANG	179
ATTANGCF5	179
ATTLIN	179
ATTLINCF5	179
B273000	44
BA25030	164
BA30045	164
BAT30030	164
BCOFIS15B	193
BCOFIS20B	194
BCOFIS25B	194
BCOFIS30B	194
BCOFIS40B	194
BCOFIS7B	194
BOR01	205
BOR02	205
BOR03	205
BORC25	191
BORC30	191
BORC35	191
BORC40	191
BORC45	191
BORC50	191
BORC55	191
BORKIA0	190
BORKIA1	190
BORKIA2	190
BORKIA3	190
BORKIA33	190
BORKIA4	190
BORKIA40	190
BORKIA5	190
BORKIA6	190
BORKIA66	190
BORKIA7	190
CAL001	75
CAL002	75
CAL003	75
CAL004	75
CAL009	101
CAL010	101
CAL17	102
CAL18	102
CAL23	101
CAL27	101
CALUV25	102
CALUV50	102
CC000	104
CC001	104
CC002	104
CE305PG10	55
CEA42DX	92
CEA42SX	92
CEACC40D	93
CEACC40S	93
CEACC50D	93
CEACC50S	93
CEALL35D	95
CEALL35S	95
CELEGA35D	95
CELEGA35S	95
CER100	68
CER100SQ	69
CER1024	62
CER1025	62
CER1027	63
CER1028	63
CER1092	63
CER1173	57
CER1174	67
CER200	62
CER217	62
CER2660	61
CER305B	69
CER305PA6	55
CER305PB	56
CER336	60
CER336L	60
CER50	68
CER50SQ	68
CER560	57
CER630	67
CER650	67
CER670	67
CER751	70
CER755	69
CERBA2	89
CERBIL55DX	54
CERBIL55SX	54
CERBIL80DX	53
CERBIL80SX	53
CERBUS	56
CERLM56	87
CERS401	64
CERS403	65
CERS405	65
CERS407	65
CERUV1	86
CERUV25	84
CERUV25LG	83
CERUV35	83
CERUV35LG	83
CERUV390	94
CERUV40	82
CERUV40LG	82
CERUV55DX	85
CERUV55SX	85
CERUVQ	90
CERUVS100	91
CERUVTON	90
CHLUV20	96
CHSETT19	205
CHSETT32	205
COFIS15B	192
COFIS15N	192
COFIS20A	184
COFIS20B	192
COFIS20N	192
COFIS25B	192
COFIS25N	192
COFIS30A	184
COFIS30B	192
COFIS30N	192
COFIS40B	193
COFIS40N	193
COFIS50B	193
COFIS50N	193
COFIS6B	193
COFIS6N	193
COFIS7B	193
COFIS7N	193
CON1052B	171
CON1072B	171
CON1102B	171
CON2052B	171
CON2072B	171
CON2102B	171
CON3075B	170
CON4104B	171
CON7052MB	173
CON7052TB	173
CON7052VB	173
CON7082MB	173
CON7082TB	173
CON7082VB	173
CON7103MB	173
CON7103TB	173
CON7103VB	173
CON712B	172
CRECLK1	135
CRECLK3	135
CRECPK1	135
CRECPK3	135
CREMDMA1	136
CREMDMA2	136
CREMDMA3	136
CREPK11	135
CREPK13	135
CREPK71	135
CREPK73	135
CRESVCE2	136
CRESVDX1	136
CRESVSX3	136
CREVEN1	136
CRIEASY13	163
CRIEASY17	163
CRIEASY21	163
CSFE20	104
CSFE30	104
CUB001	76
CUB002	76
CUB003	76
CUB004	76
CUB005	76
CUB006	76
CUB007	76

Art.	Pag.
CUSC006	45
CUSC007	45
CVM01	105
CVM03	105
CVM05	105
DCST13	201
DCY101010	200
DCY101015	200
DCY101310	200
DCY101315	200
DCY101815	200
DCY101820	200
DCYB13	204
DCYB15	204
DCYB18	204
DCYB20	204
DCYF1316	202
DCYF1318	202
DCYM615	202
DCYM620	202
DCYTV13	205
DCYTV18	205
DH1510	187
DH1515	187
DH1520	187
DH1810	187
DH1815	187
DH1820	187
DH2215	187
DH2220	187
DH2225	187
DH2515	187
DH2520	187
DH2525	187
DISC001	106
DISC002	106
DISC003	106
DISC004	106
DISC005	106
DISC0055	106
DISC006	106
DISC007	106

Art.	Pag.
DISC008	106
DISC009	106
DISC036	106
DISC151	106
DISC152	106
DISC153	106
DIST001	189
DIST002	189
DIST003	189
DIST004	189
DIST005	189
DIST007	188
DISTB30	186
DISTC2004	187
DISTC2010	187
DISTCOFIS1	190
DISTCOFIS10	190
DISTCOFIS2	190
DISTCOFIS3	190
DISTCOFIS4	190
DISTCOFIS4025	190
DISTCOFIS4040	190
DISTCOFIS5	190
DISTCOFIS5025	190
DISTCOFIS5040	190
DISTCOFIS6	190
DISTCOFIS7	190
DISTCOFIS76	190
DISTCOFIS78	190
DISTCOFIS8	190
DISTCOFIS86	190
DISTCOFIS88	190
DISTCOFIS9	190
DISTCOFIS925	190
DISTCOFIS940	190
DISTQA35	186
DISTQA50	186
DISTV2004	188
DISTV2010	188
DOM3V	176
DOM3VCF2	176
DOM3VCF3	176

Art.	Pag.
DOM90	177
DOM90CF2	177
DOM90CF3	177
DOMANG	177
DOMANGCF2	177
DOMANGCF3	177
DOMLIN	177
DOMLINCF2	177
DOMLINCF3	177
FA7035	154
FXGAB02	86
FXGAB03	90
FXGAB04	92
FXGAB05	94
FXGAB06	95
FXGAB07	85
FXGAB08	84
FXGAB09	97
FXGAB10	100
FXGAB11	105
FXGAB12	105
FXGAB13	105
FXGAB14	83
G933000	44
G953000	44
GAMB127	108
GAMB130	108
GAMB60A	108
GAMB60B	108
GIUNTOA06	165
GIUNTOA08	165
GIUNTOA10	165
GIUNTOT06	165
GIUNTOT08	165
GIUNTOT10	165
GIUNTOX06	165
GIUNTOX08	165
GIUNTOX10	165
GT01	197
GT02	197
GT03	197
GT035	197

Art.	Pag.
GT04	197
GT041	197
GT05	197
GT06	197
GT061	197
GT07	197
GT08	197
GT09	197
GT091	197
GT10	197
GT105	197
GT11	197
GT12	197
GT13	197
GT14	197
GT145	197
GT15	197
GT17	197
GT18	197
GT185	197
GT19	197
GT195	197
GT20	197
GT21	197
GT215	197
GT216	197
GT217	197
GT22	197
GT23	197
GT231	197
GT235	197
IG500	174
IG500TP	174
IG650	175
IG650TP	175
IG850	175
IG850TP	175
JOFAG	175
LED24035IP	123
LED24060IP	123
LED24100IP	123
LED24150IP	123

Art.	Pag.
LEDST001	122
LEDST002	122
LEDST008	122
LM17019TP10	37
LM48035TP10	37
LMGAB01	87
LMGF15	37
M4335Z	161
M4345Z	161
M4353Z	161
MA08110	157
MA08210	157
MA084	157
MA089	157
MA091	154
MA092	154
MA101	154
MA102	154
MA12	143
MA14	143
MA1540	142
MA1555	142
MA17	143
MA1945	142
MA1960	142
MA21	143
MA401	141
MANS501	66
MAUVQ40	99
MAUVT40	99
MBLOK180L	141
MBLOK90L	141
MBOR001	204
MBOR002	204
MBOR003	204
MBOR004	204
MD192	189
MD193	189
MD2025	189
MD230	189
MD3030	188
MD3540A	187

Art.	Pag.
MD4035	188
MDMAC52	188
MDSCA38	184
MFV1012	153
MFV68	153
MFV810	153
MGRAN1	106
MGRAN11	106
MGRAN12	106
MGRAN15	106
MGRAN2	106
MGRAN22	106
MGRAN3	106
MGRAN4	106
MGRAN41	106
MGRAN42	106
MGRAN43	106
MGRAN44	106
MGRAN45	106
MGRAN451	106
MGRAN46	106
MGRAN47	106
MGRAN5	106
MGRAN55	106
MGRAN7	106
MINIHINGE10	58
MINIHINGE100	59
MINIHINGE20	59
MINIHINGE90	58
MNUV10057	99
MNUV12062	99
MPB110	203
MPB111	203
MPB121	203
MPB1930	201
MR181	80
MR185	79
MR186	80
MR188	80
MREC003DX	146
MREC003SX	146
MREC004DX	147

Art.	Pag.
MREC004SX	147
MREC005DX	150
MREC005SX	150
MREC006DX	151
MREC006SX	151
MRET001	145
MRET002	145
MRET0023	145
MRET0027	146
MRET003	145
MRET004	146
MRET005	150
MRET006	150
MRET007	151
MRET009DX	149
MRET009SX	149
MRET010DX	148
MRET010SX	148
MRET011DX	149
MRET011SX	149
MRV16	79
MRV25E	79
MS1207.006	164
MS1207.008	164
MS1207.010	164
MS1207.012	164
MS1207.087	164
MS1207.107	164
MS1207.127	164
MT001	157
MT016	157
MT021	158
MT031	158
MT041	158
MT04122	158
MT050	158
MT051	158
MT061	158
MT071	158
MT2050	164
MTET216	76
MTET21615	76

Art.	Pag.
MTET316	76
MTET31615	76
MU30095	155
MU301012	155
MU30135	155
MU3068	155
MU30810	155
MU451012	155
MU4568	155
MU45810	155
MU5030	164
MVAC3041	191
MVAC3044	191
MVAC3048	191
MVIT0110	196
MVIT013	196
MVIT014	196
MVIT015	196
MVIT016	196
MVIT022	196
MVIT023	196
MVIT026	196
MVIT0511	197
MVIT0512	197
MVIT052	197
MVIT053	197
MVIT055	197
MVIT057	197
MVIT061	196
MVIT068	196
MVITCE1	195
MVITCE10	195
MVITCE11	195
MVITCE12	195
MVITCE13	195
MVITCE14	195
MVITCE15	195
MVITCE16	195
MVITCE17	195
MVITCE18	195
MVITCE19	195
MVITCE2	195

Art.	Pag.
MVITCE20	195
MVITCE21	195
MVITCE22	195
MVITCE23	195
MVITCE24	195
MVITCE25	195
MVITCE26	195
MVITCE27	195
MVITCE28	195
MVITCE29	195
MVITCE3	195
MVITCE30	195
MVITCE31	195
MVITCE32	195
MVITCE33	195
MVITCE4	195
MVITCE41	195
MVITCE42	195
MVITCE43	195
MVITCE5	195
MVITCE6	195
MVITCE61	195
MVITCE7	195
MVITCE71	195
MVITCE81	195
MVITCE9	195
NMF2208	155
NMF2210	155
NMF2212	155
NMF3008	155
NMF3010	155
NMF3012	155
NMF4508	155
NMF4510	155
NMF4512	155
NMS001	117
NMS002	116
NMS003	116
NMS004	117
NMS005	117
NMS006	115
NMS007	116

Art.	Pag.
NMS008	116
NMS14	113
NMS15	113
NMS16	115
NMS35	113
NMS40	114
NMS45	114
NMS50	114
NMS75	115
NRM104	126
NRM1222	126
NRM131	127
NRM1424	132
NRM1425	131
NRM1433	127
NRM1550	129
NRM18200	126
NRM18300	125
NRM1840	133
NRM18600	128
NRM2002	130
NRM222	125
NRM24	132
NRM26	133
NRM29	131
NRM3000	124
NRM3050	130
NRM3060	130
NRM3200	125
NRM4000	124
NRM540	131
NRM60	130
NRM740	127
NRM8010	132
NRM9035	129
NRM9050	131
NRM9100	129
NRMKA111	128
NRMKA125	128
PAR001	104
PAR002	104
PAR004	104

Art.	Pag.
PATA46	203
PATA810	203
PB174	186
PF134	186
PIEDACC20	108
PIEDUV25	108
PIEDUV32	108
PIEDUV35	108
PIEDUV50	108
POMUV16	100
POMUV9	100
PV053000	44
REG001N	78
REG001T	78
REG002N	78
REG002T	78
REG003N	78
REG003T	78
REG116	51
REG120	51
REG150	51
REG520	81
REG540	81
REGA15	103
REGA20	103
REGASTA200	124
REGDUO	81
REGECC20	103
REGTER08	119
REGTER10	119
REGTER12	119
REGTP08	120
REGTP08AP	120
REGTP08VIT	120
REGTP10	120
REGTP10AP	120
REGTP10VIT	120
REGTP12	120
REGTP12AP	120
REGTP12VIT	120
REGUV44	103
RUOT100005	107

Art.	Pag.
RUOT114010	107
RUOT115011	107
RUOT125018	108
RUOTA70A	107
RUOTA70C	107
SEA46	96
SER001D	70
SER001U	70
SER004U	46
SER006	47
SER007	47
SER011D	70
SER011U	70
SER012U	72
SER013D	71
SER013U	71
SER015U	73
SER016	73
SER020D	56
SER020U	56
SER021	57
SER022U	71
SER024D	74
SER024U	74
SER23DX	46
SER23SX	46
SER690D	71
SER690U	71
SER71G1D	74
SER71G1U	74
SER76G4D	74
SER76G4U	74
SER810	73
SEREGG10U	84
SEREGG13U	84
SEREGG15U	85
SERF1	72
SERF2	72
SERF3	71
SERKYR30	47
SERKYR31	46
SERLT12	70

Art.	Pag.
SERMAX20D	56
SERMAX20U	56
SERMAXD	55
SERMAXU	55
SERS401	66
SERS403	66
SERUV100U	97
SERUV150U	97
SERUV40LGU	82
SERUV40U	82
SERUV41U	96
SFE001T	105
SFE002T	105
SFE003T	105
SFE004T	105
SFE005T	105
SOFTUV18	103
SPC415	180
SPC419	180
SPC420	180
SPC501	181
SPC503	181
SPC507	181
SPC509	181
SUPGR01	183
SUPGR03	184
SVL14	49
SVL2	49
SVL7	50
SVL70	50
SVV1	49
SVV16	49
SVV5	50
SVV72	50
UT200	205
UT250	205
UT300	205
UT400	205
UTC200R	205
UTC250R	205
UTC300R	205
VETDISC20	100

Art.	Pag.
VETDISC30	100
VITC256	191
VITC258	191
VITC30825	191
VITC30830	191
VITC40825	191
VITC40830	191
VITC50830	191
VITC50835	191
W.605.020.250	24
W.605.020.500	24
W.605.040.250	24
W.605.040.500	24
W.605.050	24
W.605.071	24
W.605.090.250	24
W.605.090.500	24
W.606.100.250	28
W.606.100.500	28
W.606.110.250	28
W.606.110.500	28
W.606.120.250	28
W.606.120.500	28
W.606.220.250	27
W.606.220.500	27
W.606.290.250	27
W.606.290.500	27
W.606.310	25
W.606.320	25
W.606.350.250	26
W.606.350.500	26
W.606.360.250	26
W.606.360.500	26
W.606.400	24
W.606.420	26
W.606.450	25
W.606.600	25
W.606.620D	25
W.606.620U	25
W.606.640	25
W.606.640	30
W.610.020.250	29

Art.	Pag.
W.610.020.500	29
W.610.040.250	29
W.610.040.500	29
W.610.050	29
W.610.070	29
W.610.090.250	29
W.610.090.500	29
W.610.320	30
W.610.370.250	31
W.610.370.500	31
W.610.400	30
W.610.420	31
W.610.450	30
W.610.600	30
W.610.620D	30
W.610.620U	30

CATALOGUS

ACCESSOIRES VOOR GLASBEWERKING

logli
SAINT-GOBAIN

ACCESSOIRES VOOR GLASBEWERKING





LIJMEN VOOR UV-VERLIJMING
Pag. 22



UV-LICHT
Pag. 31



SILICONEN EN AFDICHTMIDDEL
Pag. 36



SNIJ-ACCESSOIRES
Pag. 46



SNIJOLIE
Pag. 50



WINKELHAKEN EN LINIALEN
Pag. 51



PINZE
Pag. 52



CIRKELZAAG
Pag. 53



BOORKRONEN EN VERZINKBOREN
Pag. 54

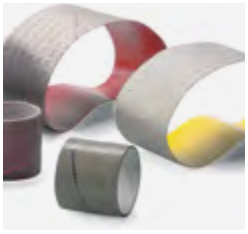

SCHUURMIDDELEN
Pag. 55



CERIUMOXIDE
Pag. 59



ZANDSTRALEN
Pag. 59



MEETINSTRUMENTEN
Pag. 62



ZUIGNAPPEN
Pag. 65



TRANSPORT
Pag. 68



HANDSCHOENEN EN SCHORTEN
Pag. 69



ROLMATEN
Pag. 70



DUBBELZIJDIGE TAPE
Pag. 71



AFDICHTINGSBAND
Pag. 73

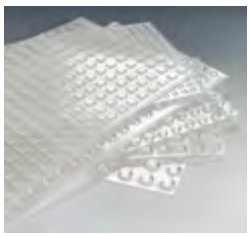

BUFFERS EN DICHTINGEN
Pag. 74



HEFFEN
Pag. 80



GLASS-TIC
Pag. 81

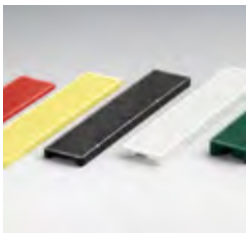

STELBLOKJES
Pag. 82



BELUCHTERS
Pag. 83

UV-VERLIJMING




627
100 gr
logli
SAINT-GOBAIN
FIXGLASS UV
PRINCIPAUX MATÉRIAUX
À COLLER - VERRE AVEC:
• Verre
PRINCIPAUX DOMAINES D'UTILISATION:
• Applications qui se basent sur
la capillarité
• Constructions en verre ouvertes
Couleur: TRANSPARENT | Viscosité: BASSE
973
100 gr
logli
SAINT-GOBAIN
FIXGLASS UV
PRINCIPALI MATERIALI
DA INCOLLARE - VETRO CON:
• Vetro • Metallo - Alluminio
• Materiali porosi
LUCE VISIBILE
PRINCIPALI CAMPI DI UTILIZZO:
• Soluzioni sottoposte a colpi, vibrazioni
• Soluzioni situate in ambienti
con elevata umidità
• Costruzioni in vetro chiuse
Colore: TRASPARENTE | Viscosità: ALTA
630
100 gr
logli
SAINT-GOBAIN
FIXGLASS UV
PRINCIPAUX MATÉRIAUX
À COLLER - VERRE AVEC:
• Métal – Acier inox
• Verre
PRINCIPAUX DOMAINES D'UTILISATION:
• Solutions soumises à des charges
aussi bien statiques que dynamiques
• Constructions en verre ouvertes
Couleur: TRANSLUCIDE | Viscosité: MOYENNE

EIGENSCHAPPEN VAN DE LIJMEN

TYPE LIJM	FIXGLASS UV 627	FIXGLASS UV 635	FIXGLASS UV 10	FIXGLASS UV 630	FIXGLASS UV 621	FIXGLASS UV 629
Katalyse	UV-licht	Zichtbaar licht	Zichtbaar licht	UV-licht	Zichtbaar licht	UV-licht
Katalyse met FXATT-activator				●		●
Glas Float	●	●	●	●	●	●
Gehard glas						●
Gelaagd glas		●	●		●	
Metaal / roestvrij staal				●	●	
Metaal / aluminium						●
Kunststoffen*						
Poreuze materialen°						
Toepassingen die gebruik maken van capillariteit	●	●	●		●	
Verticale toepassingen (DRUIPT NIET)						
Open constructies in glas	●	●	●	●	●	
Gesloten constructies in glas			●			●
Geschiktheid voor omgevingen met hoge vochtigheid						●
Type hars	Urethaan-acrylaat	Urethaan-acrylaat	Urethaan-acrylaat	Acrylaat	Acrylaat	Acrylaat
Kleur	Transparant	Transparant	Transparant	Lichtdoorlatend	Lichtdoorlatend	Transparant
Viscositeit [mPa.s]	Vloeibaar 20÷100	Vloeibaar 20÷100	Vloeibaar 40÷90	Gemiddeld 800÷1200	Gemiddeld 550÷1000	Dicht 700÷1400
Consistentie	Stijf	Stijf	Stijf	Zeer stijf	Zeer stijf	Halfstijf
Prefixatietijd [s]	5	5	5	5	5	5
Min. uithardingstijd [s]	50	30	30	50	15	50

(*) Gezien de grote verscheidenheid aan kunststofmaterialen is een controle altijd raadzaam voorafgaand aan daadwerkelijke toepassing.
(°) Zorgvuldig de mate van porositeit beoordelen voorafgaand aan daadwerkelijke toepassing.

FIXGLASS UV 973	FIXGLASS UV 973 GEL
Zichtbaar licht	Zichtbaar licht
●	●
●	●
●	●
●	●
●	●
●	●
●	●
	●
	●
●	●
●	●
Urethaan-acrylaat	Urethaan-acrylaat
Transparant	Transparant
Dicht 1000÷1500	Zeer dicht THIXOTROPISCH
Elastisch	Elastisch
10	3
60	15







FIXGLASS UV 627

Voornaamste te verlijmen materialen,
Glas met: GLAS FLOAT

UV-LICHT

Voornaamste toepassingen:
Toepassingen die gebruik maken van capillairwerking.
Open constructies in glas.
Omschrijving:
UV-lijm met lage viscositeit, transparant.
Met capillairwerking is het ook mogelijk om van buitenaf te doseren als het glas al is geplaatst.

Technische gegevens:
Kleur: transparant
Hars: urethaan-acrylaat
Viscositeit (Brookfield LVT/25°C) [mPa.s]: 20 ÷ 100 (vloeibaar)
Consistentie: stijf
Vlampunt [°C]: > 93
Dichtheid [g/cm^3]: ongeveer 1.12
Brekingsindex [nD20]: 1.501
UV (UV-A 60mW/cm^2 Dikte 0,05mm) [s]: 15
Doorhardingssnelheid [h]: na 12
Max. katalyseerbare dikte [mm]: 3
Vulbare diktes [mm]: 0,04 ÷ 0,1
Temperatuurbestendigheid [°C]: -40 ÷ 125
Hardheid [Shore D]: 70 ÷ 80
Verlenging [%]: 2.3
Wateropname [massa-%]: < 2.8
Tg [°C] (DSC): 45 ÷ 60
CTE [ppm/K]: 62
Diëlektrische constante [10kHz]: 6.2
Thermische geleidbaarheid [W/m·K]: 0,22
Diëlektrische sterkte [kV/mm]: 20.4
Schuifsterkte/compr. (glas/glas) [N/mm^2]: ongeveer 16.0
Schuifsterkte/compr. (glas/roestvrij staal) [N/mm^2]: ongeveer 15,0
Schuifsterkte/compr. (glas aluminium) [N/mm^2]: ongeveer 16,0
Schuifsterkte (glas/glas) [N/mm^2]: ongeveer 9,0
Schuifsterkte (glas/staal) [N/mm^2]: ongeveer 11,5
Schuifsterkte (glas/aluminium) [N/mm^2]: ongeveer 10,7
Rek bij breuk [%]:circa 13,0
Modulus E [N/mm^2]: 420

Art.	Verpakking	Aantal
FX627.100	**100** gr	1 st.
FX627.250	**250** gr	1 st.



FIXGLASS UV 635

Voornaamste te verlijmen materialen,
Glas met: FLOAT / GELAAGD GLAS

ZICHTBAAR LICHT

Voornaamste toepassingen:
Toepassingen die gebruik maken van capillairwerking.
Open constructies in glas.
Omschrijving:
UV-lijm met lage viscositeit, transparant.
Met capillairwerking is het ook mogelijk om van buitenaf te doseren als het glas al is geplaatst.

Technische gegevens:
Kleur: transparant
Hars: urethaan-acrylaat
Viscositeit (Brookfield LVT/25°C) [mPa.s]: 20 ÷ 100 (vloeibaar)
Consistentie: stijf
Vlampunt [°C]: > 93
Dichtheid [g/cm^3]: ongeveer 1.12
UV (UV-A 60mW/cm^2 Dikte 1mm) [s]: 15
Zichtbaar licht (lamp 20 Watt / 3cm afstand) [s]: 30
Doorhardingssnelheid [h]: na 12
Katalyse met warmte bij 120°C [Min]: 40
Max. katalyseerbare dikte [mm]: 5
Vulbare diktes [mm]: 0,04 ÷ 0,1
Temperatuurbestendigheid [°C]: -40 ÷ 125
Hardheid [Shore D]: 70 ÷ 80
Verlenging[%]: 2.3
Wateropname [massa-%]: < 2.8
Tg [°C] (DSC): > 45
CTE [ppm/K]: 62
Diëlektrische constante [10kHz]: 6.2
Thermische geleidbaarheid [W/m·K]: 0,22
Diëlektrische sterkte [kV/mm]: 20.4
Schuifsterkte/compr. (glas/glas) [N/mm^2]: ongeveer 16.0
Schuifsterkte/compr. (glas/roestvrij staal) [N/mm^2]: ongeveer 15,0
Schuifsterkte/compr. (glas aluminium) [N/mm^2]: ongeveer 16,0
Schuifsterkte (glas/glas) [N/mm^2]: ongeveer 9,0
Schuifsterkte (glas/staal) [N/mm^2]: ongeveer 11,5
Schuifsterkte (glas/aluminium) [N/mm^2]: ongeveer 10,7
Rek bij breuk [%]:circa 13,0
Modulus E [N/mm^2]: 420

Art.	Verpakking	Aantal
FX635.100	**100** gr	1 st.
FX635.250	**250** gr	1 st.



FIXGLASS UV 10

Voornaamste te verlijmen materialen,
Glas met: FLOAT / GELAAGD GLAS

ZICHTBAAR LICHT

Voornaamste toepassingen:
Toepassingen die gebruik maken van capillairwerking.
Open/gesloten constructies in glas.
Omschrijving:
UV-lijm met lage viscositeit, transparant.
Met capillairwerking is het ook mogelijk om van buitenaf te doseren als het glas al is geplaatst.

HOGE WEERSTAND TEGEN VOCHTIGHEID

Technische gegevens:
Kleur: transparant
Hars: urethaan-acrylaat
Viscositeit (Brookfield LVT/25°C) [mPa.s]: 40 ÷ 90 (vloeibaar)
Consistentie: stijf
Vlampunt [°C]: > 90
Dichtheid [g/cm^3]: ongeveer 1.15
Brekingsindex [nD20]: 1.4714
UV (UV-A 60mW/cm^2 Dikte 0,05mm) [s]: 15
Zichtbaar licht (lamp 20 Watt / 3 cm afstand) [s]: 30
Doorhardingssnelheid [h]: na 12
Max. katalyseerbare dikte [mm]: 3
Vulbare diktes [mm]: 0,04 ÷ 0,1
Temperatuurbestendigheid [°C]: -40 ÷ 140
Hardheid [Shore D]: 75 ÷ 85
Verlenging [%]: 2.4
Wateropname [massa-%]: < 1.0
CTE [ppm/K]: 95
Schuifsterkte/compr. (glas/glas) [N/mm^2]: ongeveer 14.0
Schuifsterkte/compr. (glas/roestvrij staal) [N/mm^2]: ongeveer 12.0
Schuifsterkte/compr. (glas aluminium) [N/mm^2]: ongeveer 11.0

Art.	Verpakking	Aantal
FX10.100	**100** gr	1 st.
FX10.250	**250** gr	1 st.



FIXGLASS UV 630

Voornaamste te verlijmen materialen,
Glas met: METAAL / ROESTVRIJ STAAL / GLAS FLOAT

UV-LICHT

Voornaamste toepassingen:
Oplossingen die onderhevig zijn aan zowel statische als dynamische belastingen. Open constructies in glas.
Omschrijving:
UV-lijm met gemiddelde viscositeit, lichtdoorlatend.
Dankzij de hoge mechanische weerstand is deze ideaal voor verlijmingen glas/roestvrij staal die aan aanzienlijke belastingen worden blootgesteld.
Activator Art. FXATT

Technische gegevens:
Kleur: lichtdoorlatend
Hars: acrylaat
Viscositeit (Brookfield LVT/25°C) [mPa.s]: 800 ÷ 1200 (gemiddeld)
Consistentie: zeer stijf
Vlampunt [°C] > 95
Dichtheid [g/cm^3]: ongeveer 1.12
UV (UV-A 60mW/cm^2 Dikte 1mm) [s]: 15
Doorhardingssnelheid [h]: na 12
Katalyse met warmte bij 120°C [Min]: 40
Katalyse met activator [Min]: 25
Max. katalyseerbare dikte [mm]: 3
Vulbare diktes [mm]: 0,09 ÷ 0,5
Temperatuurbestendigheid [°C]: -40 ÷ 150
Hardheid [Shore D]: 70 ÷ 80
Verlenging [%]: 3.3
Wateropname [massa-%]: < 2.8
Tg [°C] (DSC): 40 ÷ 60
CTE [ppm/K]: 62
Diëlektrische constante [10kHz]: 6.2
Thermische geleidbaarheid [W/m·K]: 0,22
Diëlektrische sterkte [kV/mm]: 18.7
Schuifsterkte/compr. (glas/glas) [N/mm^2]: ongeveer 12
Schuifsterkte/compr. (glas/roestvrij staal) [N/mm^2]: ongeveer 18
Schuifsterkte/compr. (glas aluminium) [N/mm^2]: ongeveer 8
Schuifsterkte (glas/aluminium) [N/mm^2]: >15
Schuifsterkte (glas/staal) [N/mm^2]: >14
Rek bij breuk [%]:ongeveer 8
Modulus E [N/mm^2]: 420

Art.	Verpakking	Aantal
FX630.100	**100** gr	1 st.
FX630.250	**250** gr	1 st.



FIXGLASS UV 621

Voornaamste te verlijmen materialen,
Glas gelaagd met: GLAS FLOAT GELAAGD / METAAL / ROESTVRIJ STAAL

ZICHTBAAR LICHT

Voornaamste toepassingen:
Oplossingen die onderhevig zijn aan zowel statische als dynamische belastingen. Open constructies in glas.
Omschrijving:
UV-lijm met gemiddelde viscositeit, lichtdoorlatend.
Ideaal voor het verlijmen van metaal en gelaagd glas.

Technische gegevens:
Kleur: lichtdoorlatend
Hars: acrylaat
Viscositeit (Brookfield LVT/25°C) [mPa.s]: 550 ÷ 1000 (gemiddeld)
Consistentie: zeer stijf
Vlampunt [°C] > 95
Dichtheid [g/cm^3]: ongeveer 1.12
UV(UV-A 60mW/cm^2 Dikte 1mm) [s]: 15
Zichtbaar licht (400-500 nm) [s]: 15
Katalyse met warmte bij 120°C [Min]: 40
Doorhardingssnelheid [h]: na 12
Max. katalyseerbare dikte [mm]: 5
Vulbare diktes [mm]: 0,07 ÷ 0,4
Temperatuurbestendigheid [°C]: -40 ÷ 150
Hardheid [Shore D]: 70 ÷ 80
Verlenging [%]: 3.3
Wateropname [massa-%]: < 2.8
Tg [°C] (DSC): 40 ÷ 60
CTE [ppm/K]: 62
Diëlektrische constante [10kHz]: 6.2
Thermische geleidbaarheid [W/m·K]: 0,22
Diëlektrische sterkte [kV/mm]: 18.7
Schuifsterkte/compr. (glas/glas) [N/mm^2]: ongeveer 12
Schuifsterkte/compr. (glas/roestvrij staal) [N/mm^2]: ongeveer 18
Schuifsterkte/compr. (glas aluminium) [N/mm^2]: ongeveer 8
Schuifsterkte (glas/aluminium) [N/mm^2]: >15
Schuifsterkte (glas/staal) [N/mm^2]: >14
Rek bij breuk [%]:ongeveer 8
Modulus E [N/mm^2]: 420

Art.	Verpakking	Aantal
FX621.100	**100** gr	1 st.
FX621.250	**250** gr	1 st.



FIXGLASS UV 629

Voornaamste te verlijmen materialen,
Glas met: GLAS FLOAT / GEHARD / METAAL / ALUMINIUM

UV-LICHT

Voornaamste toepassingen:
Oplossingen zelfs in omgevingen met een hoge vochtigheid. Gesloten constructies in glas.
Omschrijving:
UV-lijm met hoge viscositeit, transparant.

HOGE WEERSTAND TEGEN VOCHTIGHEID

Activator Art. FXATT

Technische gegevens:
Kleur: transparant
Hars: acrylaat
Viscositeit (Brookfield LVT/25°C) [mPa.s]: 700 ÷ 1400 (dicht)
Consistentie: halfstijf
Vlampunt [°C]: > 100
Dichtheid [g/cm^3]: ongeveer 1.15
Brekingsindex [nD20]: 1.499
UV(UV-A 40mW/cm^2) [s]: 25
Katalyse met warmte bij 120°C [Min]: 15
Doorhardingssnelheid [h]: na 12
Katalyse met activator [Min]: 1
Vulbare diktes [mm]: 0,06 ÷ 0,3
Temperatuurbestendigheid [°C]: -25 ÷ 120
Hardheid [Shore D]: 60 ÷ 70
Verlenging [%]: 0.32
Wateropname [massa-%] < 1.5
Schuifsterkte/compr. (glas/glas) [N/mm^2]: ongeveer 14.5
Schuifsterkte/compr. (glas/roestvrij staal) [N/mm^2]: ongeveer 17,7
Schuifsterkte/compr. (glas/aluminium) [N/mm^2]: ongeveer 12,6
Rek bij breuk [%]:circa 7,1

Art.	Verpakking	Aantal
FX629.100	**100** gr	1 st.
FX629.250	**250** gr	1 st.



FIXGLASS UV 973

Voornaamste te verlijmen materialen,
Glas met: GLAS FLOAT / GEHARD / GELAAGD / METAAL / ALUMINIUM / KUNSTSTOFFEN
Poreuze materialen

ZICHTBAAR LICHT

Voornaamste toepassingen:
Oplossingen onderhevig aan stoten, trillingen, zelfs in omgevingen met een hoge vochtigheid. Gesloten constructies in glas.
Omschrijving: UV-lijm met hoge viscositeit, transparant. Elastische lijm voor oplossingen onderhevig aan stoten, trillingen.
HOGE WEERSTAND TEGEN VOCHTIGHEID

Technische gegevens:
Kleur: transparant
Hars: urethaan-acrylaat
Viscositeit (Brookfield LVT/25°C) (dicht) [mPa.s]: 1000 ÷ 1500
Consistentie: elastisch
Vlampunt [°C]: > 93
Dichtheid [g/cm^3]: 1.1circa
Brekingsindex [nD20]: 1.4718
UV(UV-A 60mW/cm^2) [s]: 10
Zichtbaar licht (9W Röhre) [s]: 60
Doorhardingssnelheid [h]: na 12
Max. katalyseerbare dikte [mm]: 5
Vulbare diktes [mm]: 0,09 ÷ 0,5
Temperatuurbestendigheid [°C]: -50 ÷ 150
Hardheid [Shore A]: 70 ÷ 80
Verlenging [%]: 4.3
Wateropname [massa-%] < 0.8
Tg [°C] (DSC): > -45
Schuifsterkte/compr. (PC/PC) [N/mm^2]: ongeveer 2.1
Schuifsterkte/compr. (PC/PMMA) [N/mm^2]: ongeveer 2,5
Schuifsterkte/compr. (PC/FR4) [N/mm^2]: ongeveer 2,4
Schuifsterkte (glas/glas) [N/mm^2]: ongeveer 5,7
Schuifsterkte (glas/aluminium) [N/mm^2]: ongeveer 3,4
Schuifsterkte (glas/staal) [N/mm^2]: ongeveer 2,6
Rek bij breuk [%]:ongeveer 204
Modulus E [N/mm^2]: 1.4

Art.	Verpakking	Aantal
FX973.100	**100** gr	1 st.
FX973.250	**250** gr	1 st.

FIXGLASS 973 UV GEL

Voornaamste te verlijmen materialen, glas met: METAAL / ALUMINIUM
GLAS FLOAT / GEHARD / GELAAGD / KUNSTSTOFFEN / POREUZE MATERIALEN
Voornaamste toepassingen: Oplossingen zelfs in omgevingen met een hoge vochtigheid. Verticale toepassingen - DRUIPT NIET. Open/gesloten constructies in glas.
Omschrijving: UV-lijm thixotropisch, transparant. Dankzij de elasticiteit in de Shore A-hardheidsschaal is deze ideaal voor verlijmingen glas/glas, glas/metaal die onderhevig zijn aan stoten of trillingen, zelfs verticaal. HOGE WEERSTAND TEGEN VOCHTIGHEID



Technische gegevens:
Kleur: transparant
Hars: Urethaan-acrylaat
Viscositeit: thixotropisch (zeer dicht)
Consistentie: elastisch
Vlampunt [°C] > 93
Dichtheid [g/cm^3]: ongeveer 1.1
UV(UV-A 60mW/cm^2): 5 sec.
Maximaal katalyseerbare dikte [mm]: 5
Zichtbaar licht (400-480 nm) [s]: 10
Vulbare diktes [mm]: 0,09 ÷ 0,5
Doorhardingssnelheid [h]: na 12
Temperatuurbestendigheid [°C]: -50 ÷ 150
Hardheid [Shore A]: 60 ÷ 70
Krimp [Vol-%]: 4.3
Wateropname [massa-%]: < 0.8
Schuifsterkte/compr. (glas/glas) [N/mm^2]: ongeveer 6.9

ZICHTBAAR LICHT

Art.	Omschrijving	Aantal
FX973GEL.30	Lijm FIXGLASS 973 UV GEL **30** gr	1 st.
FXGEL03	Wegwerptuit in kunststof - Verpakking 5 st.	1 st.



ACTIVATOR VOOR UV-LIJMEN

Wanneer activeren van de lijm niet mogelijk of moeilijk is met een lamp, zorgt deze voor katalysatie van FX629- en FX630-lijmen.

Voornaamste toepassingen:
In de aanwezigheid van gekleurd, gelakt, gelaagd glas, verlijming van tegenoverliggende delen, zoals handgrepen.

Gebruik: Op het glas aanbrengen voorafgaand aan verlijming met de daarvoor bestemde kwast. De lijm wordt op het te verlijmen metalen deel aangebracht. De delen samenvoegen en het stuk gedurende de nodige tijd blokkeren.
In sommige gevallen kan het gebruik van de activator de hechting een enigszins gelige kleur geven.

Activator voor lijmen FIXGLASS UV 629 e 630

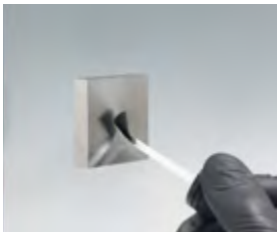



Art.	Verpakking	Aantal
FXATT	**30** ml	1 st.



DOSEERNAALDEN

Naalden voor nauwkeurig en gecontroleerd doseren.
Met adapter rechtstreeks op het flesje aan te brengen.
Verschillende diameters afhankelijk van de viscositeit van de lijm.
Het is raadzaam om de naald na gebruik weg te gooien; eventuele resten, ook gedeeltelijk gekatalyseerd, kunnen problemen veroorzaken bij volgende verlijmingen.

Art.	Omschrijving	Kleur	Voor lijm	Aantal
FXGH	Sortering doseernaalden met adapter voor flesjes - Verpakking 5 st.			1 st.
FXGH33	Doseernaald **Ø0.33** mm	Oranje	**FX627** - **FX10**	1 st.
FXGH41	Doseernaald **Ø0.41** mm	Lichtblauw	**FX627** - **FX10**	1 st.
FXGH58	Doseernaald **Ø0.58** mm	Roze	**FX621** - **FX635** - **FX10**	1 st.
FXGH84	Doseernaald **Ø0.84** mm	Groen	**FX621** - **FX630** - **FX635** - **FX10**	1 st.
FXGH1.37	Doseernaald **Ø1.37** mm	Amber	**FX630**	1 st.
FXADGH	Adapter voor doseernaalden om op flesjes te schroeven			1 st.



PISTOOL VOOR FIXGLASS UV GEL

Doseerpistool voor FIXGLASS UV GEL.
De nauwkeurige mechanische beweging zorgt voor een regelmatige en gecontroleerde dosering van de lijm.





Art.	Aantal
FXGEL01	1 st.

EPOXY TWEECOMPONENTENHARS

Voornaamste te verlijmen materialen,
Glas met: GLAS FLOAT / GEHARD/ GELAAGD
METALEN / ROESTVRIJ STAAL / ALUMINIUM
KUNSTSTOFFEN / POREUZE MATERIALEN

Voornaamste toepassingen: Niet grote oplossingen die onderhevig zijn aan zowel statische als dynamische belastingen. Open constructies in glas.

Omschrijving: Ongevuld, snel en sterk tweecomponenten-epoxysysteem. Geen oplosmiddelen nodig.

Gebruik: Aanbrengen op het glas met het juiste pistool en menger of handmatig door de hars en verharder te mengen met een spatel. De delen samenvoegen en het stuk gedurende de nodige tijd blokkeren. Handig voor verlijmingen waarbij het gebruik van UV-licht en UV-lijmen niet is toegestaan.



Technische gegevens:
Van de hars:
Kleur: lichtgeel
Viscositeit hars (25°C) [mPa.s]: 5000 ÷ 10000
Dichtheid hars (25°C) [g/ml]: 1.13 ÷ 1.17
Van de verharder:
Kleur: lichtgeel
Viscositeit (25°) [mPa.s]: 23000 ÷ 33000
Dichtheid (25°C) [g/ml]: 1.11 ÷ 1.15
Geleringstijd (25°C Dikte 2 mm) [s]: 120 ÷ 240
Gebruikstijd (25°C Dikte 2 mm) [s]: 120 ÷ 180
Hechtingstijd (25°C) [min]: 6 ÷ 7
Van het eindsysteem:
Kleur: lichtdoorlatend
Hars: epoxy-tweecomponenten
Consistentie: Stijf
Dichtheid (25°C) [g/ml]: 1.12 ÷ 1.16
Hardheid (25°C na 1h) [Shore D]: 65 ÷ 70
Hardheid (25°C na 24h) [Shore D]: 75 ÷ 80
Hardheid (25°C na 7gg) [Shore D]: 78 ÷ 83
Tg (na 7 dagen bij TA) [°C]: 27 ÷ 32
Tg (na 16h bij 40°C) [°C]: 27 ÷ 32
Tg (na 3h bij 80°C) [°C]: 33 ÷ 38
Schuifsterkte bij trekken
(Roestvrij staal AISI316 na 7 dagen bij TA) [MPa]: 9.0 ÷ 11.0
Schuifsterkte bij trekken
(Roestvrij staal AISI316 na 16h bij 40°C) [MPa]: 11.5 ÷ 13.5
Schuifsterkte bij trekken
(Roestvrij staal AISI316 na 3h bij 80°C) [MPa]: 15.0 ÷ 18.5
Schuifsterkte bij trekken
(Aluminium na 7 dagen bij TA) [MPa]: 8.5 ÷ 10.5
Schuifsterkte bij trekken
(Aluminium na 16h bij 40°C) [MPa]: 10.5 ÷ 12.5
Schuifsterkte bij trekken
(Aluminium na 3h bij 80°C) [MPa]: 16.0 ÷ 18.0

Art.	Omschrijving	Aantal
FXBC50	Epoxy tweecomponentenhars - **50** gr	1 st.
FXBC03	Menger voor **FXBC50**	1 st.
FXBC05	Menger voor **FXBC50** - Verpakking 5 st.	1 st.



PISTOOL VOOR FXBC50

Doseerpistool voor FXBC50.
De nauwkeurige mechanische beweging zorgt voor een regelmatige en gecontroleerde dosering van de tweecomponentenhars.





Art.	Aantal
FXBC01	1 st.



FIXGLASS 1000

Oppervlaktevoorbereider voor UV-verlijming
Product voor het reinigen van te verlijmen glas.
Het is een geconcentreerd alcoholhoudend oplosmiddel in een concentratie van meer dan 99%.
Reinigt en ontvet glas, metaal, marmer.
Speciaal ontworpen voor verlijming met UV-lijmen.
Voorzien van ON/OFF-mondstuk
PRODUCT ZONDER VERVALDATUM
BEWAREN OP KOELE PLAATS ZONDER DIRECT ZONLICHT
GEBRUIK VAN TNT-TISSUES WORDT AANBEVOLEN VOOR HET AANBRENGEN
WAARSCHUWINGEN: GEBRUIK VAN HANDSCHOENEN WORDT AANBEVOLEN
PRODUCT VOOR PROFESSIONEEL GEBRUIK

Art.	Formaat	Aantal
FX1000	**500** ml	1 st.



VERSTUIVER VOOR FIXGLASS 1000

Vervangende professionele verstuiver voor flessen met oppervlaktevoorbereider FIXGLASS 1000.
Veelzijdig en robuust.
Ontworpen voor maximaal gebruiksgemak dankzij een ronde en ergonomische lijn en een groot hendeloppervlak.
Van duurzaam materiaal voor veelvuldig gebruik.
Voorzien van mondstuk voor regeling sproeikracht.
Slang standaard geleverd met filter.
Uitgerust met een gepatenteerd vergrendelingssysteem dat losdraaien voorkomt.
Gemiddelde dosering 1.3 ml.

Art.	Aantal
FXVP01	1 st.



BIJVULFLES FIXGLASS 1000

Oppervlaktevoorbereider voor UV-verlijming (bijvulfles)
Product voor het reinigen van te verlijmen glas.
Het is een geconcentreerd alcoholhoudend oplosmiddel in een concentratie van meer dan 99%.
Reinigt en ontvet glas, metaal, marmer.
Speciaal ontworpen voor verlijming met UV-lijmen.
Voorzien van KINDVEILIGE dop
Fles met speciaal mondstuk voor makkelijk bijvullen van de fles van 500 ml.
WAARSCHUWINGEN: GEBRUIK VAN HANDSCHOENEN WORDT AANBEVOLEN
PRODUCT VOOR PROFESSIONEEL GEBRUIK

Art.	Formaat	Aantal
FX2000	**2** l	1 st.



TNT-TISSUE

Product voor het reinigen van te verlijmen glas.
Laat geen residu achter op het oppervlak.
Gebruik met de producten FIXGLASS1000 verwijdert streeploos vuil en vet.

Art.	Omschrijving	Aantal
FXTNT01	**400** x **250** mm - **50** Vellen	1 st.



MESJES VOOR HET SNIJDEN VAN KUNSTSTOF

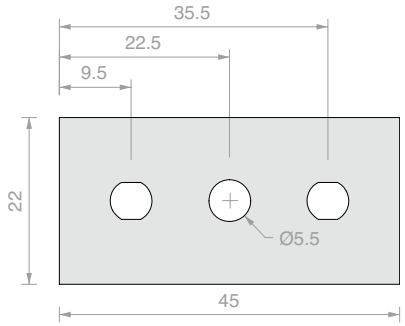

Art.	Dikte	Verpakking	Aantal
LAME05	**0.20** mm	100 st.	1 st.
LAME07	**0.15** mm	250 st.	1 st.



WEGWERPMESJES VOOR HET SNIJDEN VAN KUNSTSTOF

Eenzijdige reservemesjes voor schrapen van etiketten, dichtingen enz.
De mesjes zijn gemaakt van koolstofstaal
dikte 0.009”/0.23 mm met aluminium achterkant.

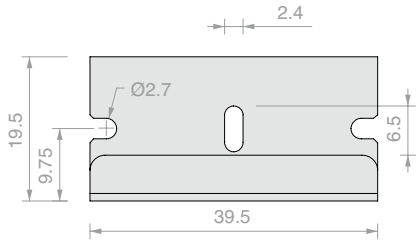

Art.	Dikte	Verpakking	Aantal
LAME02	**0.23** mm	100 st.	1 st.



ZWART VILT

Samenstelling: 100% polypropyleen
Cohesiesteun: synthetische latex
Totaal gewicht: 620 gr / m2 ±10%
Vuurbestendigheid: BFL-S1
Dikte: 2.5 mm ±10%

Art.	Afmeting	Aantal
FN4	**4000** mm	Per m^2



BESCHERMBRIL VOOR UV-VERLIJMING

Type filter en materiaal van de lens: Oranje - “The UV blocking lens”
Kenmerken:
- Beschermt tegen UV-stralen en schokken.
- Beschermt tegen UVA-stralen en zichtbaar licht tot 525 nm.
- Verhoogt het contrast bij weinig licht.

Certificaten volgens normen: EN166/EN170
Markering: 2C - 1.7
VLT (transmissie van zichtbaar licht): 55%
WAARSCHUWINGEN: DRAGEN BIJ GEBRUIK VAN UV-LICHT

Geschikt voor verlijming met lijm met
ZICHTBAAR LICHT

Art.	Aantal
LAMP016	1 st.

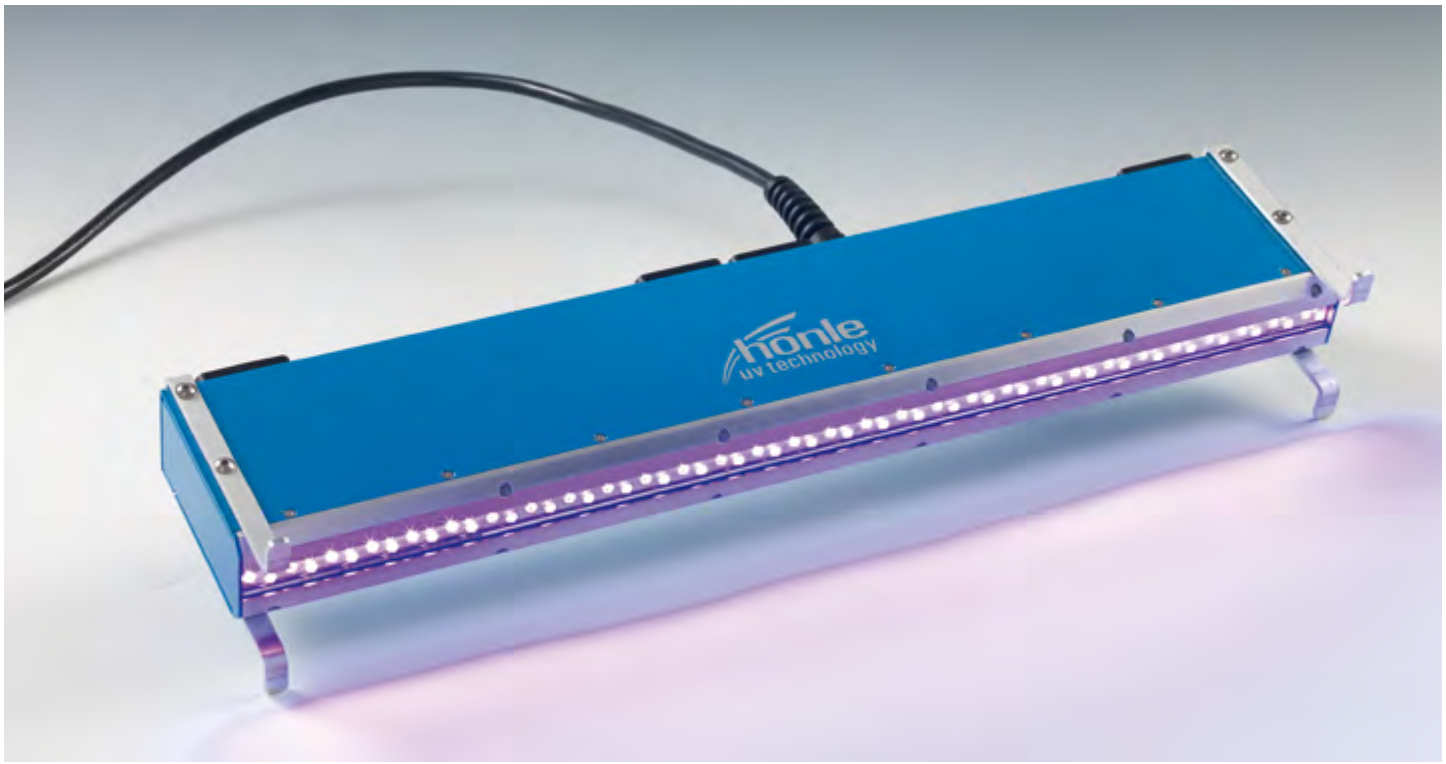

UV-LICHT LEDLINE 500

Nieuwste LED-technologie – 60 LED bij hoge intensiteit
Afmetingen lamphouder: 503 x 180 x 150 mm - gewicht 2,8 kg
Afmetingen stralingsuitgangsvlak: 500 x 15 mm
Zonder extra voeding - directe aansluiting op het lichtnet
Voeding: 230 + 10 Volt
Opname: 120 Watt
Golflengte = 405 nm ZICHTBAAR LICHT



Instructies in de verpakking

- LED-TECHNOLOGIE VOOR HERHAALD IN- EN UITSCHAKELEN ZONDER DE PROBLEMEN VAN EEN GLOEILAMP
- LANGE DUUR - MEER DAN 20.000 UUR
- LICHTSTRALING GELIJKMATIG VERDEELD OVER HET HELE STREKKENDE OPPERVLAK (gloeilampen concentreren de straling in de focus van het scherm), VERMIJDING VAN SPANNINGSVERSCHILLEN DOOR PUNTKATALYSATIE
- MOGELIJKHEID VAN AANSLUITING VAN LAMPEENHEDEN
- VERBRUIK BEPERKT TOT 120 W (MEER EFFICIËNTIE DAN EEN GLOEILAMP VAN 500 W)
- UITSTEKENDE RESULTATEN REEDS NA EEN ENKELE SECONDEN BLOOTSTELLING
- VERWARMINGSTIJD NUL - DIRECT BRUIKBAAR
- PROGRAMMEERBAAR OP TIMER MET DUBBELE SCHAKELAAR (van 1 sec tot 19 uur of doorlopend)
- VERWARMT NIET - OPPERVLAK BESCHERMD
- AFNEEMBARE ALUMINIUM AFSTANDHOUDERS BIJGELEVERD

WAARSCHUWING: Het wordt aanbevolen om bij gebruik van de lampen ogen en handen te beschermen met een veiligheidsbril en handschoenen

TOEPASSINGSGEBIEDEN: Katalysatie van lijmen met UV en zichtbaar licht voor verlijmingen, ook op lange glas-, metaal- en kunststofoppervlakken

Art.	Omschrijving	Aantal
FXUVLEDLINE405	Lamp HONLE LEDLINE500 golflengte **405** nm	1 st.



UV-HANDLAMP LED

Nieuwste LED-technologie met hoge intensiteit voor UV-lijmbestraling
Afmetingen lamphouder: 213 x 180 x 150 mm - gewicht 1,8 kg
Zonder extra voeding - directe aansluiting op het lichtnet
Voeding 230 Volt
Opname slechts 64 Watt
Meer dan 20.000 uur duur!
Golflengte = 365 / 405 nm ZICHTBAAR LICHT



Instructies in de verpakking

- MET LED-TECHNOLOGIE VOOR HERHAALD IN- EN UITSCHAKELEN ZONDER DE PROBLEMEN VAN EEN GLOEILAMP
- LANGE DUUR - MEER DAN 20.000 UUR
- LICHTSTRALING GELIJKMATIG VERDEELD OVER HET HELE OPPERVLAK
  (gloeilampen concentreren de straling in de focus van het scherm), GROTER HECHTGEBIED
- ERGONOMISCH EN LICHT
- VERBRUIK BEPERKT TOT 64 W
- UITSTEKENDE RESULTATEN REEDS NA EEN ENKELE SECONDEN BLOOTSTELLING
- VERWARMINGSTIJD NUL - DIRECT BRUIKBAAR
- VERWARMT NIET - OPPERVLAK BESCHERMD

WAARSCHUWING: Het wordt aanbevolen om bij gebruik van de lampen ogen en handen te beschermen met een veiligheidsbril en handschoenen

Art.	Omschrijving	Aantal
FXUVLED365	HONLE UV-handlamp LED voor verlijming met **365** nm	1 st.
FXUVLED405	HONLE UV-handlamp LED voor verlijming met **405** nm - **ZICHTBAAR LICHT**	1 st.



STEUN MET ZUIGNAPPEN MET VARIABELE HOEK VOOR VERLIJMING

Variabele hoek 40°-300°
Zuignap Ø 120 mm
Verplaatsing zuignap 18 mm

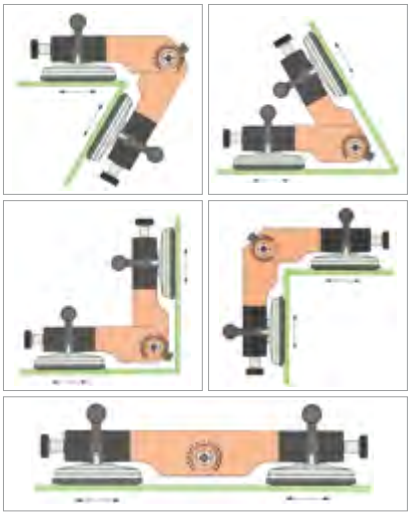

Art.	Aantal
SUVREGH	1 st.



STEUN MET ZUIGNAPPEN MET HOEK VAN 90° VOOR VERLIJMING

Zuignap Ø 120 mm
Verplaatsing zuignap 18 mm

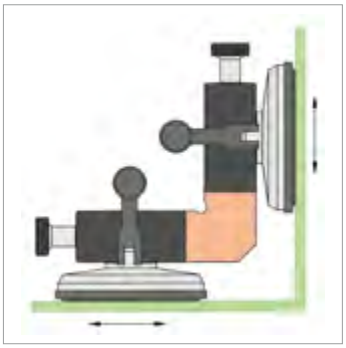

Art.	Aantal
SUV90I	1 st.



VERSTELBARE STEUN MET ZUIGNAPPEN MET HOEK VAN 90° VOOR VERLIJMING

Verstelbaar ± 4 mm
Zuignap Ø 60 mm

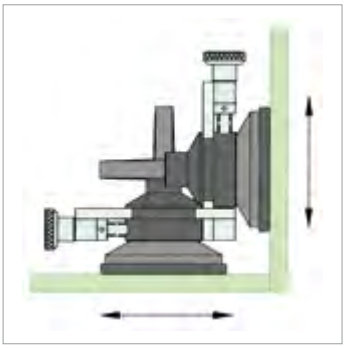

Art.	Aantal
V90IR	1 st.

SILICONEN EN AFDICHTMIDDEL




DOW
DOWSIL™
781
Acetoxy
Acétique
Acetico
Acética
Acetat
Azijnzure
Acetoxy
Silicone
DOW
DOWSIL™
799 EU
GLAZE & GO
Neutral
Silicone
DOW
DOWSIL™
881
High
Strength
Sealant
Acetoxy
Silicone
High Performance



DW781
Siliconenkit met gemiddelde/hoge modulus

De zuurhoudende siliconenkit Dow Corning® 781 is een ééncomponent-siliconenkit met goede hechting op een groot aantal niet-poreuze oppervlakken, waaronder glas, aluminium, gelakte oppervlakken en composietpanelen. De kit biedt een uitstekende weerstand tegen veroudering, krimp, barsten en verkleuring.

Kenmerken

- Hoge weerstand
- Goede elasticiteit
- 100% siliconen
- Zonder oplosmiddel
- Bestand tegen ozon, ultraviolette straling en extreme temperaturen

TRANSPARANT

ZWART

Technische gegevens:

Eigenschappen	Eenheid	Waarde
Systeem van uitharden		Azijnzuur
Aanbrengtemperatuur	°C	van +5 a +40
Soortelijk gewicht	g/ml	1.02
Extrusiesnelheid	g/minuut	220
Velvormingstijd (23° C, 50% RH)	minuten	14
Uithardingstijd (23° C, 50% RH)		
1 dag	mm	3.0
3 dagen	mm	5.0
Dikte van 2mm gewicht S2 (ISO 37)		
Modulus E 100%	MPa	0,40
Treksterkte	MPa	1.8
Rek bij breuk	%	520
T.A. voeg 12x12x50mm (ISO 8339/D1N2-8339)		
Modulus E 100%	MPa	0.4
Modulus E 60%	MPa	0.35
Treksterkte	MPa	0.59
Rek bij breuk	%	190
Hardheid (Shore A)		22
Voegbewegingscapaciteit	%	20

Voldoet aan de norm ISO 11600-F&G-25HM

Art.	Formaat	Kleur	Verpakking	Aantal
DW781TR	**310** ml	Transparant	12 st.	1 st.
DW781NE	**310** ml	Zwart	12 st.	1 st.



DW784
Siliconenkit voor beglazing

De siliconenkit voor beglazing Dow Corning® 784 is een ééncomponent-siliconenkit. De kit hecht goed op glas, aluminium en andere niet-poreuze bouwondergronden. De kit bevat een fungicide om schimmelgroei te voorkomen en is daarom ideaal als weerbestendig afdichtmiddel in gebieden die onderhevig kunnen zijn aan een hoge luchtvochtigheid, zoals ramen in badkamers en keukens, of gebieden die vatbaar zijn voor schimmelgroei.

Kenmerken

- Bestand tegen schimmels (getest volgens norm ISO 846)
- Goede elasticiteit
- 100% siliconen
- Bestand tegen ozon, ultraviolette straling en extreme temperaturen

TRANSPARANT

Technische gegevens:

Eigenschappen	Eenheid	Waarde
Systeem van uitharden		Azijnzuur
Aanbrengtemperatuur	°C	van +5 a +40
Soortelijk gewicht	g/ml	1.02
Extrusiesnelheid	g/minuut	220
Velvormingstijd (23° C, 50% RH)	minuten	12
Tijd tot kleefvrijheid (23° C, 50% RH)	minuten	20
Uithardingstijd (23° C, 50% RH)		
1 dag	mm	2,0
3 dagen	mm	4,0
Dikte van 2mm gewicht S2 (ISO 37)		
Modulus E 100%	MPa	0.41
Treksterkte	MPa	1.8
Rek bij breuk	%	550
T.A. voeg 12x12x50mm (ISO 8339/D1N2-8339)		
Modulus E 100%	MPa	0.4
Modulus E 60%	MPa	0.35
Treksterkte	MPa	0.57
Rek bij breuk	%	200
Hardheid (Shore A)		22
Voegbewegingscapaciteit	%	20

Voldoet aan de normen ISO 11600-F&G-25LM

Art.	Formaat	Kleur	Verpakking	Aantal
DW784TR	**310** ml	Transparant	12 st.	1 st.



TRANSPARANT

DW881
Sterk zelfklevende siliconenkit voor glas

Dow Corning® 881 ééncomponent siliconenkit met hoge modulus voor glas is een product dat bijzonder geschikt is voor het verlijmen van glas in alle gevallen waar hoge sterkte en hechting vereist zijn, evenals voor alle toepassingen die snelle uithardingstijden, hoge weerstand tegen water en ultraviolette stralen vereisen.

Kenmerken

- Snelle uithardingstijd
- Hoge modulus
- Langdurige, sterke hechting op glas
- Bestand tegen blootstelling aan UV-straling
- Bestand tegen periodieke onderdompeling in water

Technische gegevens:

Eigenschappen	Eenheid	Waarde
Systeem van uitharden		Azijnzuur
Aanbrengtemperatuur	°C	van +5 a +30
Verwerkingstijd	minuten	5
Soortelijk gewicht	g/ml	1.1
Uithardingstijd (23° C, 50% RH)		
1 dag	mm	3.0
3 dagen	mm	8.0

Dikte van 2mm gewicht S2 (ISO 37)

Modulus E 100%	MPa	0.50
Treksterkte	MPa	>2
Hardheid (Shore A)		28

De maximaal toegestane spanning in de kit is 50.000 Pa

Art.	Formaat	Kleur	Verpakking	Aantal
DW881TR	**310** ml	Transparant	12 st.	1 st.



TRANSPARANT

DW799EU
Anti-schimmel siliconenkit

Dow Corning® 799 EU Glaze and Go siliconenkit is een ééncomponentkit met lage modulus en neutraal uithardend, speciaal ontwikkeld voor het afdichten en weerbestendig maken van ramen. Biedt langdurige hechting op de meeste poreuze en niet-poreuze oppervlakken, inclusief metselwerk en baksteen, aluminium, PVC, glas en glasoppervlakken. Dow Corning® 799 EU Glaze and Go siliconenafdichting is bestand tegen schimmel.

Kenmerken

- Neutraal systeem van uitharden
- Lage modulus, hoge elasticiteit
- Goede hechting zonder primer op veel ondergronden
- Niet corrosief voor metalen
- Gemakkelijk aanbrengen en verwerken
- Bestand tegen ultraviolette straling
- Bevat fungicide
- Geurloos

Technische gegevens:

Eigenschappen	Eenheid	Waarde
Systeem van uitharden		Neutraal
Aanbrengtemperatuur	°C	van +5 a +40
Soortelijk gewicht	g/ml	1.03
Extrusie	g/minuut	90
Penetratie	1/10mm	100
Velvormingstijd (23° C, 50% RH)	minuten	12
Tijd tot kleefvrijheid (23°C, 50% RH)	minuten	18
Uithardingstijd (23° C, 50% RH)		
1 dag	mm	2.8
3 dagen	mm	4.3

Dikte van 2mm gewicht S2 (ISO 37)

Modulus E 100%	MPa	0.31
Treksterkte	MPa	1.3
Rek bij breuk	%	600

T.A. voeg 12x12x50mm (ISO 8339/D1N2-8339)

Modulus E 100%	MPa	0.3
Treksterkte	MPa	0.55
Rek bij breuk	%	340
Faaltoestand	% cohesieve breuk	100
Hardheid (Shore A)		16

Voldoet aan de normen ISO 11600-F&G-25LM

Art.	Formaat	Kleur	Verpakking	Aantal
DW799TR	**310** ml	Transparant	12 st.	1 st.



DW796
Alkoxy siliconenkit

Dow Corning® 796 siliconenkit is een ééncomponentkit met lage modulus en neutraal uithardend, speciaal ontwikkeld voor het afdichten van PVC, aluminium, hout, glas, glazen oppervlakken en baksteenmetselwerk. Deze kit is bijzonder geschikt voor de omtrekafdichting van deuren en ramen.

Kenmerken

- Goede hechting zonder primer op veel ondergronden
- Lage modulus, hoge elasticiteit
- Siliconen polymeer 100%
- Neutraal systeem van uitharden
- Weinig geur
- Bestand tegen ozon, ultraviolette straling en extreme temperaturen

WIT ZWART GRIJS

Technische gegevens:

Eigenschappen	Eenheid	Waarde
Systeem van uitharden		Alkoxy
Aanbrengtemperatuur	°C	van +5 a +40
Soortelijk gewicht	g/ml	1.52
Extrusiesnelheid	g/minuut	210
Velvormingstijd (23° C, 50% RH)	minuten	15
Tijd tot kleefvrijheid (23°C, 50% RH)	minuten	35
Uithardingstijd (23° C, 50% RH)		
1 dag	mm	2.0
3 dagen	mm	3.5

Dikte van 2mm gewicht S2 (ISO 37)

Modulus E 100%	MPa	0.45
Treksterkte	MPa	1.8
Rek bij breuk	%	700

T.A. voeg 12x12x50mm (ISO 8339/D1N2-8339)

Modulus E 100%	MPa	0.35
Treksterkte	MPa	0.75
Rek bij breuk	%	380
Hardheid (Shore A)		30
Elastisch herstel	%	>90
Voegbewegingscapaciteit	%	20

Voldoet aan de normen ISO 11600-F&G-25LM

Art.	Formaat	Kleur	Verpakking	Aantal
DW796BI	**310** ml	Wit	12 st.	1 st.
DW796NE	**310** ml	Zwart	12 st.	1 st.
DW796GR	**310** ml	Grijs	12 st.	1 st.

* **OP BESTELLING VERKRIJGBAAR**



DW817
Zelfklevende siliconenkit voor spiegels

Dow Corning® 817 Mirror Adhesive is een ééncomponent siliconenkit voor de interne bevestiging van spiegel-, gecoate glas- of metalen panelen op verschillende ondergronden. Na uitharding garandeert de silicone een optimale mechanische grip en minimale beweging van de spiegel.

Kenmerken

- Niet corrosief, geurloos, klaar voor gebruik, reageert met luchtvochtigheid
- Uitstekende hechting zonder primer op de meeste glas- en metaaloppervlakken en spiegelcoatings
- Bijzonder goed bestand tegen hitte en vochtigheid
- Hoog modulus voor een kleiner verbruik
- Bestand tegen ozon, ultraviolette straling en extreme temperaturen

WIT

Technische gegevens:

Eigenschappen	Eenheid	Waarde
Systeem van uitharden		Neutraal
Aanbrengtemperatuur	°C	van +5 a +40
Servicetemperatuurbereik	°C	van -50 a +100
Verwerkingstijd	minuten	29
Soortelijk gewicht	g/ml	1.43
Vloei	mm	≤3

T.A. voeg 12x12x50mm (ISO 8339)

Hardheid (Shore A)		28
Modulus Young	MPa	1.2

Art.	Formaat	Kleur	Verpakking	Aantal
DW817BI	**310** ml	Wit	12 st.	1 st.



ZWART

DW791
Weerbestendige siliconenkit

Dow Corning® 791 weerbestendige siliconenkit is een hoogwaardig, neutraal afdichtingsproduct met een lage modulus, speciaal ontworpen voor het afdichten van glazen panelen, vulwanden en gevels van gebouwen.
Ook geschikt voor het afdichten van aansluitvoegen tussen vloeren, wanden, vliesgevels, trappen en andere soorten voegen in een gebouw.

Kenmerken

- Ideaal voor dilatatievoegen,aansluitvoegen, omtrekvoegen en andere soorten voegen die onderhevig zijn aan beweging
- Neutrale uitharding
- Neemt thermische uitzetting/inkrimping op tot maximaal 50% van de oorspronkelijke voegbreedte
- Uitstekende hechting op allerlei soorten bouwmaterialen
- Uitstekend bestand tegen weersinvloeden
- Bestand tegen ozon, ultraviolette straling en extreme temperaturen

Technische gegevens:

Eigenschappen	Eenheid	Waarde
Systeem van uitharden		Met alcohol
Extrusiesnelheid	g/minuut	220
Verwerkingstijd (23°C, 50% RH)	minuten	20
Tijd tot kleefvrijheid (23°C, 50% RH)	minuten	30
Uithardingstijd (23°C, 50% RH)		
1 dag	mm	2.0
3 dagen	mm	4.0
Soortelijk gewicht	g/ml	1.5
Aanbrengtemperatuurbereik	°C	van +5 a +400

Uitgeharde voeg - 2 mm dikte S2 (ISO 37 /DIN*** 53 504)**

Modulus E 100%	MPa	0.45
Maximale trekbelasting	MPa	1.9
Rek bij breuk	%	700

Uitgehard - T.A. voeg 12x12x50 mm (ISO 8339/DIN 2-8339)

Modulus E 100%	MPa	0.35
Treksterkte	MPa	0.75
Rek bij breuk	%	380
Hardheid (Shore A)		29
Elastisch herstel	%	>90
Voegbewegingscapaciteit	%	±50

Voldoet aan de normen ISO 11600-F&G-25LM

Art.	Formaat	Kleur	Verpakking	Aantal
DW791NE	**310** ml	Zwart	12 st.	1 st.



TRANSPARANT

DW791T
Weerbestendige siliconenkit

Dow Corning® 791T weerbestendige siliconenkit is een hoogwaardig, neutraal afdichtingsproduct met een lage modulus, speciaal ontworpen voor het afdichten van glazen panelen, vulwanden en gevels van gebouwen.
Ook geschikt voor het afdichten van aansluitvoegen tussen vloeren, wanden, vliesgevels, trappen en andere soorten voegen in een gebouw.

Kenmerken

- Ideaal voor dilatatievoegen, aansluitvoegen, omtrekvoegen en andere soorten voegen die onderhevig zijn aan beweging
- Neutrale uitharding
- Neemt thermische uitzetting/inkrimping op tot maximaal 50% van de oorspronkelijke voegbreedte
- Uitstekende hechting op allerlei soorten bouwmaterialen
- Uitstekend bestand tegen weersinvloeden
- Bestand tegen ozon, ultraviolette straling en extreme temperaturen

Technische gegevens:

Eigenschappen	Eenheid	Waarde
Systeem van uitharden		Oxime
Extrusiesnelheid	g/minuut	210
Verwerkingstijd (23°C, 50% RH)	minuten	05-10
Tijd tot kleefvrijheid (23°C, 50% RH)	minuten	15-20
Uithardingstijd (23°C, 50% RH)		
1 dag	mm	3.0
3 dagen	mm	4.0
Soortelijk gewicht	g/ml	1.03
Aanbrengtemperatuurbereik	°C	van +5 a +400

Uitgeharde voeg - 2 mm dikte S2 (ISO 37 /DIN*** 53 504)**

Modulus E 100%	MPa	0.3
Maximale trekbelasting	MPa	1.84
Rek bij breuk	%	500

Uitgehard - T.A. voeg 12x12x50 mm (ISO 8339/DIN 2-8339)

Modulus E 100%	MPa	0.32
Treksterkte	MPa	0.43
Rek bij breuk	%	300
Hardheid (Shore A)		23
Elastisch herstel	%	>90
Voegbewegingscapaciteit	%	±50

Voldoet aan de normen ISO 11600-F&G-25LM

Art.	Formaat	Kleur	Verpakking	Aantal
DW791TTR	**310** ml	Transparant	12 st.	1 st.



ZWART

DW895
Kit voor structurele beglazing

De siliconenkit Dow Corning® 895 is een ééncomponent- siliconenkit voor structurele beglazing. Het uitgeharde product is uitstekend bestand tegen weersinvloeden en heeft een hoge weerstand tegen ultraviolette straling, hitte en vochtigheid. De hoge treksterkte maakt dit product ideaal voor structurele hechttoepassingen. Uitstekende mechanische eigenschappen.

Kenmerken

- Voldoet aan de nieuwe Europese normen voor structurele afdichtingstoepassingen, ontwikkeld door EOTA
- Uitstekende hechting op een breed scala aan ondergronden, waaronder gelakt, geëmailleerd en reflecterend glas, geanodiseerde en met polyester geverfde aluminium profielen, roestvrijstalen profielen
- Neutraal, reukloos en niet-corrosief systeem van uitharden
- Eéncomponentproduct
- Bestand tegen ozon en extreme temperaturen

Technische gegevens:

Eigenschappen - bij levering	Eenheid	Waarde
Relatieve dichtheid	g/ml	1,43
Vloei of uitzakken	mm	0
Tijd tot kleefvrijheid (25° C, 50% RH)	minuten	60
Uithardingstijd (25°C, 50% RH)		
Na 24 uur	mm	2.2
Na 72 uur	mm	3.5

Uitgehard - Na 7 dagen bij 25°C en 50% RH		
Hardheid (Shore A)	punten	38
Maximale verlenging	%	600
Treksterkte bij 100% verlenging	MPa	0.7
Treksterkte bij maximale verlenging	MPa	2.85
Scheurvastheid	kN/m	19

Test H-Piece		
Maximale verlenging	%	260
Treksterkte	MPa	1.06
Modulus Young	MPa	1.0
Dynamische ontwerpbelasting op afdichtmiddel	Pa	140.000
Statische ontwerpbelasting op afdichtmiddel	Pa	7.000
Servicetemperatuurbereik	°C	van -50 a +150
Verwerkingstijd	minuten	15

Art.	Formaat	Kleur	Verpakking	Aantal
DW895NE	**310** ml	Zwart	12 st.	1 st.


DOWSIL
DOWSIL
DOWSIL



CLEAR FIX
MS polymeerkit

Hoogwaardige, sterke ééncomponent lijm/kit op basis van MS-polymeren. Geurloos, neutraal en vrij van isocyanaten. Na het aanbrengen hardt het uit onder invloed van de luchtvochtigheid tot een duurzame rubber afdichting.

Kenmerken

- Verlijmen van panelen, kozijnen, vensterbanken, hout, strips, drempels, spiegels en isolatiematerialen in de bouwsector
- Afdichtmiddel van glassystemen binnenshuis
- Aansluitvoegen in gebouwen
- Voor keuken en badkamer
- Voor metalen aansluitvoegen in de bouw en carrosserie
- Afdichtmiddel gebruikt in de scheepbouw
- Universele plamuur voor het vullen van scheuren en oneffenheden in oppervlakken

Technische gegevens:

Eigenschappen	Eenheid	Waarde
Basis		MS-polymeren
Aanbrengtemperatuur		+5 °C +40 °C
Toepassingssnelheid	3 mm / 6,3 bar	150 g/min
Vloei	ISO 7390	<2mm
Soortelijk gewicht		1,063 g/ml
Velvormingstijd	23°C / 55% RH.	10-15 min.
Uitharding na 24 uur	23°C/ 55% RH.	2mm
Overschilderbaar na uitharding		ja
Verlenging/concentratie van de voeg		+/ - 25%
Temperatuurbestendigheid na uitharding	-40°C I +100°C	

Mechanische eigenschappen op 2 mm.

Hardheid SHOREA-schaal (3 s)	DIN 53505	45
Modulus 100%	DIN 53504	1.15 Mpa (N/mm^2)
Treksterkte	DIN 53504	2.2 Mpa (N/mm^2)
Rek bij breuk	DIN 53504	250%

TRANSPARANT
HELDER

Art.	Formaat	Kleur	Verpakking	Aantal
DWCLETC	**290** ml	Helder transparant	12 st.	1 st.



HIGH TACK
Voor spiegels

High Tack is een hoogwaardige professionele lijm met een zeer hoge aanvangshechting. Op basis van hybride technologie, die onder invloed van de luchtvochtigheid uithardt tot een duurzame elastische voeg.

High Tack is speciaal ontwikkeld als universele lijm voor het verlijmen van vele bouwmaterialen, zoals: steen, beton, spiegels, glas, gips, PU, uPVC, harde kunststoffen, emaille, keramiek, koper, lood, zink, aluminium, metalen, staal, hout en geverfde systemen.

Kenmerken

- Zeer hoge aanvangshechting
- Ondersteunen niet noodzakelijk tijdens de uitharding
- Hoge elastische modulus en hoge mechanische sterkte
- Vrij van isocyanaten, oplosmiddelen en siliconen
- Duurzame elasticiteit
- Krimpt niet en is luchtbelvrij
- Niet corrosief voor metalen
- Neutrale verknoping, bijna reukloos
- Goede weerstand tegen weersinvloeden en vochtigheid
- Hecht perfect zonder primer op de meeste ondergronden, zelfs vochtige

Technische gegevens:

Eigenschappen	Eenheid	Waarde
Basis		Hybride
Aanbrengtemperatuur		+5°C + 40°C
Dichtheid		1.57 g/ml
Modulus 100%	N/mm^2	1.39 Mpa
Toepassingssnelheid	bij 3 mm / 4 bar	20 g/min
Uithardingstijd		±2-3mm/24h
Rek bij breuk		335%
Vloei	ISO 7390	< 2 mm
Vorstbestendigheid gedurende transport		Tot -15°C
Hardheid, SHORE A	DIN 53505	55
Velvorming	23°C / 50% RH	15 min.
Verlenging/concentratie van de voeg		+/- 25%
Temperatuurbestendigheid na uitharding		-40°C/+90°C
Treksterkte	N/mm^2	2.20 Mpa

WIT

Art.	Formaat	Kleur	Verpakking	Aantal
DWHTKBI	**290** ml	Wit	12 st.	1 st.



TRANSPARANT

DW PRIMER C
Voor geverfde oppervlakken

Dow Corning® Primer C is een adhesiebevorderend oplosmiddel voor alle geverfde oppervlakken die grote problemen opleveren bij de adhesie van kit.

Kenmerken

- Adhesiepromotor op geverfde oppervlakken en andere kunststof oppervlakken
- Reageert op luchtvochtigheid
- Vlekt niet
- Versnelt de hechting van polyester en verfpoeders
- Bestand tegen ozon, ultraviolette straling en extreme temperaturen

Technische gegevens:

Eigenschappen	Eenheid	Waarde
Dekkingswaarde, niet-poreuze ondergronden	ft^2 /gal	800
Lineaire dekkingswaarde, voegbreedte 1/2 inch	ft/gal	10.000
Soortelijk gewicht		0.90
Vlampunt	°C	-4
Vluchtige inhoud - VOC	g/L	855

Art.	Formaat	Kleur	Aantal
DWPRCTR	**250** gr	Transparant	1 st.



TRANSPARANT

DW PRIMER 1200 OS UV TRACEABLE
Voor niet-poreuze oppervlakken

Dow Corning® 1200 05 UV Traceable Primer is een product dat geschikt is voor het verbeteren van de hechting op niet-poreuze oppervlakken, zoals profielen in aluminium, metaal en glas. Bevat een kleine hoeveelheid UV-tracer. Hierdoor kan de primer goed worden aangebracht met behulp van UV-licht.

Kenmerken

- Verbetert de hechting van siliconenkitten op veel ondergronden
- Verleent de hechting meer uniformiteit en sterkte
- Geschikt voor structurele en weersbestendige toepassingen
- Snellere hechting op oppervlakken

Technische gegevens:

Eigenschappen	Eenheid	Waarde
Viscositeit bij 23 °C	mPa.s	1
Vlampunt - gesloten beker	°C	1
Soortelijk gewicht bij 23 °C	0.82	

Art.	Formaat	Kleur	Aantal
DWPRPTR	**500** ml	Transparant	1 st.

GARANTIEBEPERKING - ZORGVULDIG LEZEN

De informatie in deze catalogus wordt te goeder trouw en op basis van nauwkeurig onderzoek verstrekt.
De informatie is louter indicatief. Lees voor meer informatie over de afzonderlijke producten aandachtig de technische fiches die van de websites www.dowcorning.com kunnen worden gedownload. Aangezien het bedrijf geen controle heeft over de de gebruiksomstandigheden en -methoden, vervangt deze informatie echter niet de voorbereidende tests, die essentieel zijn om de volledige geschiktheid en veiligheid van de producten voor de specifieke toepassing te garanderen. Suggesties voor gebruik mogen niet worden opgevat als aanzetten tot inbreuk op octrooirechten. Saint-Gobain Logli S.r.l. garandeert alleen de conformiteit van de producten met de huidige verkoopspecificaties. Eventuele schadevergoeding aan de gebruiker of de aansprakelijkheid van Saint-Gobain Logli S.r.l. is uitsluitend beperkt tot de terugbetaling van de aankoopprijs of de vervanging van een product dat afwijkt van de garantie. Saint-Gobain Logli S.r.l. biedt geen expliciete of impliciete garantie met betrekking tot de geschiktheid van het product voor een specifiek gebruik of de verhandelbaarheid ervan.

Beperkingen ZUURHOUDENDE SILICONEN

Het gebruik van zuurhoudende siliconenkitten op poreuze ondergronden zoals beton, steen, marmer of graniet wordt afgeraden. Een zuurhoudende siliconenkit DOW CORNING® mag niet worden gebruikt in contact met de buitenste afdichting van meerlaags glas. Gebruik zuurhoudende siliconenkitten niet op bitumineuze ondergronden, ondergronden op basis van natuurrubber, chloropreen of EPDM, of op bouwmaterialen en flexibele kunststoffen waaruit olie, weekmakers of oplosmiddelen kunnen vrijkomen. Gebruik zuurhoudende DOW CORNING®-siliconenkitten niet in een volledig gesloten ruimte. Het afdichtmiddel heeft luchtvochtigheid nodig om uit te harden. Het azijnzuur dat vrijkomt tijdens het uitharden kan zilver in spiegels en gevoelige metalen zoals koper, messing en lood aantasten. Gebruik voor deze toepassing de lijm voor spiegels DOW CORNING® 817. Het gebruik van zuurhoudende DOW CORNING® siliconenkit wordt afgeraden op dompelvoegen of in voegen die kunnen worden blootgesteld aan overbelasting of slijtage. Deze zijn niet geschikt voor toepassingen in contact met levensmiddelen. In het UK Water Fittings Byelaws Scheme worden deze vermeld voor gebruik na uitharding in toepassingen waar contact is met drinkwater. Het gebruik van de siliconenkitten van DOW CORNING® wordt niet aanbevolen voor structurele beglazing of meerlaags glas.

Beperkingen NEUTRALE SILICONEN

Het gebruik van de neutrale siliconenkitten wordt niet aanbevolen voor structurele beglazing of meerlaags glas. Gebruik neutrale siliconenkitten niet op bitumineuze ondergronden, ondergronden op basis van natuurrubber, chloropreen of EPDM, of op bouwmaterialen waaruit olie, weekmakers of oplosmiddelen kunnen vrijkomen. Gebruik neutrale DOW CORNING®-siliconenkitten niet in een volledig gesloten ruimte. Het afdichtmiddel heeft luchtvochtigheid nodig om uit te harden. De producten worden niet aanbevolen voor gebruik in ondergedompelde voegen of in voegen die kunnen worden blootgesteld aan overbelasting of slijtage. Op poreuze ondergronden zoals beton, marmer, graniet en andere natuursteen kan uitscheiding optreden. Specifieke tests moeten worden uitgevoerd op gevoelige ondergronden. Deze zijn niet geschikt voor toepassingen in contact met levensmiddelen. Het wordt aanbevolen om neutrale DOW CORNING®-siliconenkitten niet aan te brengen op oppervlakken met temperaturen onder 5°C (41 °F). Bij deze temperaturen is het onmogelijk te garanderen dat een oppervlak droog is.



HANDMATIG PATROONPISTOOL

- Aluminium model, open, functioneel, licht
- Zeshoekige duwstang met zeer hoge mechanische eigenschappen
- Semi-professioneel, geschikt voor deur- en raammonteurs, loodgieters, tinnegieters, werkplaatsen en ijzerwinkels

Art.	Aantal
DWGUNSTE	1 st.



HANDMATIG PATROONPISTOOL

- Professioneel, praktisch en licht
- Slijtagecompensatiemechanisme

Art.	Aantal
DWGUNSKE	1 st.



SMEERSPATEL SILICONEN

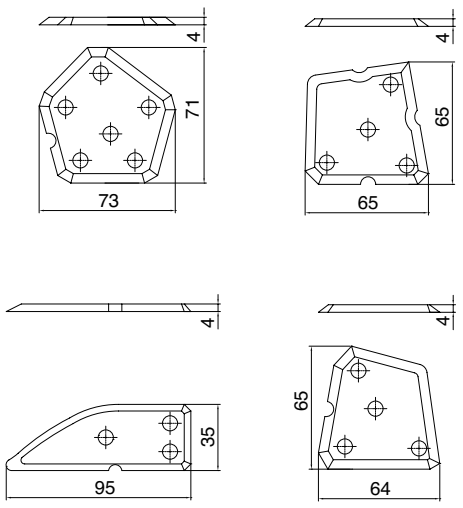

Art.	Verpakking	Aantal
DWSIL	4 st.	1 st.

ACCESSOIRES VOOR GLASBEWERKING




JAPAN

WIELEN IN HARDMETAAL VOOR AUTOMATISCH SNIJDEN VAN GLAS

De wielen worden gebruikt op automatische snijtafels. Het is voldoende om het merk en type glas te kennen dat moet worden geslepen (float, gelaagd, lage emissie) en het type snede (recht, gevormd, rond) en wij kunnen u het specifieke wiel en de wielhouder verschaffen.
Producten op aanvraag

Voor een uitstekend snijresultaat moet elk wiel worden gekozen op basis van de toepassing
Slijpcodering:
Code " PL " : rechte snede, open, van vormen voor 3 tot 10 mm glas
Code " SC " : voor snijden van grote glasdikten en gelaagd glas



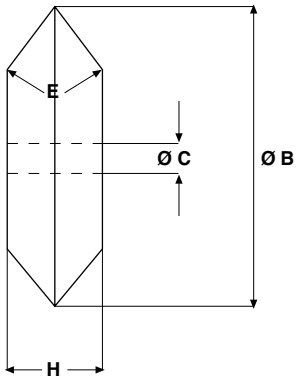

B = Ø buitendiameter wiel
H = wieldikte
C = Ø gat
E = Snijhoek tussen 118° en 165°

De keuze van de snijhoek " **E** " is voornamelijk afhankelijk van het type snede en de dikte van het glas.
De keuze van het wiel hangt ook af van de snijdruk en de snijsnelheid. Hoe stomper de hoek, hoe groter de dikte van het glas

RECHTE SNEDE

Graden	Glasdikte in mm
118°	0.8 – 1
125°	1-2
135°	2- 3 - 4
140°	4
145°	4-5-6-8
150°	8
155°	8 – 10 – 12
160°	12-15
165°	15 – 19

GEVORMDE SNEDE

Graden	Glasdikte in mm
135°	1- 2
140°	2
145°	3 – 4
150°	4 - 5
155°	5 - 6
160°	6 - 8
165°	8

Ga als volgt te werk om het materiaal te bestellen:
Kies de snijhoek " E "

Art.	Afmetingen	Kenmerken	Slijpcode	Verpakking	Aantal
TALRO5614	**B** 5.6 **H** 1.08 **C** 1.4 mm	geschikt voor rechte sneden en grotere radii, kan worden gebruikt voor open sneden	**PL /SC**	10 st.	1 st.

Een rechte snede betekent een insnijding waarmee u de gesneden vorm gemakkelijk kunt "losmaken", bijvoorbeeld een cirkel of een ovaal. Aan het einde van de snede, moet met een simpele druk en 4 kleine uitwendige sneden (uitgevoerd met een traditionele glassnijder), moet de snede van de perfecte cirkel worden verkregen, zonder afsplinteren. Deze informatie wordt alleen voor algemene doeleinden verstrekt, het is raadzaam om de keuze voor het meest geschikte product te controleren op basis van uw behoeften.



KUNSTSTOF CLIP
CSM - CSDA

Snijtafels: Bottero Bavelloni, CMS Tecnologies, GFPm, Macotec, Intermac, Pannkoke, Turomas
Producten op aanvraag

Hoek	Kleur	Slijpcode	Ø
118°	Geel	PL	5-5.4-5.8 mm
125°	Lichtblauw	PL	5-5.4-5.8 mm
135°	Wit	PL	5-5.4-5.8 mm
140°	Blauw	PL	5-5.4-5.8 mm
145°	Zwart	PL	5-5.4-5.8 mm
150°	Bruin	PL	5-5.4-5.8 mm
155°	Rood	PL	5-5.4-5.8 mm
160°	Groen	SC	5-5.4-5.8 mm
165°	Lichtgroen	SC	5-5.4-5.8 mm

Art.	Afmetingen wiel	Verpakking	Aantal
TALCSM	**Ø5.6** mm	10 st.	1 st.
TALCSDA	**Ø5** mm	10 st.	1 st.



MITSUBOSHI OLIE GLASSNIJDER VOOR VORMSNIJDEN

Gebruiken met olie OIL3132

Art.	Glasdikte	Aantal
MITSUBOR-38	Van **3** tot **8** mm	1 st.



GLASSNIJDER TOYO METAAL MET TAP WHEEL

Gebruiken met olie OIL3132

Art.	Glasdikte	Snijhoek	Aantal
TAG004	Van **3** tot **12** mm	**140°**	1 st.



GLASSNIJDER TOYO KUNSTSTOF MET TAP WHEEL

Gebruiken met olie OIL3132

Art.	Glasdikte	Snijhoek	Aantal
TAG003	Van **3** tot **12** mm	**140°**	1 st.



RESERVETOEBEHOREN VOOR GLASSNIJDER

Art.	Omschrijving	Aantal
TAG007	Reserveonderdeel voor glassnijder TOYO	1 st.



HAMMER GLASS

Art.	Omschrijving	Aantal
CPH20	Aluminium handgreep, messing kop, Ø20 en Ø14 mm	1 st.



MESJES VOOR HET SNIJDEN VAN KUNSTSTOF

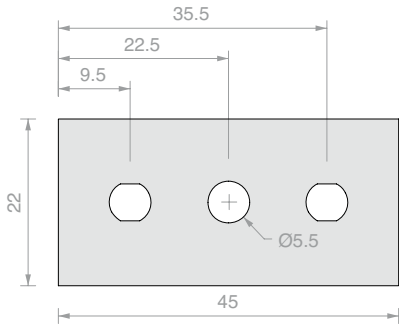

Art.	Dikte	Verpakking	Aantal
LAME05	**0.20** mm	100 st.	1 st.
LAME07	**0.15** mm	250 st.	1 st.



WEGWERPMESJES VOOR HET SNIJDEN VAN KUNSTSTOF

Eenzijdige reservemesjes voor schrapen van etiketten, dichtingen enz.

De mesjes zijn gemaakt van koolstofstaal met dikte 0.009”/0.23 mm met aluminium achterkant.

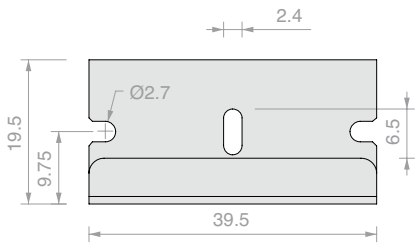

Art.	Dikte	Verpakking	Aantal
LAME02	**0.23** mm	100 st.	1 st.

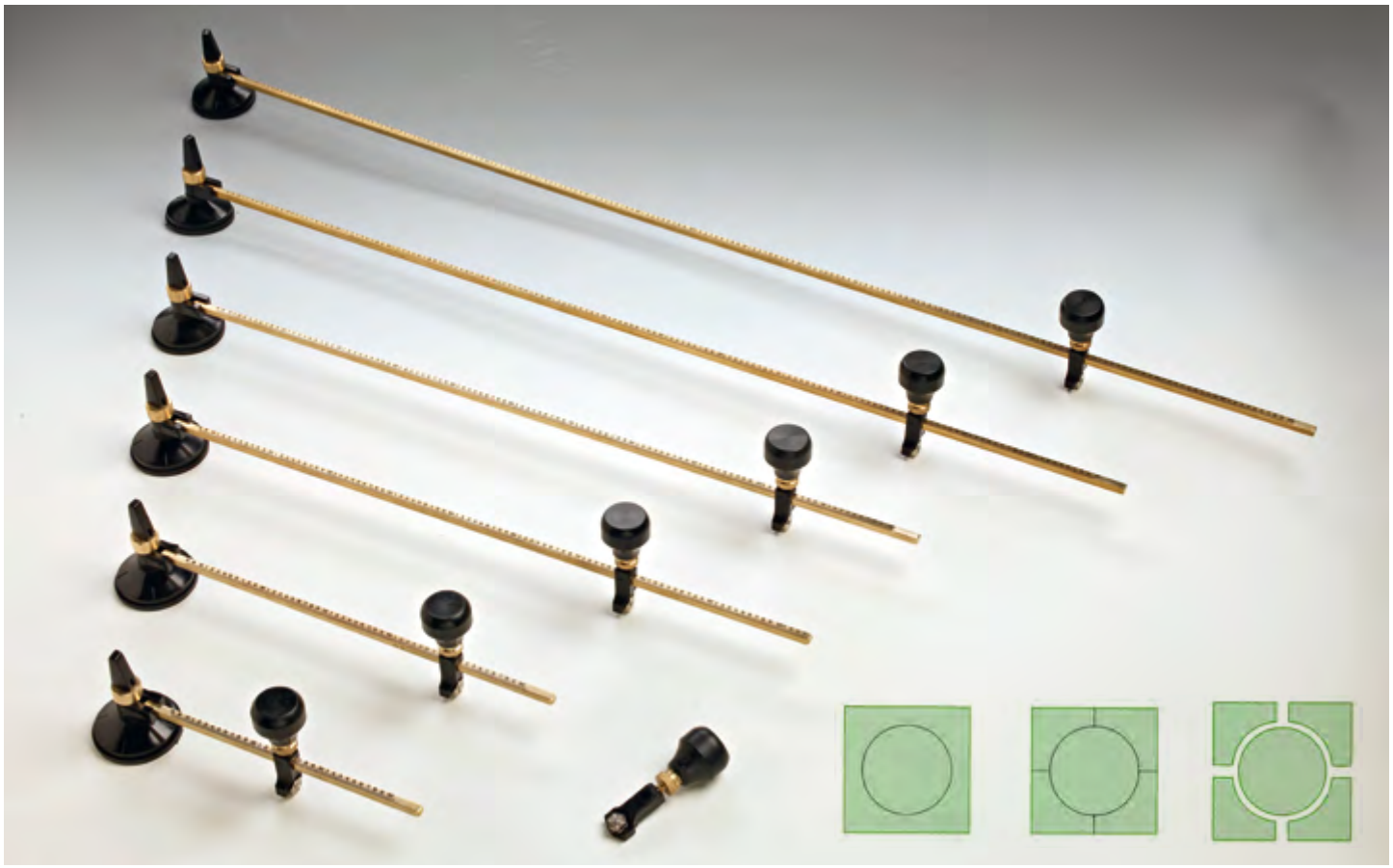

KOMPAS GLASSNIJDER

Snijliniaal met gekruiste pijlen op de zuignap voor juiste positionering op de glasplaat. De snijbewerking vindt plaats door op de draaiknop te werken. Minimale diameter 85 mm. Geleverd met wiel met zes koolstofkoppen op 135°.

- Pas de diameter aan op de schaalverdeling van de liniaal
- Zet de kop vast
- Voorzie de glassnijkop van olie
- Draai enkele malen rond om de breuklijn te smeren.
- Begin met snijden door met de juiste druk en zonder onderbrekingen op het glas te drukken
- Voer zijlijnen uit met een glassnijder tot de zojuist getraceerde diameter
- Open de door de cirkel gemarkeerde lijn met behulp van een toebehoren
- Het openen zal de glascirkel vrijgeven

Art.	Maximale snijdiameter	Optimale dikte snede	Aantal
CP400	**400** mm	**3-6** mm	1 st.
CP600	**600** mm	**3-6** mm	1 st.
CP1000	**1000** mm	**3-6** mm	1 st.





RESERVETOEBEHOREN VOOR KOMPAS GLASSNIJDER

Art.	Omschrijving	Aantal
CPLEV	Hendel	1 st.
CPVEN	Zuignap **Ø60** mm	1 st.
CPOM	Reserveknop met glassnijder met hoek van 135°	1 st.



SNIJOLIE VOOR TAFELS 3130

Snijolie ideaal voor zowel rechte als gevormde sneden. Verdampt langzaam waardoor de sneden open kunnen gaan. De resten die op het glas zijn achtergebleven, zijn gemakkelijk te verwijderen en veroorzaken geen problemen in reinigingsmachines. Ontworpen om oververhitting van de snijkoppen te voorkomen en het gebruik ervan veroorzaakt op geen enkele manier slijtage van de rubberen onderdelen van de machines en zorgt voor een lange levensduur van het snijwiel.

Art.	Verpakking	Aantal
OIL31301	**1** l	1 st.
OIL31305	**5** l	1 st.
OIL313025	**25** l	1 st.



SNIJOLIE VOOR TAFELS 3133

Snijolie met hoge vluchtigheid, ideaal voor snijwerk waarbij volgende processen een oppervlak vereisen zonder enige vorm van residu, zoals zeefdruk, autoruiten, enz. Het gebruik ervan veroorzaakt op geen enkele manier slijtage van de rubberen onderdelen van de machines en zorgt voor een lange levensduur van het snijwiel.

Art.	Verpakking	Aantal
OIL31335	**5** l	1 st.



SNIJOLIE VOOR TAFELS 3132

Synthetische vloeistof voor het snijden van glas specifiek voor glasbewerkingen met lage emissie. Geformuleerd met synthetische basen en additieven om de oppervlaktespanning te verminderen om zo de afwerkingsgraad van het glas dat wordt bewerkt te optimaliseren. De uitstekende koeleigenschappen, de neutraliteit ten opzichte van glas en de speciale additieven van de emulsie geven het afgewerkte glas een hoge mate van afwerking. Uitstekende verdamping.
Geurloos en met zeer geringe schuimvorming.
Geschikt voor glassnijders

Art.	Verpakking	Aantal
OIL31321	**1** l	1 st.
OIL31325	**5** l	1 st.



WINKELHAAK MET ARM EN MAATVERDELING OP RAND



Metrische verdeling, gemaakt van hard phenolmateriaal.
Dikte arm 4 mm,
Dikte basis 12 mm met rand van 4 mm
Afdruk in mm om de afstand vanaf andere randen te meten.

Art.	Lengte	Aantal
SQHB1050	**1050** mm	1 st.



WINKELHAKEN MET DIAGONAAL

Art.	Lengte	Aantal
SQ002	**500** mm	1 st.
SQ003	**700** mm	1 st.
SQ004	**900** mm	1 st.
SQ005	**1100** mm	1 st.
SQ006	**1250** mm	1 st.
SQ007	**1500** mm	1 st.

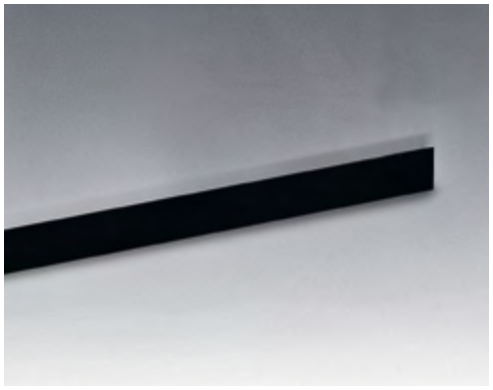

LINIAAL

Art.	Lengte	Aantal
RIGA001	**2500** mm	1 st.



LINIAAL MET ZUIGNAPPEN

Gemaakt van hard phenolmateriaal,
Dankzij de zuignappen kan het gereedschap door één persoon worden gebruikt.
Dikte 10 mm breedte 80 mm.
Afmetingstolerantie: ±1mm/1m

Art.	Lengte	Zuignappen	Aantal
SQTV3500	**3500** mm	**5**	1 st.



VERSTELBARE WINKELHAAK

Gemaakt van hard phenolmateriaal.
Linialen op beide armen voor nauwkeurige sneden.
Geschikt voor het snijden van glasstroken van dezelfde afmetingen.

Art.	Afmetingen	Aantal
SQTS860	**800** x **600** mm	1 st.



JAW TANG

Voor glas tot 19 mm



Art.	Lengte	Bek	Aantal
PINZJAW	**355** mm	**36** mm	1 st.



STROKENTANG

Art.	Lengte	Bek	Aantal
PINZ002	**200** mm	**24** mm	1 st.



VERSTELBARE STROKENTANG

Art.	Lengte	Bek	Aantal
PINZ30	**200** mm	**30** mm	1 st.



VERSTELBARE PAPEGAAIBEKTANG MET SNAVEL

Art.	Lengte	Bek	Aantal
PINZ35	**195** mm	**21** mm	1 st.



DIAMANTCIRKELZAAG

Hoge wendbaarheid.
-Schuine snede tot 45°
-Compact en licht
-Softgrip-bekleding
Bijgeleverd toebehoren: acculader,
2 Li-ion-batterijen, snijblad, waterreservoir,
servicesleutel

Technische beschrijving:

• afmeting blad
buiten Ø 85 x 1.8 mm
• gat Ø 15 mm
• snijvermogen
bij 90° 25.5 mm
bij 45° 16.5 mm
• stationair toerental
1600 g/min
• 4 Ah-batterij
• reservoir 0.5 liter
• gewicht 1.8 kg

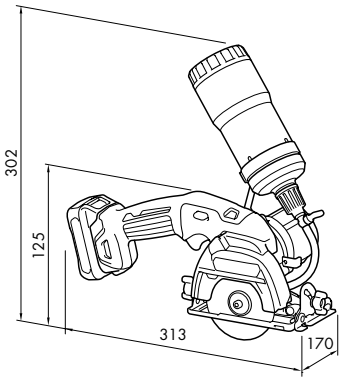

Art.	Afmetingen	Volt	Aantal
MAK300	**313** x **170** x **125** mm	**12**	1 st.



DIAMANTCIRKELZAAGBLAD MET SECTOREN MAKITA

Art.	Afmetingen	Aantal
MAK10	**Ø110** x **1,9** mm Gat **Ø20** mm	1 st.



DIAMANTCIRKELZAAGBLAD VOOR MAKITA DUEZETA

Art.	Afmetingen	Aantal
UDFMARK80	**Ø80** x **1,2** mm Gat **Ø15** mm	1 st.



DIAMANTCIRKELZAAGBLAD MAKITA

Art.	Afmetingen	Aantal
MAK80	**Ø85** x **1,8** mm Gat **Ø15** mm	1 st.



DIAMANTBOORKRONEN MET DOORLOPENDE KROON

Bevestiging: normaal 1/2 gas 14 Fpp lengte 75 mm
Bevestiging: lang 1/2 gas 14 Fpp lengte 95 mm (op aanvraag)
Standaard boorkroon: huis AVP, bindmiddel 7283 concentratie ME korrelgrootte 010, diamant 1131.
Boorkroon lijn Top: huis AVP, bindmiddel FH, concentratie MG, korrelgrootte 010, diamant 1120
Alvorens de boorkroon te gebruiken, is het raadzaam om de diamant te behandelen met een schuurblokje door een paar gaten te maken, indien nodig met water.
Het handmatig gebruik van slijpstenen wordt niet aanbevolen, omdat hierdoor de diamantrand kan breken en de veiligheid van de operator in gevaar kan worden gebracht.

WERKOMSTANDIGHEDEN

	SPINDELSNELHEID		WATERSTROOM	
Ø	TPM Min.	TPM Max.	Glas 3÷4 mm	Glas ≤ 5 mm
6	3.200	12.000	0.2	0.4
8	2.800	12.000	0.2	0.5
10	2.400	10.000	0.2	0.5
12	2.000	8.000	0.2	0.7
15	1.400	6.500	0.3	0.7
20	1.200	4.500	0.3	1.0
30	1.000	3.200	0.3	1.2
50	850	2.000	0.4	1.5
100	700	1.200	0.5	1.5
150	400	800	0.8	1.7
200	300	600	1.0	2.0
300	200	400	1.5	2.5

Art.	Afmetingen	Dikte rand	Aantal
UDF-7283ME06	Ø **6** mm	**0,75** mm	1 Pz
UDF-7283ME08	Ø **8** mm	**0,75** mm	1 Pz
UDF-7283ME10	Ø **10** mm	**0,75** mm	1 Pz
UDF-7283ME12	Ø **12** mm	**0,75** mm	1 Pz
UDF-7283ME14	Ø **14** mm	**0,75** mm	1 Pz
UDF-7283ME15	Ø **15** mm	**0,75** mm	1 Pz
UDF-7283ME16	Ø **16** mm	**0,75** mm	1 Pz
UDF-7283ME18	Ø **18** mm	**0,75** mm	1 Pz
UDF-7283ME20	Ø **20** mm	**0,75** mm	1 Pz
UDF-7283ME40	Ø **40** mm	**1** mm	1 Pz



ADAPTER VOOR BOORKRONEN

Materiaal: messing

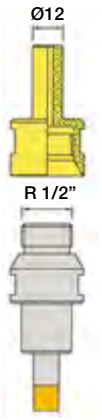

Art.	Afmetingen	Aantal
UDFS8	Van **R 1/2”** met spindelpunt **Ø12** mm	1 st.



OPRUWSTEEN VOOR BOORKRONEN EN KOMSTENEN

Korrel van 60 tot 120 mesh geschikt voor opruwen gereedschappen met korrelgrootte tussen D 126 en D 213.
Korrel van 120 tot 220 mesh geschikt voor opruwen gereedschappen met korrelgrootte tussen D 64 en D 126.

Art.	Afmetingen	Kleur	Korrelgrootte	Aantal
NSGST01	**25**x**50**x**200** mm	Oranje	**80**	1 st.
NSGST03	**25**x**50**x**200** mm	Blauw	**120**	1 st.
NSGST05	**25**x**50**x**200** mm	Wit	**180**	1 st.
NSGST07	**10**x**115**x**285** mm	Bruin	**120**	1 st.
NSGST09	**20**x**20**x**200** mm	Wit	**220**	1 st.



KRASPENNEN VOOR GLAS

Art.	Omschrijving	Aantal
PUN20	Hardmetalen kraspen voor glas	1 st.
PUN001	Hardmetalen kraspen voor glas met clip	1 st.



SCHUURBANDEN VOOR PNEUMATISCHE SCHUURMACHINE

Art.	Afmetingen	Kleur	Korrelgrootte	Micron	Omschrijving	Spatiëring	Aantal
DGS007V	**75** x **38** mm	groen	Diamant **60** mesh	**250**	zeer sterke verwijdering	**CP21**	1 st.
DGS011V	**50** x **42** mm	groen	Diamant **60** mesh	**250**	zeer sterke verwijdering	**CP21**	1 st.
DGS011N	**50** x **42** mm	zwart	Diamant **120** mesh	**125**	sterke verwijdering	**CP18** of **CP21**	1 st.

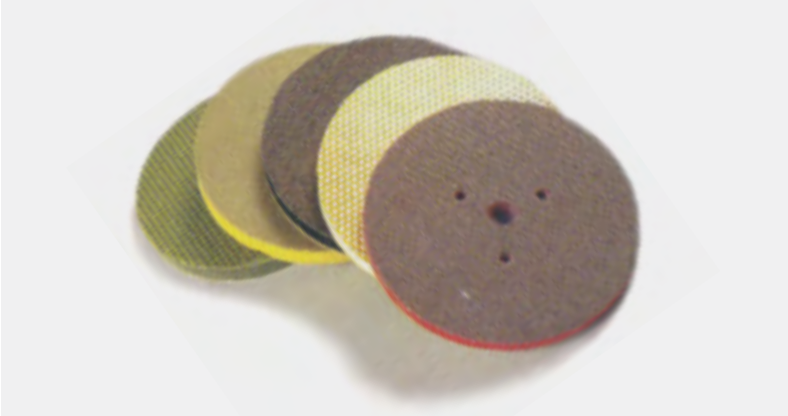

ZELFKLEVENDE SCHIJF MET 3 GATEN VOOR PNEUMATISCHE SCHUURMACHINE

Art.	Afmetingen	Kleur	Korrelgrootte	Micron	Omschrijving	Spatiëring	Aantal
DGS005V	**Ø100** mm	groen	Diamant **60** mesh	**250**	zeer sterke verwijdering	**CP21**	1 st.
DGS005N	**Ø100** mm	zwart	Diamant **120** mesh	**125**	sterke verwijdering	**CP18** of **CP21**	1 st.
DGS005R	**Ø100** mm	rood	Diamant **200** mesh	**74**	gemiddelde verwijdering	**CP18** of **CP21**	1 st.
DGS005G	**Ø100** mm	geel	Diamant **400** mesh	**40**	afwerking	**CP18** of **CP21**	1 st.
DGS005B	**Ø100** mm	wit	Diamant **600** mesh	**30**	optimale afwerking	**CP18** of **CP21**	1 st.
DGS006RBG	**Ø100** mm	wit geel	Hars **600** mesh	**30**	polijsten	**R1**	1 st.

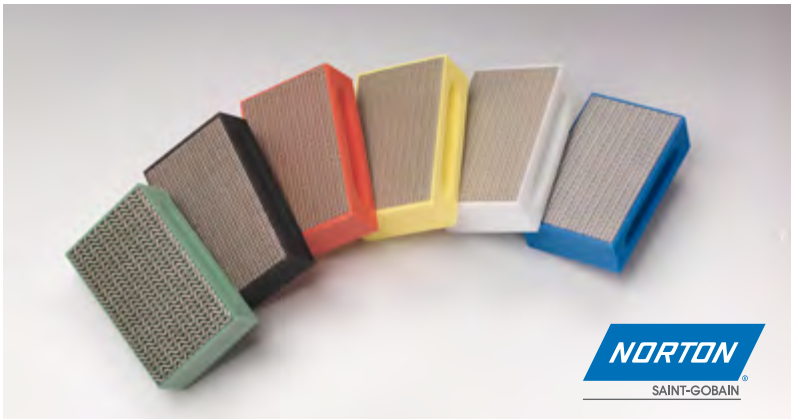

HANDSCHUURBLOKKEN

Diamantsponzen voor handmatige ruw-, ontbraam-, en afwerkings-bewerkingen gekenmerkt door een "slang"-patroon, een exclusief product van Saint-Gobain Abrasives.
Ideaal voor zowel nat als droog gebruik.

Effectieve en langdurige verwijdering dankzij de hoge concentratie hoogwaardige diamanten.



Art.	Afmetingen	Kleur	Korrelgrootte	Omschrijving	Aantal
NSG01V	**90** x **55** mm	groen	Diamant **60** mesh	zeer sterke verwijdering	1 st.
NSG03N	**90** x **55** mm	zwart	Diamant **120** mesh	sterke verwijdering	1 st.
NSG05R	**90** x **55** mm	rood	Diamant **200** mesh	gemiddelde verwijdering	1 st.
NSG07G	**90** x **55** mm	geel	Diamant **400** mesh	afwerking	1 st.
NSG09B	**90** x **55** mm	wit	Diamant **800** mesh	optimale afwerking	1 st.
NSG11BLU	**90** x **55** mm	blauw	Diamant **1500** mesh	leppen	1 st.

DIAMANTSCHUURBANDEN

Diamantbanden voor draagbare machines (Makita) voor ontbraambewerkingen op zeer harde materialen zoals glas, keramiek, steen.
Gekenmerkt door een "slang"-patroon, een exclusief product van Saint-Gobain Abrasives.
De bijzondere "slang"-structuur garandeert snel en schoon slijpen en een langere levensduur van de band.

Het uitstekende diamantafzettingsproces garandeert onmiddellijke snijefficiëntie en geen verlies van schuurmiddel.
Het zeer sterke dragermateriaal garandeert een lange levensduur van het product, zelfs bij hoge druk.
- Aanbevolen snelheid: 25 - 32 m/s, max. 45 m/s
- Bijzonder geschikt voor natte toepassingen (water/emulsie)



Art.	Afmetingen	Korrelgrootte	Aantal
NDSG03	**533** x **9** mm	**120** mesh	1 st.
NDSG05	**533** x **9** mm	**200** mesh	1 st.
NDSG13	**533** x **30** mm	**60** mesh	1 st.

SCHUURBANDEN IN SILICUMCARBIDE

Het gebruik van deze schuurbanden is bijzonder geschikt voor bewerkingen op materialen die de neiging hebben om de band vast te houden, zoals glas, keramiek, hout en non-ferro materialen.
Het polyester dragermateriaal is geschikt voor zowel droge als natte toepassingen.

Dragermateriaal: polyester drager - **Schuurmiddel:** siliciumcarbide
Korreldichtheid: dicht - **Bindmiddel:** hars/hars - **Kleur schuurzijde:** zwart
Bereik korrelgrootte: 36, 40, 80, 120, 150, 220, 320

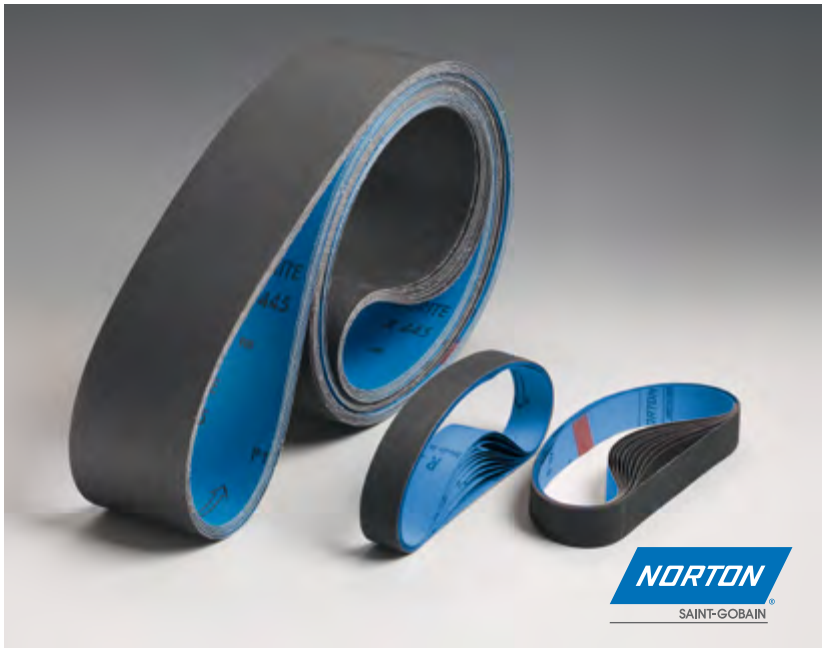

Art.	Afmetingen	Korrelgrootte	Aantal
NSSG03	**533** x **9** mm	**80** mesh	1 st.
NSSG05	**533** x **30** mm	**40** mesh	1 st.
NSSG07	**533** x **30** mm	**80** mesh	1 st.
NSSG09	**830** x **70** mm	**40** mesh	1 st.
NSSG11	**830** x **70** mm	**80** mesh	1 st.
NSSG13	**830** x **70** mm	**120** mesh	1 st.
NSSG15	**830** x **70** mm	**150** mesh	1 st.
NSSG17	**830** x **70** mm	**220** mesh	1 st.
NSSG19	**830** x **70** mm	**320** mesh	1 st.
NSSG37	**2400** x **100** mm	**80** mesh	1 st.
NSSG39	**2400** x **100** mm	**120** mesh	1 st.
NSSG41	**2400** x **100** mm	**150** mesh	1 st.
NSSG43	**2400** x **100** mm	**220** mesh	1 st.
NSSG45	**2400** x **100** mm	**320** mesh	1 st.
NSSG47	**3350** x **100** mm	**40** mesh	1 st.
NSSG49	**3350** x **100** mm	**80** mesh	1 st.
NSSG51	**3350** x **100** mm	**120** mesh	1 st.
NSSG53	**3350** x **100** mm	**150** mesh	1 st.
NSSG55	**3350** x **100** mm	**220** mesh	1 st.
NSSG57	**3350** x **100** mm	**320** mesh	1 st.

SCHUURBANDEN IN KORUND

Deze banden zijn de ideale oplossing voor gebruik bij het voorbewerken van glas of het ontbramen van metaal en hebben een hoge duurzaamheid en consistent snijvermogen. Geschikt voor zowel droge als natte bewerkingen.

Dragermateriaal: polyester drager
Schuurmiddel: Premium aluminiumoxide
Korreldichtheid: dicht
Bindmiddel: hars/hars
Kleur schuurzijde: baksteenrood
Bereik korrelgrootte: 150, 220, 320, 400



Art.	Afmetingen	Korrelgrootte	Aantal
NCSG09	**533** x **30** mm	**150** mesh	1 st.
NCSG11	**533** x **30** mm	**220** mesh	1 st.
NCSG17	**830** x **70** mm	**150** mesh	1 st.
NCSG19	**830** x **70** mm	**220** mesh	1 st.
NCSG21	**830** x **70** mm	**320** mesh	1 st.
NCSG23	**830** x **70** mm	**400** mesh	1 st.

SCHUURBANDEN IN KURK

Banden voor voorpolijsten en glasafwerking, ze kunnen zowel droog als nat worden gebruikt dankzij impregnerende behandeling (drager van waterdicht katoen). Uniforme en constante afwerking gedurende de hele levensduur van het product.

Dragermateriaal: drager van waterdicht katoen
Schuurmiddel: kurk
Korreldichtheid: dicht
Bindmiddel: hars/hars
Kleur schuurzijde: oker



Art.	Afmetingen	Aantal
NSU007	**533** x **30** mm	1 st.
NSU001	**830** x **70** mm	1 st.
NSU002	**1100** x **100** mm	1 st.
NSU004	**2400** x **100** mm	1 st.
NSU005	**3350** x **100** mm	1 st.

SCHUURBANDEN IN SILICUMCARBIDE CH

Siliciumcarbide wordt geproduceerd in een elektrische oven door reductie van silica met koolstof. Het heeft een hoge hardheid en een goede taaiheid.
Uitstekend geschikt voor het bewerken van zeer harde producten zoals stenen, keramiek, glas. **Markering op band CH**. Bewerkingen met zeer hoge drukwaarden.
Band waarvoor geen koelmiddel nodig is, dus ook droog te gebruiken. **Aanbevolen snelheid:** 10 – 20 m/sec. **Korrelgrootte:** 36-40-80



Art.	Afmetingen	Korrelgrootte	Aantal
NCH03	**533** x **30** mm	**40** mesh	1 st.
NCH05	**533** x **30** mm	**80** mesh	1 st.
NCH07	**830** x **70** mm	**40** mesh	1 st.
NCH09	**830** x **70** mm	**80** mesh	1 st.
NCH12	**1100** x **100** mm	**40** mesh	1 st.
NCH14	**1100** x **100** mm	**80** mesh	1 st.
NCH17	**1620** x **100** mm	**80** mesh	1 st.
NCH19	**2400** x **100** mm	**40** mesh	1 st.
NCH21	**2400** x **100** mm	**80** mesh	1 st.
NCH25	**3350** x **100** mm	**80** mesh	1 st.

SCHUURBANDEN IN SILICUMCARBIDE CW

Siliciumcarbide wordt geproduceerd in een elektrische oven door reductie van silica met koolstof. Het heeft een hoge hardheid en een goede taaiheid.
Uitstekend geschikt voor het bewerken van zeer harde producten zoals stenen, keramiek, glas. **Markering op band CW**. Afwerking. Waterdichte tape voor gebruik met koelvloeistof. **Aanbevolen snelheid:** 10 – 20 m/sec. **Korrelgrootte:** 120-150-220-320



Art.	Afmetingen	Korrelgrootte	Aantal
NCW26	**830** x **70** mm	**120** mesh	1 st.
NCW27	**830** x **70** mm	**150** mesh	1 st.
NCW28	**830** x **70** mm	**220** mesh	1 st.
NCW44	**1620** x **100** mm	**150** mesh	1 st.
NCW49	**2400** x **100** mm	**120** mesh	1 st.
NCW50	**2400** x **100** mm	**150** mesh	1 st.
NCW53	**3350** x **100** mm	**120** mesh	1 st.
NCW54	**3350** x **100** mm	**150** mesh	1 st.
NCW55	**3350** x **100** mm	**220** mesh	1 st.

SCHUURBANDEN IN KORUND

Korund is een aluminiumoxide dat kunstmatig wordt verkregen in elektrische ovens.
Het combineert een goede hardheid met een hoge taaiheid. **Markering op band 2AF**.
Middelzware bewerkingen. Flexibele band voor droog gebruik.
Aanbevolen snelheid: 10 – 20 m/sec. **Korrelgrootte:** 150-220-320-400



Art.	Afmetingen	Korrelgrootte	Aantal
N2AF64	**533** x **30** mm	**150** mesh	1 st.
N2AF65	**533** x **30** mm	**220** mesh	1 st.
N2AF67	**533** x **30** mm	**320** mesh	1 st.
N2AF69	**533** x **30** mm	**400** mesh	1 st.
N2AF70	**830** x **70** mm	**150** mesh	1 st.
N2AF71	**830** x **70** mm	**220** mesh	1 st.
N2AF72	**830** x **70** mm	**320** mesh	1 st.
N2AF73	**830** x **70** mm	**400** mesh	1 st.
N2AF75	**1100** x **100** mm	**220** mesh	1 st.



CERIUMOXIDE > 95%

- Uiterlijk: wit
- REO : ≥ 90%
- CeO^2 /REO: > 95%
- Gemiddelde deeltjesgrootte: 3.0 µm
- pH 7
- Dichtheid 6.3 korrels/cm3
- Verpakking 5kg

Art.	Verpakking	Aantal
OSS95	**5** kg	1 st.



KORUND VOOR ZANDSTRALEN

Roodbruin korund bestaat uit een aluminiumoxide en heeft een uitstekende taaiheid en schurend vermogen op elk type materiaal.
Het is bijzonder geschikt voor zandstralen met recycling, vooral vanwege de hoge slagvastheid. Dankzij de verschillende korrelgroottes kunt u de graveergraad kiezen die geschikt is voor elke behoefte. Roodbruin korund bevat geen vrije silica.

TECHNISCHE GEGEVENS

Type: Roodbruin korund

Hardheid op schaal van Mohs: 9

Hardheid op schaal van Knoop: 2400 – 2500 kg/mm^2

Zichtbare dichtheid: 1.8 g/mm^3

Smeltpunt: 1900°C

Oplosbaarheid in water: Niet oplosbaar

GECERTIFICEERDE KWALITEIT ISO 9002

Art.	Korrelgrootte	Aantal
SABB1	**80** mesh	25 kg
SABB2	**100** mesh	25 kg
SABB3	**120** mesh	25 kg
SABB4	**150** mesh	25 kg



AFPLAKTAPES TESA

TECHNISCHE GEGEVENS 4423

Type drager: vlak papier
Type kleefmassa: natuurrubber
Totale dikte (µm): 145
Kleefkracht N/cm: 4.5
Treksterkte N/cm: 57
Rekpercentage bij breuk: 5
Temperatuurbestendigheid C° max. kortstondig: 60

TECHNISCHE GEGEVENS 4432

Type drager: vlak papier
Type kleefmassa: natuurrubber
Totale dikte (µm): 330
Kleefkracht N/cm: 8
Treksterkte N/cm: 93
Rekpercentage bij breuk: 6
Temperatuurbestendigheid C° max. kortstondig: 100

Art.	Omschrijving	Afmetingen	Aantal
CAR001	Gemiddelde dikte **4423**	**100** mm x **50** m	1 st.
CAR002	Gemiddelde dikte **4423**	**150** mm x **50** m	1 st.
CAR003	Gemiddelde dikte **4423**	**250** mm x **50** m	1 st.
CAR004	Grote dikte **4432**	**150** mm x **25** m	1 st.
CAR006	Grote dikte **4432**	**300** mm x **25** m	1 st.



AFPLAKTAPE MSK 1110

Tape van vlak papier voor afplakken
Goede kleefkracht, ook op verschillende oppervlakken, laat bij verwijdering geen kleefmiddel achter op de aanbrengoppervlakken. Vlak geïmpregneerd papier.
Minimaal dikteverschil in toepassing.
Uitstekende breukbestendigheid.
Toepassingen: zeer sterke afplaktape, gebruikt bij handmatig zandstralen.

TECHNISCHE GEGEVENS

Dragermateriaal: vlak geïmpregneerd wit papier van 95 g/m²
Kleefmiddel: natuurrubber en harsen
Totale dikte: 0.150 mm
Kleefkracht op staal: 6 N/25 mm
Breukbelasting: 185 N/25 mm
Rek bij breuk: 4 %
Temperatuurbestendigheid: 80°C

Art.	Afmetingen	Aantal
CAR021	**50** mm x **50** m	1 st.
CAR022	**100** mm x **50** m	1 st.
CAR024	**150** mm x **50** m	1 st.
CAR026	**200** mm x **50** m	1 st.
CAR028	**250** mm x **50** m	1 st.



SANDBLAST 80

Materiaal: vinyl
Dikte: 0.08 mm
Geschikt voor licht zandstralen
Kleur: matzwart

Art.	Afmetingen rol	Aantal
FC8061	**610** mm x **50** m	1 st.

SANDBLAST 280 zacht

Materiaal: vinyl
Dikte: 0.28 mm zacht
Geschikt voor diep zandstralen
Kleur: blauw

Art.	Afmetingen rol	Aantal
FC28061	**610** mm x **25** m	1 st.



APPLICATIETAPE

Materiaal: vinyl
Applicatietape voor aanbrengen van vinyl ontwerp op glas
Kleur: transparant

Art.	Afmetingen rol	Dikte	Aantal
FCAT15061	**610** mm x **100** m	**0.15** mm	1 st.



ALUMINIUM SNIJDERS

Art.	Omschrijving	Aantal
CUT003	Snijder in aluminium + 3 reservemesjes	1 st.
CUT004	3 reservemesjes	1 st.



Pro.Glass® Matt 113

Pro.Glass® Matt 113 van Nanogate beschermt geëtst of gezandstraald glas tegen vingerafdrukken en andere soorten vuil die moeilijk te verwijderen zijn.
De te behandelen oppervlakken moeten schoon, droog en vrij van vet- of siliconenresten zijn. Het product kan met een schone doek op het glas worden aangebracht; na een paar minuten moet het overtollige materiaal worden opgepoetst met een microvezelspons.
De benodigde hoeveelheid is circa 15-20 g/m^2.
Het met Pro.Glass® Matt 113 behandelde glas heeft een hoge en langdurige weerstand tegen slijtage, hydrolyse en ultraviolette stralen.
Dankzij de behandeling zijn de oppervlakken gemakkelijker schoon te maken, met normale schoonmaakmiddelen die gebruikt worden voor huishoudelijke schoonmaak.

Art.	Omschrijving	Aantal
PROG28	Pro.Glass® Matt 113 - 400 g	1 st.
PROG30	Microvezelspons	1 st.



GLASDIKTEMETER MERLIN LAZER

Precisieapparaat voor het analyseren van glas in het algemeen, kunststof behuizing, laserdiode met geavanceerde meetelektronica, ongevaarlijke laser, klasse 2/3a. Druk op de knop voor directe metingen, nauwkeurige metingen vanaf slechts één zijde (ongeacht lichtinval), meet zowel glasdikte als luchtruimte tussen glaslagen, identificeert PVB- en harslagen van samengevoegde eenheden. Werkt op batterijen, laag stroomverbruik, voor gecoat glas, kogelvrij glas, meerlaags isolatieglas, enz.

Art.	Aantal
NML10	1 st.



DETECTOR GEHARD GLAS MERLIN LAZER

Met leren etui en oplader, voorzien van oplaadbare batterij.
Ook geschikt voor meerlaags glas.



Art.	Aantal
NML12	1 st.



LAGE-EMISSIEDETECTOR MERLIN LAZER

Voor enkelschalig of meerlaags glas met dikte 4 - 10 mm.
In het geval van meerlaags glas moet de meting vanaf allebei de zijden worden uitgevoerd.



Art.	Aantal
NML14	1 st.



KOFFER VOOR GLASANALYSE

Inhoud van de koffer:
- koffer in ABS met schokbestendig beschermend schuim
- glasdiktemeter Merlin Lazer
- detector gehard glas Merlin Lazer
- lage-emissiedetector Merlin Lazer

Art.	Aantal
NMLKIT18	1 st.

ZUIGNAPPEN



Dankzij de mogelijkheid om een vacuümzone te creëren in contact met een glad oppervlak, kunnen zuignappen zichzelf aan het oppervlak vastzetten, wat een comfortabele grijppositie biedt voor het optillen of verplaatsen van objecten. De vacuümzone kan worden gegenereerd door hefboommechanismen of door pompen die een hoeveelheid lucht van het grijpoppervlak kunnen verwijderen. Het hefvermogen van de zuignappen neemt toe als functie van het contactoppervlak en de wrijvingscoëfficiënt tussen de oppervlakken.

De aanbevolen gebruikswaarden van al onze zuignappen zijn afgeleid van uitgebreide experimentele analyses die zijn uitgevoerd bij het WETENSCHAPPELIJK LABORATORIUM VOOR HET TESTEN VAN STRUCTUREN EN MATERIALEN van de Afdeling Civiele Techniek en Milieutechniek van de Universiteit van Florence.

De tests, specifiek gewijd aan de studie van het vermogen van de zuignappen zich vast te zetten op glasplaten, zijn uitgevoerd in een omgeving die de normale werkomstandigheden van de apparaten (temperatuur, vochtigheid en reinheid) kon reproduceren, rekening houdend met verschillende factoren:



behandeling op de glasplaten: gegloeid, versterkt of gehard

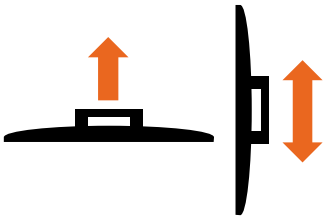

verticaal heffen of zijwaarts schuiven

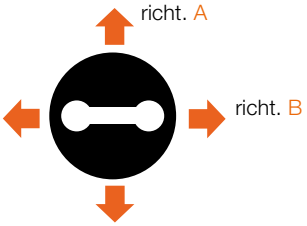

schuifrichting ten opzichte van de oriëntatie van de handgreep







Door middel van talrijke experimentele tests was het mogelijk om aanbevolen waarden te identificeren voor veilig gebruik onder normale werkomstandigheden: voor elk apparaat, in de verschillende gebruiksomstandigheden, komt de aanbevolen waarde overeen met de minimale gemeten waarde verminderd met een veiligheidsfactor gelijk aan 1.5.

Als voorbeeld worden de experimentele waarden weergegeven die zijn verkregen voor de VT180-zuignap met drie nappen, met indicaties van de maximale en minimale gemeten capaciteitswaarden en de maximaal aanbevolen capaciteit:

heftests

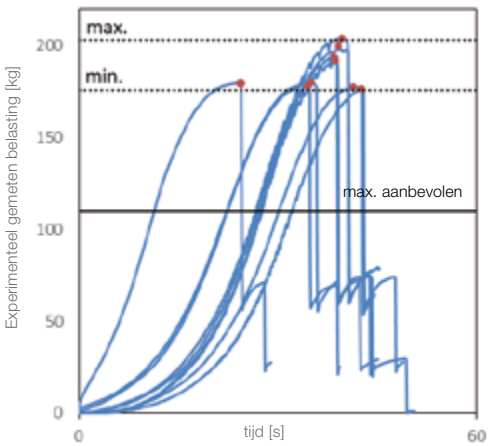

schuiftests

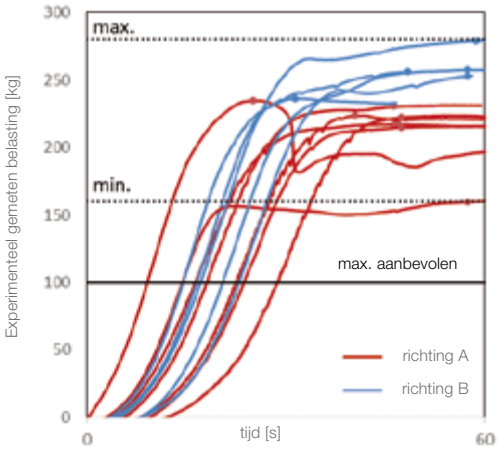

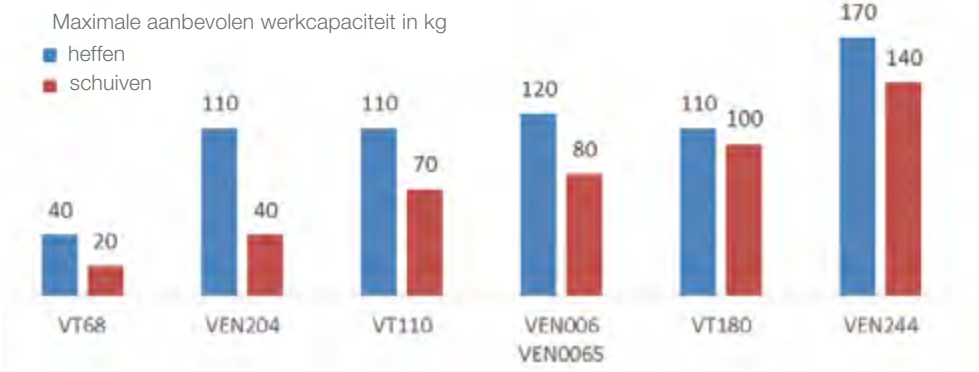

Aanbevelingen voor gebruik: Zuignappen kunnen worden gebruikt om items met een glad oppervlak op te tillen en te verplaatsen, zoals glasplaat, plastic platen, plaatstaal, gepolijst marmer, gladde tegels of gelakte oppervlakken. De werking van zuignappen wordt echter aangetast in het geval van oppervlakken die ruw of poreus zijn, in ieder geval wanneer lucht van buitenaf naar de vacuümzone kan doordringen. Voordat u de zuignappen gebruikt, is het belangrijk om te controleren of de oppervlakken niet zijn verontreinigd door smeermiddelen zoals benzine, olie en andere petroleumderivaten, of de zuignap geschikt is voor het gewicht van de op te tillen glasplaat en of de elementen waaruit de zuignap bestaat intact zijn. Ozon in de lucht kan een negatief effect hebben.
UNI EN 13155

Voor een veilig gebruik wordt aanbevolen om:

- oppervlakken nabij het grijpgebied van de zuignappen te reinigen en ontvetten;
- te controleren of het oppervlak van de zuignap vrij is van stof of sporen van olie en of er geen krassen en sneden zijn in het rubber in het grijpoppervlak;
- de rubberen zuignappen uit de buurt van benzine en andere petroleumderivaten te houden;
- het rubber van de zuignappen elke 3 jaar te vervangen, ook als ze niet worden gebruikt.



POMPZUIGNAP MET VACUÜMMETER

Met stevige plastic doos
Zuignapmateriaal: gevulkaniseerd natuurrubber

Maximale aanbevolen capaciteit*

120 kg
heffen

80 kg
schuiven

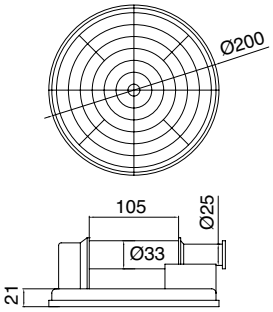

Art.	Omschrijving	Aantal
VEN0065	Zuignap **Ø200** mm	1 st.
VEN0068	Reservezuiger	1 st.



POMPZUIGNAP

Met stevige plastic doos
Zuignapmateriaal: gevulkaniseerd natuurrubber

Maximale aanbevolen capaciteit*

120 kg
heffen

80 kg
schuiven

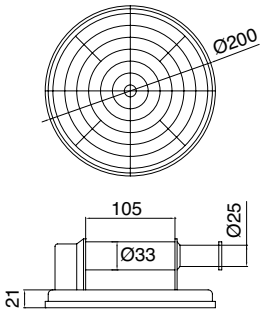

Art.	Omschrijving	Aantal
VEN006	Zuignap **Ø200** mm	1 st.
VEN0068	Reservezuiger	1 st.



POMPZUIGNAP 244

Zuignapmateriaal: zwart NBR-rubber

Maximale aanbevolen capaciteit*

170 kg
heffen

140 kg
schuiven

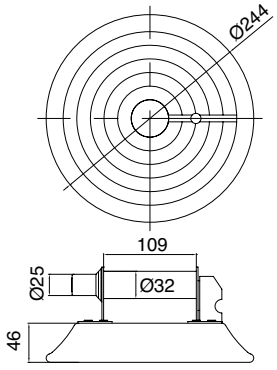

Art.	Omschrijving	Aantal
VEN244	Zuignap **Ø244** mm	1 st.

*geëvalueerd op de minimale werklimiet die wordt aangegeven door de vacuümmeter of door de veiligheidsindicator op de steel van de pomp



POMPZUIGNAP 204

Zuignapmateriaal: zwart NBR-rubber

Maximale aanbevolen capaciteit*

110 kg
heffen

40 kg
schuiven

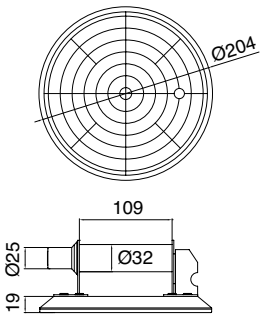

Art.	Omschrijving	Aantal
VEN204	Zuignap **Ø204** mm	1 st.



SUPERZUIGNAP MET 2 NAPPEN

Materiaal: gegoten aluminium en rubber

Maximale aanbevolen capaciteit*

90 kg
heffen

80 kg
schuiven

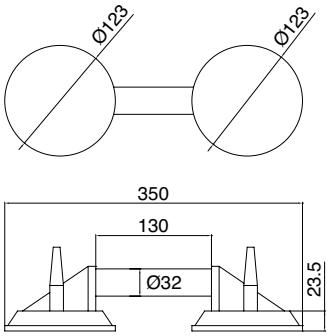

Art.	Omschrijving	Aantal
VT110	Zuignap **Ø123** mm	1 st.



SUPERZUIGNAP MET 3 NAPPEN

Materiaal: gegoten aluminium en rubber

Maximale aanbevolen capaciteit*

110 kg
heffen

100 kg
schuiven

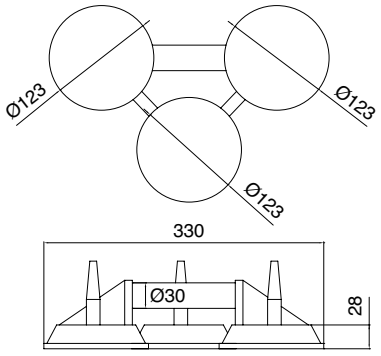

Art.	Omschrijving	Aantal
VT180	Zuignap **Ø123** mm	1 st.



RESERVETOEBEHOREN VOOR SUPERZUIGNAPPEN

Art.	Omschrijving	Aantal
VT03	Set bestaande uit: 1 rubber, 1 hendel, 1 plaat, 1 pen	1 st.

*geëvalueerd op de minimale werklimiet die wordt aangegeven door de vacuümmeter of door de veiligheidsindicator op de steel van de pomp

>>> VERWIJZING PRIJSLIJST V6 - P. 16/17 >>>



ZUIGNAP MET KNOP EN VACUÜMMETER

Materiaal: gegoten aluminium en rubber

Maximale aanbevolen capaciteit*



185 kg
heffen

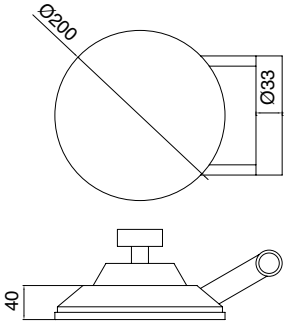

Art.	Omschrijving		Aantal
VEN004	Zuignap **Ø200** mm		1 st.
VEN009	Reserveknop	-	1 st.



ZUIGNAP MET 1 NAP

Materiaal: kunststof en rubber

Maximale aanbevolen capaciteit*



40 kg
heffen

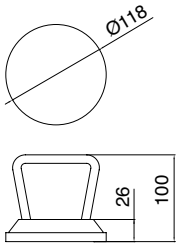

Art.	Omschrijving	Aantal
VT35	Zuignap **Ø118** mm	1 st.

*geëvalueerd op de minimale werklimiet die wordt aangegeven door de vacuümmeter of door de veiligheidsindicator op de steel van de pomp



HANDPALMMAT IN RUBBER

Opmerking: dit is geen veiligheidsproduct, maar een hulpmiddel dat te gebruiken is in combinatie met veiligheidshandschoenen.

Art.	Afmetingen	Aantal
PALM001	**152** x **175** x **3** mm	1 st.



PAAR HANDSCHOENEN IN STOF EN RUBBER

EN 388
2243

Beschermende handschoenen tegen mechanische risico's, ventilatierug.

Mechanische risico's EN 388
Het pictogram wordt gevolgd door 6 prestatieniveaus.
Als er een "X" staat in plaats van het nummer
betekent dit dat de handschoen niet is getest op dat gebied.

a slijtbestendig [aantal cycli]	**b** snijweerstand mes [index]	**c** scheurbesten-digheid [Newton]	**d** perforatieweer-stand [Newton]	**e** snijweerstand ISO [Newton]	**f** impactweer-stand EN
1 100 cycli	**1** 1,2	**1** 10	**1** 20	**a** 2	**P** Geslaagd
2 800 cycli	**2** 2,5	**2** 25	**2** 60	**b** 5	X
3 2000 cycli	**3** 5,0	**3** 50	**3** 100	**c** 10	
4 8000 cycli	**4** 10,0	**4** 75	**4** 150	**d** 15	
	5 20,0			**e** 22	
				f 30	

Art.	Maat	Aantal
GUA2243-M	**8**	1 st.
GUA2243-L	**9**	1 st.
GUA2243-XL	**10**	1 st.



PAAR HANDSCHOENEN

EN 388
4543

Beschermende handschoenen tegen mechanische risico's, snijbestendig en antislip

Mechanische risico's EN 388
Het pictogram wordt gevolgd door 6 prestatieniveaus.
Als er een "X" staat in plaats van het nummer
betekent dit dat de handschoen niet is getest op dat gebied.

a slijtbestendig [aantal cycli]	**b** snijweerstand mes [index]	**c** scheurbesten-digheid [Newton]	**d** perforatieweer-stand [Newton]	**e** snijweerstand ISO [Newton]	**f** impactweer-stand EN
1 100 cycli	**1** 1,2	**1** 10	**1** 20	**a** 2	**P** Geslaagd
2 800 cycli	**2** 2,5	**2** 25	**2** 60	**b** 5	X
3 2000 cycli	**3** 5,0	**3** 50	**3** 100	**c** 10	
4 8000 cycli	**4** 10,0	**4** 75	**4** 150	**d** 15	
	5 20,0			**e** 22	
				f 30	

Art.	Maat	Aantal
GUA4543-M	**8**	1 st.
GUA4543-L	**9**	1 st.
GUA4543-XL	**10**	1 st.



SCHORTEN



Art.	Materiaal	Afmetingen	Aantal
GREMMOLL002	Zeil	**1100** x **700** mm	1 st.
GREMPELL001	In splitleer	**500** x **700** mm	1 st.



ROLMAAT FAT MAX

Nieuwe kleinere ergonomische behuizing in bi-materiaal antislip.
Bandbreedte 32 mm voor maximale stijfheid en duurzaamheid, met Mylar®-coating.
Speciale klinknagel die aan de boven- en onderkant kan worden vastgehaakt.
Anti-corrosie haakje met 3 klinknagels - versterkte veer.
De eerste 10 cm van de band zijn volledig bedekt met Blade Armor ™-materiaal.
Broekklem.

Art.	Afmetingen	Aantal
NMETS5	**5** m	1 st.



ROLMAAT POWER LOCK CLASSIC

Band van 19 mm bedekt met Mylar.
Directe aflezing op het bovenvenster.

Art.	Afmetingen	Aantal
NMETS7	**5** m	1 st.



ROLMAAT PANORAMIC

Behuizing in synthetisch materiaal met metalen plaatje op de basis.
Directe aflezing op het bovenvenster.

Art.	Afmetingen	Aantal
NMETS8	**3** m	1 st.



METRISCHE ROLMAAT

- Buigt niet tot 3 m hoogte
- Extra brede band van 25 mm
- Grote nummering
- Beweegbare haak voor binnen- en buitenmetingen

Art.	Afmetingen	Aantal
NMET001	**3** m	1 st.
NMET002	**5** m	1 st.
NMET003	**8** m	1 st.

>>> VERWIJZING PRIJSLIJST V6 - P. 17 >>>



DUBBELZIJDIGE TAPE TESA® ACX^{plus}

Transparante dubbelzijdige tape voor bevestigingen van glas, staal en aluminium. De papieren voering vergemakkelijkt het handmatig aanbrengen van de tape. Krachtige acrylaatbasis met goed prestaties en uitzonderlijke visco-elastische eigenschappen, hoge hechtsterkte, dissipatie van statische en dynamische spanningen, uitstekende temperatuurbestendigheid en bestand tegen vocht, UV-stralen en chemicaliën. Maximale bedrijfstemperatuur 100°C; piektemperatuur 200°C (max. 20 minuti). Geschikt voor glas-glas en glas-metaal verlijmingen: ideaal om verschillende thermische uitzettingen te compenseren zonder weerstand te verliezen. Prepareer voor maximale prestaties de applicatieoppervlakken met een specifieke adhesiepromotor art.TS100

Kleefkracht

Dragermateriaal	Beginkleefkracht	Kleefkracht na 72 u
Glas	16 N/cm	24 N/cm
Roestvrij staal	15 N/cm	24 N/cm
Aluminium	13 N/cm	24 N/cm

Glas-glas verbindingen



Verbinding in lijn

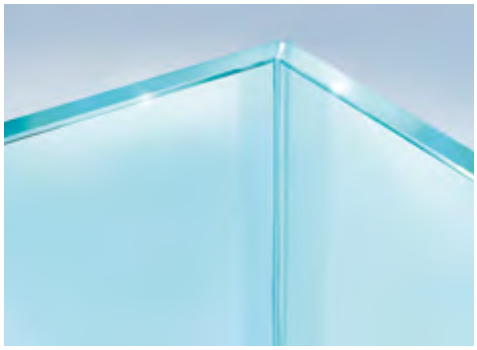

Verbinding in hoek van 90°



T-verbinding

Art.	Afmetingen	Dikte	Aantal
TS250065	**6** mm x **25** m	**0.5** mm	1 st.
TS25006	**6** mm x **25** m	**1** mm	1 st.
TS25009	**9** mm x **25** m	**1** mm	1 st.
TS250125	**12** mm x **25** m	**0.5** mm	1 st.
TS25012	**12** mm x **25** m	**1** mm	1 st.
TS250155	**15** mm x **25** m	**0.5** mm	1 st.
TS25019	**19** mm x **25** m	**1** mm	1 st.



ADHESIEPROMOTOR TS100

Adhesiepromotor voor dubbelzijdige tape tesa® ACX^{plus},
specifiek voor toepassing op glas.
Mengsel van isopropylalcohol en silaan.
Verhoogt de hechtkracht en elimineert oppervlaktevocht.
Verwijder altijd stof en vetresten van de oppervlakken.
Breng het product aan en wacht minimaal 30 seconden totdat het oplosmiddel is verdampt. Applicatietijd van de dubbelzijdige tape tussen 5 en 15 minuten na het aanbrengen van de activator.

Art.	Verpakking	Aantal
TS100	**100** ml	1 st.

TECHNIEK VOOR HET AANBRENGEN VAN ALLE DIVERSE DUBBELZIJDIGE TAPES EN PLAKBAND

1 De hechtkracht is afhankelijk van het contactoppervlak. Voldoende druk bij het aanbrengen zorgt voor een optimale hechting.

2 Om een maximale hechting te verkrijgen, moeten de te monteren oppervlakken droog en homogeen zijn.
Veelgebruikte oplosmiddelen zijn een oplossing van isopropylalcohol en water of heptaan.
Neem nauwgezet de voorzorgsmaatregelen voor het gebruik van elk oplosmiddel in acht.

3 Breng de tapes aan bij temperaturen tussen 20°C en 40°C.
Aanbrengen bij temperaturen onder de 10°C wordt afgeraden omdat de lijm te stijf wordt.
De lage temperatuur heeft geen effect na het aanbrengen.

4 In sommige gevallen kan de fixatietijd worden versneld door het applicatieoppervlak gedurende een uur te verhitten tot een temperatuur van ongeveer 65°C.
Op deze manier wordt een betere verdeling van de lijm verkregen.

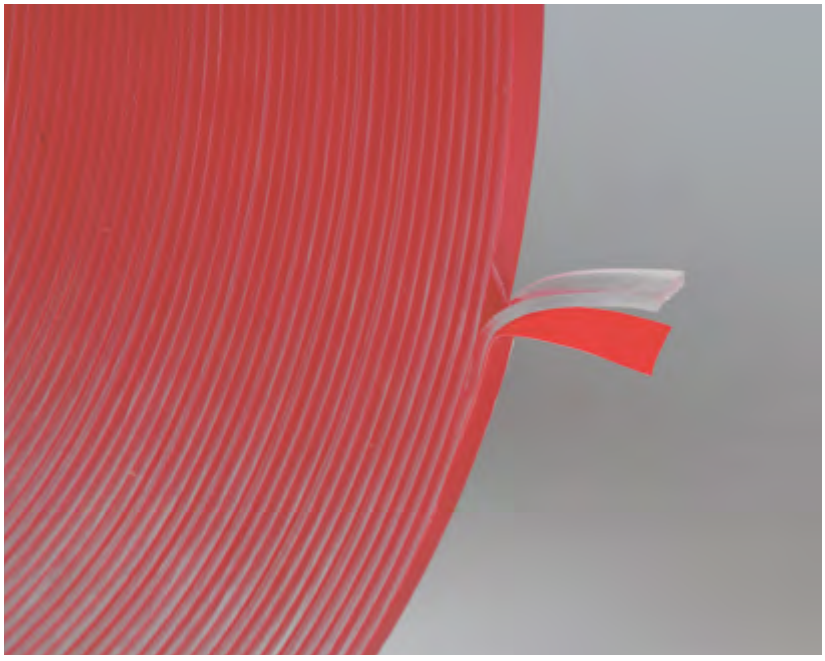

DUBBELZIJDIGE TAPE 3M

Toepassingen: glaslagen met hars
Technische eigenschappen:
Transparant
Rode plastic voering
Treksterkte op aluminium,
bij omgevingstemperatuur, kleefoppervlak 6.45 cm^2,
snelheid 50 mm/min. : 69 N/cm^2
Statische snede aanhoudende belasting van 3.23 cm^2 kleefmiddel voor 10.000 min. bij 93 °C: 500g
UV-bestendigheid: uitstekend
Kleefkracht op staal: 26 N/cm
Snijbestendigheid: +/- 8 mm
Temperatuurbestendigheid: continu 93 °C
kortstondig 149°C

Art.	Afmetingen	Dikte	Aantal
3M4910F	**5** mm x **33** m	**1** mm ±10%	1 st.

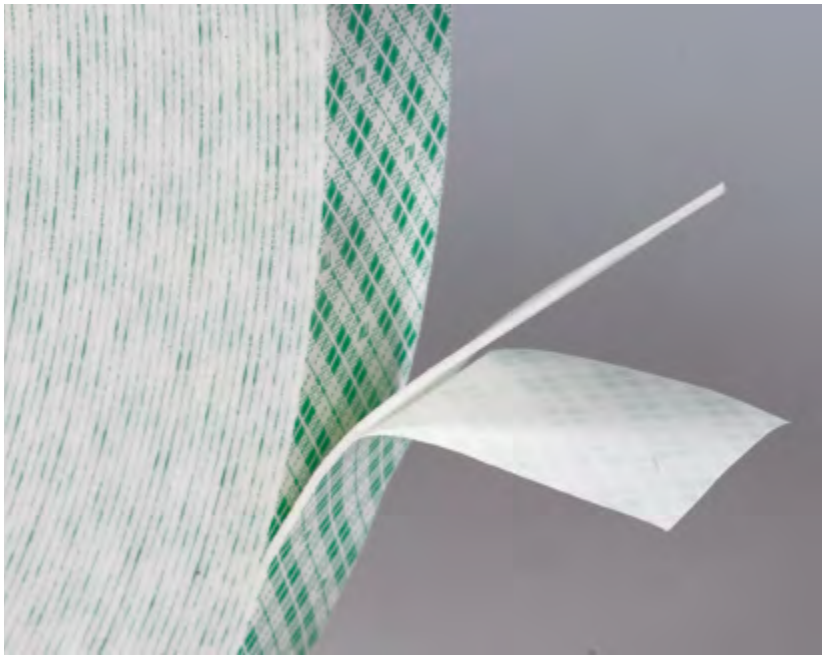

DUBBELZIJDIGE TAPE SCOTCH-MOUNT 3M

Toepassingen: In toepassingen waar een goede mechanische weerstand en een lange levensduur vereist zijn
Dragermateriaal: schuim van polyurethaan met open cellen
Kleefsysteem: acrylaat
Kleur tape: wit Voering behandeld papier met groene geruite print
Technische eigenschappen:
Treksterkte op aluminium, bij omgevingstemperatuur, kleefoppervlak 6.45 cm^2,
snelheid 50 mm/min. : 41.3 N/cm^2
Statische snede aanhoudende belasting van 3.23 cm^2 kleefmiddel voor 100 uur bij 93 °C: 1000g
UV-bestendigheid: uitstekend
Rek bij breuk: 90%

Art.	Afmetingen	Dikte	Aantal
3M4032	**25** mm x **66** m	**0.8** mm	1 st.



DUBBELZIJDIGE TAPE TWT 1702

Technische opmerking: wit polyethyleenschuim met gesloten cellen met op beide zijden drukgevoelige synthetische rubberlijm.

Lijmresultaten	**Gemiddelde waarden**		
Gevolgde methode			
	Zijde 1	**Zijde 2**	
Afpelsterkte 180°-30 min.			FTM1
(N/ 25 mm) op roestvrij staal	>20	>20	(ASTM D 903)
Cohesietest			
900gr – 25 mm x 25 mm (uren)	+ 1000	+ 1000	FTM8
Eigenschappen van de drager			
Treksterkte (N/ 15 mm)	MD 14		DIN 53455
	CD 10		
Rek bij breuk	MD350		DIN 53455
Dichtheid	100 kg/m^3		
Bescherming			
Supergekalanderd wit papier	90 g/m^2		ISO 536
Hittebestendigheid			
Amplitude aanbrengtemperatuur	+10°C/+60°C		
Amplitude gebruikstemperatuur	-20°C/+60°C		

Chemische bestendigheid

Bestand tegen water en reinigingsmiddelen Wordt niet aanbevolen voor toepassingen waar contact is met alifatische en aromatische oplosmiddelen

Opslag

Twee jaar indien opgeslagen tussen 15 en 25° en bij 50% luchtvochtigheid

Art.	Afmetingen	Dikte	Aantal
BIA001	**19** mm x **66** m	**0.8** mm	1 st.
BIA002	**25** mm x **66** m	**0.8** mm	1 st.
BIA003	**25** mm x **33** m	**1.6** mm	1 st.

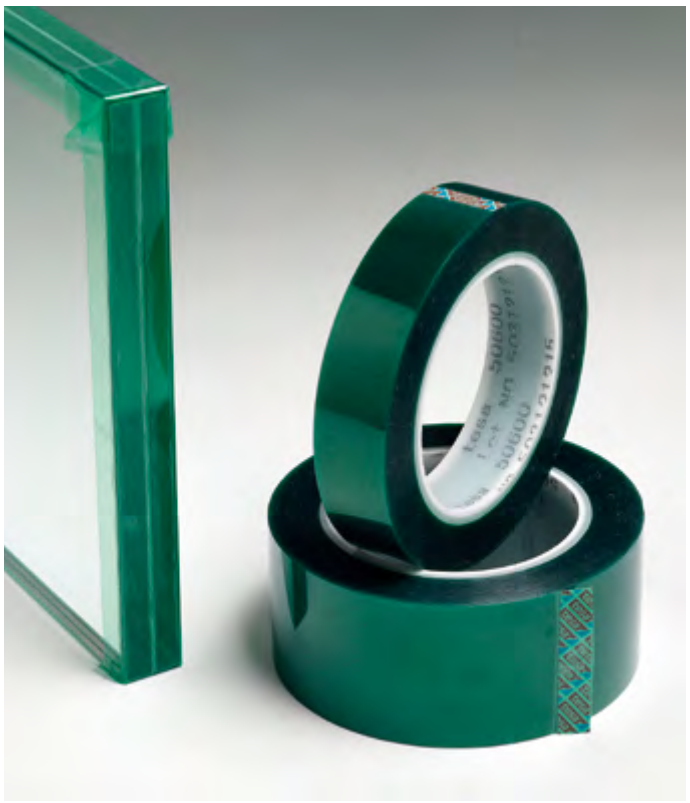

AFDICHTINGSBAND

Groen afdichtingsband in polyester/silicone

Beschrijving product:

groen afdichtingsband bij hoge temperatuur bestaande uit een polyester drager en een siliconen kleefmassa.

De kenmerken en voordelen zijn:

- Eenvoudig aanbrengen en verwijderen
- Bestand tegen hoge temperaturen, tot 220 °C (30 min.)
- Kan heel gemakkelijk worden verwijderd zonder residuen achter te laten

Technische gegevens:

Dragermateriaal	PET
Totale dikte	50 µm
Type kleefmassa	silicone
Kleefkracht op staal	3 N/cm
Rek bij breuk	100%
Breukbestendigheid	70 N/cm
Temperatuurbestendigheid	200° C

Art.	Afmetingen	Aantal
SGH15	**15** mm x **66** m	1 st.
SGH20	**20** mm x **66** m	1 st.
SGH25	**25** mm x **66** m	1 st.
SGH30	**30** mm x **66** m	1 st.
SGH50	**50** mm x **66** m	1 st.

ZELFKLEVENDE BUFFERS

Materiaal: polyurethaan, zelfklevend, snelhardende acryllijm
Bestand tegen UV-stralen, vergeelt niet - Kleur: transparant



*Hardheid volgens de norm ASTM D2240



ZELFKLEVENDE RONDE BUFFERS

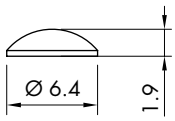

Art.	St. per vel	Hardheid*	Aantal
GOC001	**561**	**66-70** Shore A	1 st.



ZELFKLEVENDE RONDE BUFFERS

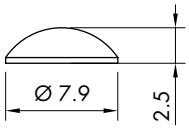

Art.	St. per vel	Hardheid*	Aantal
GOC005	**392**	**66-70** Shore A	1 st.



ZELFKLEVENDE RONDE BUFFERS

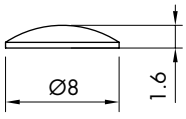

Art.	St. per vel	Hardheid*	Aantal
GOC006	**420**	**66-70** Shore A	1 st.



ZELFKLEVENDE RONDE BUFFERS

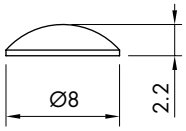

Art.	St. per vel	Hardheid*	Aantal
GOC007	**392**	**66-70** Shore A	1 st.



ZELFKLEVENDE RONDE BUFFERS

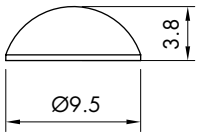

Art.	St. per vel	Hardheid*	Aantal
GOC002	**288**	**66**-**70** Shore A	1 st.



ZELFKLEVENDE RONDE BUFFERS

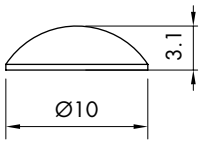

Art.	St. per vel	Hardheid*	Aantal
GOC008	**288**	**66**-**70** Shore A	1 st.



ZELFKLEVENDE HALFRONDE BUFFERS

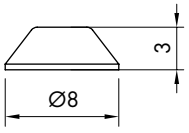

Art.	St. per vel	Hardheid*	Aantal
GOC009	**288**	**66**-**70** Shore A	1 st.



ZELFKLEVENDE HALFRONDE BUFFERS

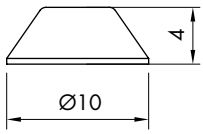

Art.	St. per vel	Hardheid*	Aantal
GOC010	**242**	**66**-**70** Shore A	1 st.



ZELFKLEVENDE HALFRONDE BUFFERS

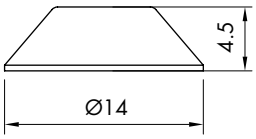

Art.	St. per vel	Hardheid*	Aantal
GOC011	**128**	**66**-**70** Shore A	1 st.



ZELFKLEVENDE HALFRONDE BUFFERS

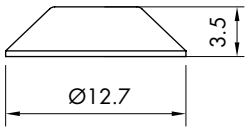

Art.	St. per vel	Hardheid*	Aantal
GOC003	**200**	**66**-**70** Shore A	1 st.



ZELFKLEVENDE VIERKANTE BUFFERS

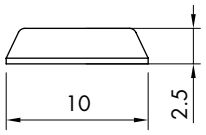

Art.	St. per vel	Hardheid*	Aantal
GOC004	**242**	**66**-**70** Shore A	1 st.



ZELFKLEVENDE VIERKANTE BUFFERS

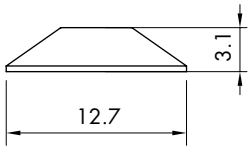

Art.	St. per vel	Hardheid*	Aantal
GOC012	**200**	**66**-**70** Shore A	1 st.

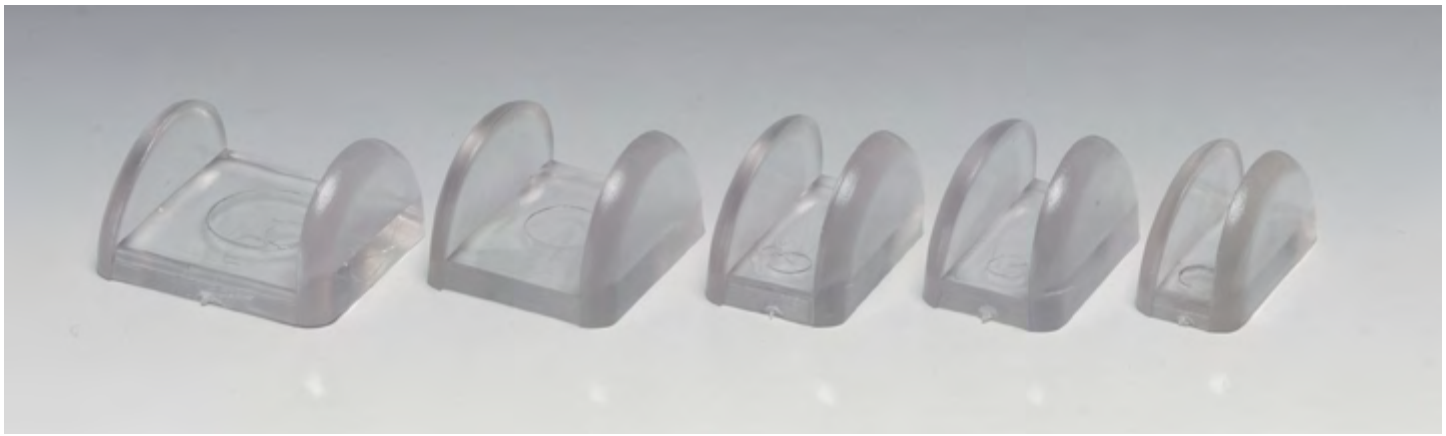

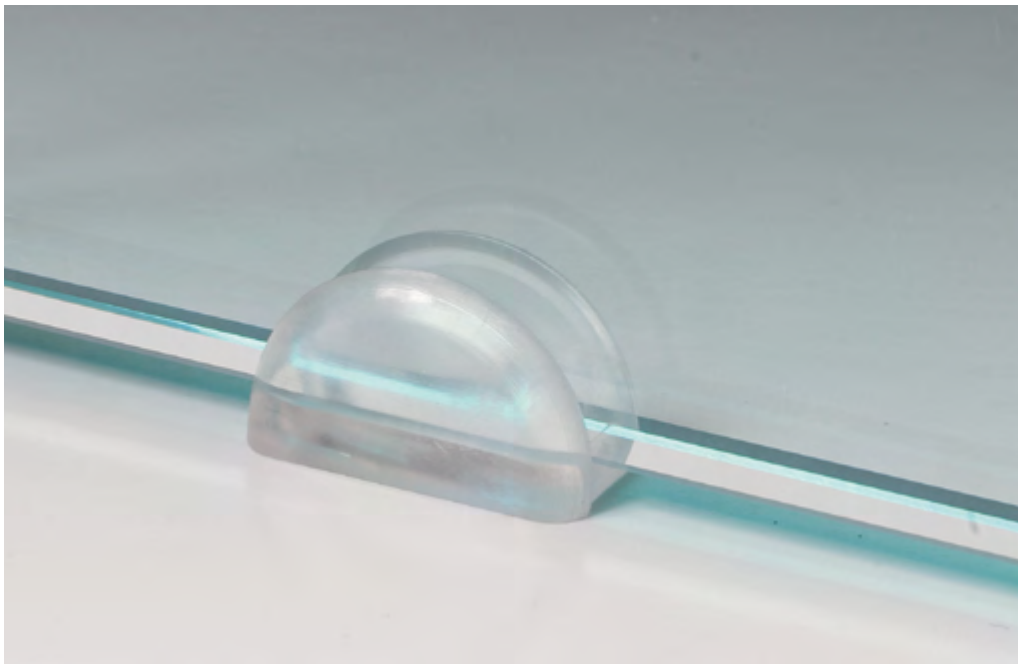

GLASDRAGER

Materiaal: Zachte PVC
Kleur: transparant

Art.	Afmetingen	Dikte	Voor glas	Aantal
APPCRIST08	**11** x **14** mm	**3** mm	**8** mm	1 st.
APPCRIST10	**15** x **14** mm	**3** mm	**10** mm	1 st.
APPCRIST12	**17** x **14** mm	**3** mm	**12** mm	1 st.
APPCRIST15	**20** x **14** mm	**3** mm	**15** mm	1 st.
APPCRIST20	**26** x **14** mm	**3.5** mm	**20** mm	1 st.



GLASSTOPPER ZUIGNAPJES MET BALLETJE

Materiaal: PVC
Kleur: transparant

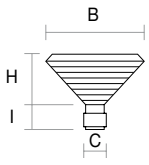

Art.	Afmetingen	Verpakking	Aantal
VENPAL20	B **Ø20** x I **10** x H **4** x C **Ø6** mm	**100** st.	1 st.
VENPAL25	B **Ø25** x I **12** x H **5** x C **Ø7** mm	**100** st.	1 st.



CILINDERVORMIGE GLASSTOPPER ZUIGNAPJES

Materiaal: PVC
Kleur: transparant

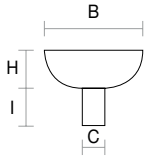

Art.	Afmetingen	Verpakking	Aantal
VENCIL15	B **Ø15** x I **10** x H **4** x C **Ø6** mm	**100** st.	1 st.
VENCIL20	B **Ø20** x I **8.5** x H **6.5** x C **Ø6** mm	**100** st.	1 st.

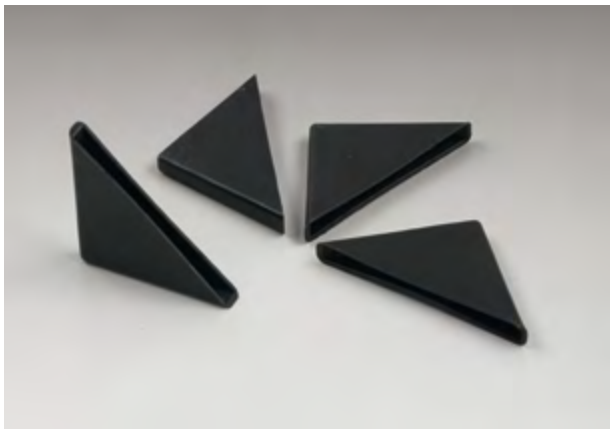

HOEKBESCHERMERS

Materiaal: polyethyleen
Kleur: zwart

Art.	Afmetingen	Voor glas	Verpakking	Aantal
AD3503	**35** x **35** mm	**3-4** mm	**100** st.	1 st.
AD3505	**35** x **35** mm	**5** mm	**100** st.	1 st.
AD3506	**35** x **35** mm	**6** mm	**100** st.	1 st.
AD3508	**35** x **35** mm	**8** mm	**100** st.	1 st.
AD3510	**35** x **35** mm	**10** mm	**100** st.	1 st.
AD5012	**50** x **50** mm	**12** mm	**100** st.	1 st.



HOEKBESCHERMER MET AFGERONDE HOEK

Materiaal: polyethyleen
Kleur: zwart

Art.	Afmetingen	Voor glas	Verpakking	Aantal
AD5005	**50** x **50** mm	**5** mm	**100** st.	1 st.
AD5006	**50** x **50** mm	**6** mm	**100** st.	1 st.
AD5010	**50** x **50** mm	**10** mm	**100** st.	1 st.

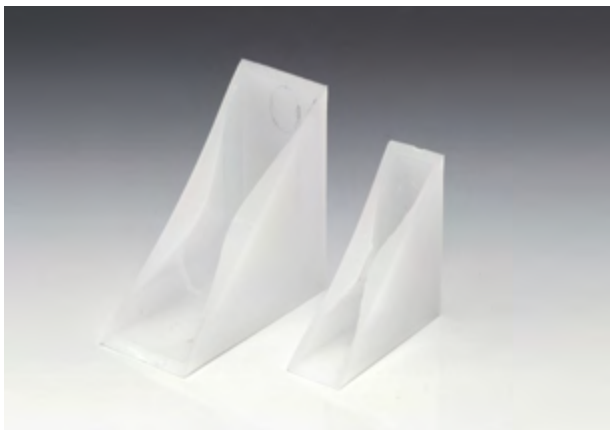

HOEKBESCHERMERS

Materiaal: Hard PVC
Kleur: wit

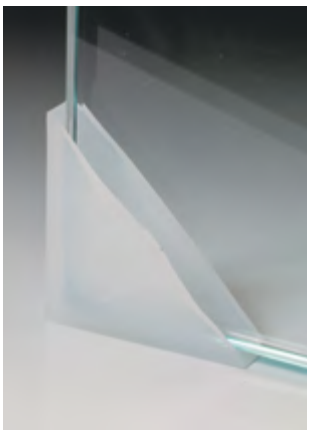

Art.	Afmetingen	Voor glas	Aantal
SALVSP410	**40** x **40** mm	**4/10** mm	1 st.
SALVSP1220	**50** x **50** mm	**12/20** mm	1 st.

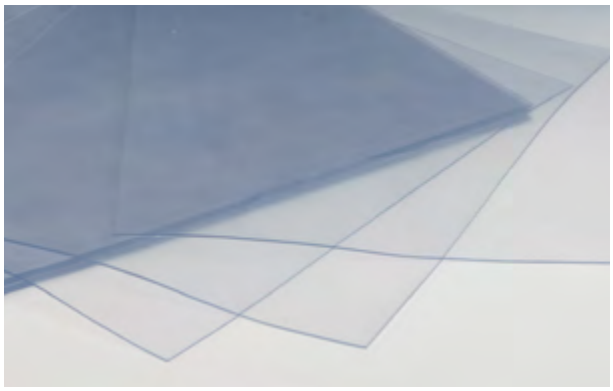

VELLEN IN PVC VOOR DICHTINGEN

Materiaal: Buigzaam PVC “Kristal”
Niet giftig, geschikt om te lijmen
Bedrijfstemperatuur - 10 °C + 50 °C
Kleur: transparant

Art.	Afmetingen	Dikte	Aantal
GUR001	**300** x **250** mm	**1** mm	1 st.
GUR002	**300** x **250** mm	**2** mm	1 st.

UITGESNEDEN SLUITRINGEN IN PVC

Materiaal: Dikte PVC 1 mm
Kleur: transparant

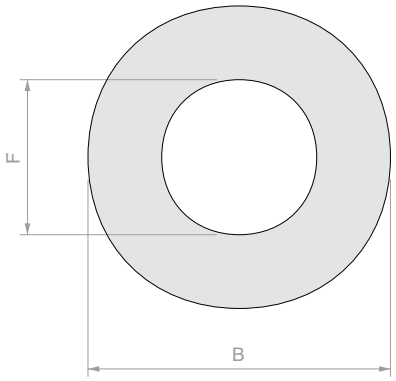

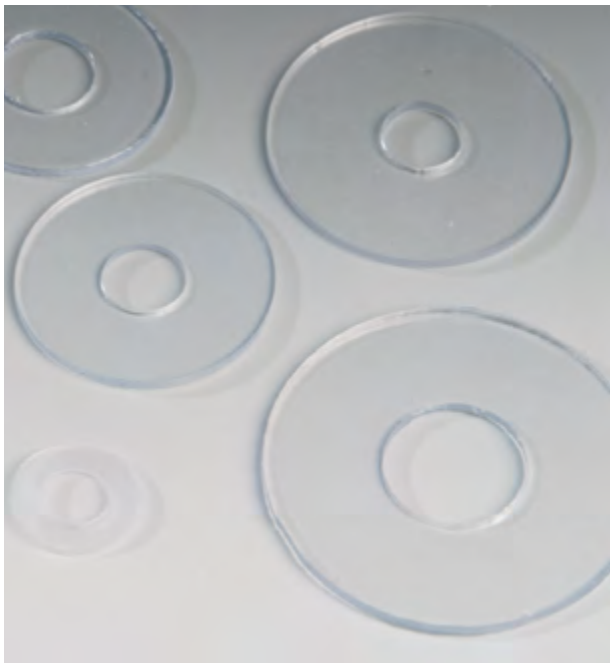

Art.	B	F	Aantal
GT01	**Ø14** mm	**Ø4.5** mm	1 st.
GT02	**Ø16** mm	**Ø6.5** mm	1 st.
GT03	**Ø16** mm	**Ø8.5** mm	1 st.
GT035	**Ø16** mm	**Ø10.5** mm	1 st.
GT04	**Ø18** mm	**Ø5.5** mm	1 st.
GT041	**Ø18** mm	**Ø6.5** mm	1 st.
GT05	**Ø20** mm	**Ø6.5** mm	1 st.
GT06	**Ø20** mm	**Ø8.5** mm	1 st.
GT061	**Ø20** mm	**Ø10.5** mm	1 st.
GT07	**Ø22** mm	**Ø8.5** mm	1 st.
GT08	**Ø24** mm	**Ø6.5** mm	1 st.
GT091	**Ø25** mm	**Ø6.5** mm	1 st.
GT09	**Ø25** mm	**Ø8.5** mm	1 st.
GT10	**Ø25** mm	**Ø10.5** mm	1 st.
GT105	**Ø25** mm	**Ø12.5** mm	1 st.
GT11	**Ø27** mm	**Ø10.5** mm	1 st.
GT12	**Ø30** mm	**Ø6.5** mm	1 st.
GT13	**Ø30** mm	**Ø8.5** mm	1 st.
GT14	**Ø30** mm	**Ø10.5** mm	1 st.
GT145	**Ø30** mm	**Ø12.5** mm	1 st.
GT15	**Ø30** mm	**Ø16.5** mm	1 st.
GT17	**Ø35** mm	**Ø8.5** mm	1 st.
GT185	**Ø35** mm	**Ø10.5** mm	1 st.
GT18	**Ø35** mm	**Ø12.5** mm	1 st.
GT19	**Ø40** mm	**Ø10.5** mm	1 st.
GT195	**Ø40** mm	**Ø14.5** mm	1 st.
GT20	**Ø40** mm	**Ø20.5** mm	1 st.
GT215	**Ø45** mm	**Ø10.5** mm	1 st.
GT216	**Ø45** mm	**Ø18.5** mm	1 st.
GT217	**Ø45** mm	**Ø28.5** mm	1 st.
GT21	**Ø50** mm	**Ø10.5** mm	1 st.
GT22	**Ø50** mm	**Ø15.5** mm	1 st.
GT23	**Ø50** mm	**Ø25.5** mm	1 st.
GT231	**Ø55** mm	**Ø10.5** mm	1 st.
GT235	**Ø60** mm	**Ø12.5** mm	1 st.



KURKBLOKJES MET PVC-SCHUIM

Materiaal: samengeperste kurk met polymeerbindmiddel en PVC-schuim

Art.	Afmetingen	Verpakking	Aantal
TASA1820	**18** x **18** x **2** mm	**5** vellen x **162** st.	1 st.
TASA1830	**18** x **18** x **3** mm	**5** vellen x **162** st.	1 st.



DUBBELZIJDIG KLEVENDE KURKBLOKJES

Art.	Afmetingen	Verpakking	Aantal
TASB120	**18** x **18** x **2** mm	**5** vellen x **162** st.	1 st.
TASB130	**18** x **18** x **3** mm	**5** vellen x **162** st.	1 st.



KURKBLOKJES

Art.	Afmetingen	Verpakking	Aantal
TASS006	**10** x **10** x **1** mm	**10.000** st.	1 st.
TASS007	**10** x **10** x **2** mm	**10.000** st.	1 st.
TASS008	**10** x **10** x **3** mm	**10.000** st.	1 st.
TASS009	**20** x **20** x **2** mm	**2.500** st.	1 st.
TASS010	**20** x **20** x **3** mm	**2.500** st.	1 st.



DUBBELZIJDIG KLEVENDE RODE EVA-BLOKJES

Art.	Afmetingen	Dichtheid	Verpakking	Aantal
TASR20	**18** x **18** x **2** mm	Gemiddeld	**5** vellen x **162** st.	1 st.
TASR30	**18** x **18** x **3** mm	Gemiddeld	**5** vellen x **162** st.	1 st.

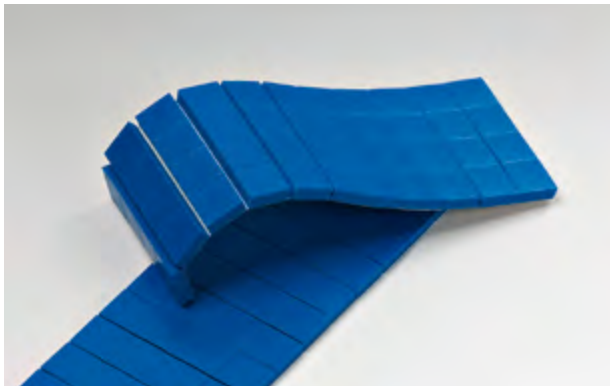

BLAUWE PVC-BLOKJES MET GEMIDDELDE DICHTHEID

Art.	Afmetingen	Dichtheid	Verpakking	Aantal
TPC04	**15** x **15** x **4** mm	Gemiddeld	**4.450** st.	1 st.
TPC06	**20** x **20** x **4** mm	Gemiddeld	**2.500** st.	1 st.

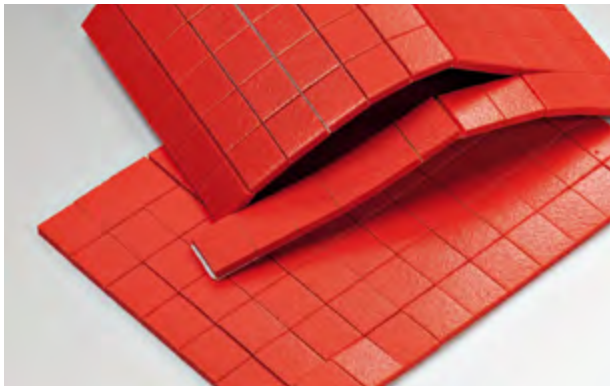

RODE PVC-BLOKJES MET HOGE DICHTHEID

Art.	Afmetingen	Dichtheid	Verpakking	Aantal
TPC10	**16** x **18** x **4** mm	Hoog	**28.000** st.	1 st.



SPATEL RUITENLICHTER

Materiaal: Nylon

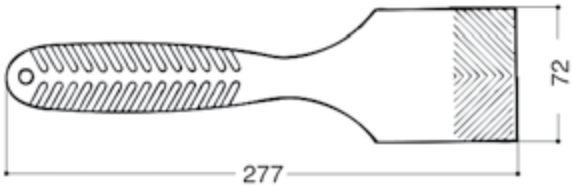

SPVS4008

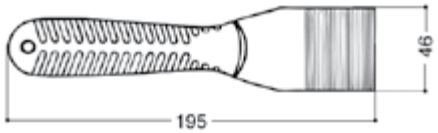

SPVS4002

Art.	Aantal
SPVS4008	1 st.
SPVS4002	1 st.



PILLOW-UP

Systeem voor positionering en montage van glas zonder gebruik van wiggen. Beschermt het glas tegen splinters en krassen, vergemakkelijkt het nivelleren waardoor de installatie snel en professioneel verloopt.
Gemaakt van materialen met hoge weerstand en kan lasten dragen tot maximaal 100 kg. De kleine dikte variërend van 2 tot 50 mm maakt het geschikt voor tijdens de installatie aanwezige kleine ruimtes.

Art.	Afmetingen	Vermogen	Aantal
PW-UP	**145** x **160** mm	**100** kg	1 st.



ZWART VILT

Samenstelling: 100% polypropyleen
Cohesiesteun: synthetische latex
Totaal gewicht: 620 gr / m2 ±10%
Vuurbestendigheid: BFL-S1
Dikte: 2.5 mm ±10%

Art.	Afmetingen	Aantal
FN4	**4000** mm	Per m^2



BAND GLASS-TIC ALU

Band van open weefsel geïmpregneerd met anticorrosiemassa aan beide zijden op basis van petrolatum en geladen synthetische polymeren. De buitenzijde van de GLASS-TIC ALU-band is bedekt met een laag gegloeid aluminium met een dikte van 40 micron. Ondoordringbaar voor water en gas, bestand tegen UV-stralen en weersinvloeden.

Toepassingen: permanente afdichting van glazen veranda's
Technische eigenschappen: dikte 1.2 mm +/- 10%
Dikte aluminium: 40 µm
Treksterkte: N/mm 9 Rek bij breuk: 5%
Doorlatendheid voor waterdamp: < 0.1 g/m^2 24 h
Hechting op staal glas: 0.5 N/10 mm
Doorlatendheid voor waterdamp: < 0.1 g/m^2 24 h
Hechting op staal glas: 0.5 N/10 mm
Bedrijfstemperatuur: van - 40 tot + 65 °C
Aanbrengtemperatuur: van + 5 tot + 40 °C

Art.	Afmetingen	Aantal
FGLASST	**100** mm x **10** m	1 st.

KUNSTSTOF STELBLOKJES 10x30



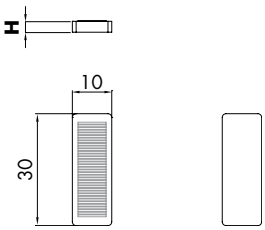

Art.	H	Verpakking	Kleur	Aantal
SPE2392	**2** mm	≃ 1200 st.	rood	1 kg
SPE2393	**3** mm	≃ 1000 st.	geel	1 kg
SPE2394	**4** mm	≃ 600 st.	zwart	1 kg
SPE2395	**5** mm	≃ 500 st.	wit	1 kg
SPE2397	**7** mm	≃ 400 st.	groen	1 kg

KUNSTSTOF STELBLOKJES 20x30



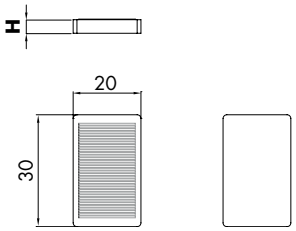

Art.	H	Verpakking	Kleur	Aantal
SPE2402	**2** mm	≃ 600 st.	rood	1 kg
SPE2403	**3** mm	≃ 400 st.	geel	1 kg
SPE2404	**4** mm	≃ 300 st.	zwart	1 kg
SPE2405	**5** mm	≃ 250 st.	wit	1 kg
SPE2407	**7** mm	≃ 200 st.	groen	1 kg

KUNSTSTOF STELBLOKJES 24x40

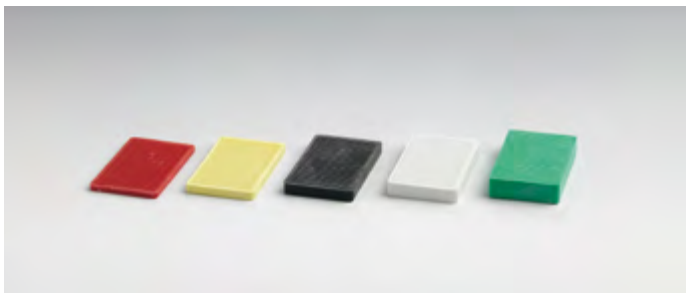

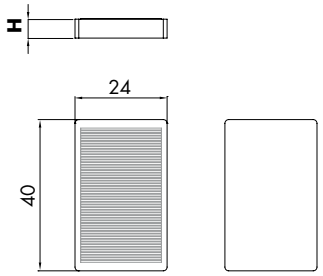

Art.	H	Verpakking	Kleur	Aantal
SPE2502	**2** mm	≃ 350 st.	rood	1 kg
SPE2503	**3** mm	≃ 250 st.	geel	1 kg
SPE2504	**4** mm	≃ 200 st.	zwart	1 kg
SPE2505	**5** mm	≃ 150 st.	wit	1 kg
SPE2507	**7** mm	≃ 100 st.	groen	1 kg

KUNSTSTOF STELBLOKJES 30x40

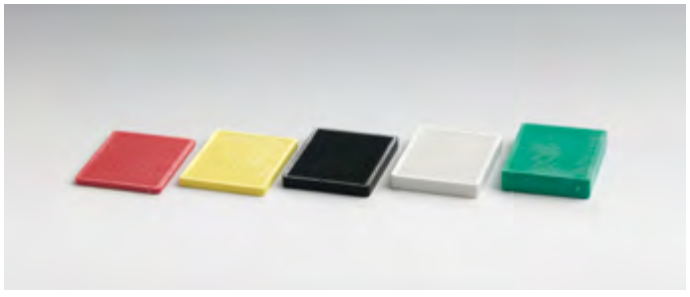

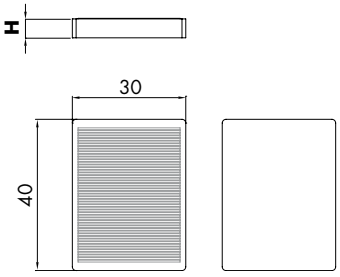

Art.	H	Verpakking	Kleur	Aantal
SPE2602	**2** mm	≃ 300 st.	rood	1 kg
SPE2603	**3** mm	≃ 200 st.	geel	1 kg
SPE2604	**4** mm	≃ 150 st.	zwart	1 kg
SPE2605	**5** mm	≃ 100 st.	wit	1 kg
SPE2607	**7** mm	≃ 100 st.	groen	1 kg

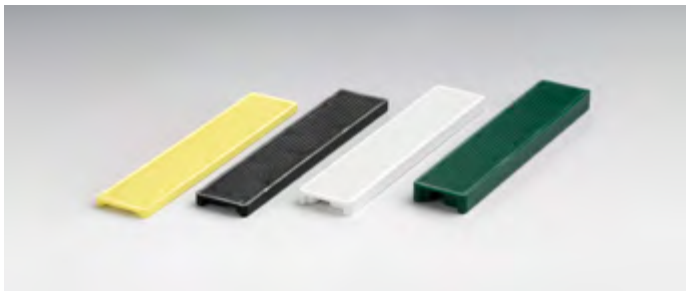

KUNSTSTOF STELBLOKJES 20x100

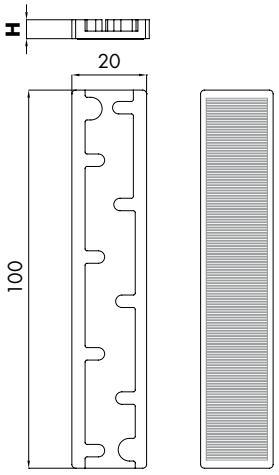

Art.	H	Verpakking	Kleur	Aantal
SPE2703	**3** mm	≃ 200 st.	geel	1 kg
SPE2704	**4** mm	≃ 150 st.	zwart	1 kg
SPE2705	**5** mm	≃ 100 st.	wit	1 kg
SPE2707	**7** mm	≃ 100 st.	groen	1 kg

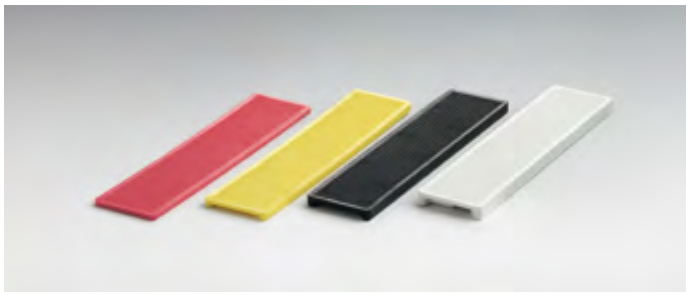

KUNSTSTOF STELBLOKJES 24x100

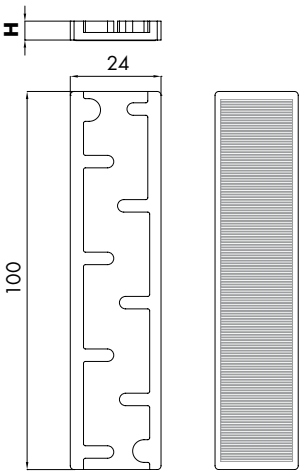

Art.	H	Verpakking	Kleur	Aantal
SPE2802	**2** mm	≃ 200 st.	rood	1 kg
SPE2803	**3** mm	≃ 150 st.	geel	1 kg
SPE2804	**4** mm	≃ 100 st.	zwart	1 kg
SPE2805	**5** mm	≃ 100 st.	wit	1 kg



RAAMBELUCHTERS

Materiaal: transparante kunststof

Kleur: transparant

Art.	Glasboring > dikte glas	Omschrijving	Aantal
AER1	**Ø120** mm > dikte max **16** mm / **Ø128** mm > dikte **16-22** mm	Met ventilator en sluiting	1 st.
AER2	**Ø160** mm > dikte max **16** mm / **Ø168** mm > dikte **16-22** mm	Met ventilator en sluiting	1 st.
AER3	**Ø160** mm > dikte max **16** mm / **Ø168** mm > dikte **16-22** mm	Met anti-regenrooster en net	1 st.
AER4	**Ø200** mm > dikte max **16** mm / **Ø208** mm > dikte **16-22** mm	Met ventilator en sluiting	1 st.
AER5	**Ø200** mm > dikte max **16** mm / **Ø208** mm > dikte **16-22** mm	Met anti-regenrooster en net	1 st.
AER6	**Ø240** mm > dikte max. **12** mm	Met ventilator en sluiting	1 st.

INDEX DEEL 6

Art.	Pag.
3M4032	72
3M4910F	72
AD3503	77
AD3505	77
AD3506	77
AD3508	77
AD3510	77
AD5005	77
AD5006	77
AD5010	77
AD5012	77
AER1	83
AER2	83
AER3	83
AER4	83
AER5	83
AER6	83
APPCRIST08	76
APPCRIST10	76
APPCRIST12	76
APPCRIST15	76
APPCRIST20	76
BIA001	73
BIA002	73
BIA003	73
CAR001	60
CAR002	60
CAR003	60
CAR004	60
CAR006	60
CAR021	60
CAR022	60
CAR024	60
CAR026	60
CAR028	60
CP1000	49
CP400	49
CP600	49
CPH20	48
CPLEV	49
CPOM	49
CPVEN	49
CUT003	61
CUT004	61
DGS005B	55
DGS005G	55
DGS005N	55
DGS005R	55
DGS005V	55
DGS006RBG	55
DGS007V	55
DGS011N	55
DGS011V	55
DW781NE	36
DW781TR	36
DW784TR	36
DW791NE	39
DW791TTR	39
DW796BI	38
DW796GR	38
DW796NE	38
DW799TR	37
DW817BI	38
DW881TR	37
DW895NE	40
DWCLETC	41
DWGUNSKE	43
DWGUNSTE	43
DWHTKBI	41
DWPRCTR	42
DWPRPTR	42
DWSIL	43
FC28061	61
FC8061	61
FCAT15061	61
FGLASST	81
FN4	30
FX10.100	25
FX10.250	25
FX1000	29
FX2000	29
FX621.100	25
FX621.250	25
FX627.100	24
FX627.250	24
FX629.100	26
FX629.250	26
FX630.100	25
FX630.250	25
FX635.100	24
FX635.250	24
FX973.100	26
FX973.250	26
FX973GEL.30	26
FXADGH	27
FXATT	27
FXBC01	28
FXBC03	28
FXBC05	28
FXBC50	28
FXGEL01	27
FXGEL03	26
FXGH	27
FXGH1.37	27
FXGH33	27
FXGH41	27
FXGH58	27
FXGH84	27
FXTNT01	29
FXUVLED365	32
FXUVLED405	32
FXUVLEDLINE405	31
FXVP01	29
GOC001	74
GOC002	75
GOC003	75
GOC004	75
GOC005	74
GOC006	74
GOC007	74
GOC008	75
GOC009	75
GOC010	75
GOC011	75
GOC012	75
GREMMOLL002	69
GREMPELL001	69
GT01	78
GT02	78
GT03	78
GT035	78
GT04	78
GT041	78
GT05	78
GT06	78
GT061	78
GT07	78
GT08	78
GT09	78
GT091	78
GT10	78
GT105	78
GT11	78
GT12	78
GT13	78
GT14	78
GT145	78
GT15	78
GT17	78
GT18	78
GT185	78
GT19	78
GT195	78
GT20	78
GT21	78
GT215	78
GT216	78
GT217	78
GT22	78
GT23	78
GT231	78
GT235	78
GUA2243-L	69
GUA2243-M	69
GUA2243-XL	69
GUA4543-L	69
GUA4543-M	69
GUA4543-XL	69
GUR001	78
GUR002	78
LAME02	30
LAME02	48
LAME05	30
LAME05	48
LAME07	30
LAME07	48
LAMP016	30
MAK10	53
MAK300	53
MAK80	53
MITSUBOR-38	47
N2AF64	58
N2AF65	58
N2AF67	58
N2AF69	58
N2AF70	58
N2AF71	58
N2AF72	58
N2AF73	58
N2AF75	58
NCH03	58
NCH05	58
NCH07	58
NCH09	58
NCH12	58
NCH14	58
NCH17	58
NCH19	58
NCH21	58
NCH25	58
NCSG09	57
NCSG11	57
NCSG17	57
NCSG19	57
NCSG21	57
NCSG23	57
NCW26	58
NCW27	58
NCW28	58
NCW44	58
NCW49	58
NCW50	58
NCW53	58
NCW54	58
NCW55	58
NDSG03	56
NDSG05	56
NDSG13	56
NMET001	70
NMET002	70
NMET003	70
NMETS5	70

Art.	Pag.
NMETS7	70
NMETS8	70
NML10	62
NML12	62
NML14	62
NMLKIT18	63
NSG01V	55
NSG03N	55
NSG05R	55
NSG07G	55
NSG09B	55
NSG11BLU	55
NSGST01	54
NSGST03	54
NSGST05	54
NSGST07	54
NSGST09	54
NSSG03	56
NSSG05	56
NSSG07	56
NSSG09	56
NSSG11	56
NSSG13	56
NSSG15	56
NSSG17	56
NSSG19	56
NSSG37	56
NSSG39	56
NSSG41	56
NSSG43	56
NSSG45	56
NSSG47	56
NSSG49	56
NSSG51	56
NSSG53	56
NSSG55	56
NSSG57	56
NSU001	57
NSU002	57
NSU004	57
NSU005	57
NSU007	57
OIL31301	50
OIL313025	50
OIL31305	50
OIL31321	50
OIL31325	50
OIL31335	50
OSS95	59
PALM001	68
PINZ002	52
PINZ30	52
PINZ35	52
PINZJAW	52
PROG28	61
PROG30	61
PUN001	54
PUN20	54
PW-UP	80
RIGA001	51
SABB1	59
SABB2	59
SABB3	59
SABB4	59
SALVSP1220	77
SALVSP410	77
SGH15	73
SGH20	73
SGH25	73
SGH30	73
SGH50	73
SPE2392	82
SPE2393	82
SPE2394	82

Art.	Pag.
SPE2395	82
SPE2397	82
SPE2402	82
SPE2403	82
SPE2404	82
SPE2405	82
SPE2407	82
SPE2502	82
SPE2503	82
SPE2504	82
SPE2505	82
SPE2507	82
SPE2602	82
SPE2603	82
SPE2604	82
SPE2605	82
SPE2607	82
SPE2703	83
SPE2704	83
SPE2705	83
SPE2707	83
SPE2802	83
SPE2803	83
SPE2804	83
SPE2805	83
SPVS4002	80
SPVS4008	80
SQ002	51
SQ003	51
SQ004	51
SQ005	51
SQ006	51
SQ007	51
SQHB1050	51
SQTS860	51
SQTV3500	51
SUV90I	33
SUVREGH	33
TAG003	47
TAG004	47
TAG007	47
TALCSDA	46
TALCSM	46
TALRO5614	46
TASA1820	78
TASA1830	78
TASB120	79
TASB130	79
TASR20	79
TASR30	79
TASS006	79
TASS007	79
TASS008	79
TASS009	79
TASS010	79
TPC04	79
TPC06	79
TPC10	79
TS100	71
TS25006	71
TS250065	71
TS25009	71
TS25012	71
TS250125	71
TS250155	71
TS25019	71
UDF-7283ME06	54
UDF-7283ME08	54
UDF-7283ME10	54
UDF-7283ME12	54
UDF-7283ME14	54
UDF-7283ME15	54
UDF-7283ME16	54
UDF-7283ME18	54

Art.	Pag.
UDF-7283ME20	54
UDF-7283ME40	54
UDFMARK80	53
UDFS8	54
V90IR	33
VEN004	68
VEN006	66
VEN0065	66
VEN0068	66
VEN009	68
VEN204	67
VEN244	66
VENCIL15	76
VENCIL20	76
VENPAL20	76
VENPAL25	76
VT03	67
VT110	67
VT180	67
VT35	68

De verstrekte informatie is alleen voor illustratieve doeleinden. Saint-Gobain Logli S.r.l. behoudt zich het recht voor om op ieder moment en zonder voorafgaande kennisgeving wijzigingen van welke aard dan ook aan een of meerdere producten aan te brengen, of de productie ervan te staken. De algemene verkoopvoorwaarden zijn te raadplegen op de prijslijst.

Editie 01/2026 NL



SAINT-GOBAIN LOGLI S.R.L.
Via Chemnitz, 49/51
59100 Prato - Italië
www.sg-logli.it
info.logli@saint-gobain.com